TOMO III

PESIN 2020 - 2034

ANEXO 2

FLUJOS Y DESPACHOS

Parte 2 – Largo Plazo

(Escenario de Referencia)

Gráfico 1. Escenario 09-2025-Max-Sec. Flujo con red completa 5
Gráfico 2. Escenario 09-2025-MaxSol-Sec. Flujo con red completa 6
Gráfico 3. Escenario 09-2025-MedAlt-Sec. Flujo con red completa 7
Gráfico 4. Escenario 09-2025-MedAltSol-Sec. Flujo con red completa 8
Gráfico 5. Escenario 09-2025-MedBaj-Sec. Flujo con red completa 9
Gráfico 6. Escenario 09-2025-MedBajSol-Sec. Flujo con red completa 10
Gráfico 7. Escenario 09-2025-Min-Sec. Flujo con red completa 11
Gráfico 8. Escenario 10-2025-Max-Lluv. Flujo con red completa 12
Gráfico 9. Escenario 10-2025-MaxSol-Lluv. Flujo con red completa 13
Gráfico 10. Escenario 10-2025-MedAlt-Lluv. Flujo con red completa 14
Gráfico 11. Escenario 10-2025-MedAltSol-Lluv. Flujo con red completa 15
Gráfico 12. Escenario 10-2025-MedBaj-Lluv. Flujo con red completa 16
Gráfico 13. Escenario 10-2025-MedBajSol-Lluv. Flujo con red completa 17
Gráfico 14. Escenario 10-2025-Min-Lluv. Flujo con red completa 18
Gráfico 15. Escenario 11-2026-Max-Sec. Flujo con red completa 19
Gráfico 16. Escenario 11-2026-MaxSol-Sec. Flujo con red completa 20
Gráfico 17. Escenario 11-2026-MedAlt-Sec. Flujo con red completa 21
Gráfico 18. Escenario 11-2026-MedAltSol-Sec. Flujo con red completa 22
Gráfico 19. Escenario 11-2026-MedBaj-Sec. Flujo con red completa 23
Gráfico 20. Escenario 11-2026-MedBajSol-Sec. Flujo con red completa 24
Gráfico 21. Escenario 11-2026-Min-Sec. Flujo con red completa 25
Gráfico 22. Escenario 12-2026-Max-Lluv. Flujo con red completa 26
Gráfico 23. Escenario 12-2026-MaxSol-Lluv. Flujo con red completa 27
Gráfico 24. Escenario 12-2026-MedAlt-Lluv. Flujo con red completa 28
Gráfico 25. Escenario 12-2026-MedAltSol-Lluv. Flujo con red completa 29
Gráfico 26. Escenario 12-2026-MedBaj-Lluv. Flujo con red completa 30
Gráfico 27. Escenario 12-2026-MedBajSol-Lluv. Flujo con red completa 31
Gráfico 28. Escenario 12-2026-Min-Lluv. Flujo con red completa 32
Gráfico 29. Escenario 13-2027-Max-Sec. Flujo con red completa 33
Gráfico 30. Escenario 13-2027-MaxSol-Sec. Flujo con red completa 34
Gráfico 31. Escenario 13-2027-MedAlt-Sec. Flujo con red completa 35
Gráfico 32. Escenario 13-2027-MedAltSol-Sec. Flujo con red completa 36
Gráfico 33. Escenario 13-2027-MedBaj-Sec. Flujo con red completa 37
Gráfico 34. Escenario 13-2027-MedBajSol-Sec. Flujo con red completa 38
Gráfico 35. Escenario 13-2027-Min-Sec. Flujo con red completa 39
Gráfico 36. Escenario 14-2027-Max-Lluv. Flujo con red completa 40

Gráfico 37. Escenario 14-2027-MaxSol-Lluv. Flujo con red completa 41
Gráfico 38. Escenario 14-2027-MedAlt-Lluv. Flujo con red completa 42
Gráfico 39. Escenario 14-2027-MedAltSol-Lluv. Flujo con red completa 43
Gráfico 40. Escenario 14-2027-MedBaj-Lluv. Flujo con red completa 44
Gráfico 41. Escenario 14-2027-MedBajoSol-Lluv. Flujo con red completa 45
Gráfico 42. Escenario 14-2027-Min-Lluv. Flujo con red completa 46
Gráfico 43. Escenario 15-2029-Max-Sec. Flujo con red completa 47
Gráfico 44. Escenario 15-2029-MaxSol-Sec. Flujo con red completa 48
Gráfico 45. Escenario 15-2029-MedAlt-Sec. Flujo con red completa 49
Gráfico 46. Escenario 15-2029-MedAltSol-Sec. Flujo con red completa 50
Gráfico 47. Escenario 15-2029-MedBaj-Sec. Flujo con red completa 51
Gráfico 48. Escenario 15-2029-MedBajSol-Sec. Flujo con red completa 52
Gráfico 49. Escenario 15-2029-Min-Sec. Flujo con red completa 53
Gráfico 50. Escenario 16-2029-Max-Lluv. Flujo con red completa 54
Gráfico 51. Escenario 16-2029-MaxSol-Lluv. Flujo con red completa 55
Gráfico 52. Escenario 16-2029-MedAlt-Lluv. Flujo con red completa 56
Gráfico 53. Escenario 16-2029-MedAltSol-Lluv. Flujo con red completa 57
Gráfico 54. Escenario 16-2029-MedBaj-Lluv. Flujo con red completa 58
Gráfico 55. Escenario 16-2029-MedBajSol-Lluv. Flujo con red completa 59
Gráfico 56. Escenario 16-2029-Min-Lluv. Flujo con red completa 60
Gráfico 57. Escenario 17-2031-Max-Sec. Flujo con red completa 61
Gráfico 58. Escenario 17-2031-MaxSol-Sec. Flujo con red completa 62
Gráfico 59. Escenario 17-2031-MedAlt-Sec. Flujo con red completa 63
Gráfico 60. Escenario 17-2031-MedAltSol-Sec. Flujo con red completa 64
Gráfico 61. Escenario 17-2031-MedBaj-Sec. Flujo con red completa 65
Gráfico 62. Escenario 17-2031-MedBajSol-Sec. Flujo con red completa 66
Gráfico 63. Escenario 17-2031-Min-Sec. Flujo con red completa 67
Gráfico 64. Escenario 18-2031-Max-Lluv. Flujo con red completa 68
Gráfico 65. Escenario 18-2031-MaxSol-Lluv. Flujo con red completa 69
Gráfico 66. Escenario 18-2031-MedAlt-Lluv. Flujo con red completa 70
Gráfico 67. Escenario 18-2031-MedAltSol-Lluv. Flujo con red completa 71
Gráfico 68. Escenario 18-2031-MedBaj-Lluv. Flujo con red completa 72
Gráfico 69. Escenario 18-2031-MedBajSol-Lluv. Flujo con red completa 73
Gráfico 70. Escenario 18-2031-Min-Lluv. Flujo con red completa 74
Gráfico 71. Escenario 19-2035-Max-Sec. Flujo con red completa 75
Gráfico 72. Escenario 19-2035-MaxSol-Sec. Flujo con red completa 76

Gráfico 73. Escenario 19-2035-MedAlt-Sec. Flujo con red completa 77
Gráfico 74. Escenario 19-2035-MedAltSol-Sec. Flujo con red completa 78
Gráfico 75. Escenario 19-2035-MedBaj-Sec. Flujo con red completa 79
Gráfico 76. Escenario 19-2035-MedBajSol-Sec. Flujo con red completa 80
Gráfico 77. Escenario 19-2035-Min-Sec. Flujo con red completa 81
Gráfico 78. Escenario 20-2035-Max-Lluv. Flujo con red completa 82
Gráfico 79. Escenario 20-2035-MaxSol-Lluv. Flujo con red completa 83
Gráfico 80. Escenario 20-2035-MedAlt-Lluv. Flujo con red completa 84
Gráfico 81. Escenario 20-2035-MedAltSol-Lluv. Flujo con red completa 85
Gráfico 82. Escenario 20-2035-MedBaj-Lluv. Flujo con red completa 86
Gráfico 83. Escenario 20-2035-MedBajSol-Lluv. Flujo con red completa 87
Gráfico 84. Escenario 20-2035-Min-Lluv. Flujo con red completa 88

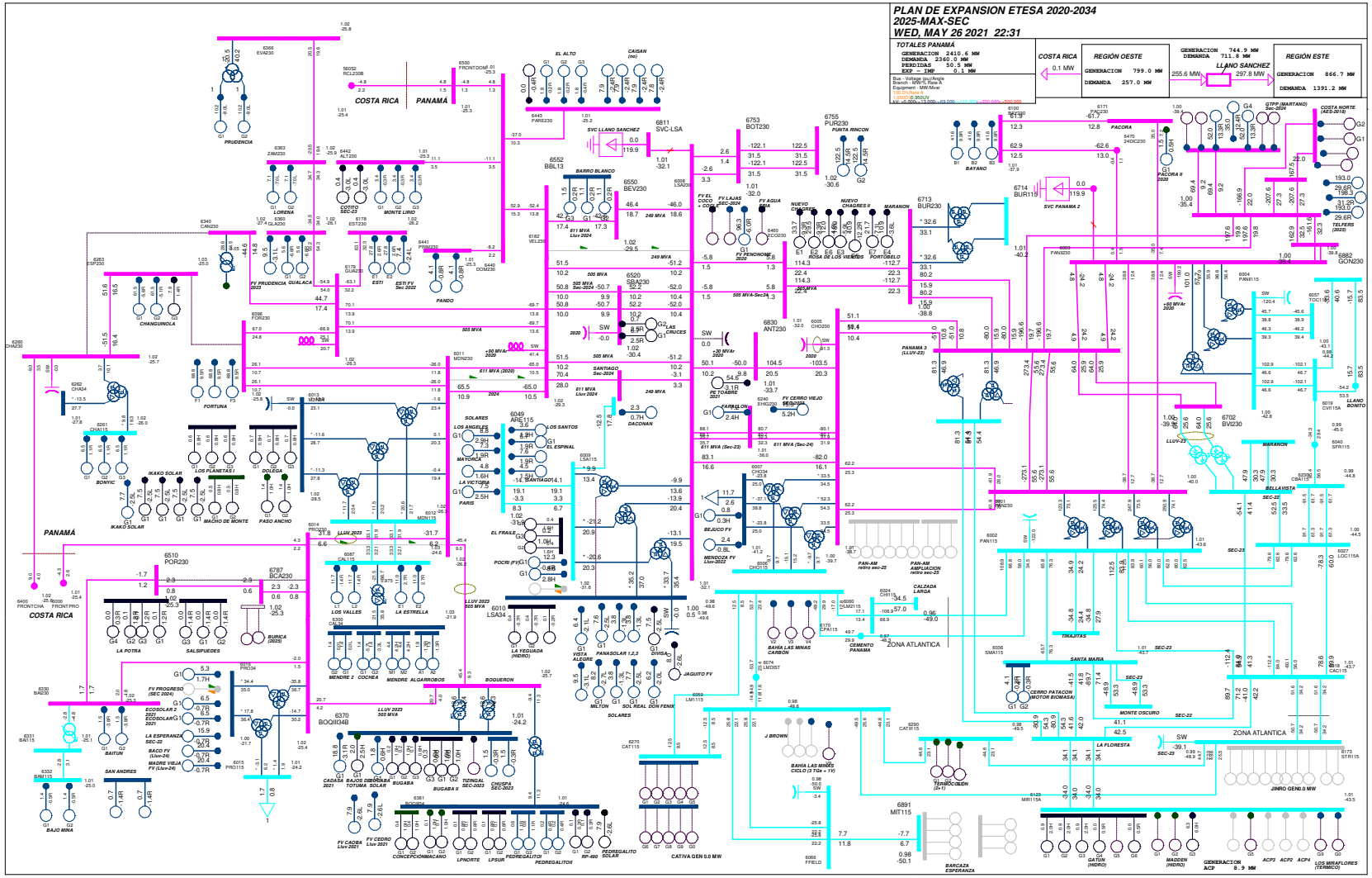

Gráfico 1. Escenario 09-2025-Max-Sec. Flujo con red completa

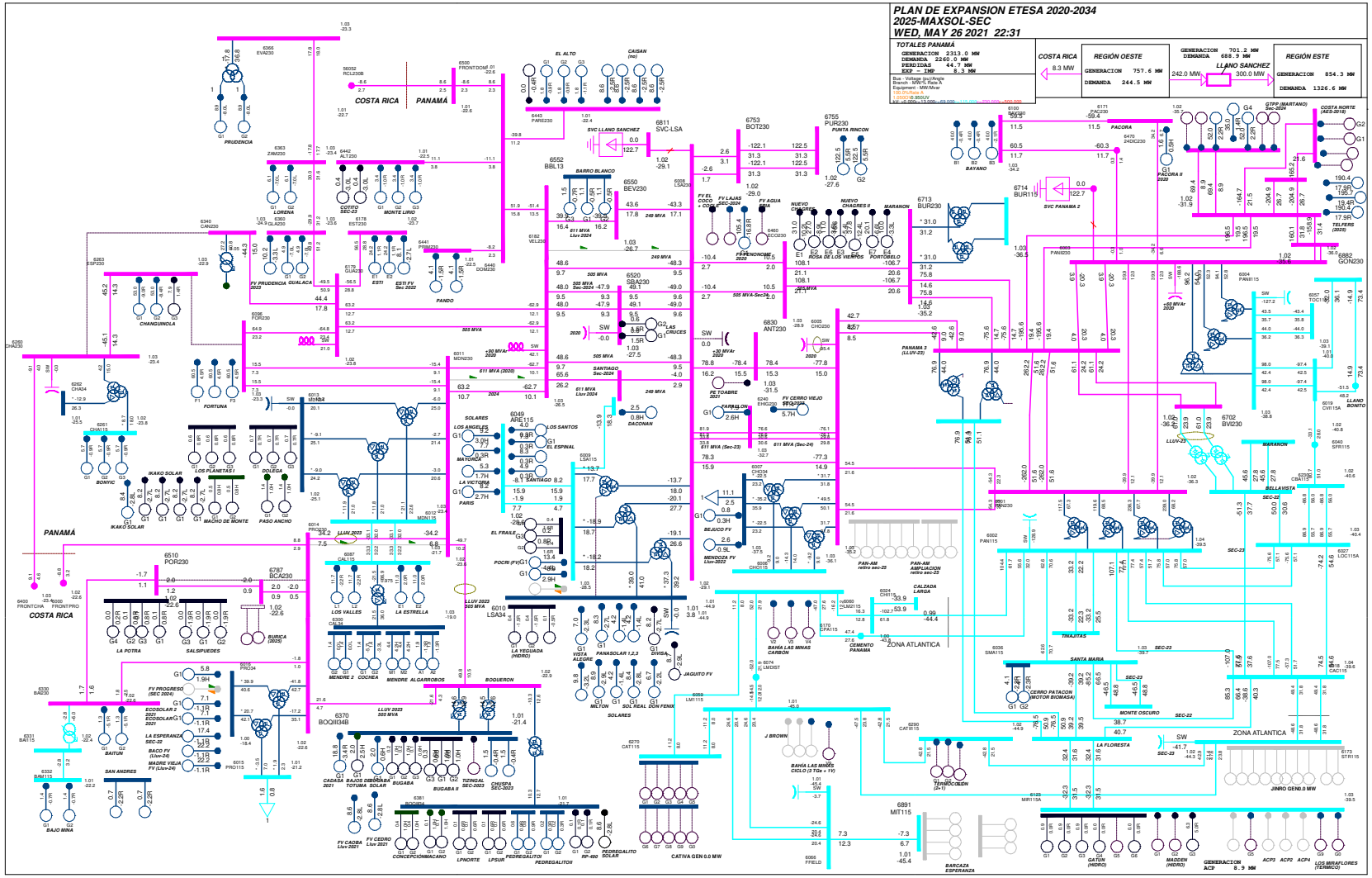

Gráfico 2. Escenario 09-2025-MaxSol-Sec. Flujo con red completa

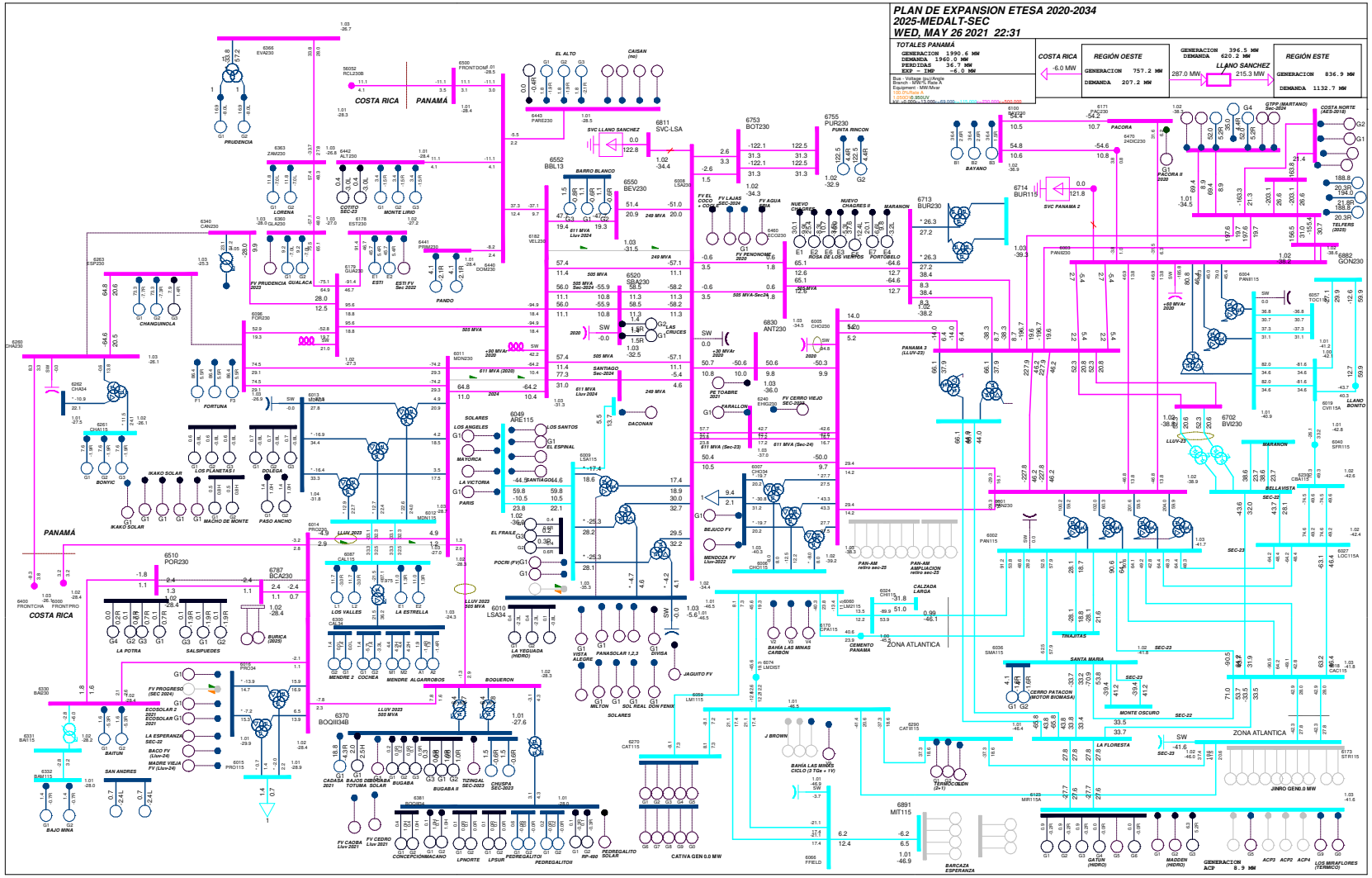

Gráfico 3. Escenario 09-2025-MedAlt-Sec. Flujo con red completa

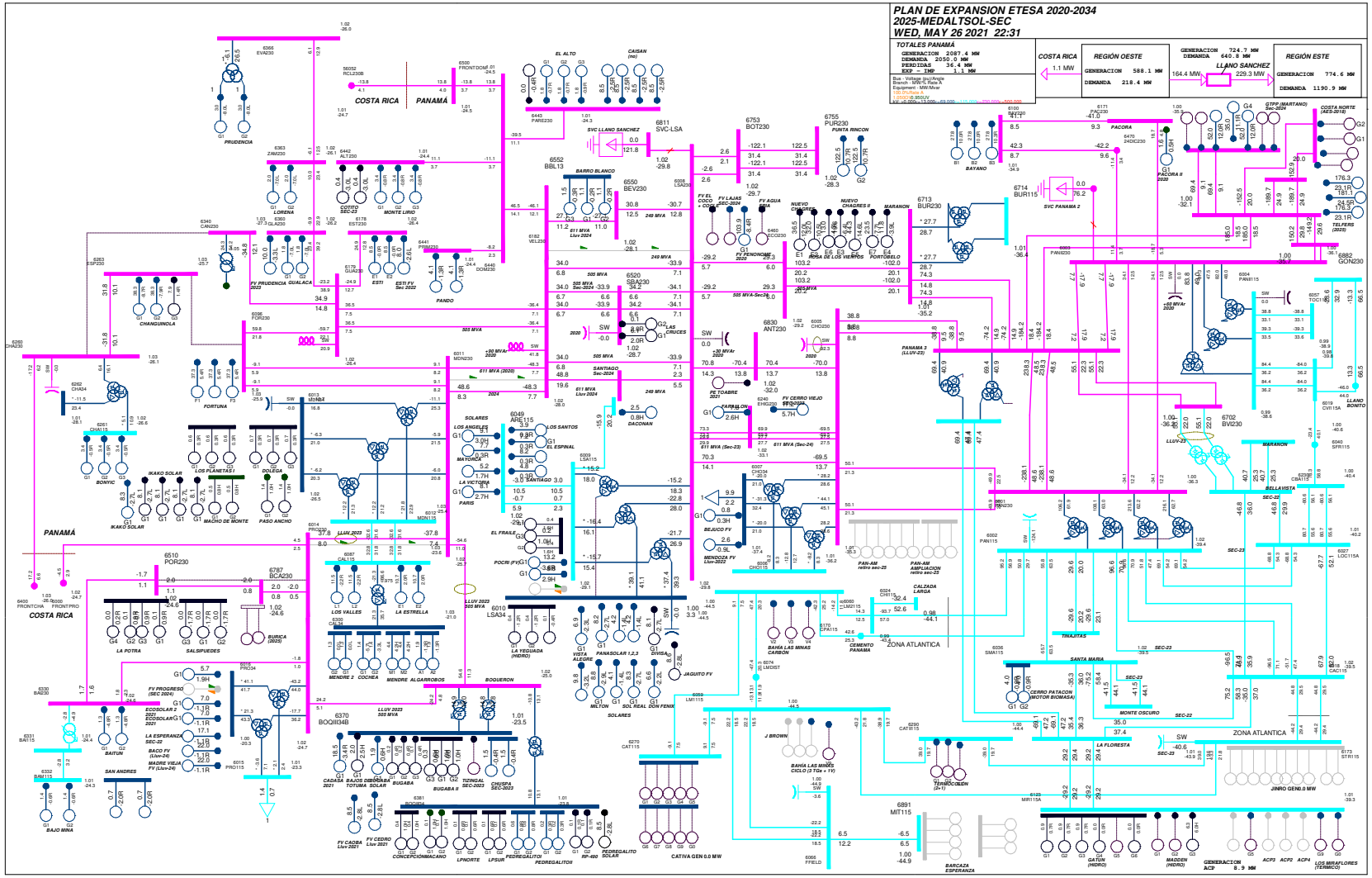

Gráfico 4. Escenario 09-2025-MedAltSol-Sec. Flujo con red completa

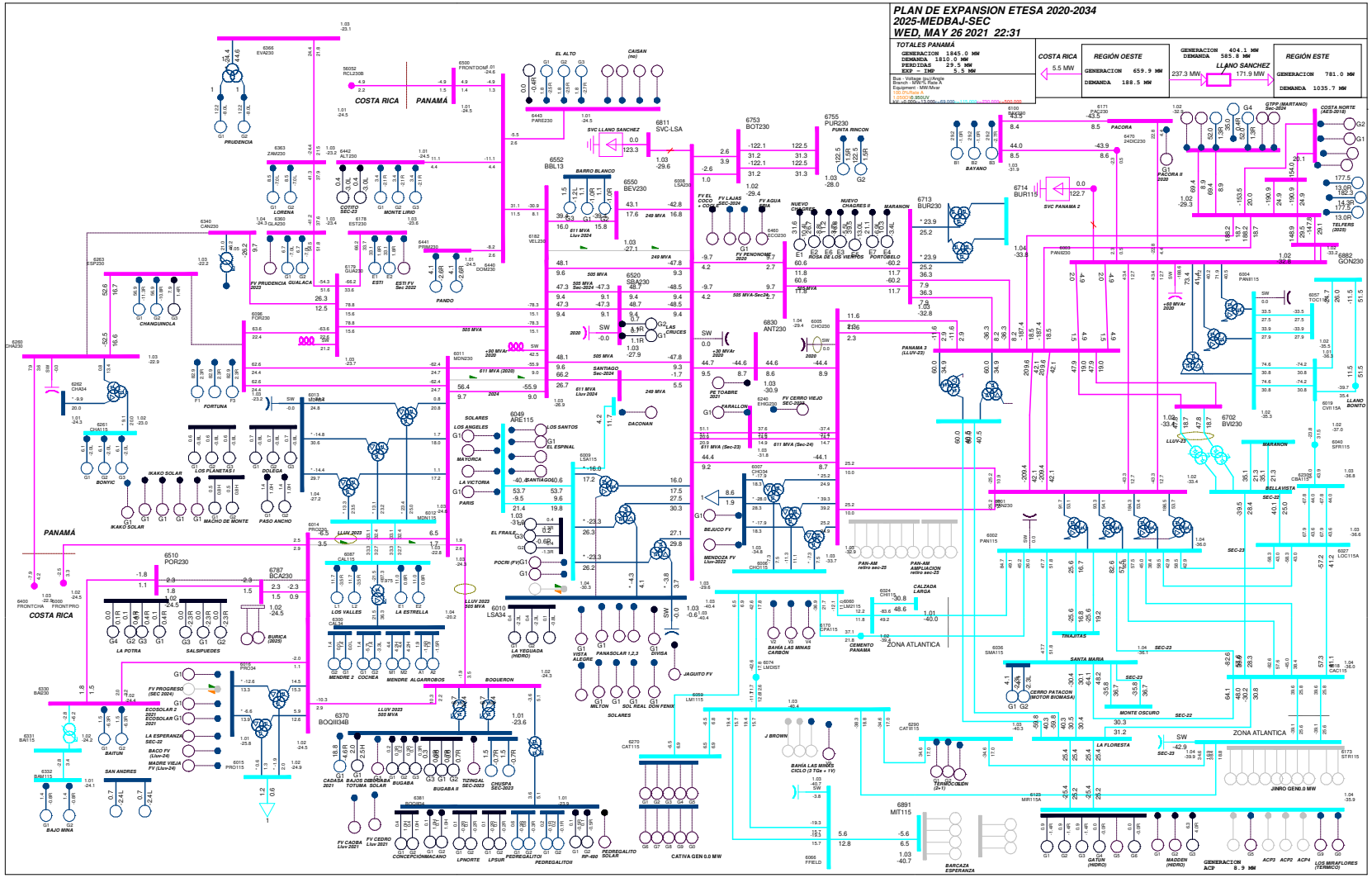

Gráfico 5. Escenario 09-2025-MedBaj-Sec. Flujo con red completa

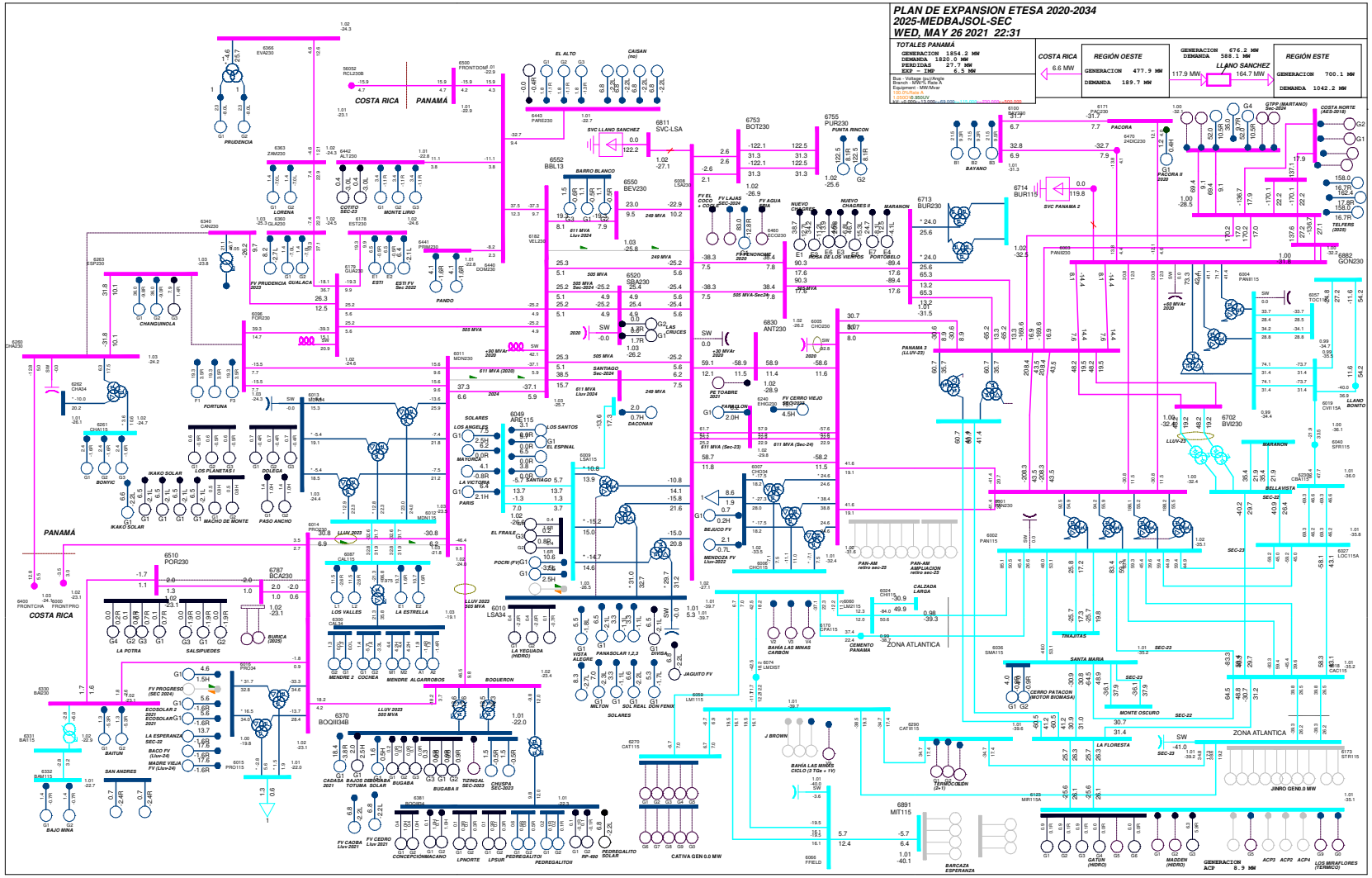

Gráfico 6. Escenario 09-2025-MedBajSol-Sec. Flujo con red completa

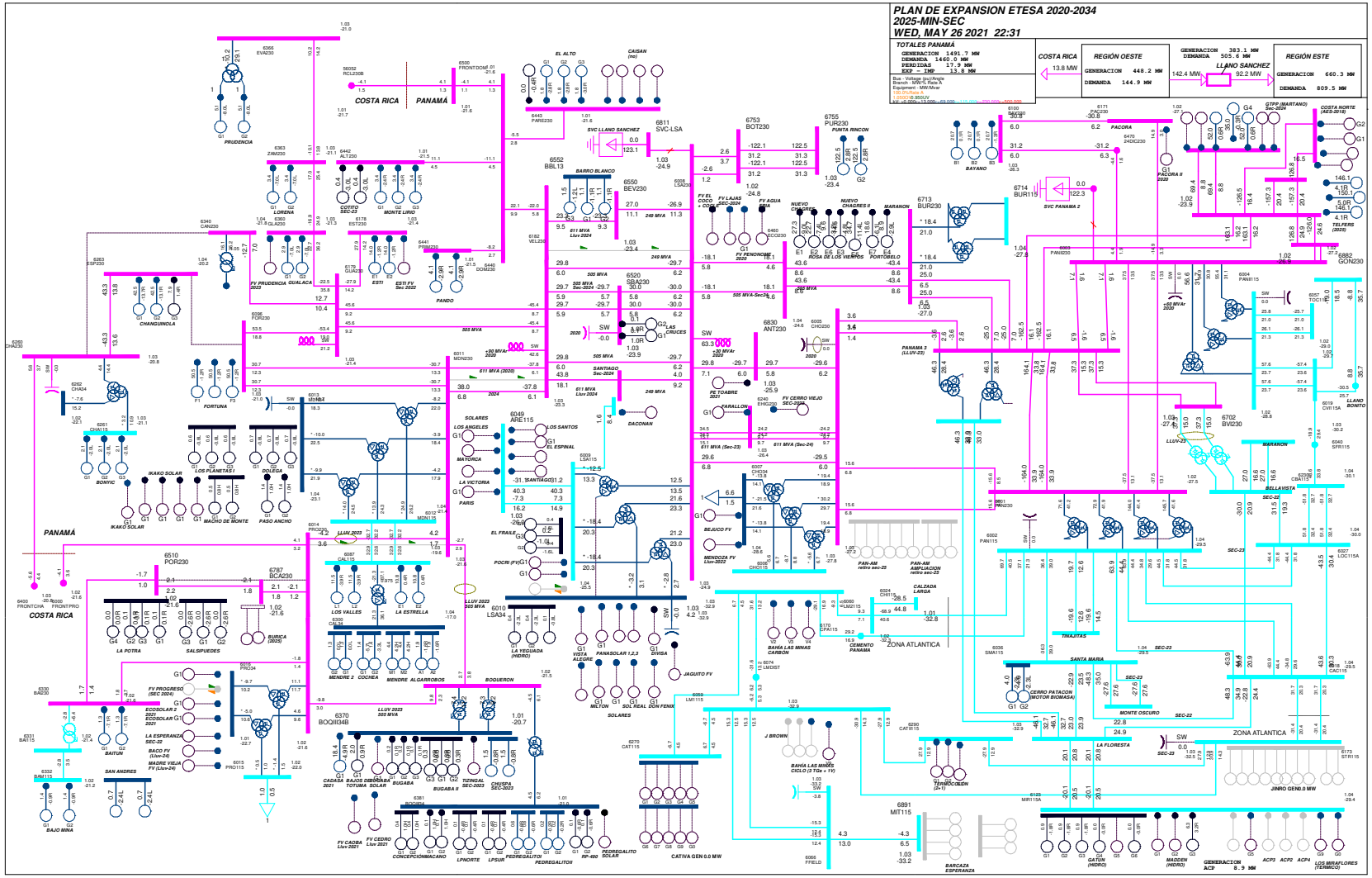

Gráfico 7. Escenario 09-2025-Min-Sec. Flujo con red completa

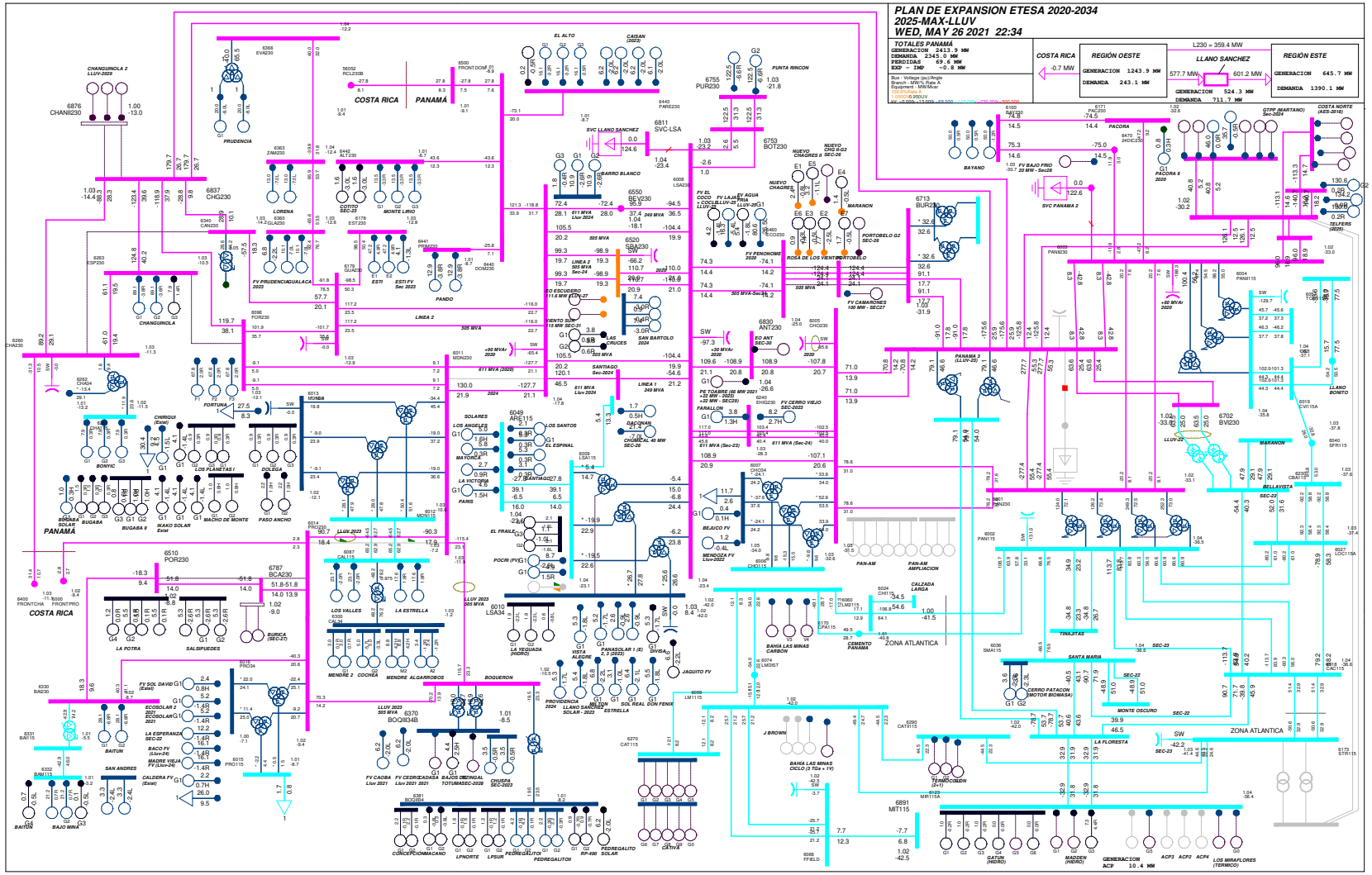

Gráfico 8. Escenario 10-2025-Max-Lluv. Flujo con red completa

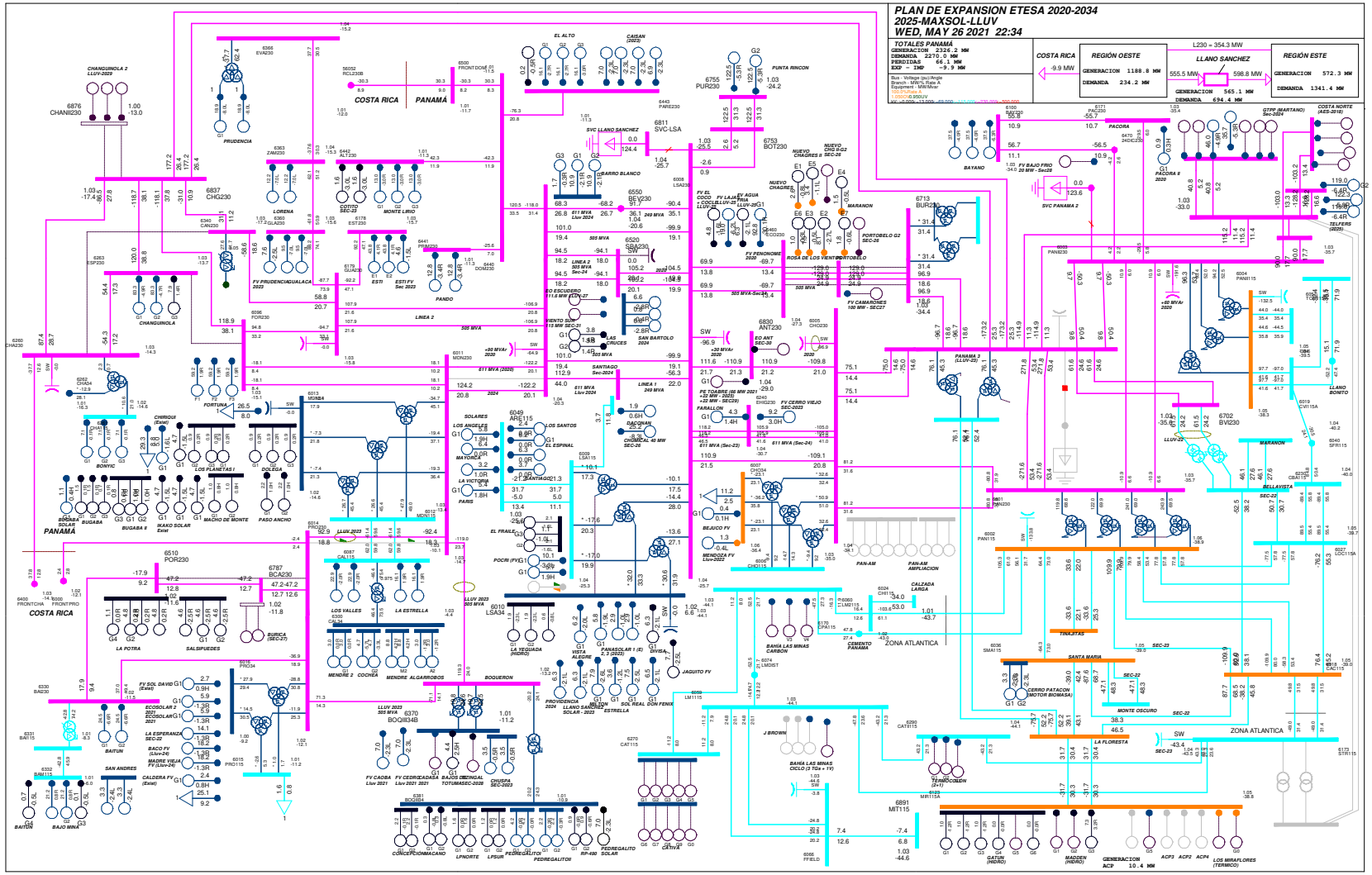

Gráfico 9. Escenario 10-2025-MaxSol-Lluv. Flujo con red completa

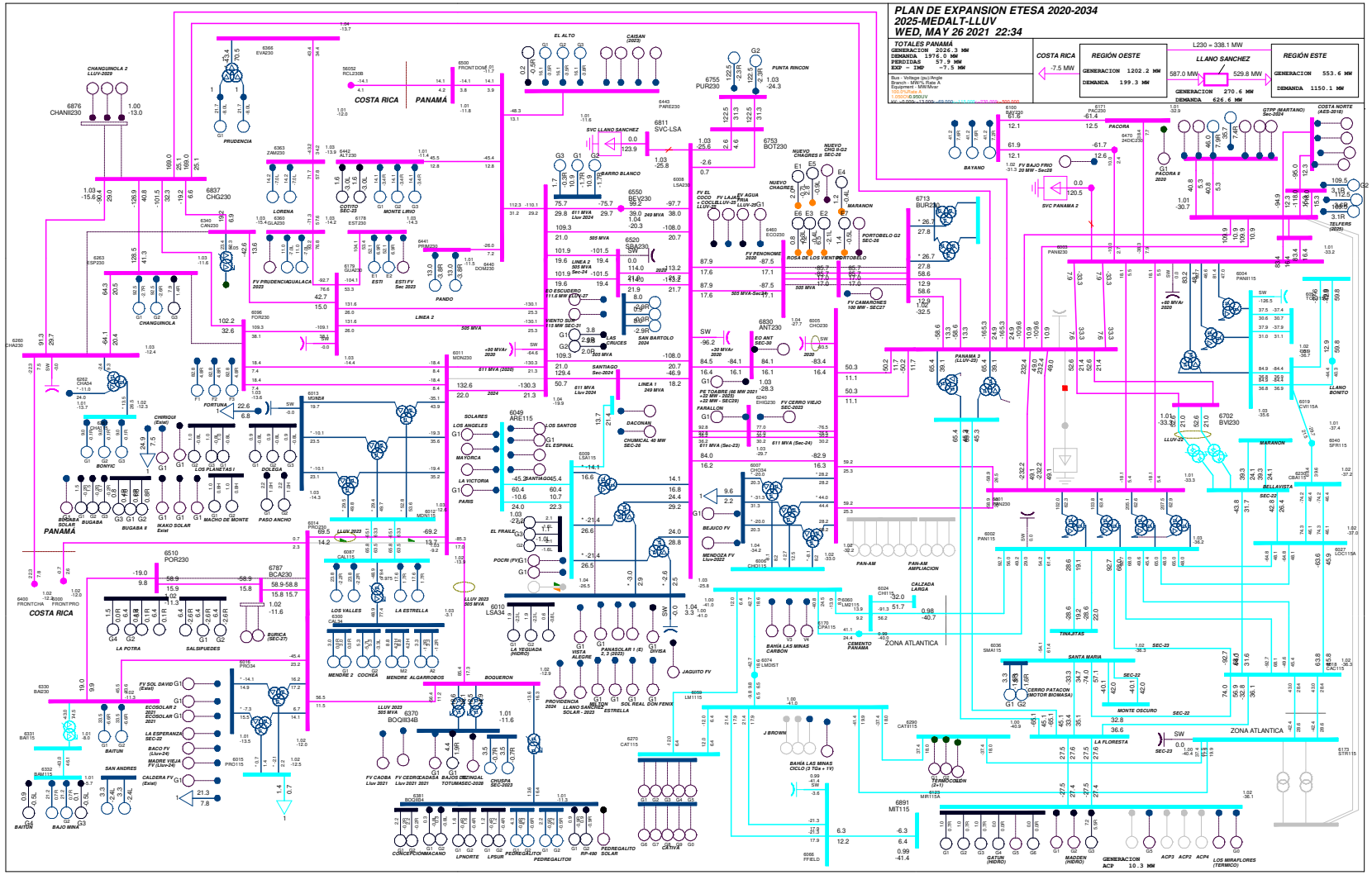

Gráfico 10. Escenario 10-2025-MedAlt-Lluv. Flujo con red completa

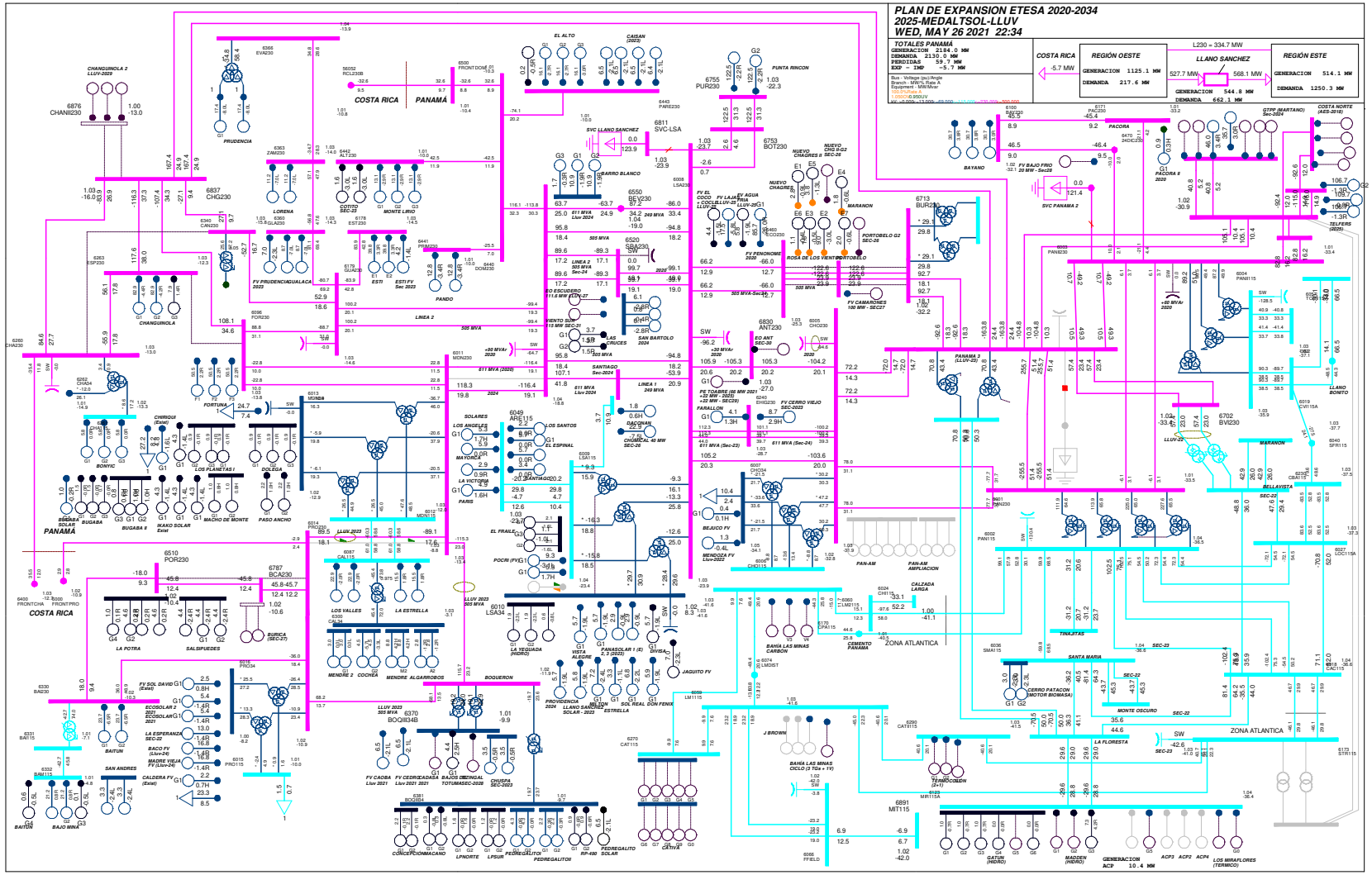

Gráfico 11. Escenario 10-2025-MedAltSol-Lluv. Flujo con red completa

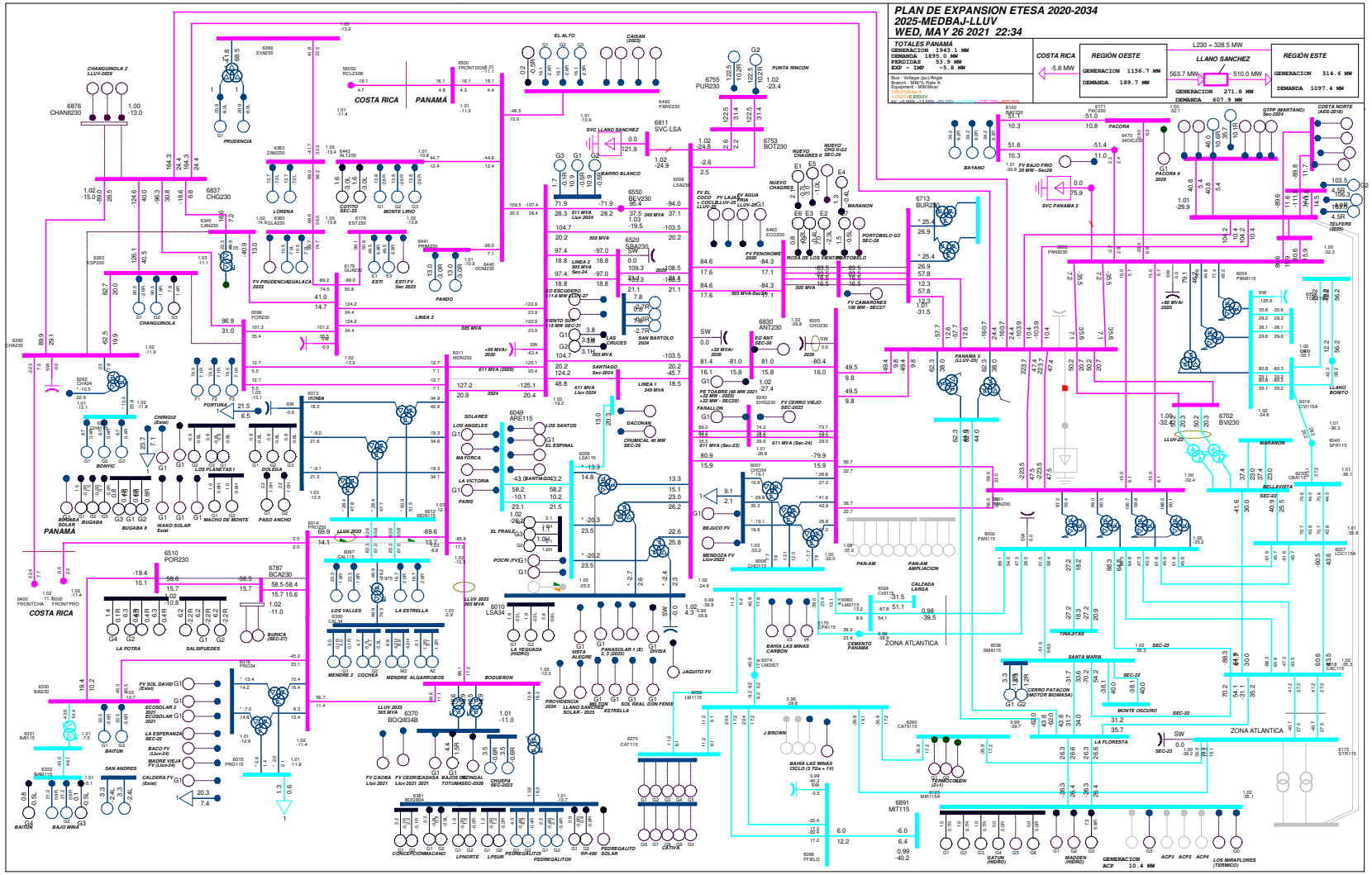

Gráfico 12. Escenario 10-2025-MedBaj-Lluv. Flujo con red completa

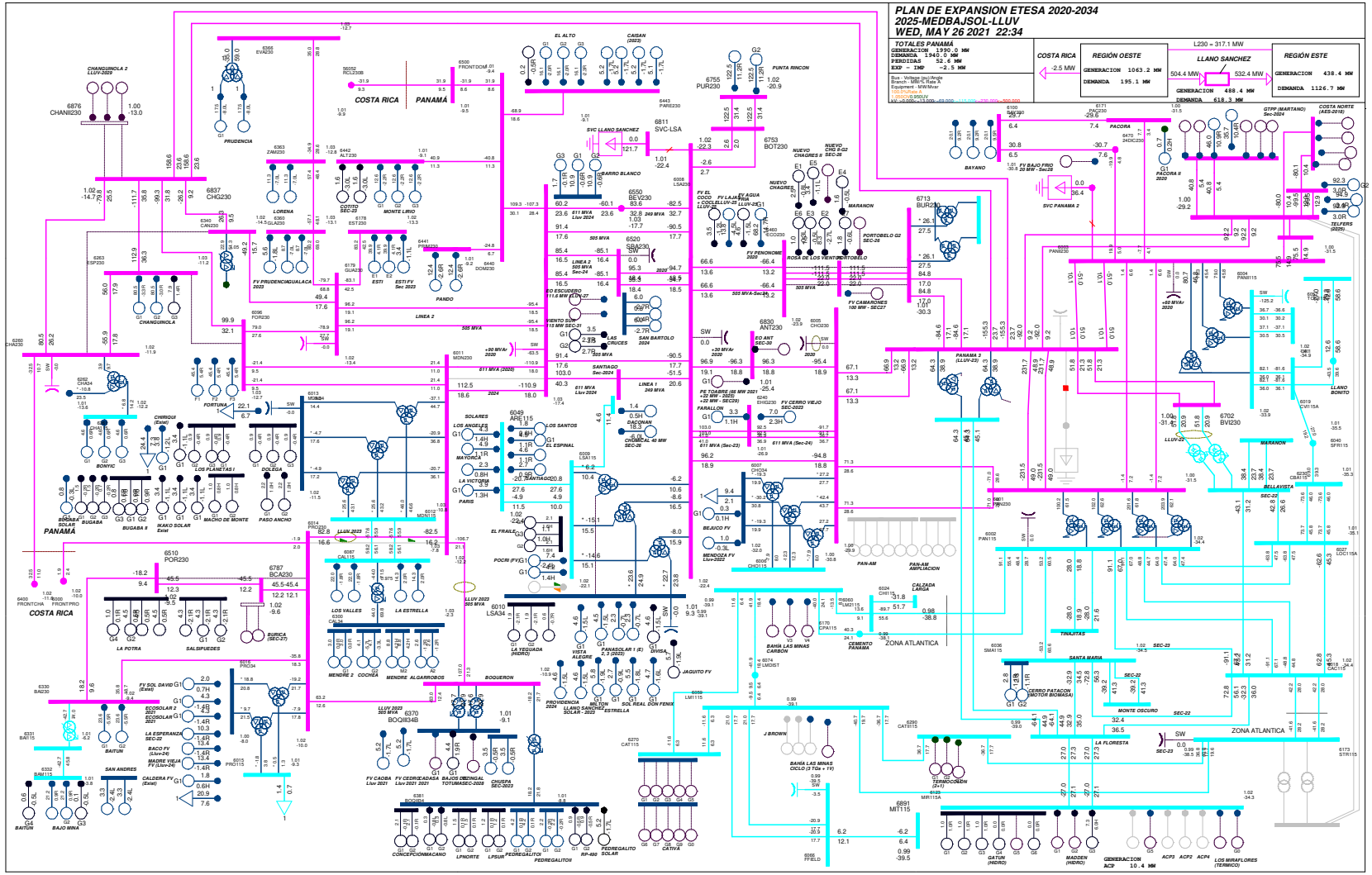

Gráfico 13. Escenario 10-2025-MedBajSol-Lluv. Flujo con red completa

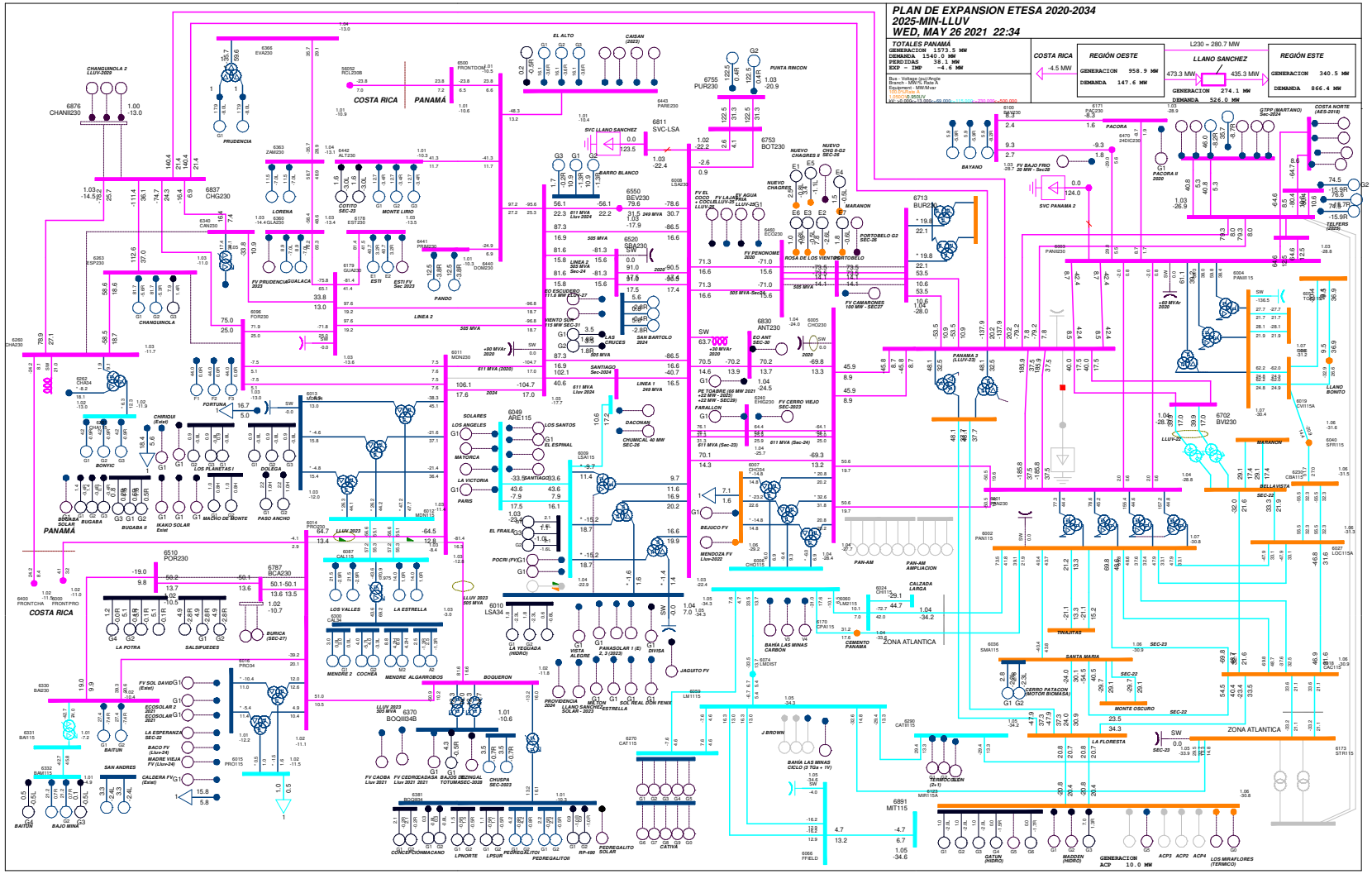

Gráfico 14. Escenario 10-2025-Min-Lluv. Flujo con red completa

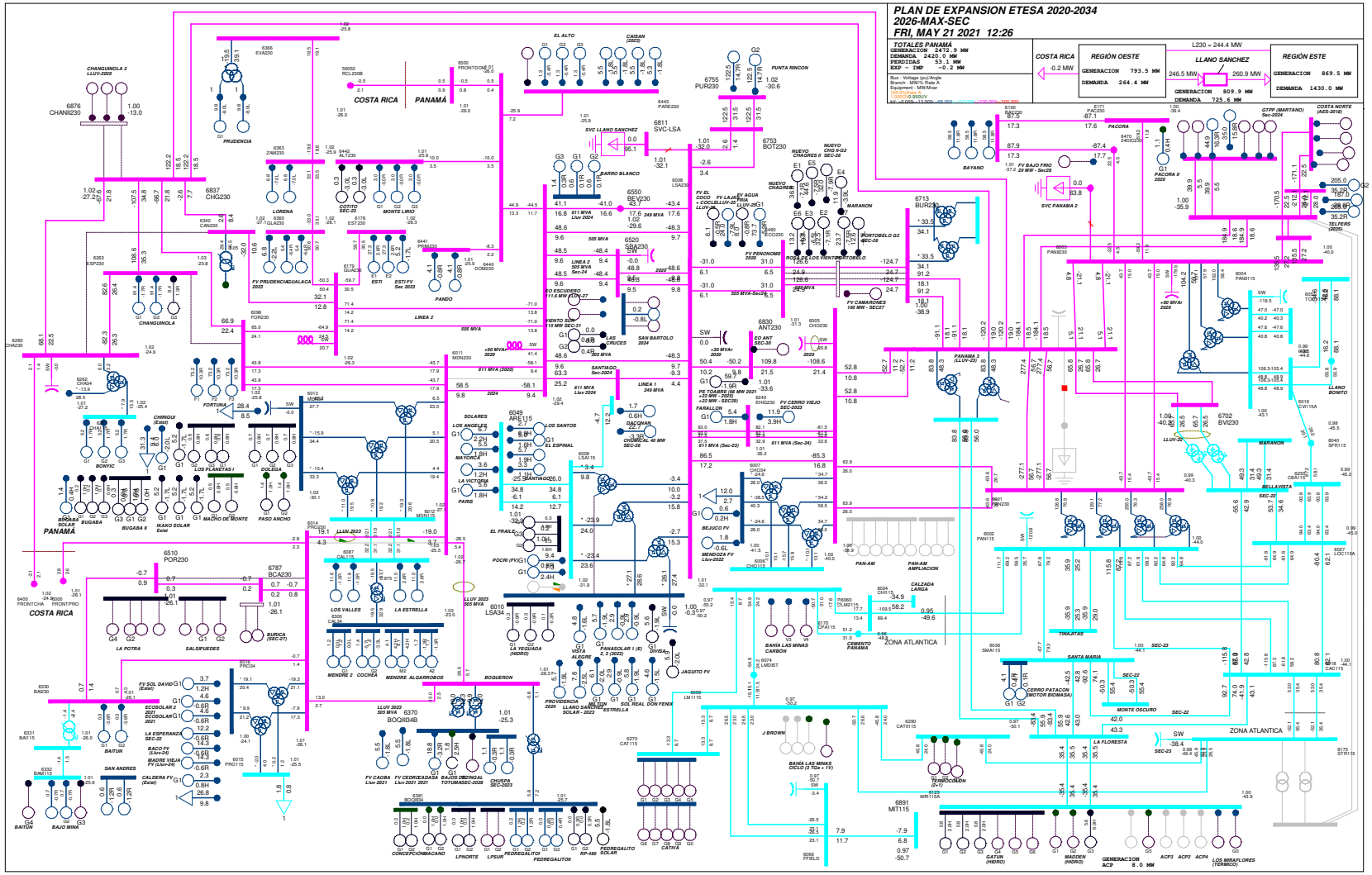

Gráfico 15. Escenario 11-2026-Max-Sec. Flujo con red completa

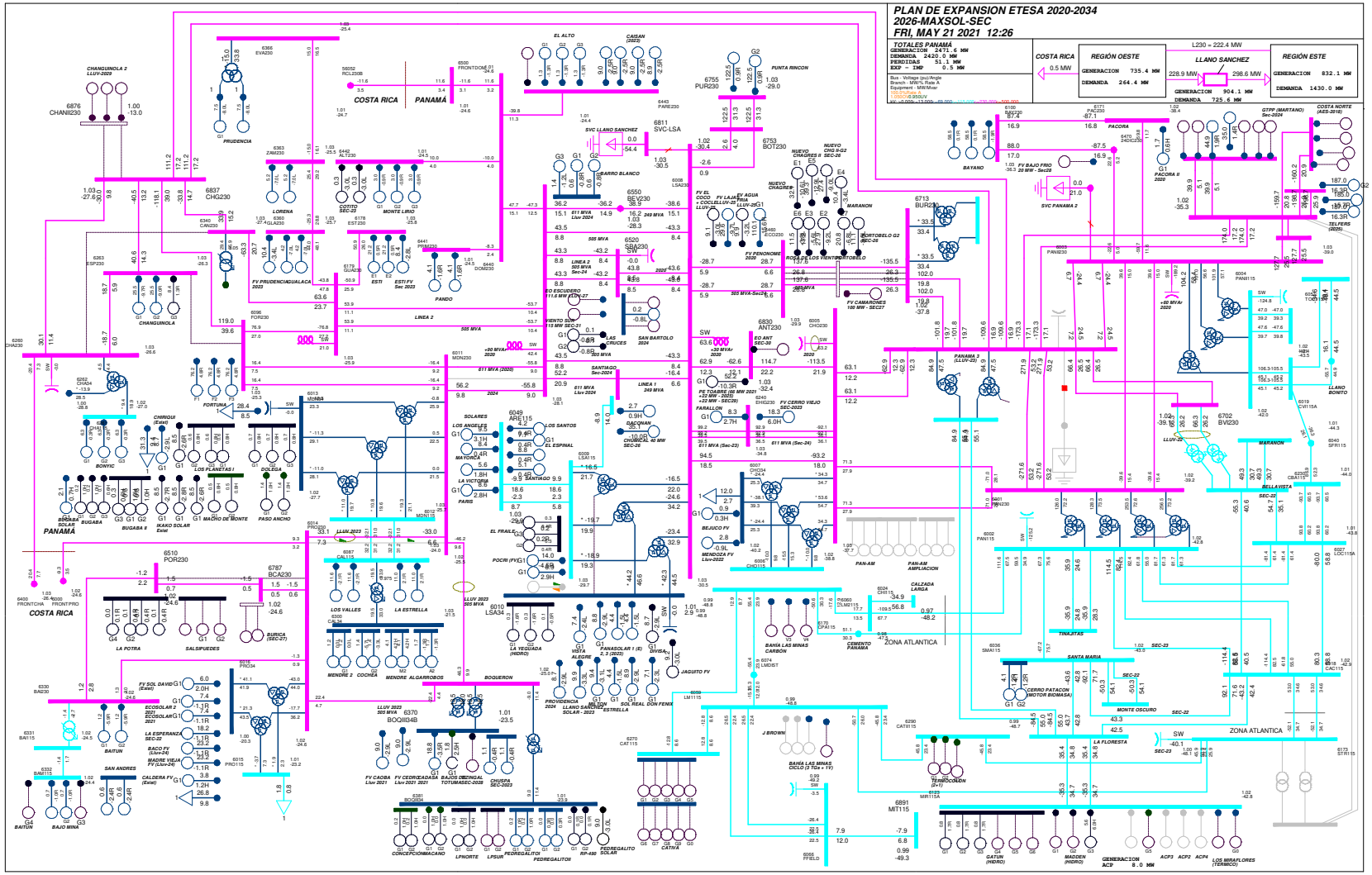

Gráfico 16. Escenario 11-2026-MaxSol-Sec. Flujo con red completa

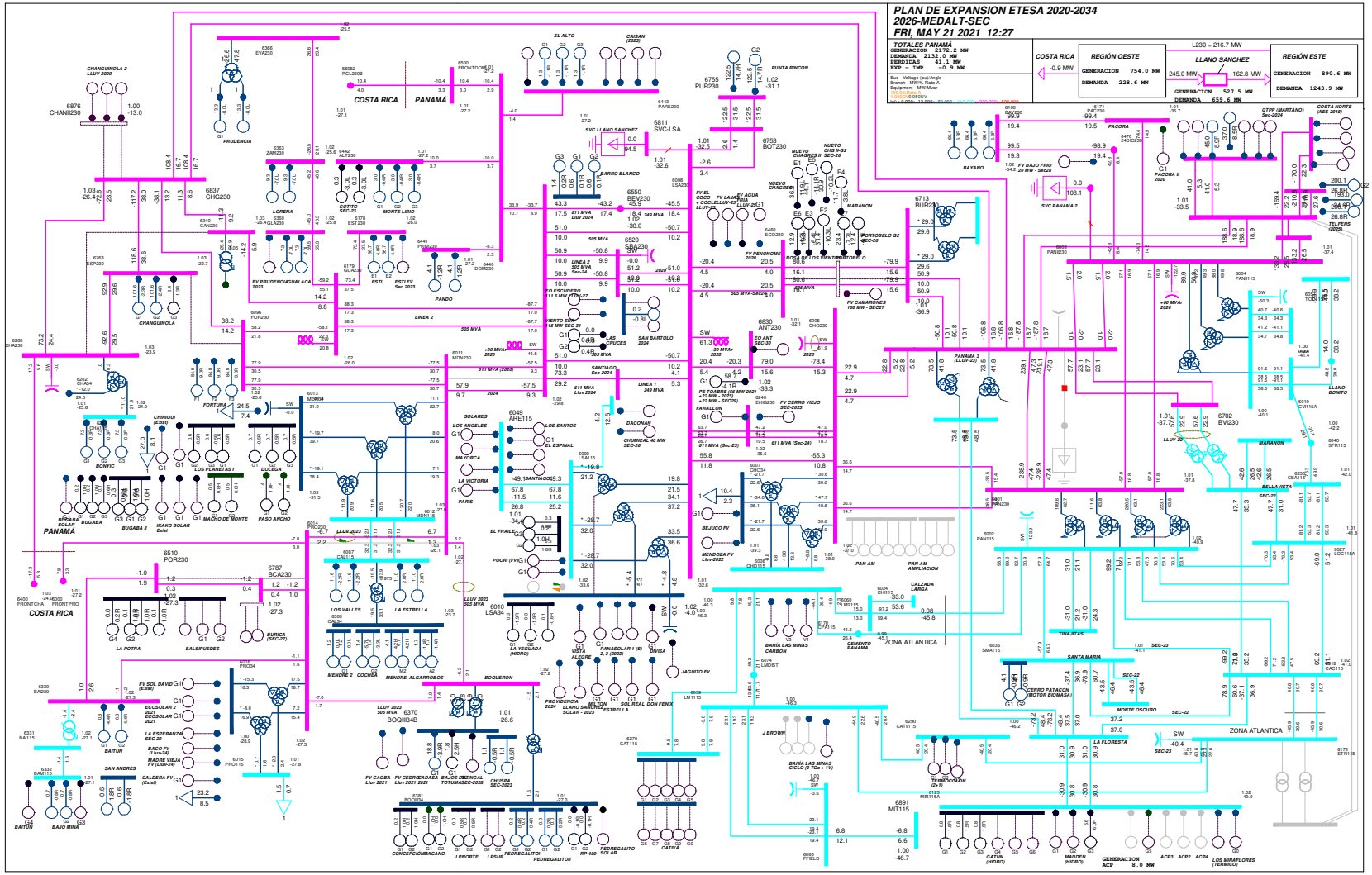

Gráfico 17. Escenario 11-2026-MedAlt-Sec. Flujo con red completa

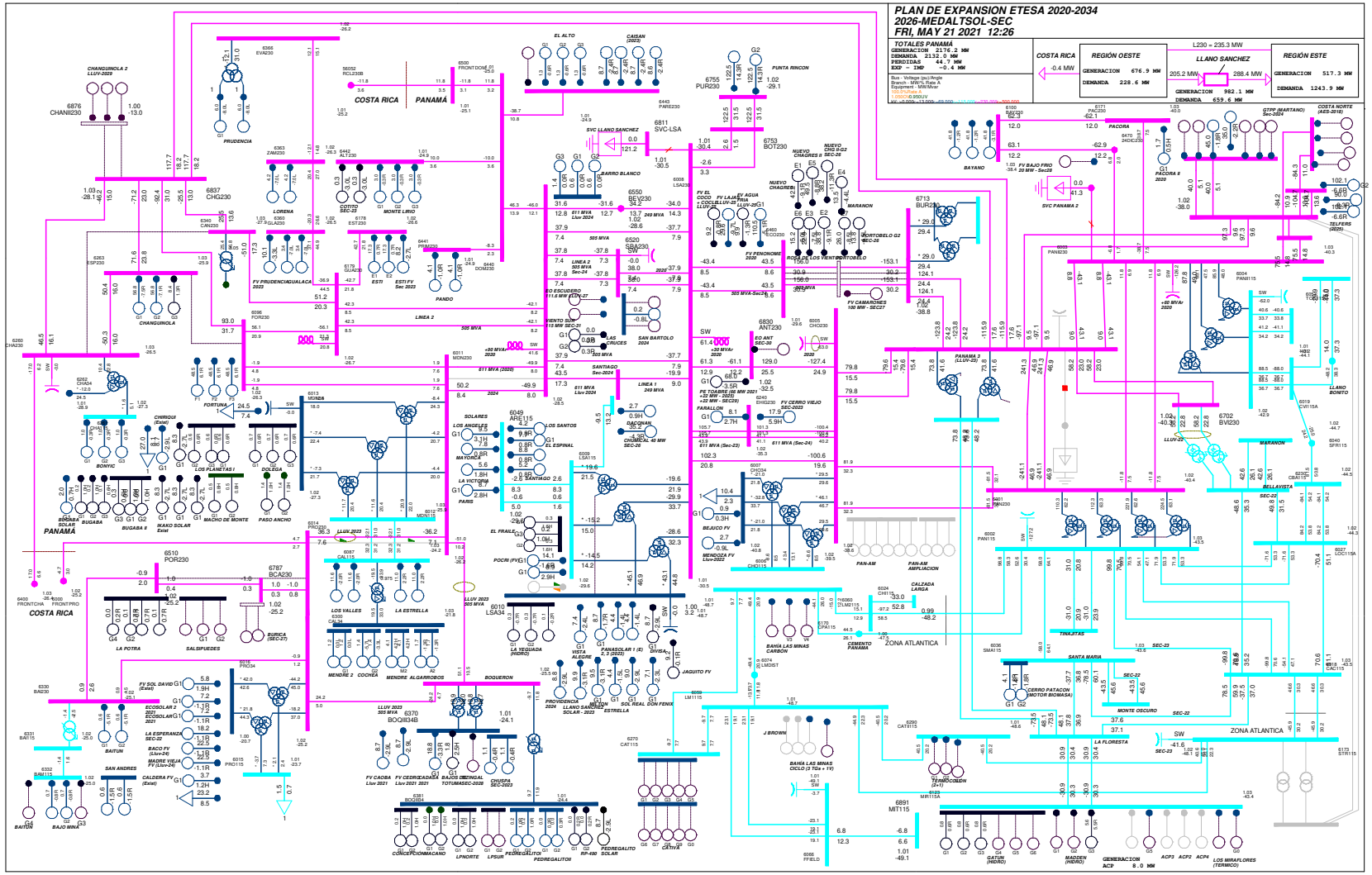

Gráfico 18. Escenario 11-2026-MedAltSol-Sec. Flujo con red completa

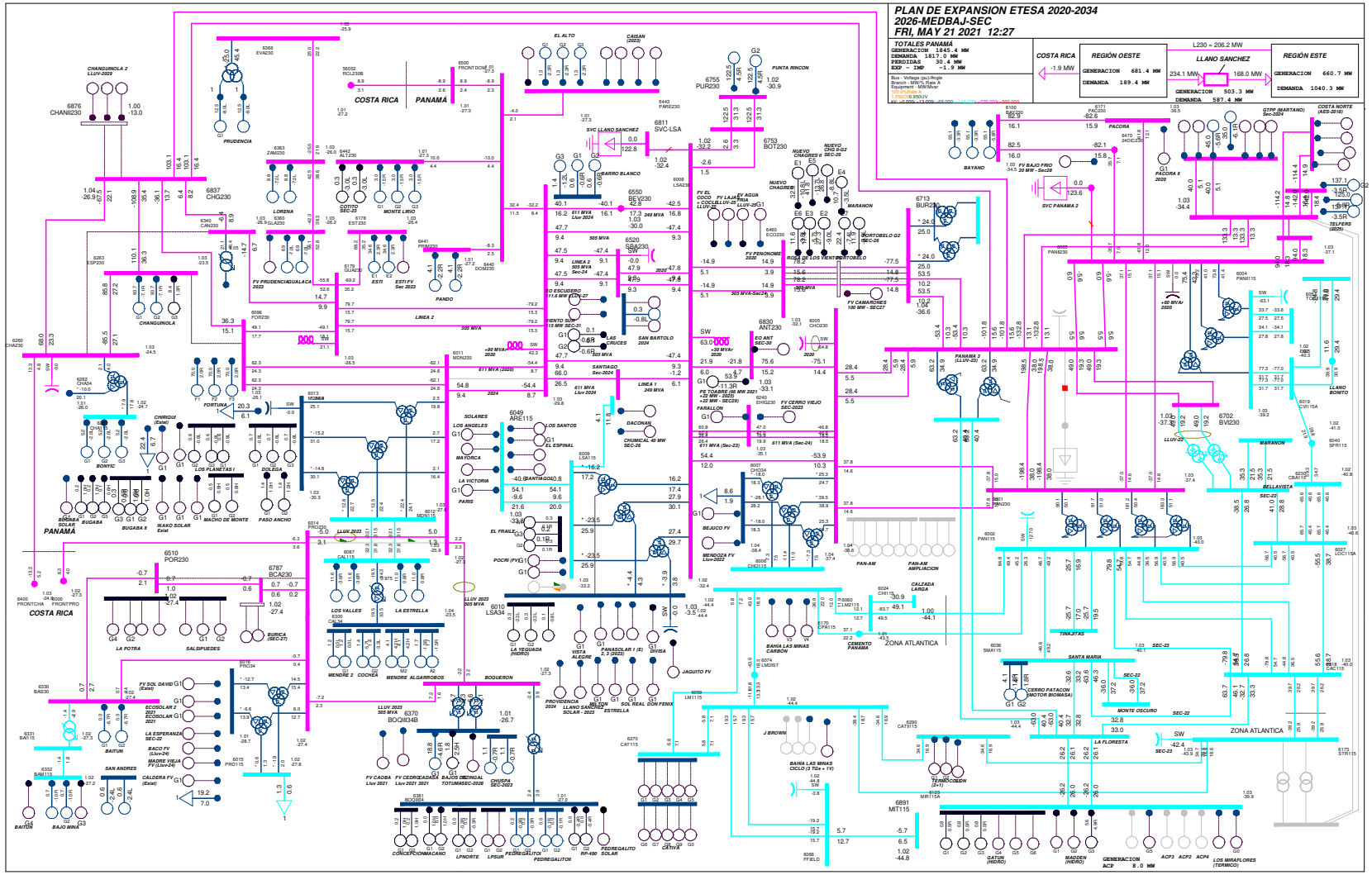

Gráfico 19. Escenario 11-2026-MedBaj-Sec. Flujo con red completa

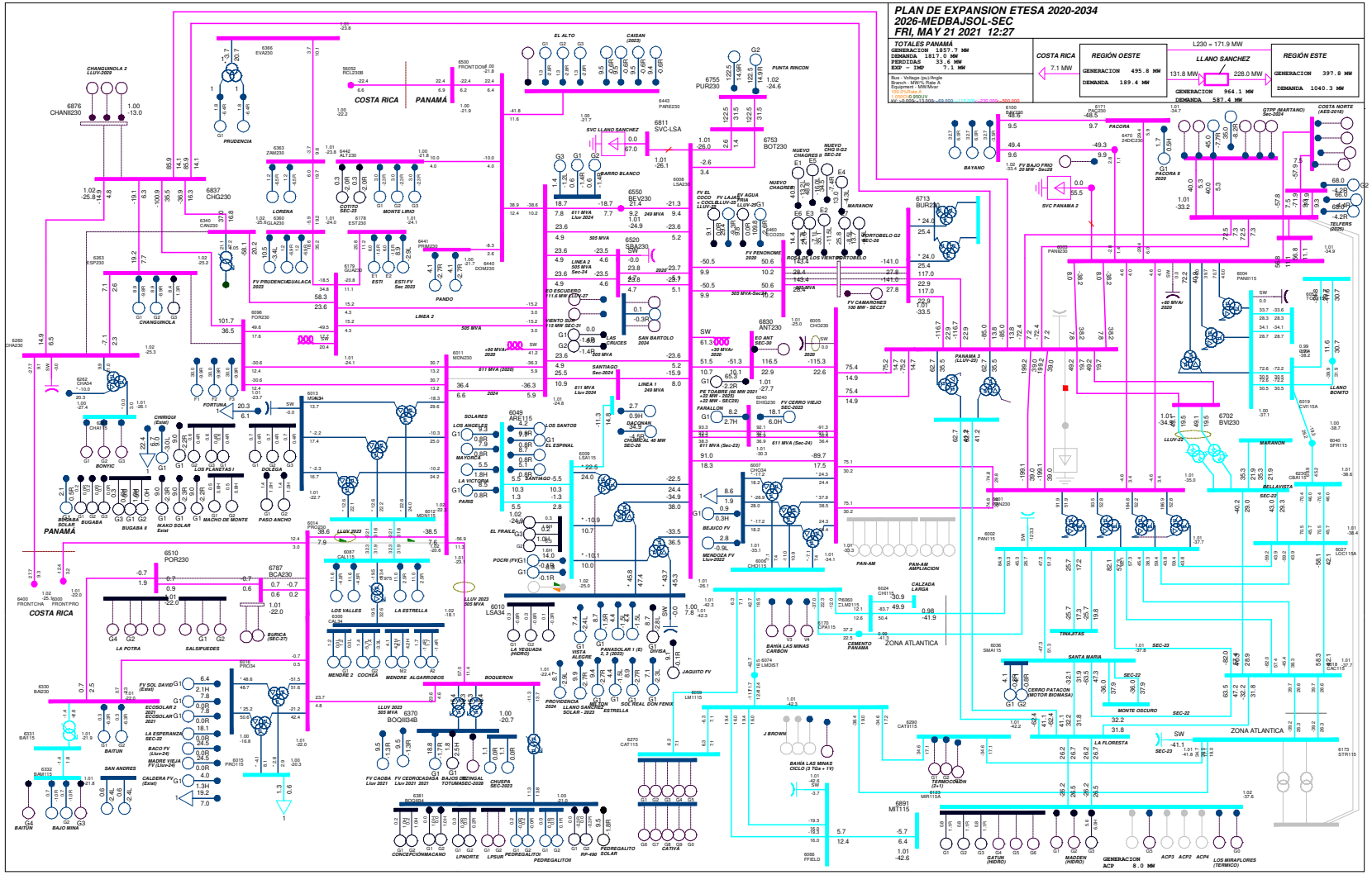

Gráfico 20. Escenario 11-2026-MedBajSol-Sec. Flujo con red completa

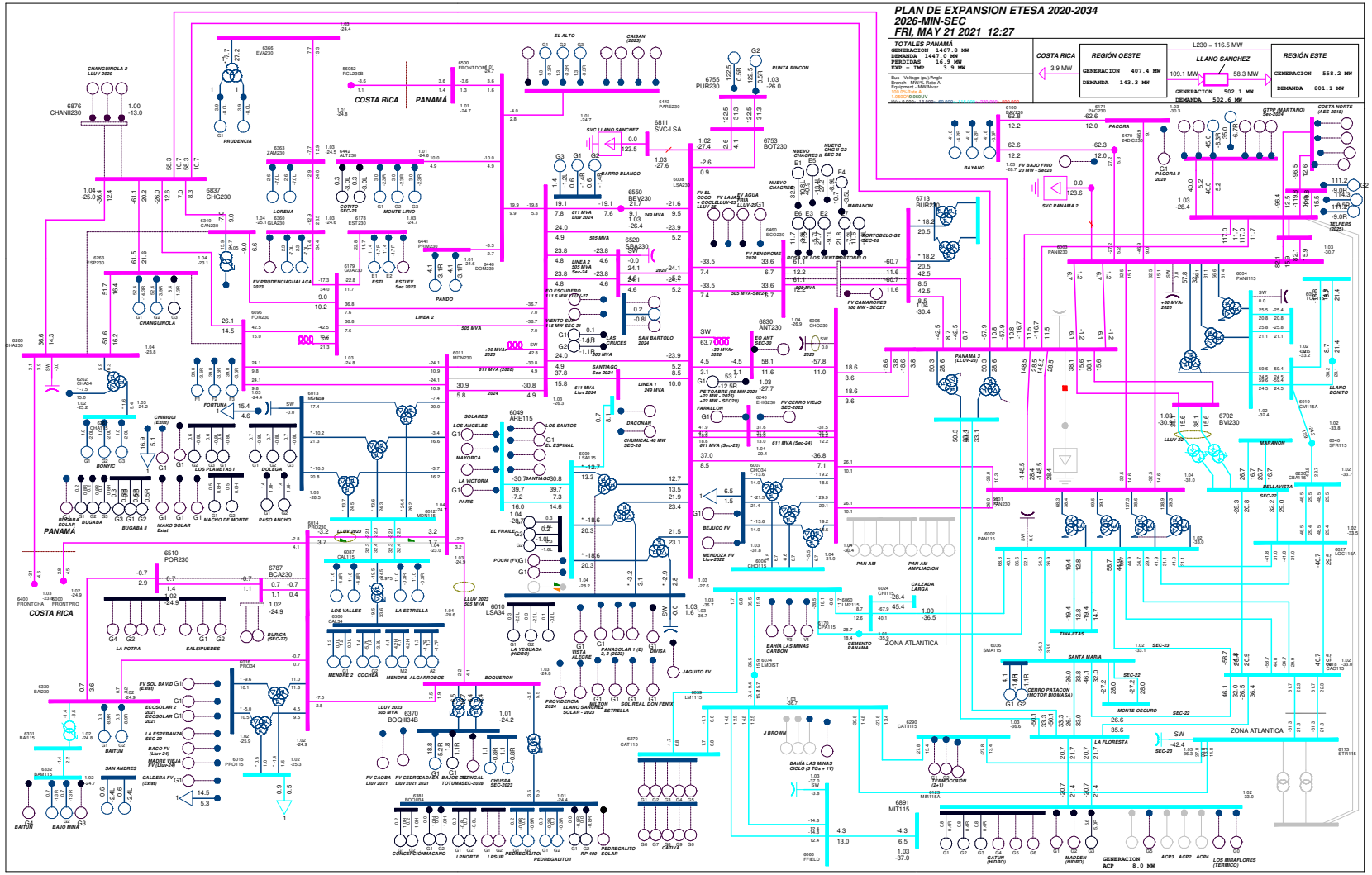

Gráfico 21. Escenario 11-2026-Min-Sec. Flujo con red completa

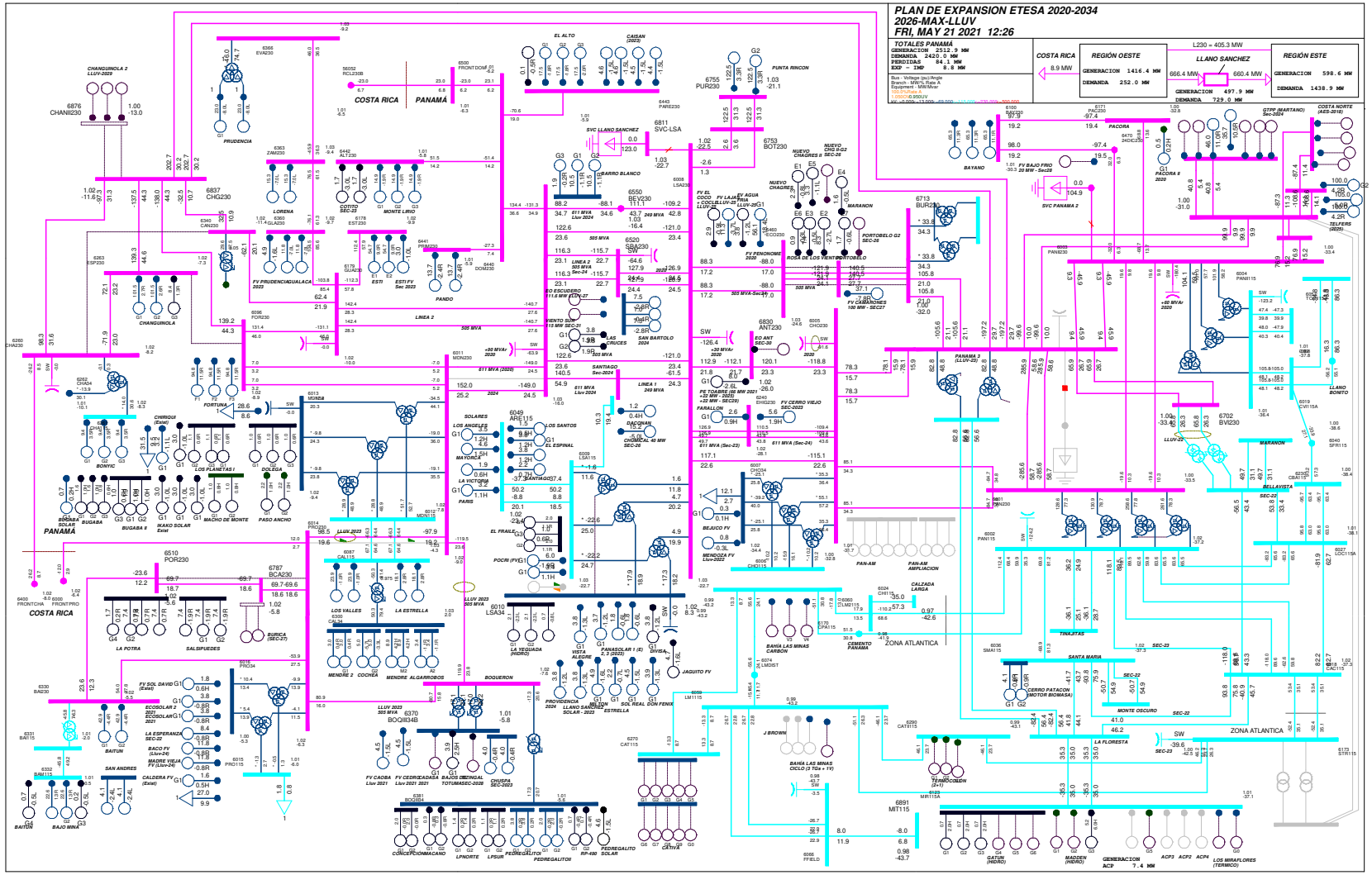

Gráfico 22. Escenario 12-2026-Max-Lluv. Flujo con red completa

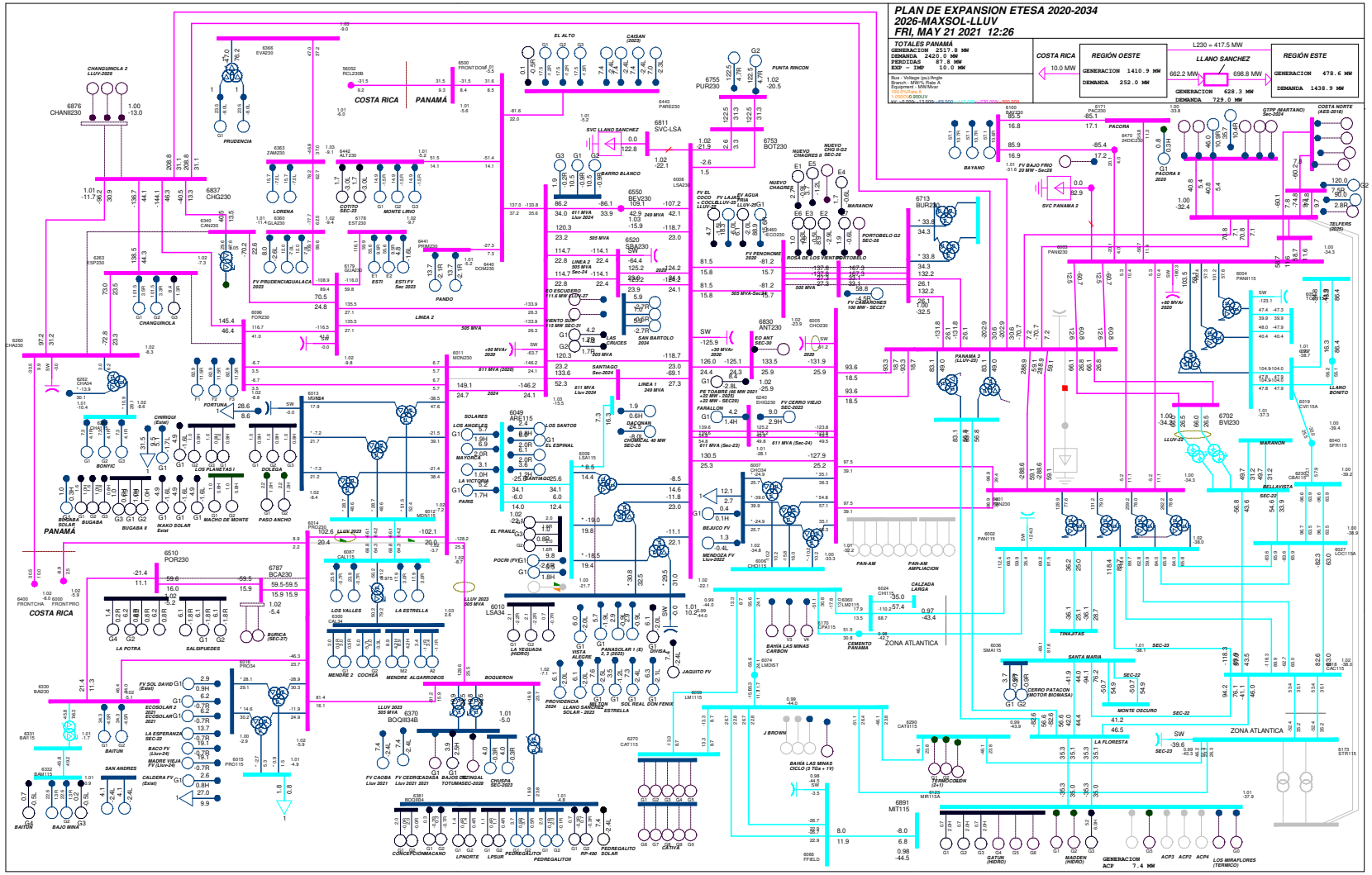

Gráfico 23. Escenario 12-2026-MaxSol-Lluv. Flujo con red completa

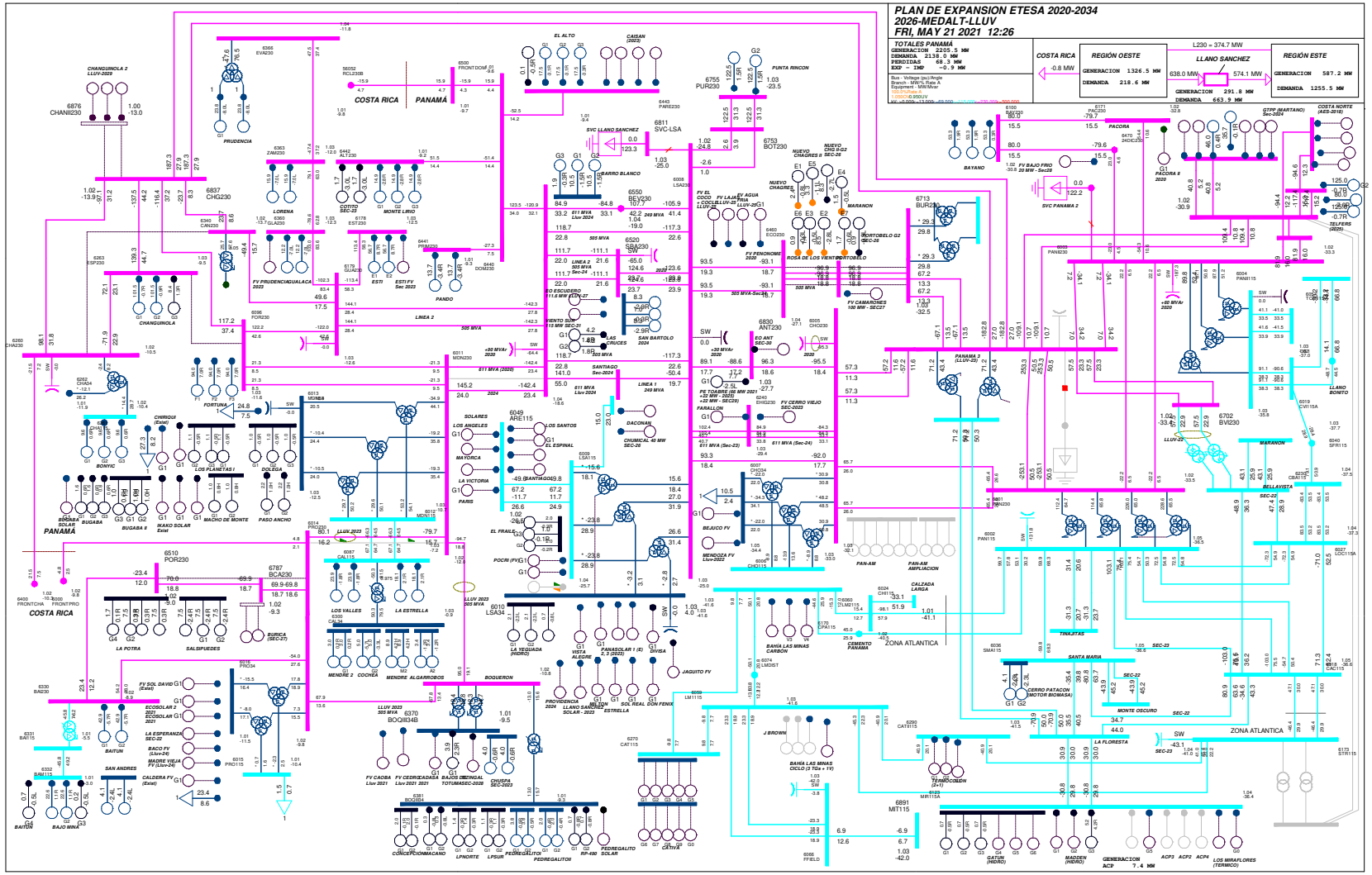

Gráfico 24. Escenario 12-2026-MedAlt-Lluv. Flujo con red completa

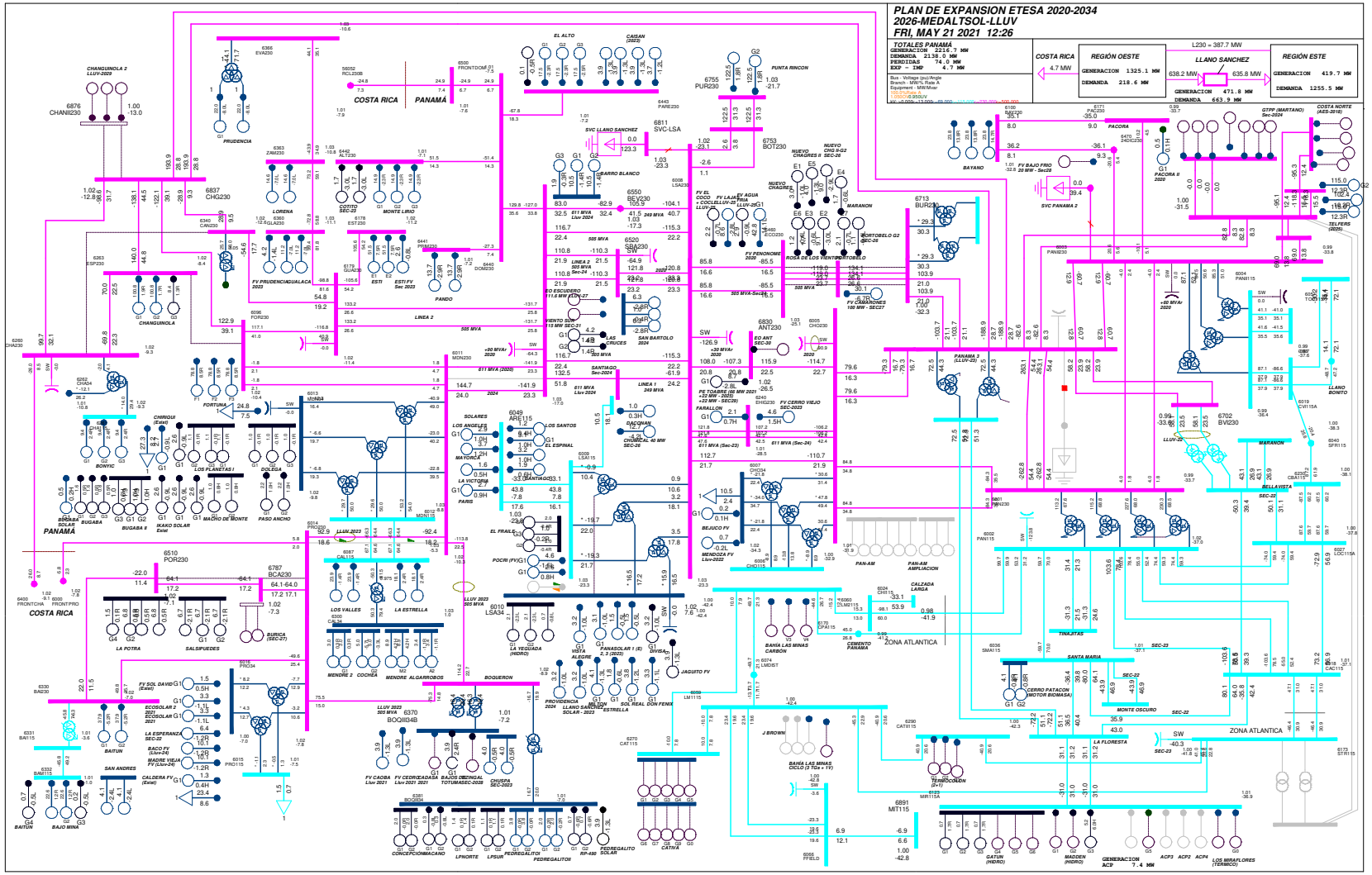

Gráfico 25. Escenario 12-2026-MedAltSol-Lluv. Flujo con red completa

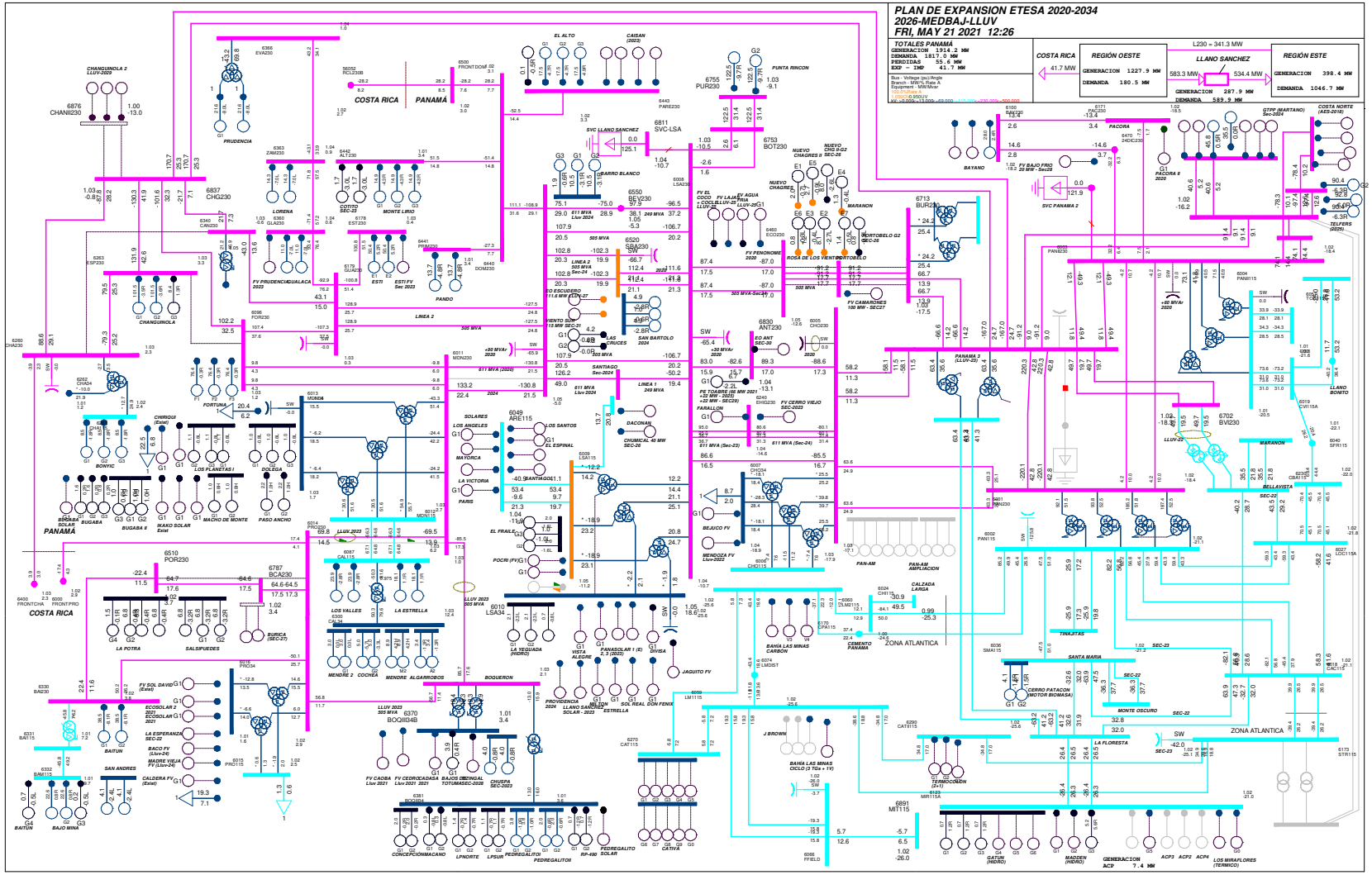

Gráfico 26. Escenario 12-2026-MedBaj-Lluv. Flujo con red completa

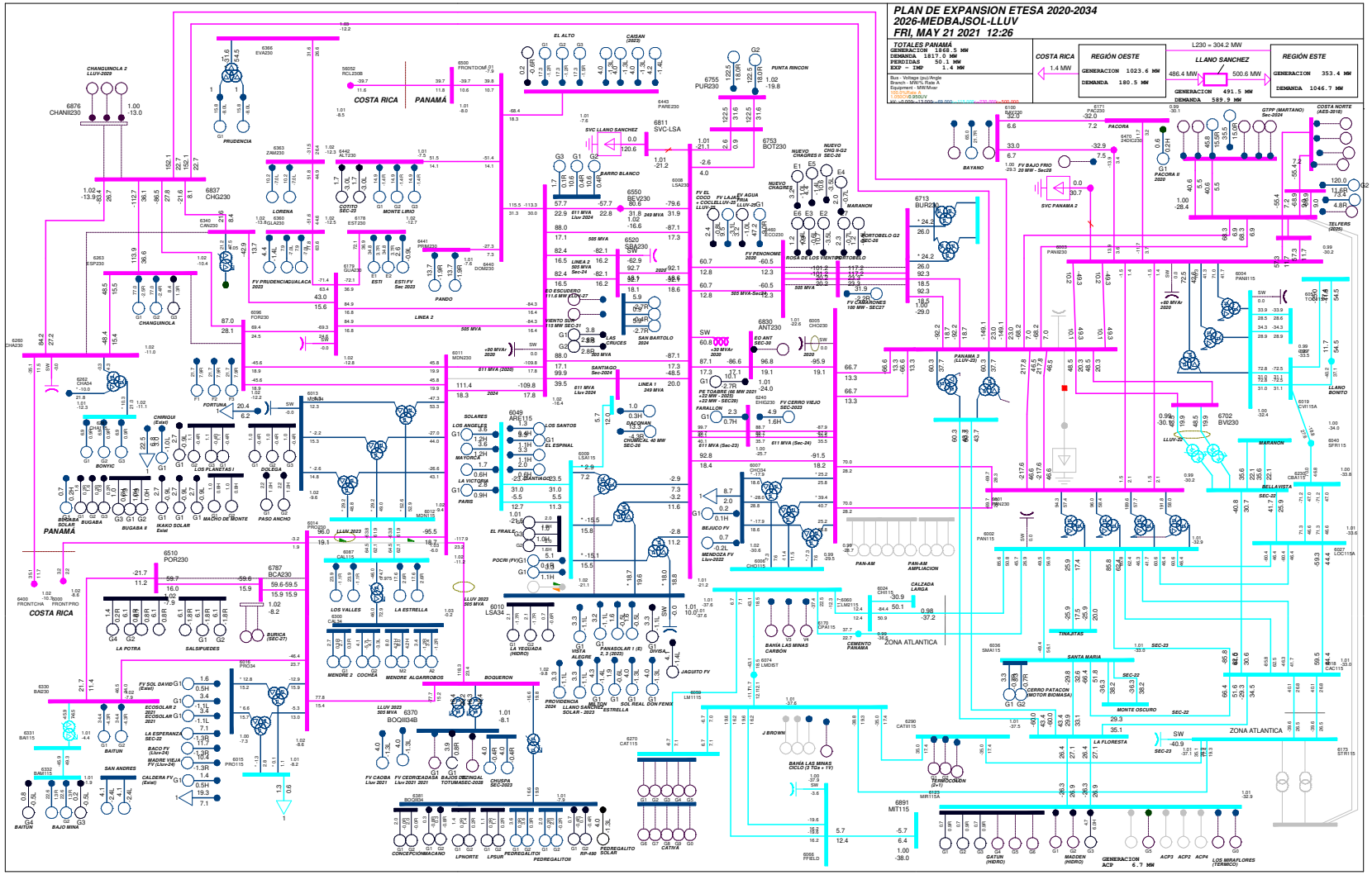

Gráfico 27. Escenario 12-2026-MedBajSol-Lluv. Flujo con red completa

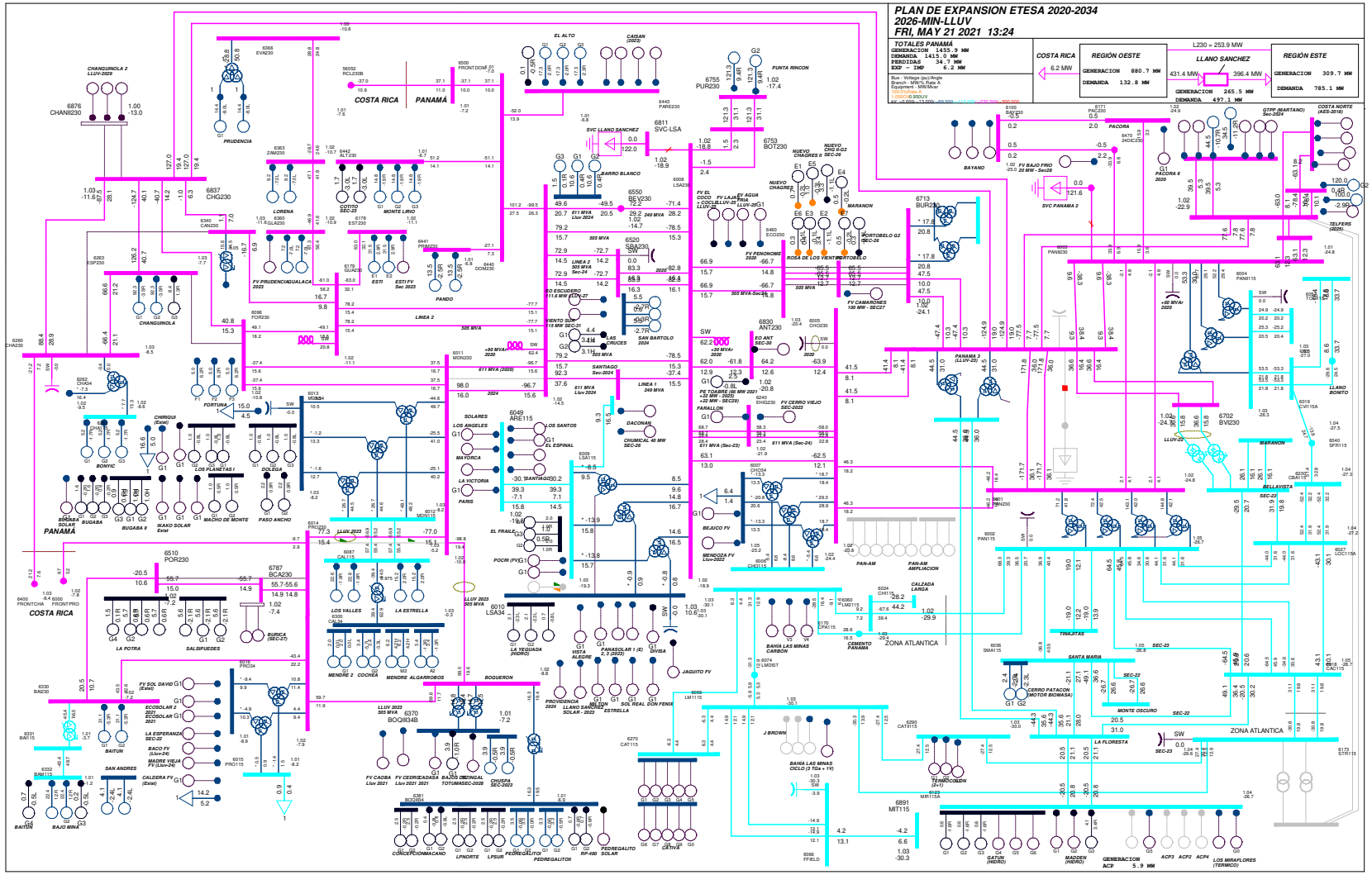

Gráfico 28. Escenario 12-2026-Min-Lluv. Flujo con red completa

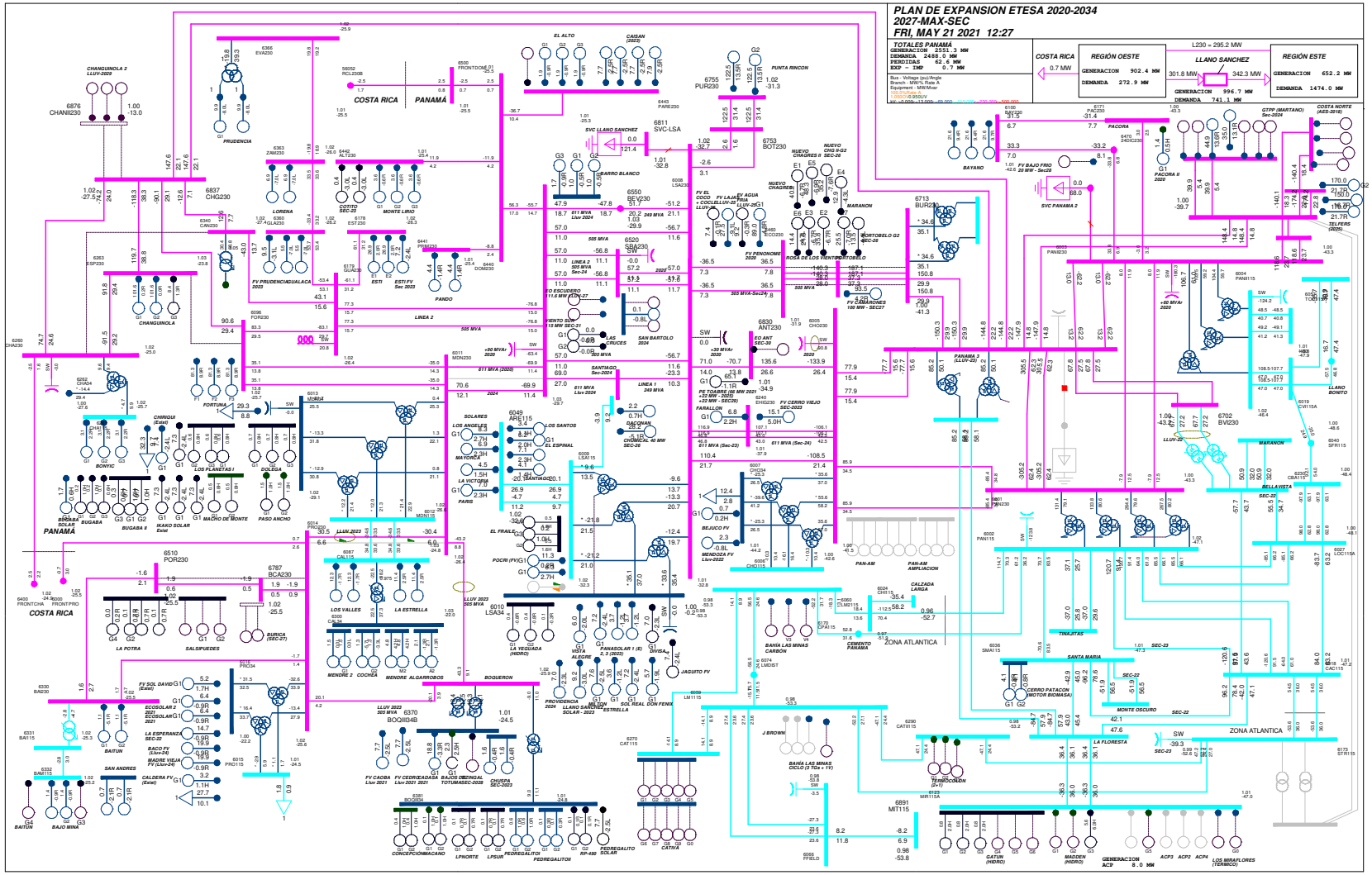

Gráfico 29. Escenario 13-2027-Max-Sec. Flujo con red completa

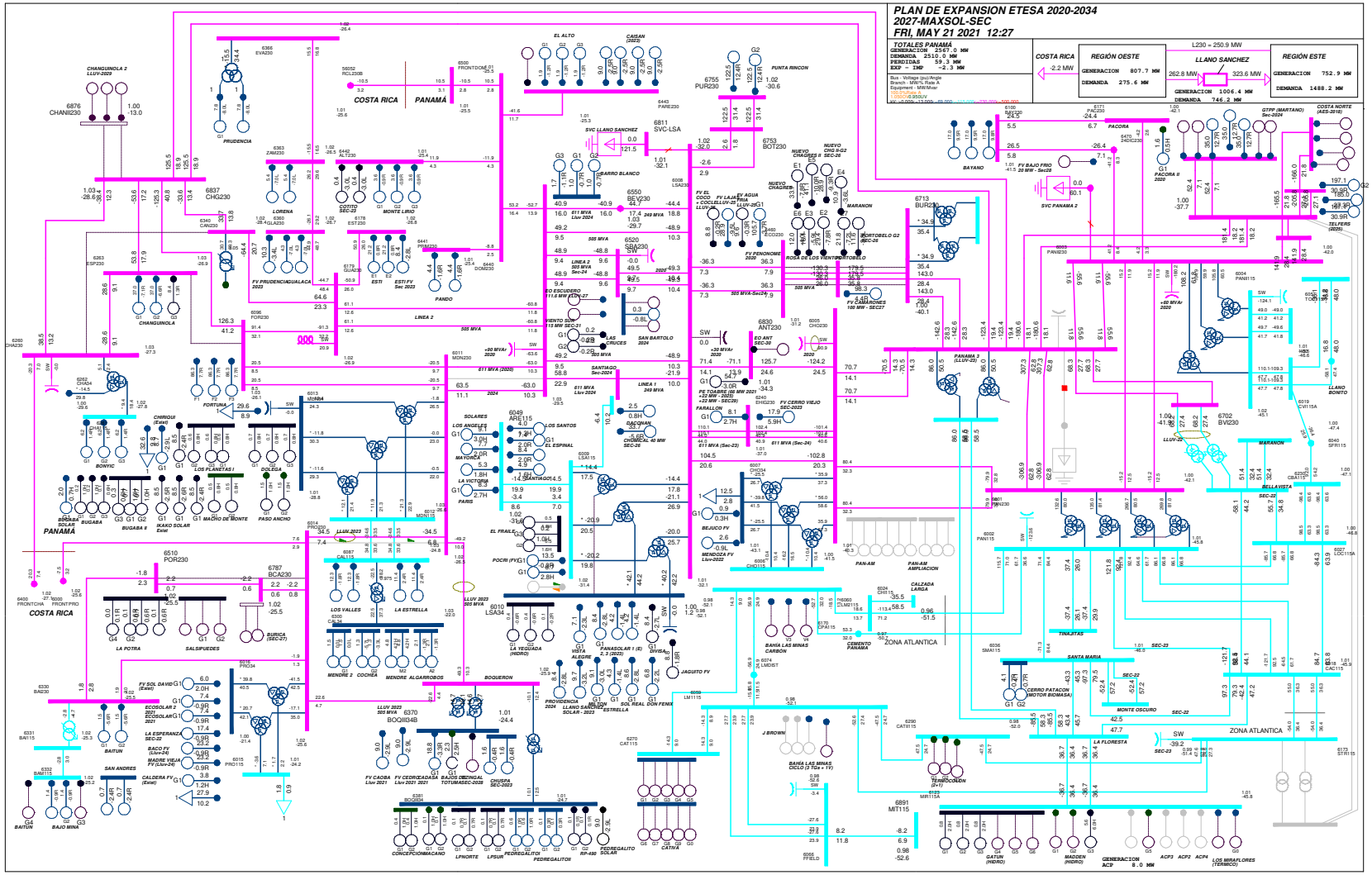

Gráfico 30. Escenario 13-2027-MaxSol-Sec. Flujo con red completa

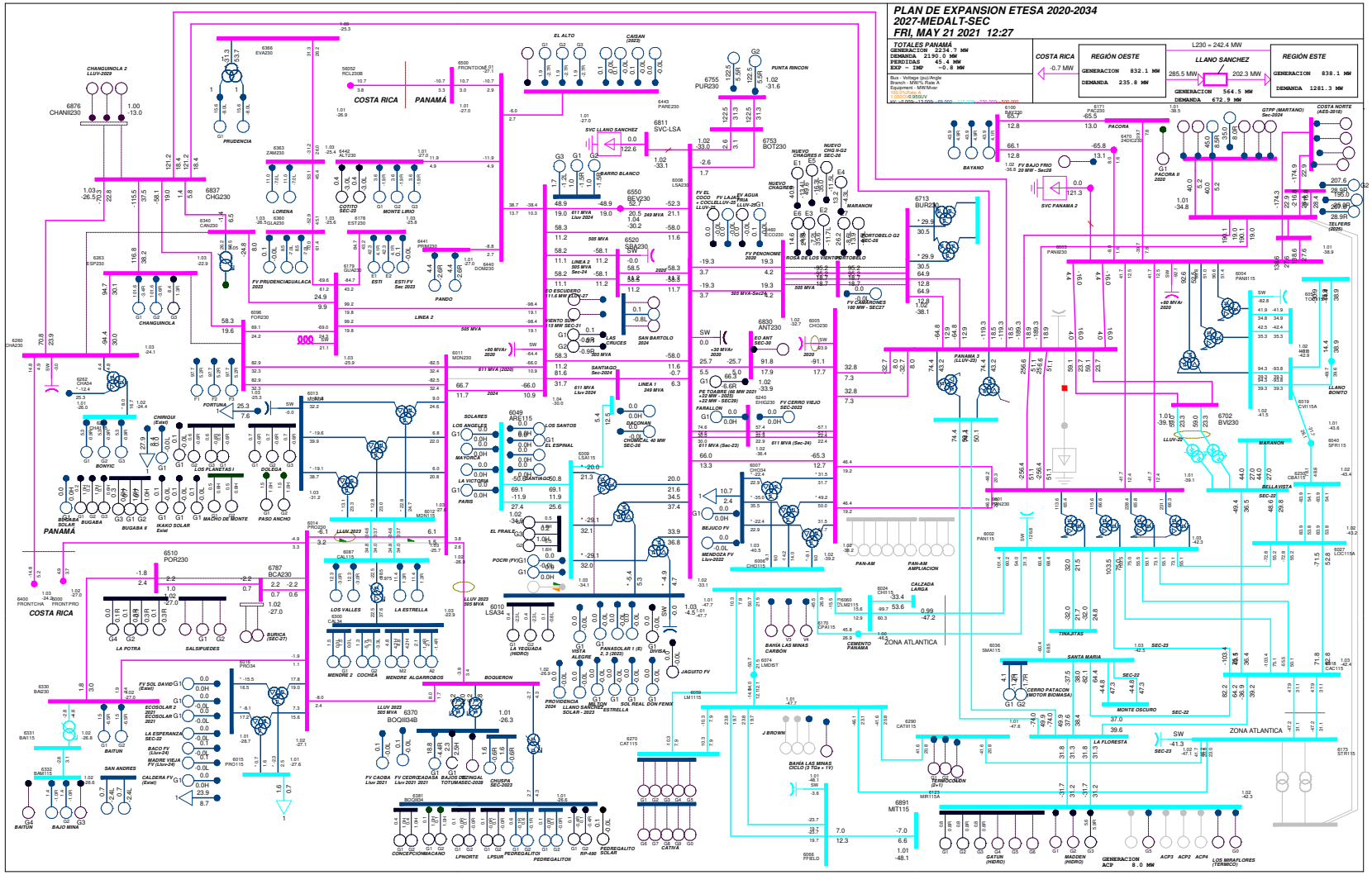

Gráfico 31. Escenario 13-2027-MedAlt-Sec. Flujo con red completa

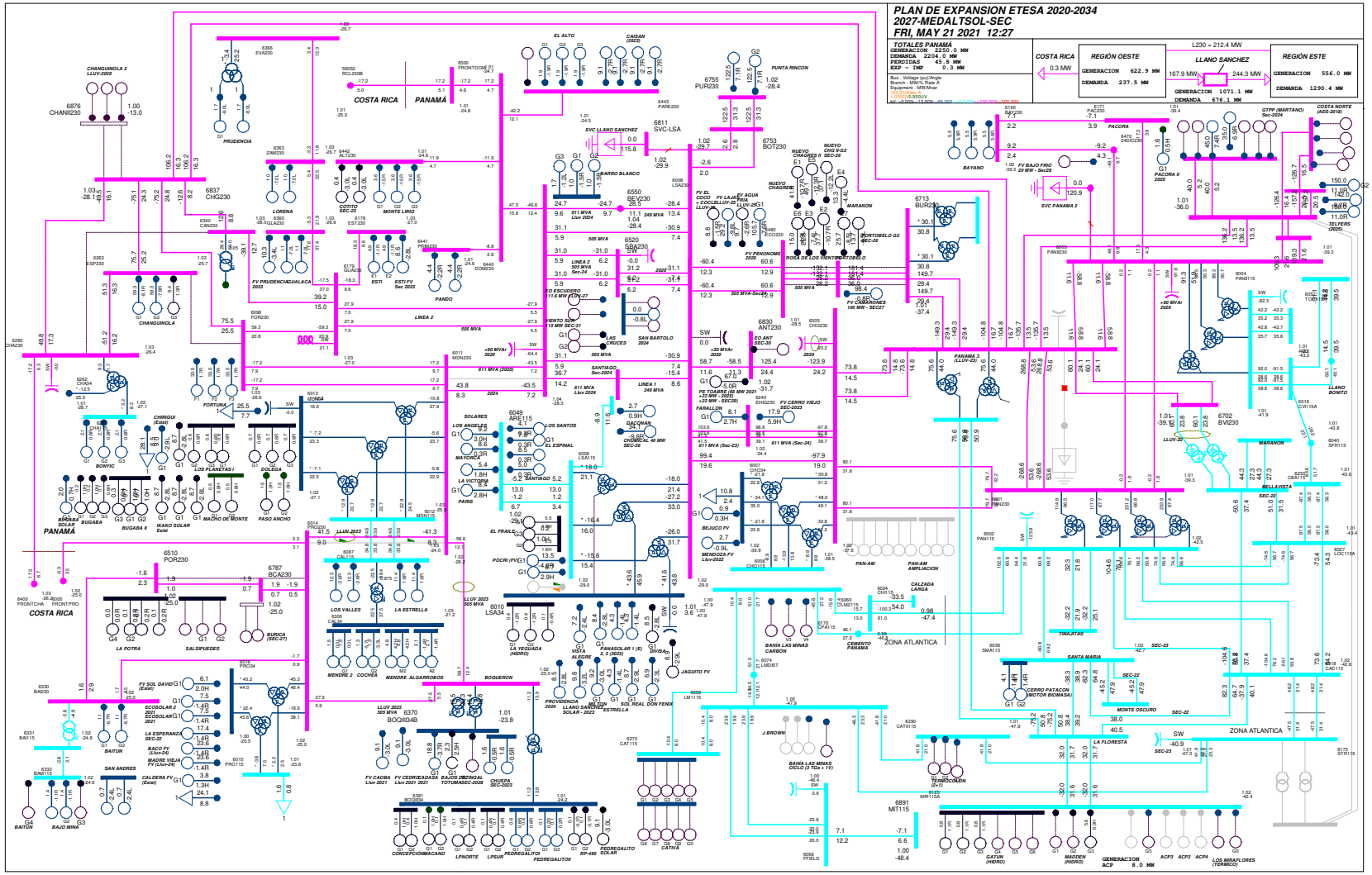

Gráfico 32. Escenario 13-2027-MedAltSol-Sec. Flujo con red completa

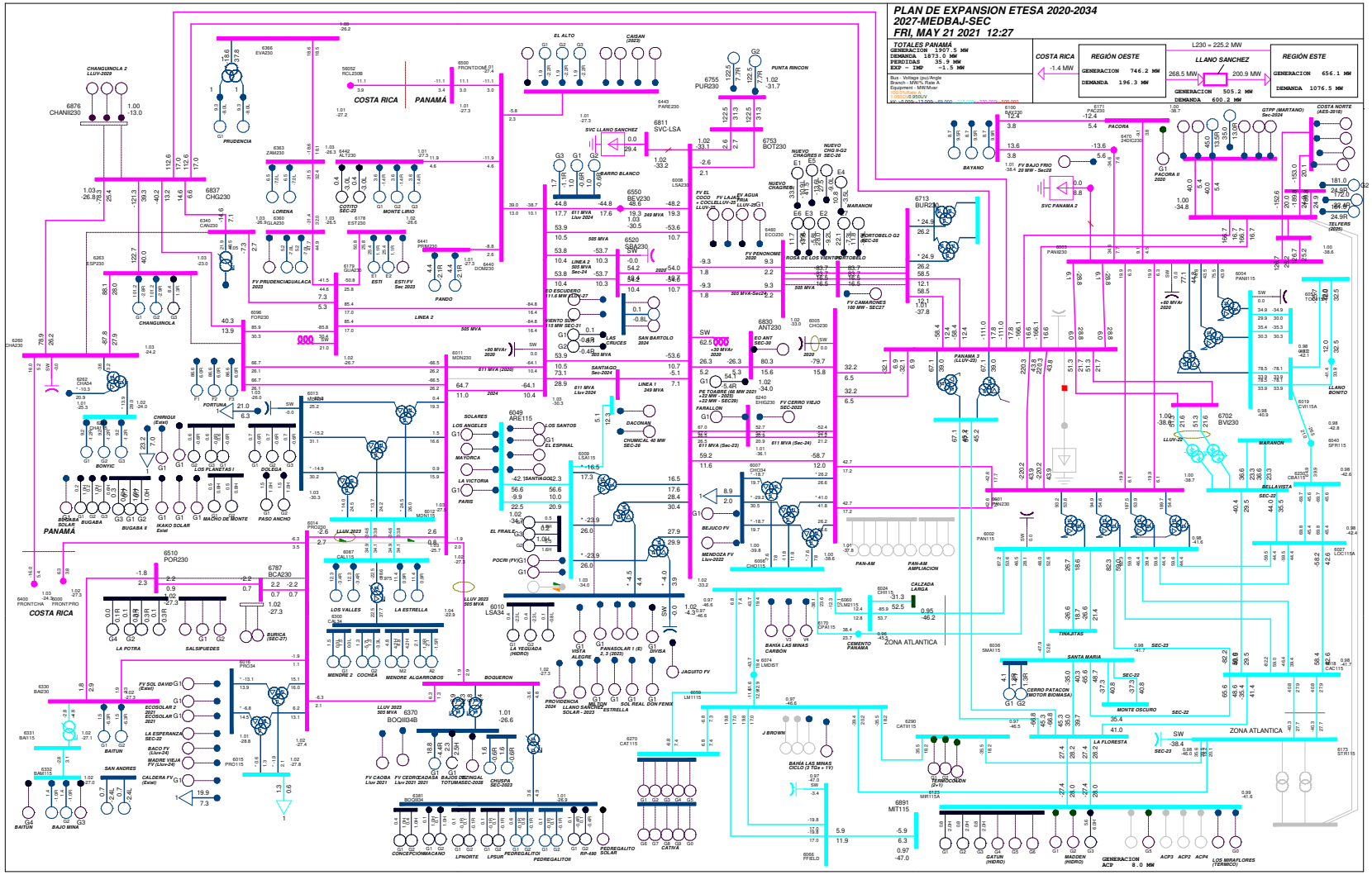

Gráfico 33. Escenario 13-2027-MedBaj-Sec. Flujo con red completa

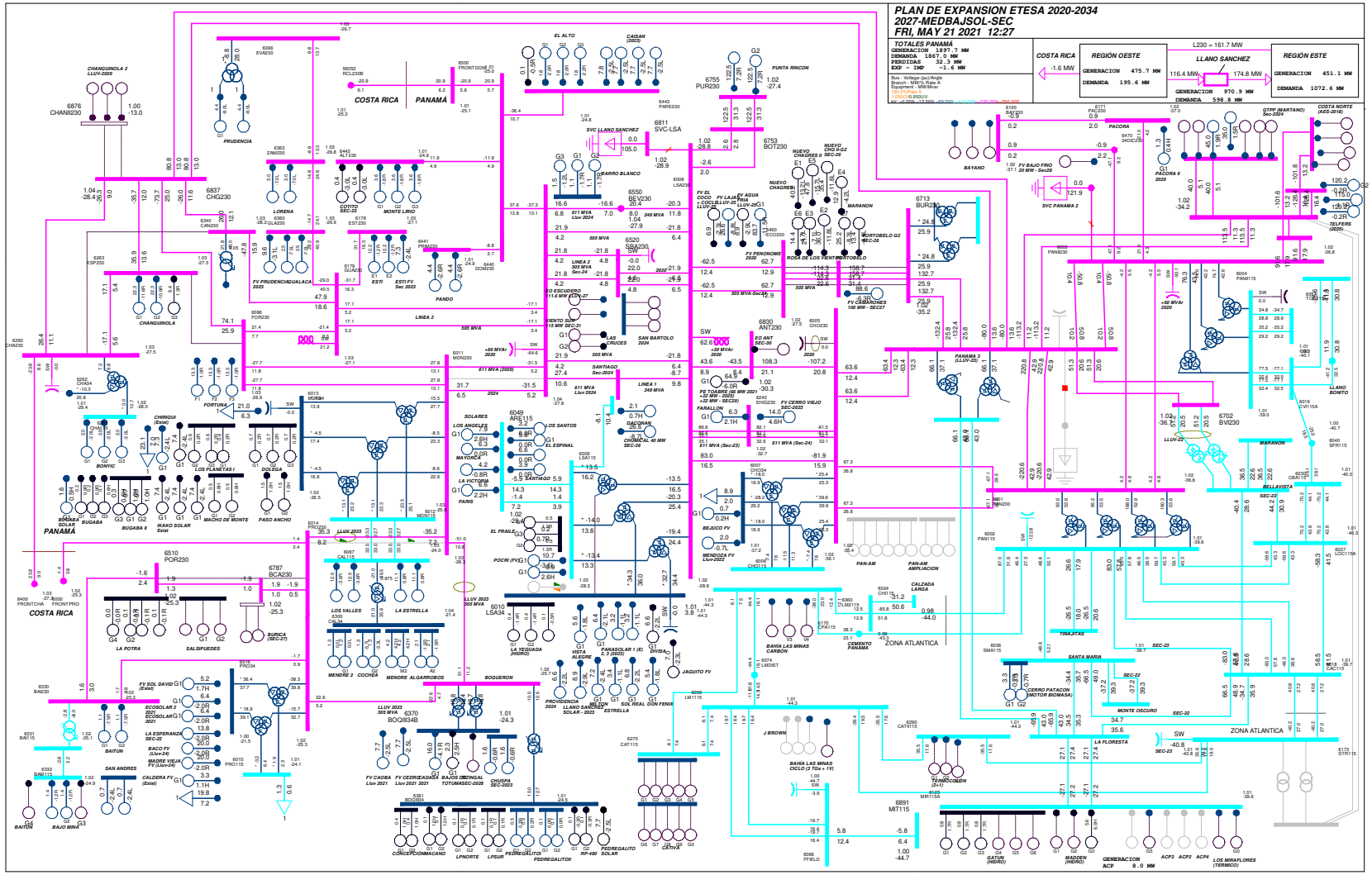

Gráfico 34. Escenario 13-2027-MedBajSol-Sec. Flujo con red completa

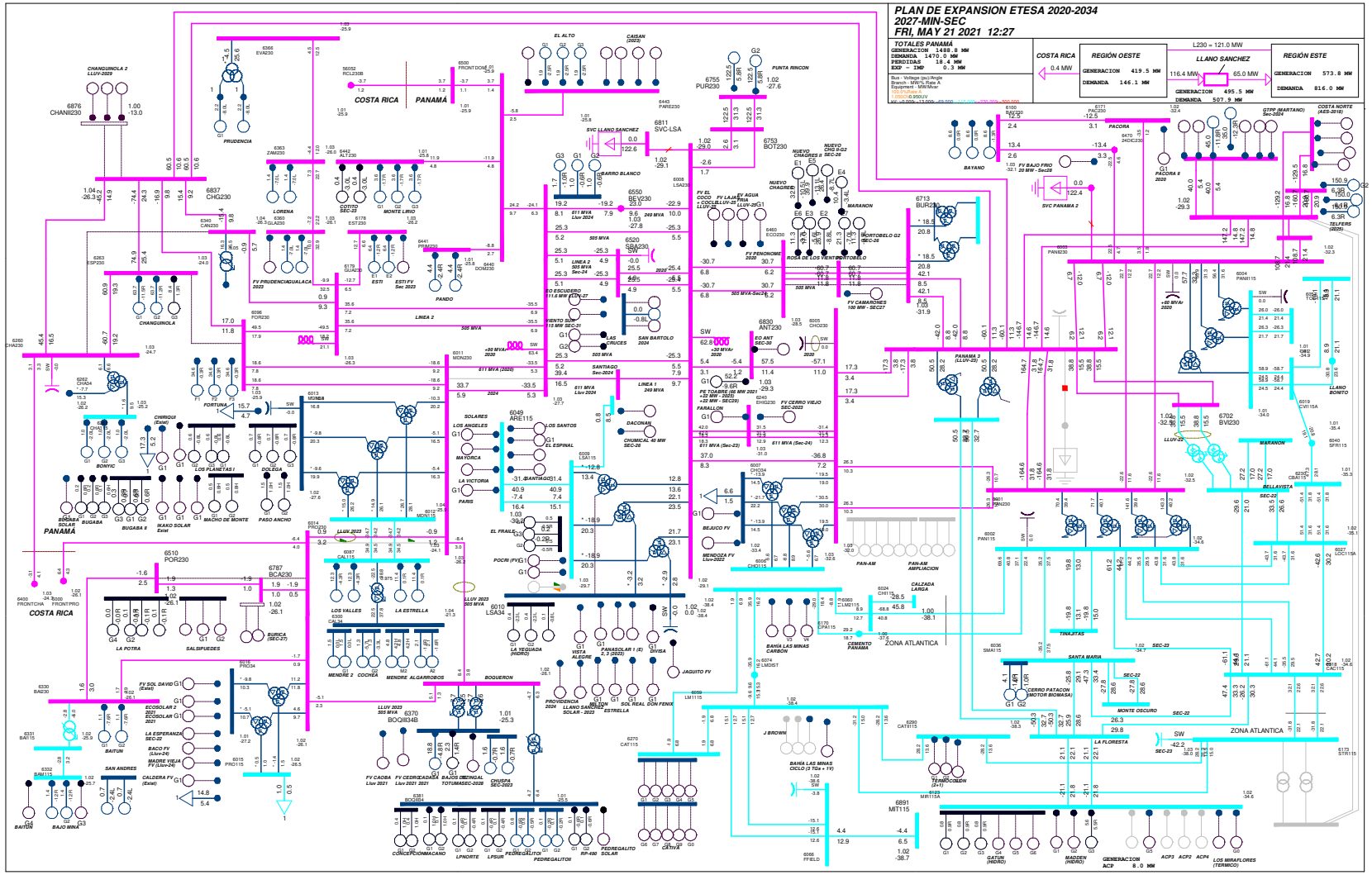

Gráfico 35. Escenario 13-2027-Min-Sec. Flujo con red completa

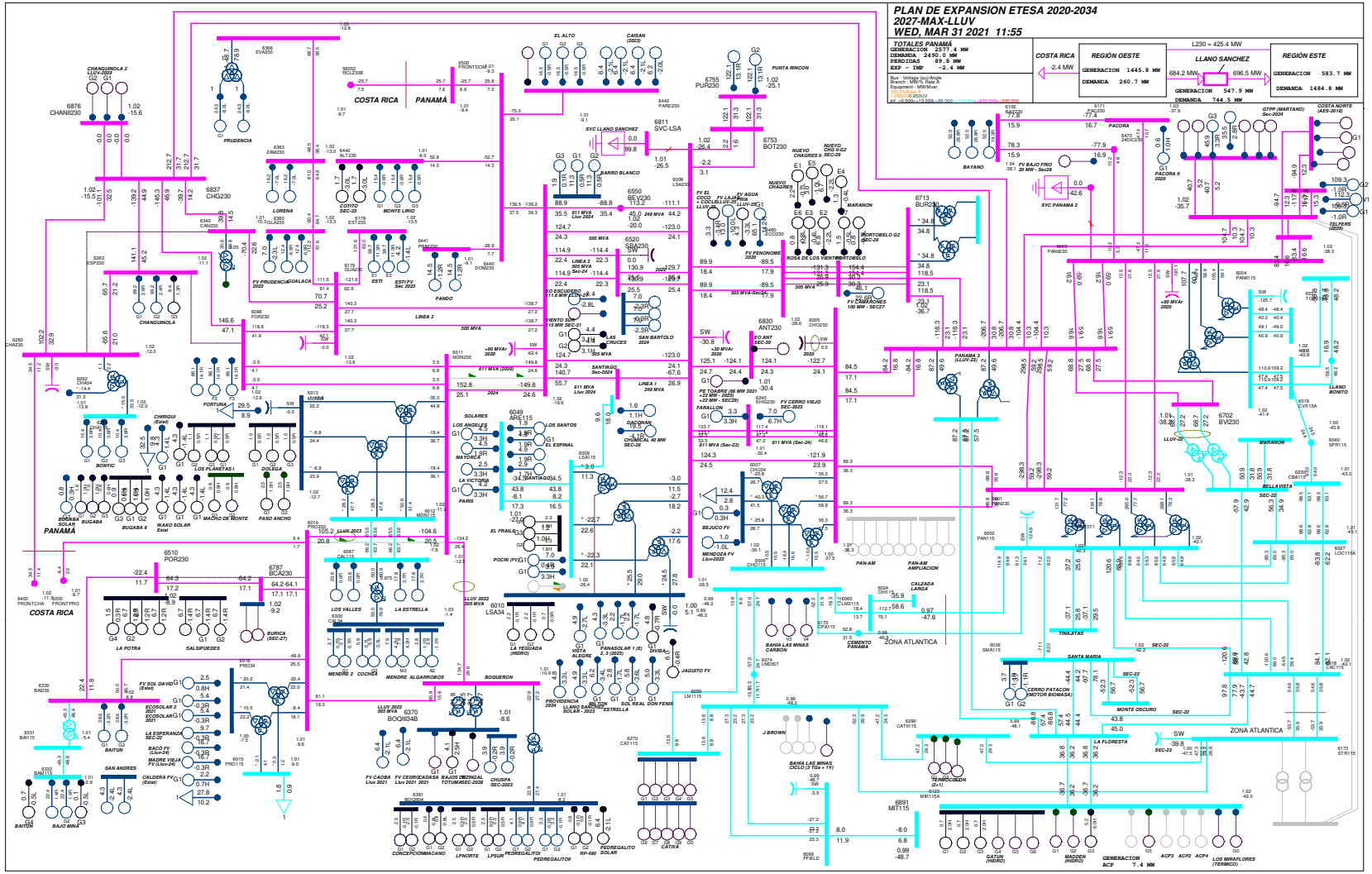

Gráfico 36. Escenario 14-2027-Max-Lluv. Flujo con red completa

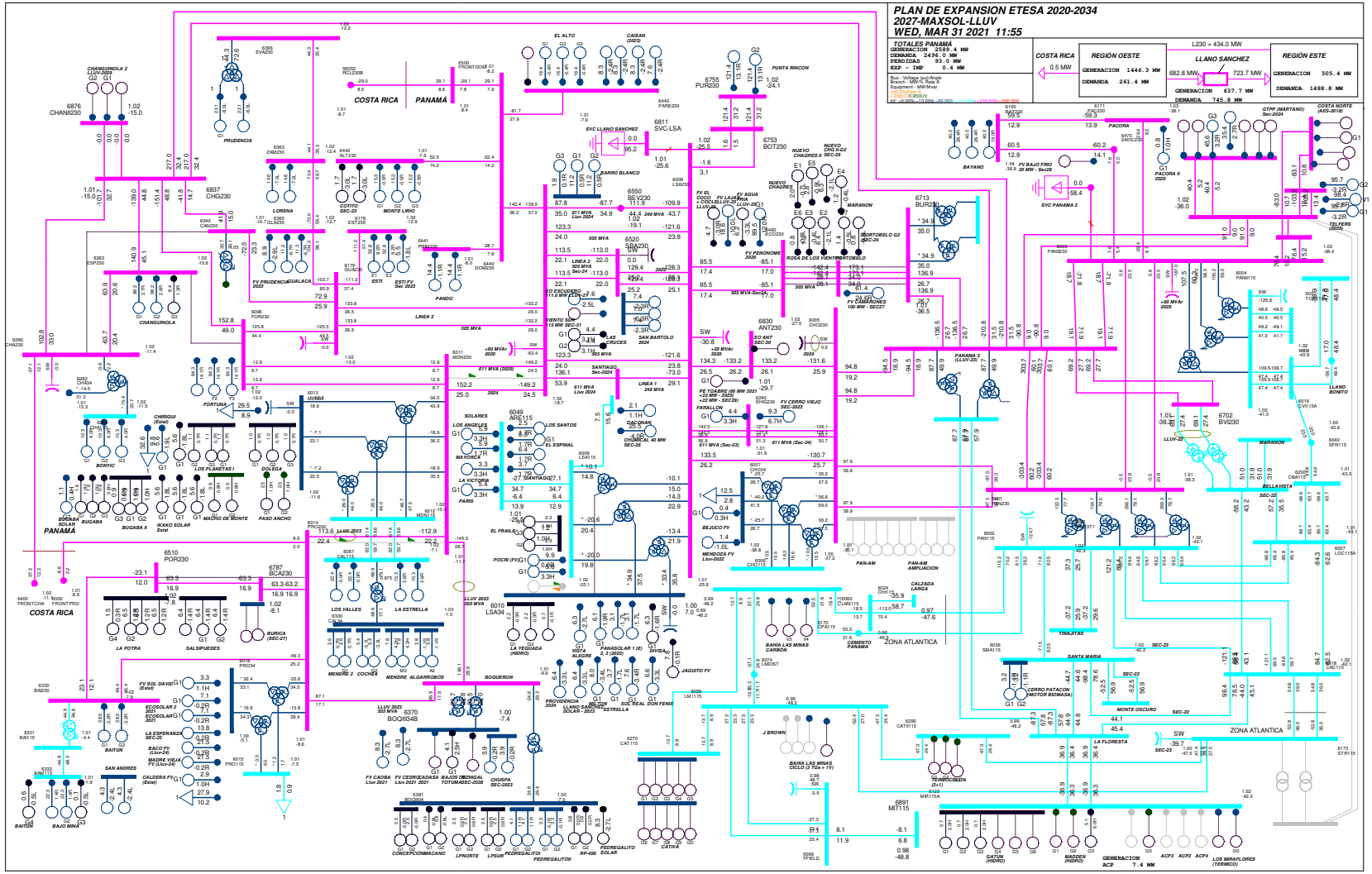

Gráfico 37. Escenario 14-2027-MaxSol-Lluv. Flujo con red completa

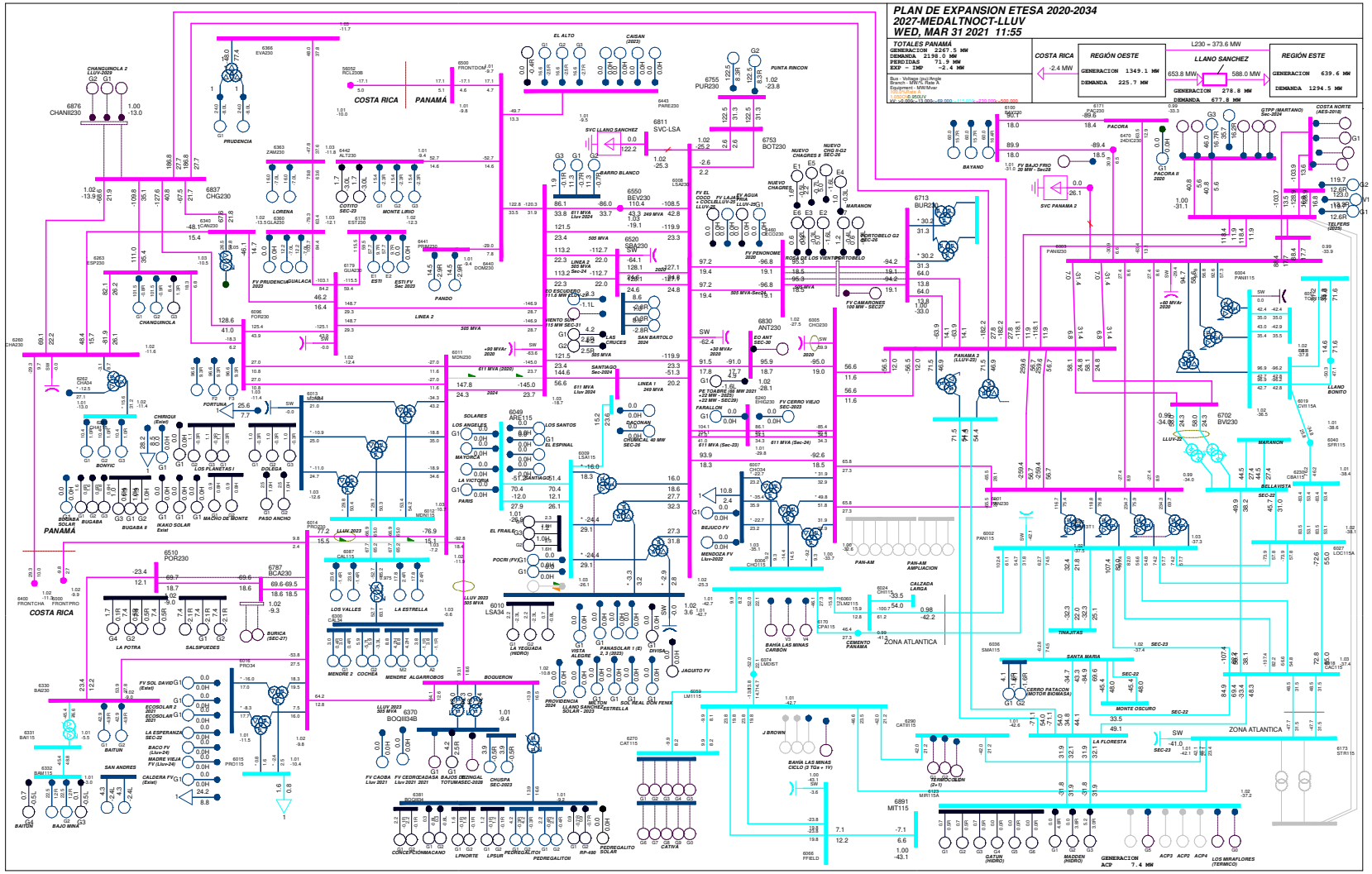

Gráfico 38. Escenario 14-2027-MedAlt-Lluv. Flujo con red completa

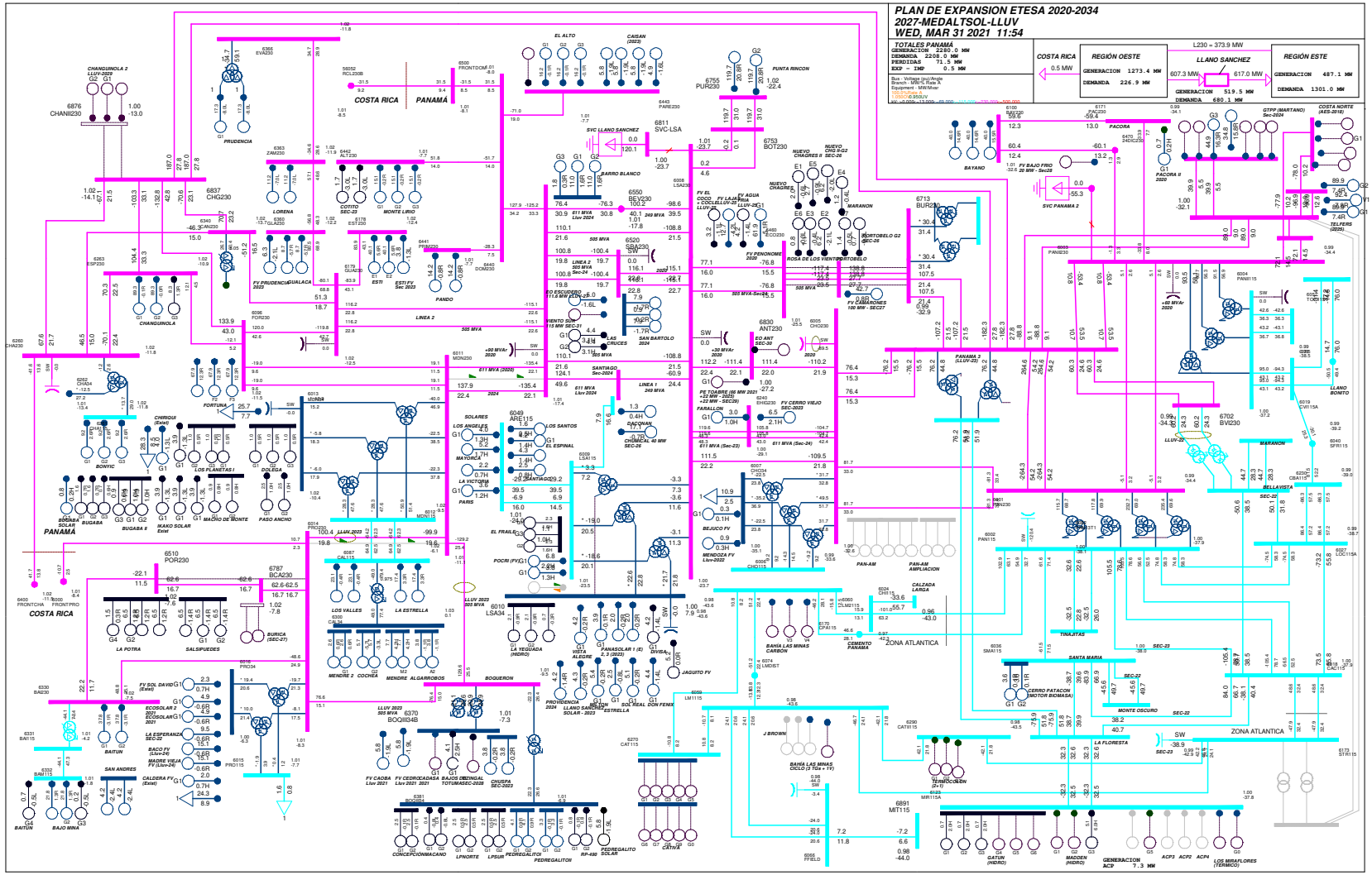

Gráfico 39. Escenario 14-2027-MedAltSol-Lluv. Flujo con red completa

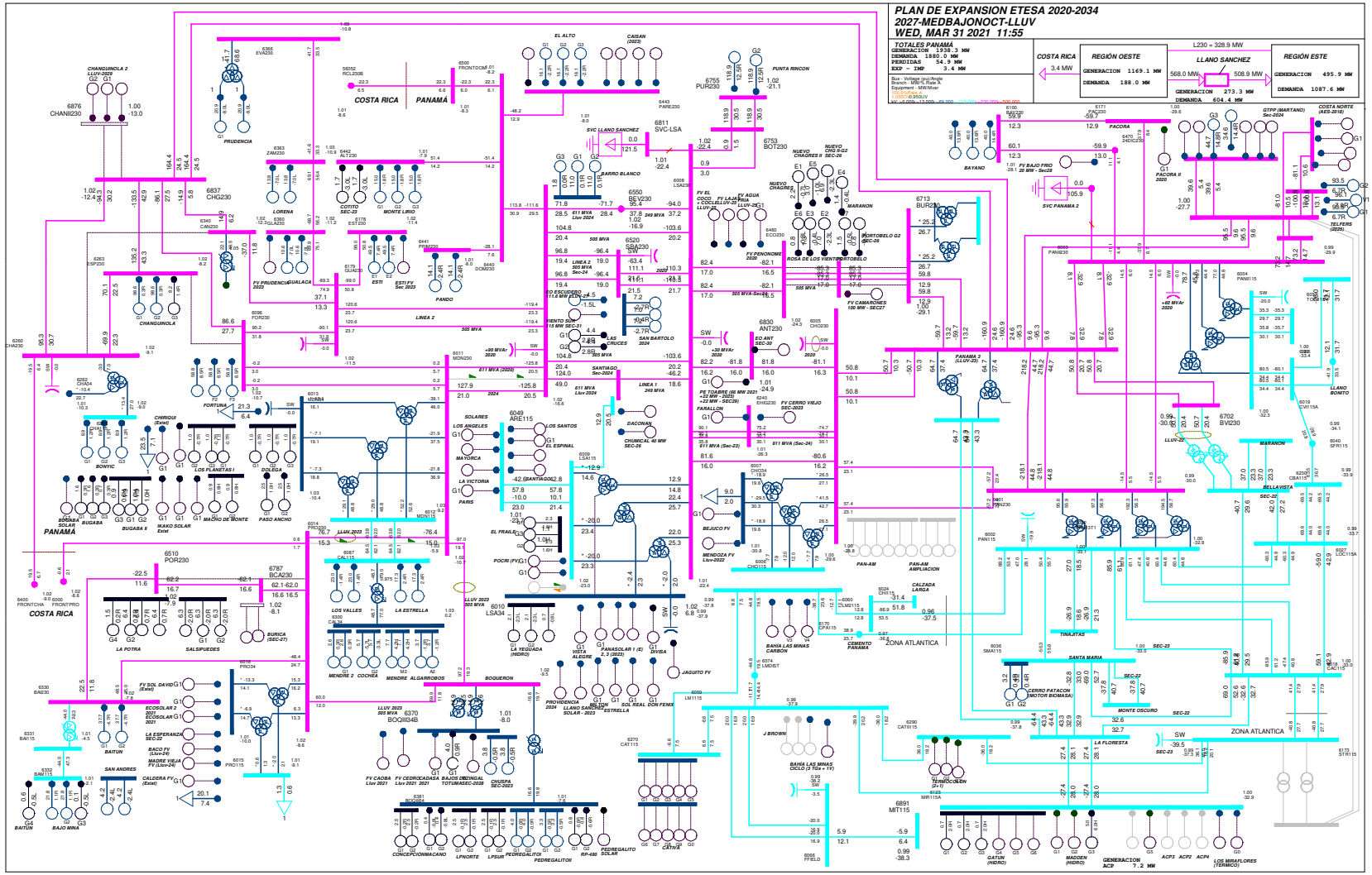

Gráfico 40. Escenario 14-2027-MedBaj-Lluv. Flujo con red completa

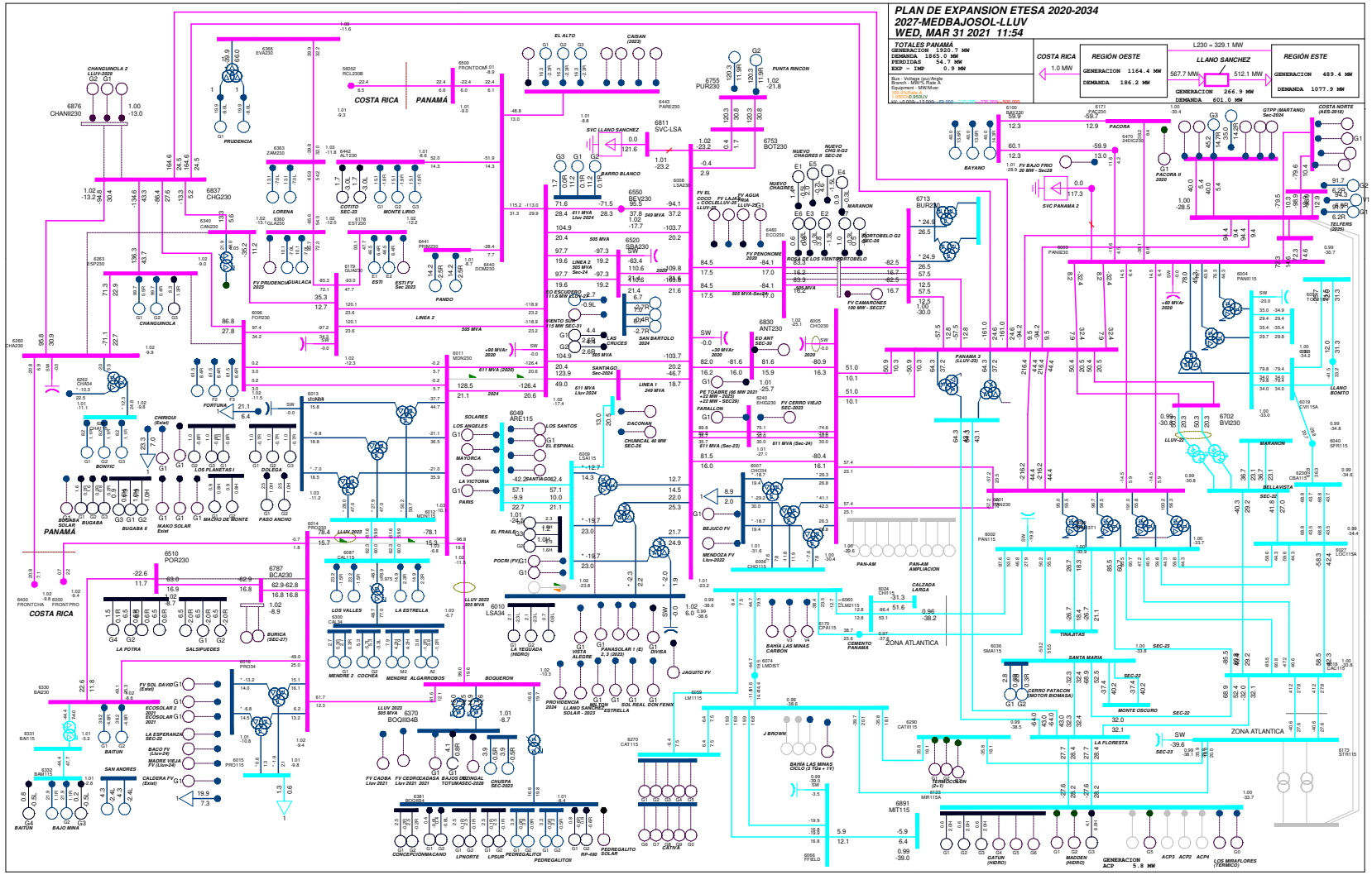

Gráfico 41. Escenario 14-2027-MedBajoSol-Lluv. Flujo con red completa

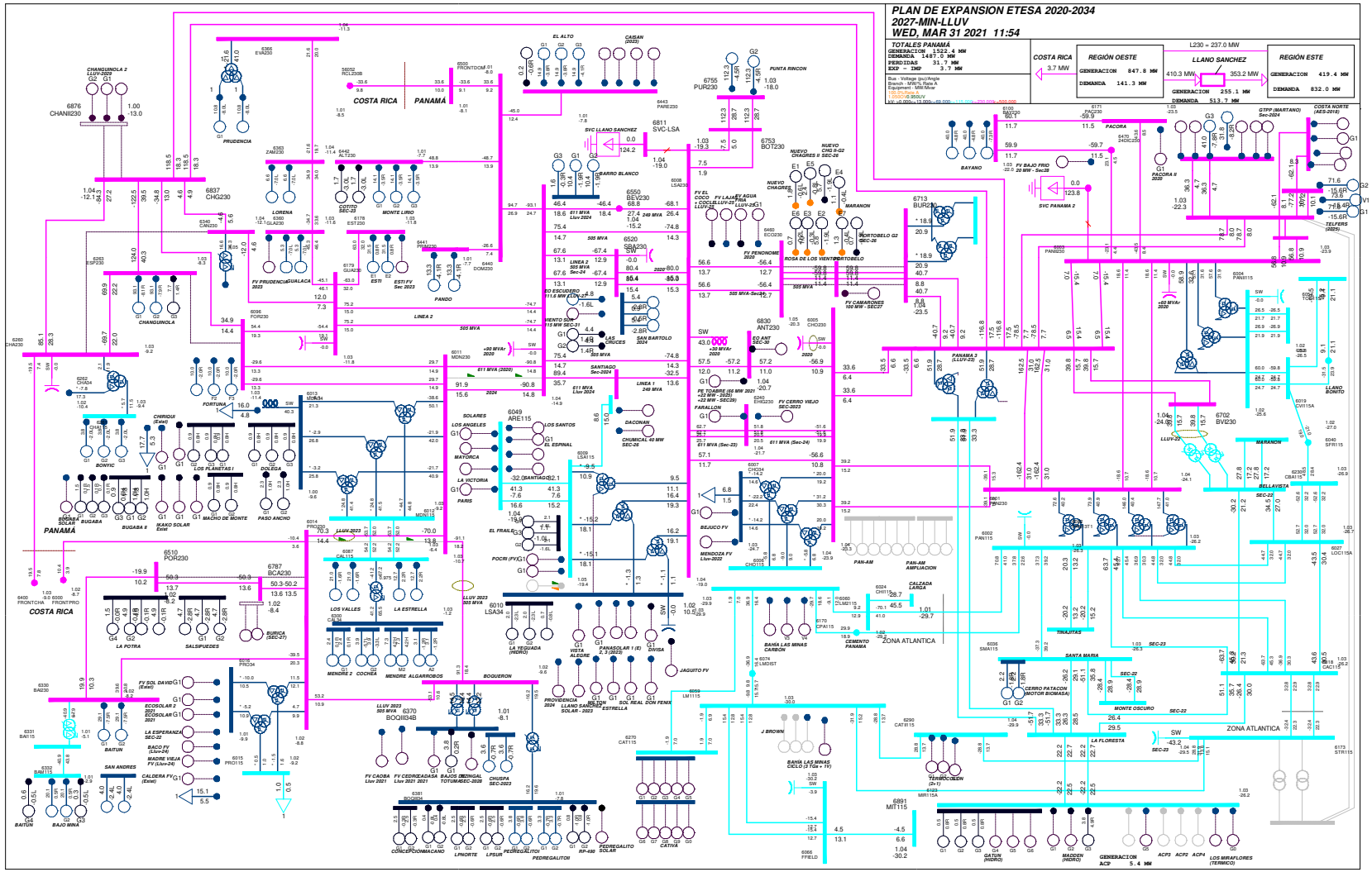

Gráfico 42. Escenario 14-2027-Min-Lluv. Flujo con red completa

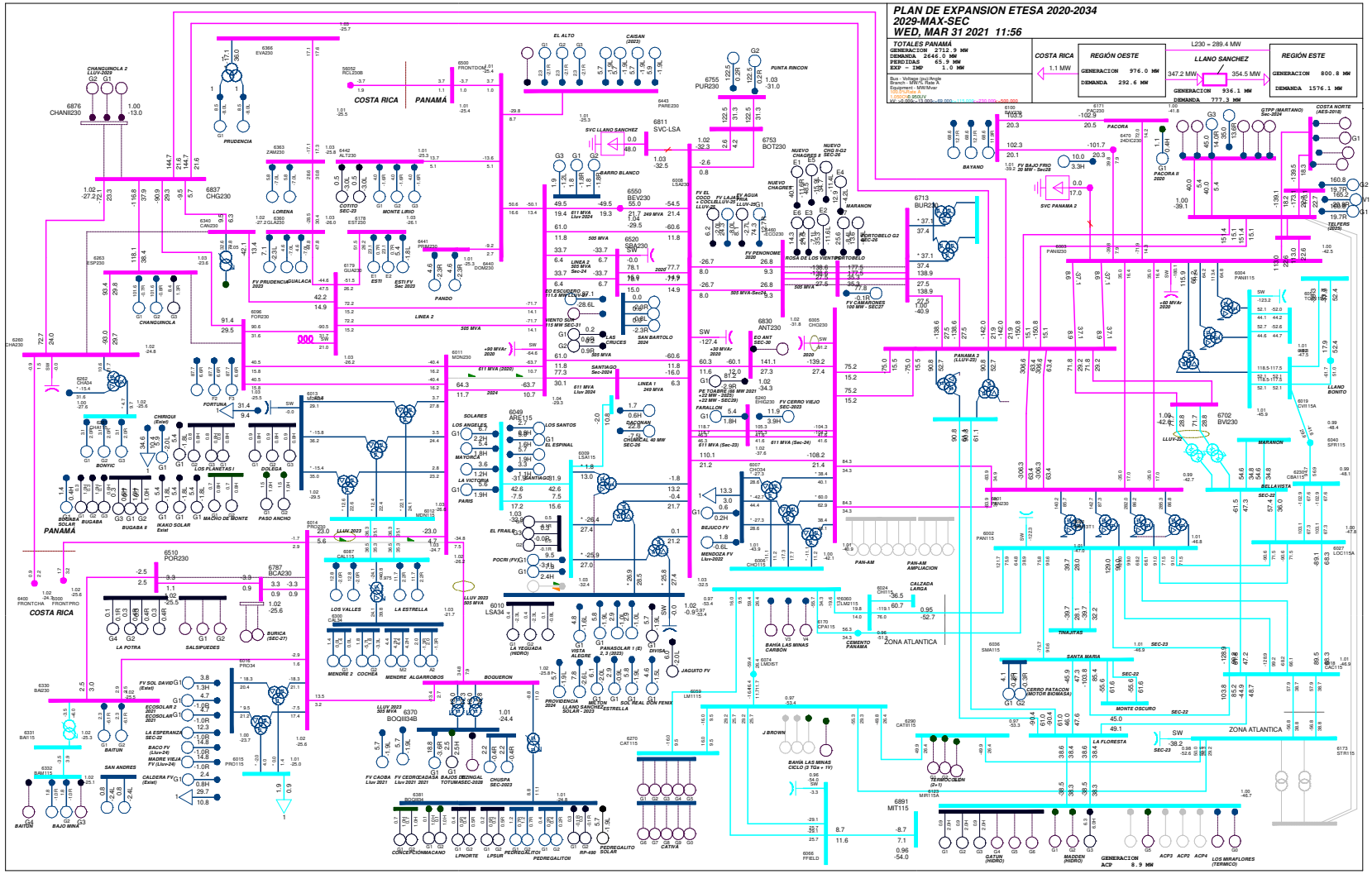

Gráfico 43. Escenario 15-2029-Max-Sec. Flujo con red completa

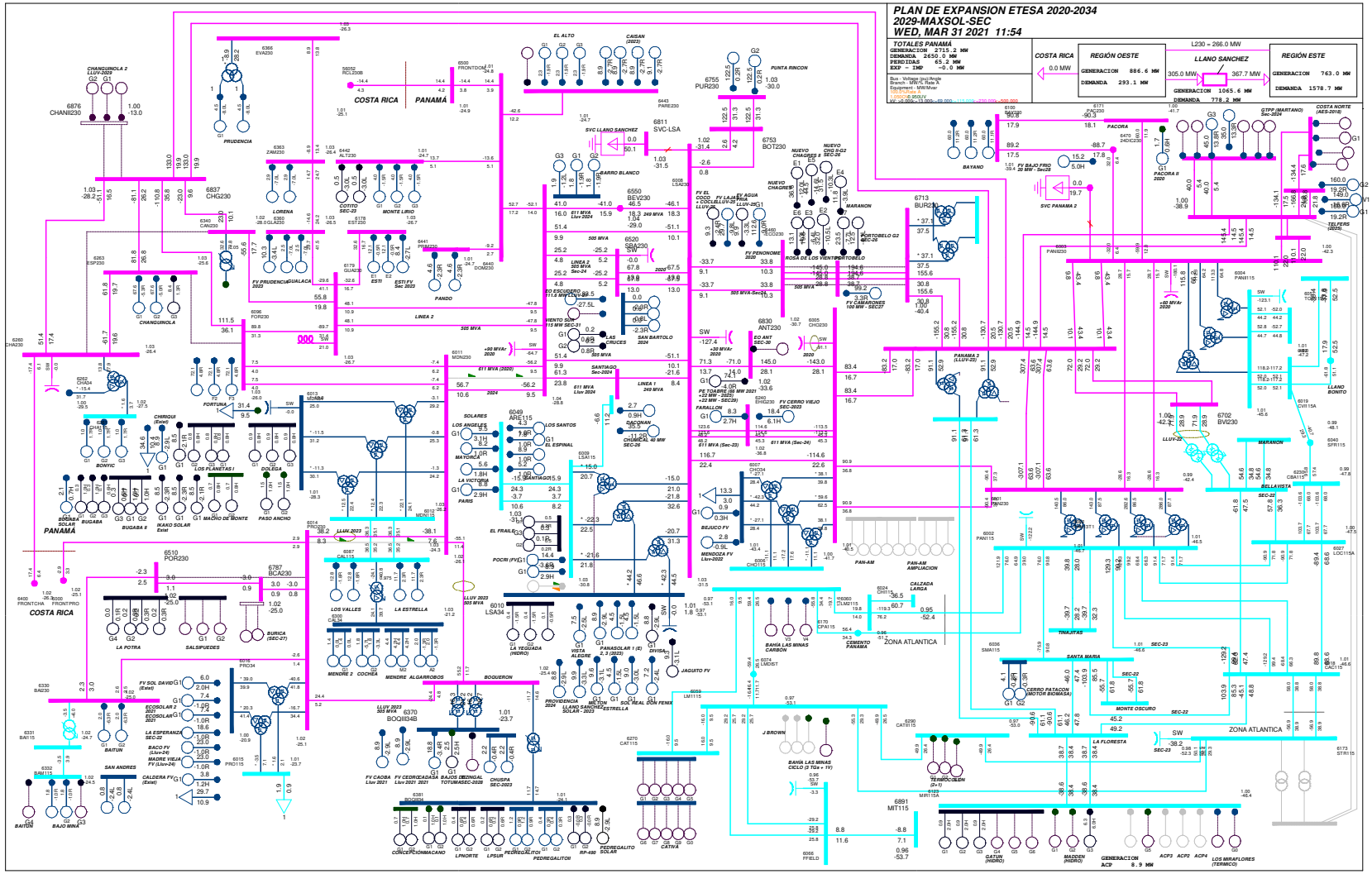

Gráfico 44. Escenario 15-2029-MaxSol-Sec. Flujo con red completa

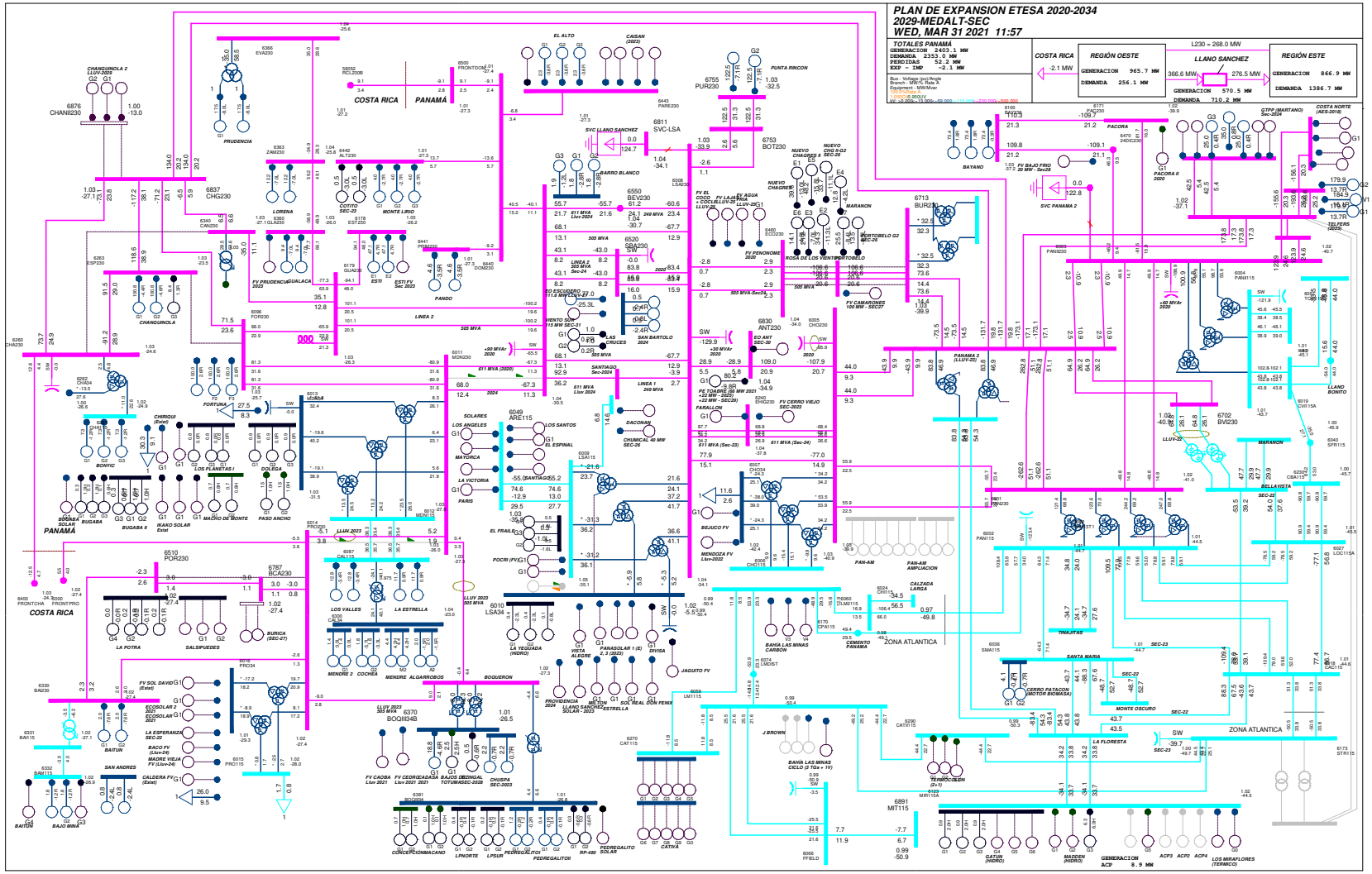

Gráfico 45. Escenario 15-2029-MedAlt-Sec. Flujo con red completa

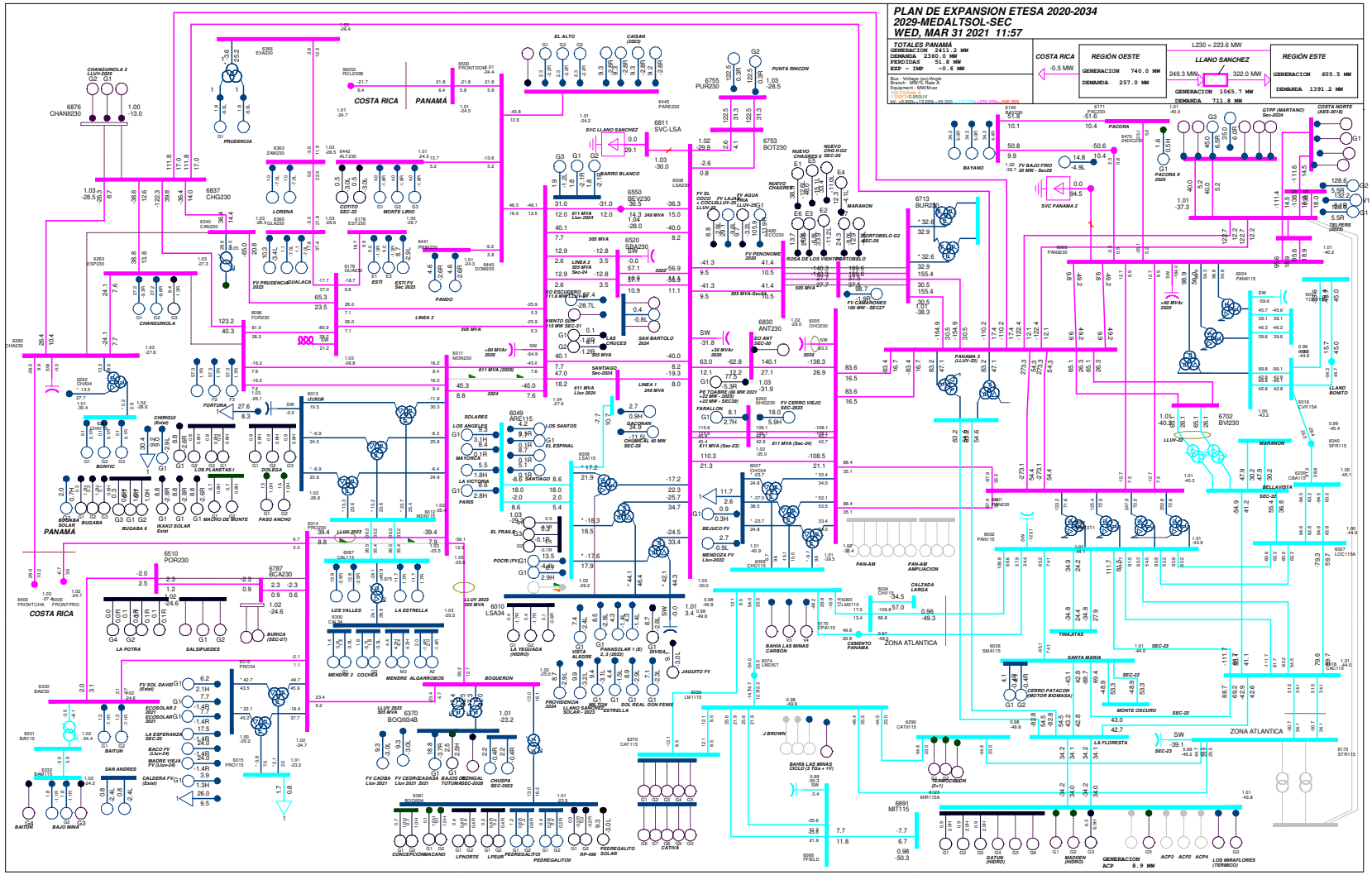

Gráfico 46. Escenario 15-2029-MedAltSol-Sec. Flujo con red completa

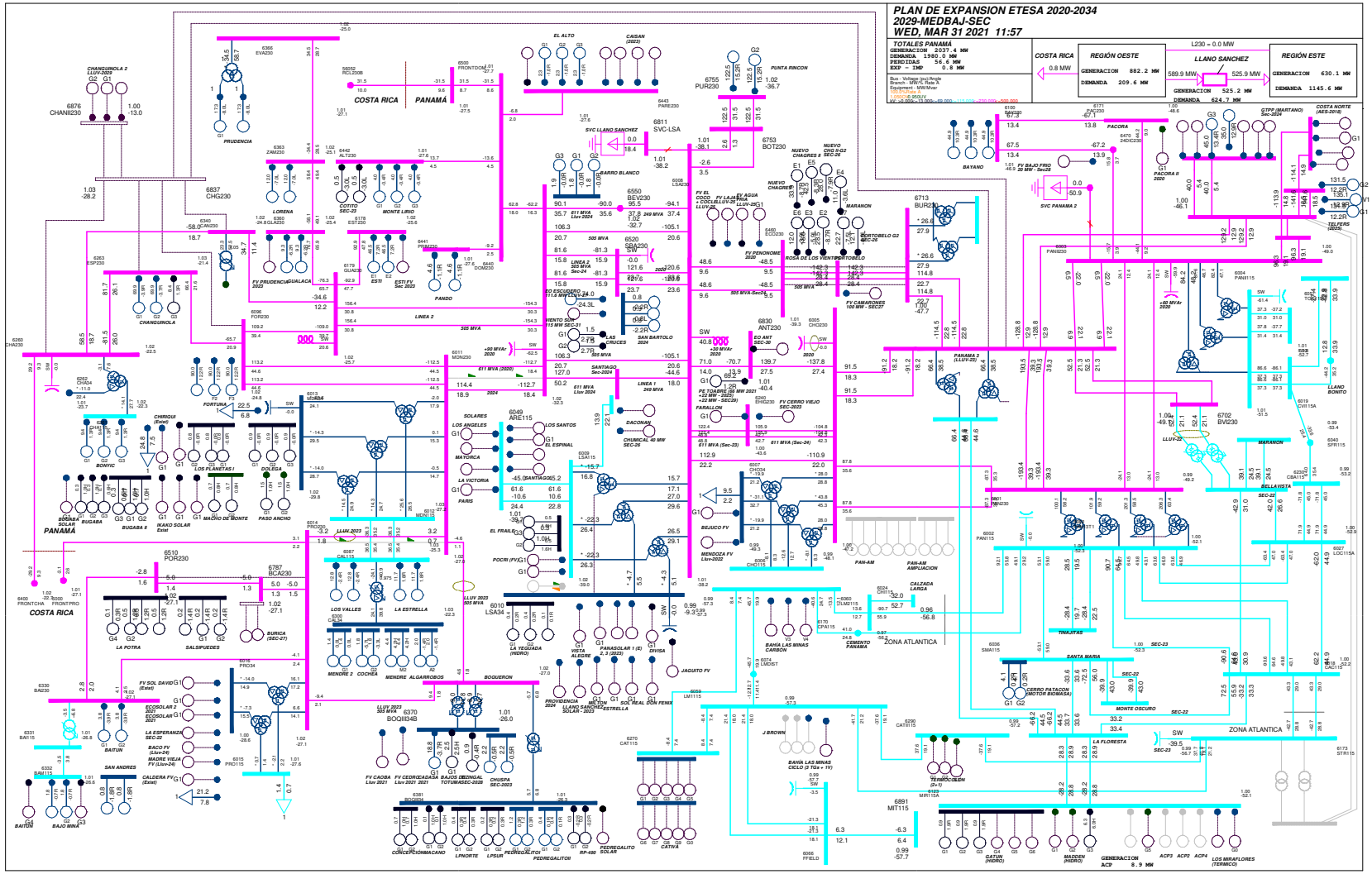

Gráfico 47. Escenario 15-2029-MedBaj-Sec. Flujo con red completa

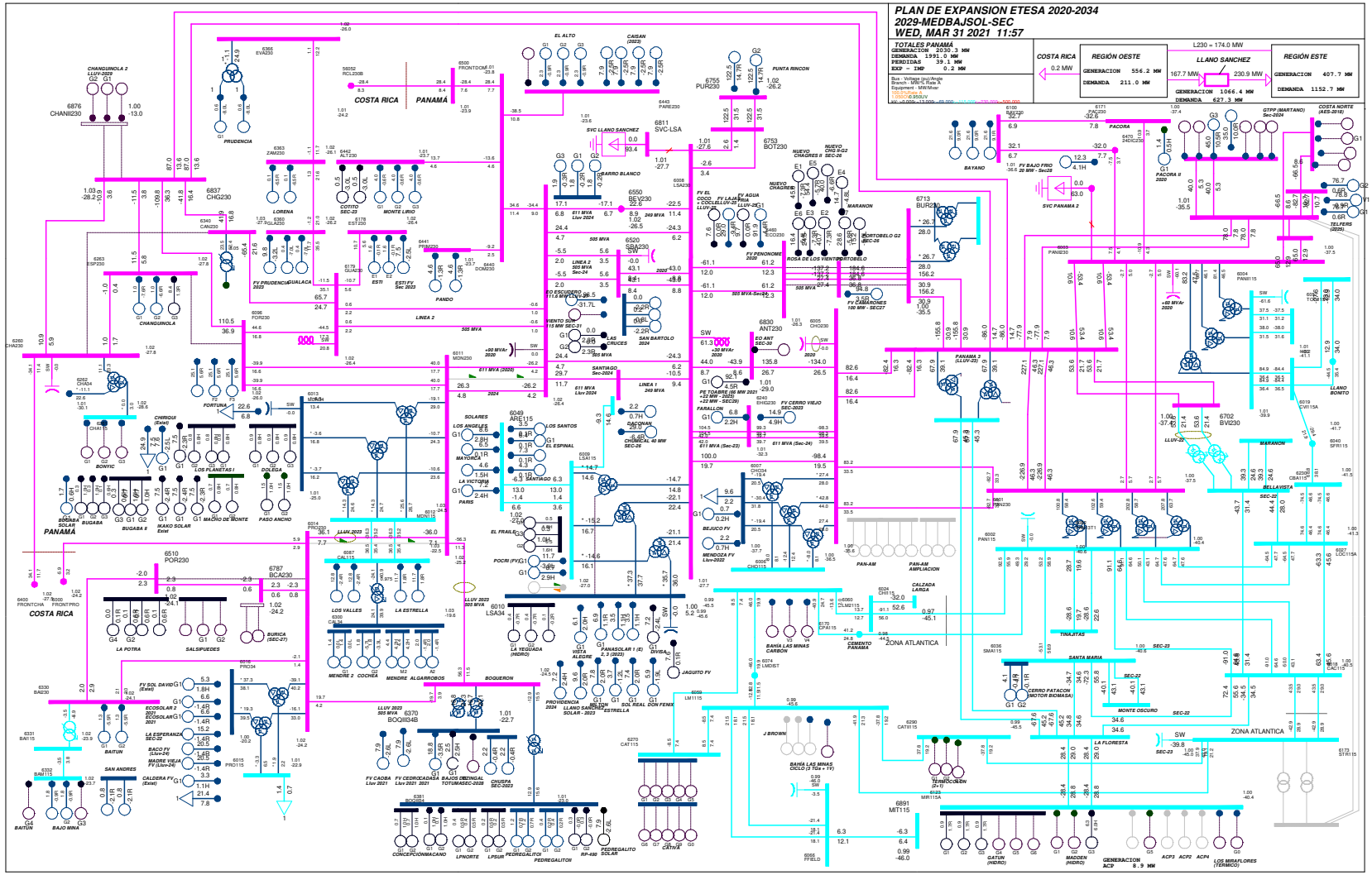

Gráfico 48. Escenario 15-2029-MedBajSol-Sec. Flujo con red completa

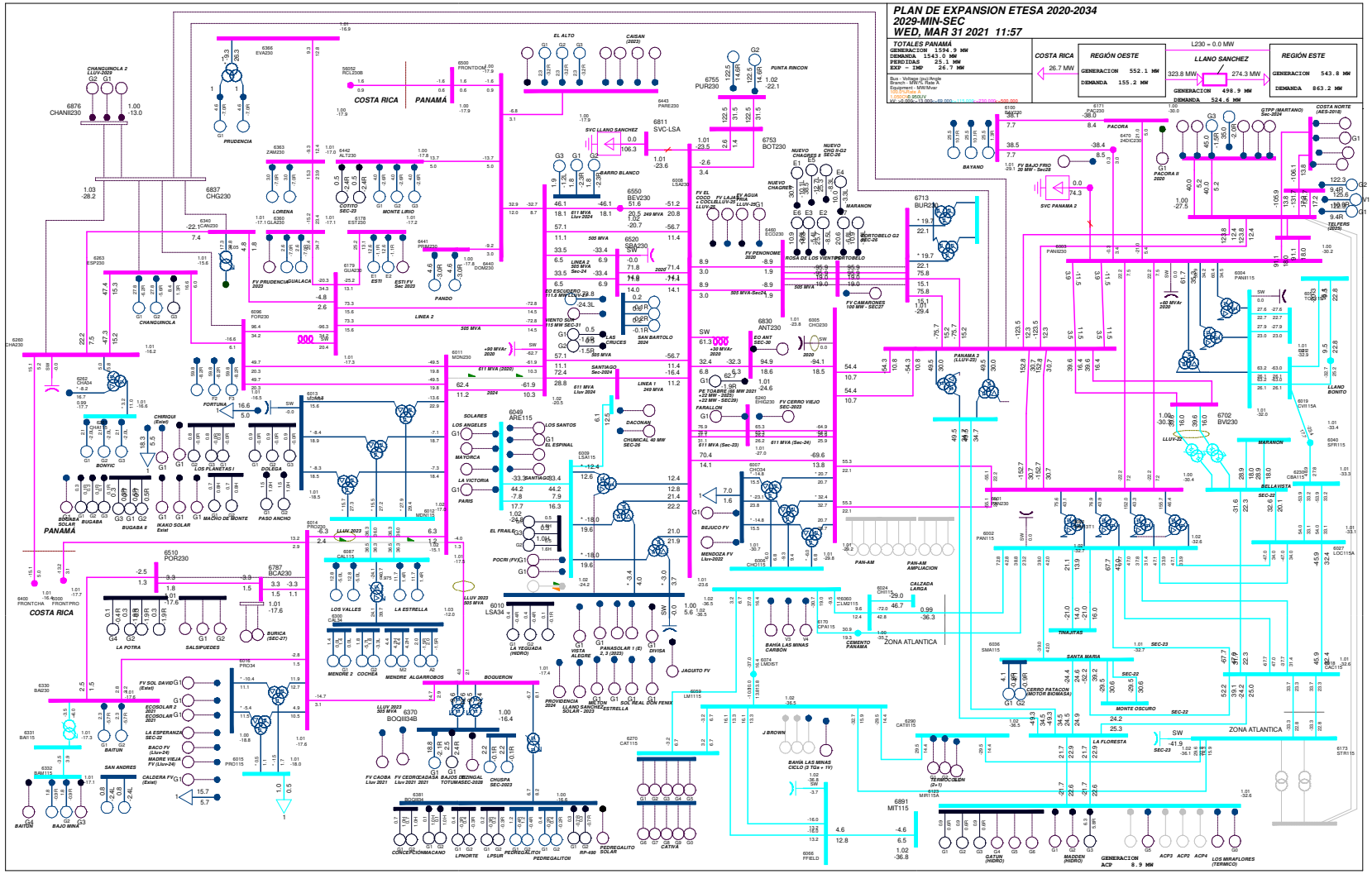

Gráfico 49. Escenario 15-2029-Min-Sec. Flujo con red completa

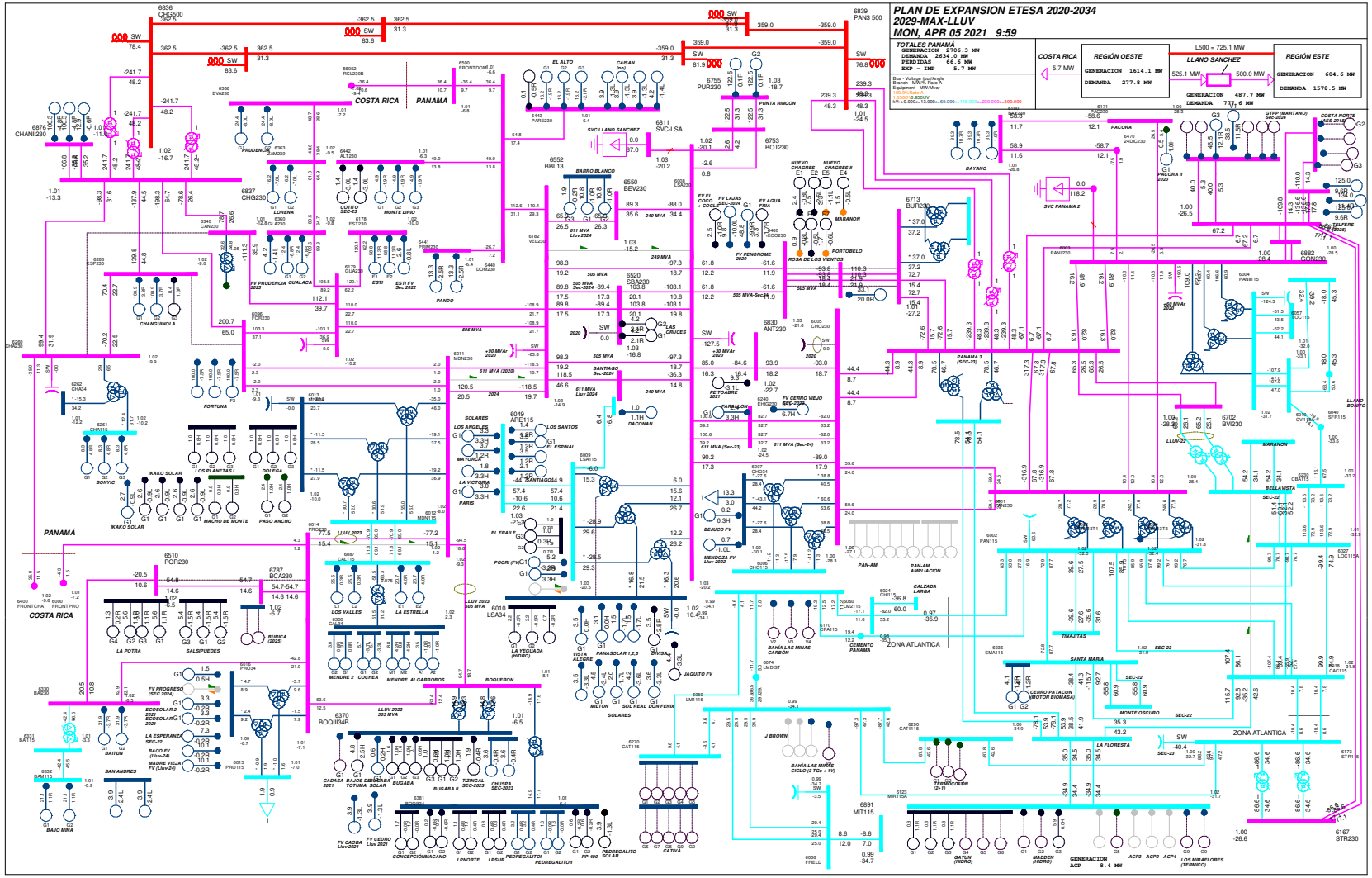

Gráfico 50. Escenario 16-2029-Max-Lluv. Flujo con red completa

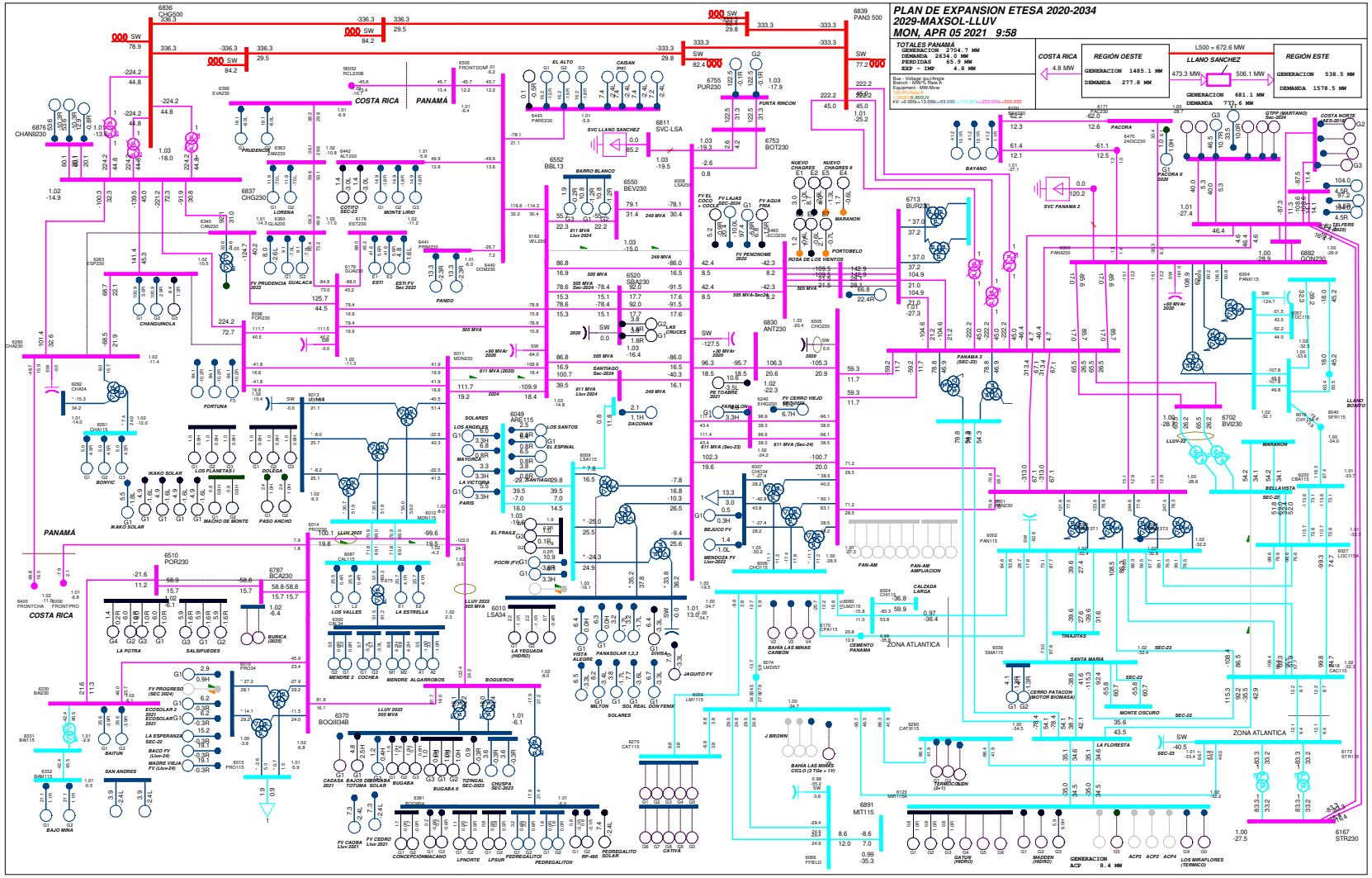

Gráfico 51. Escenario 16-2029-MaxSol-Lluv. Flujo con red completa

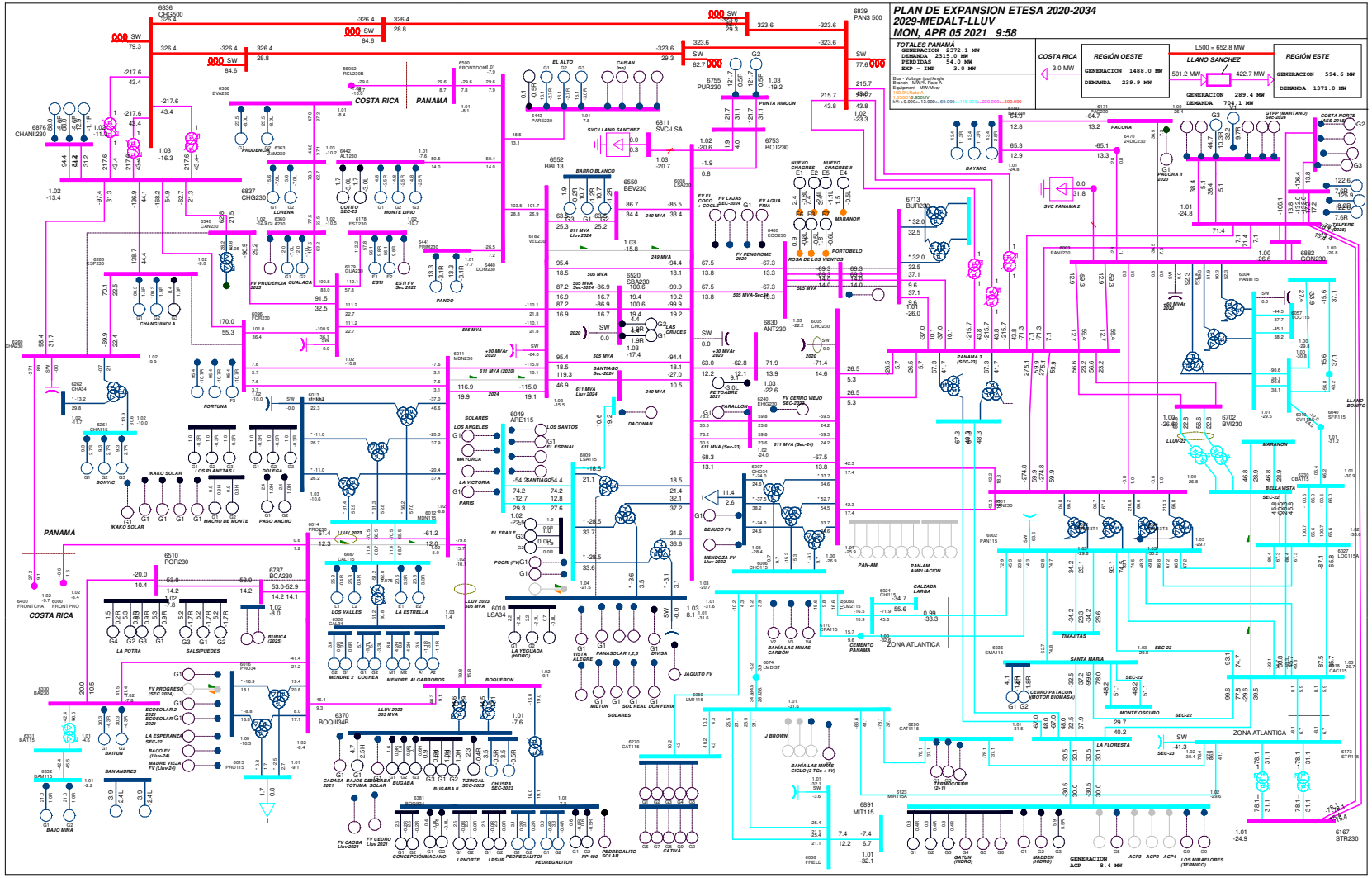

Gráfico 52. Escenario 16-2029-MedAlt-Lluv. Flujo con red completa

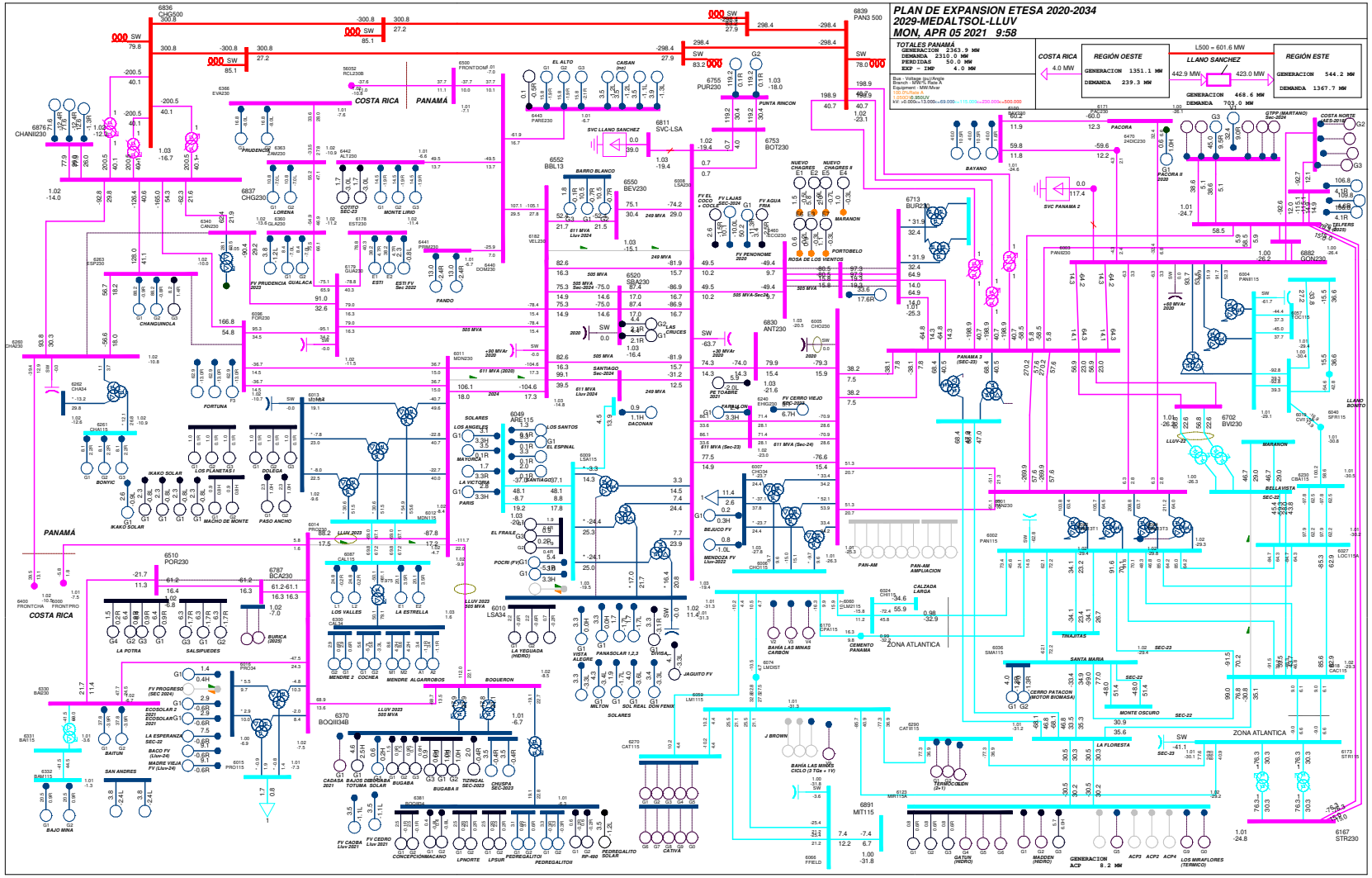

Gráfico 53. Escenario 16-2029-MedAltSol-Lluv. Flujo con red completa

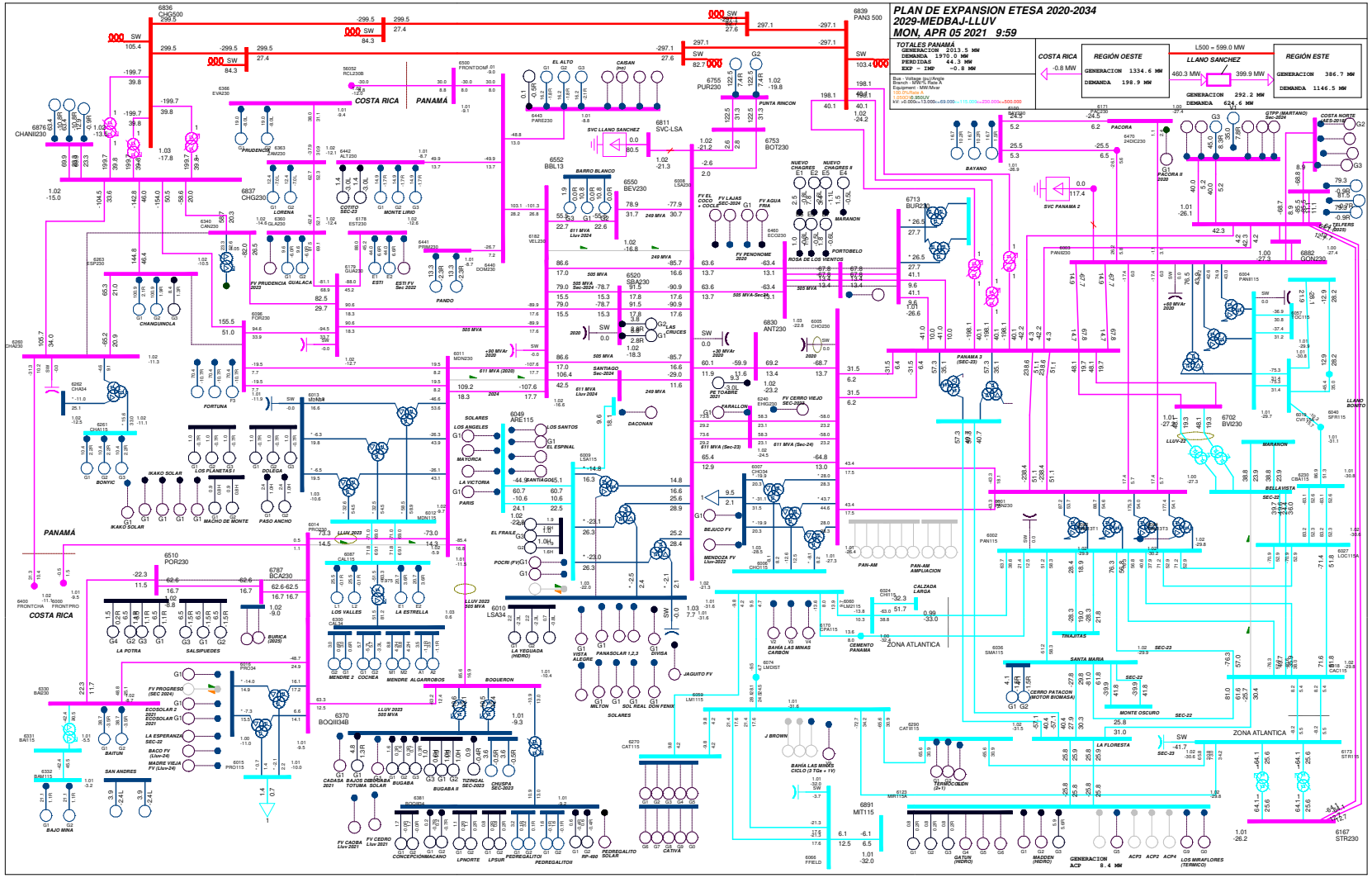

Gráfico 54. Escenario 16-2029-MedBaj-Lluv. Flujo con red completa

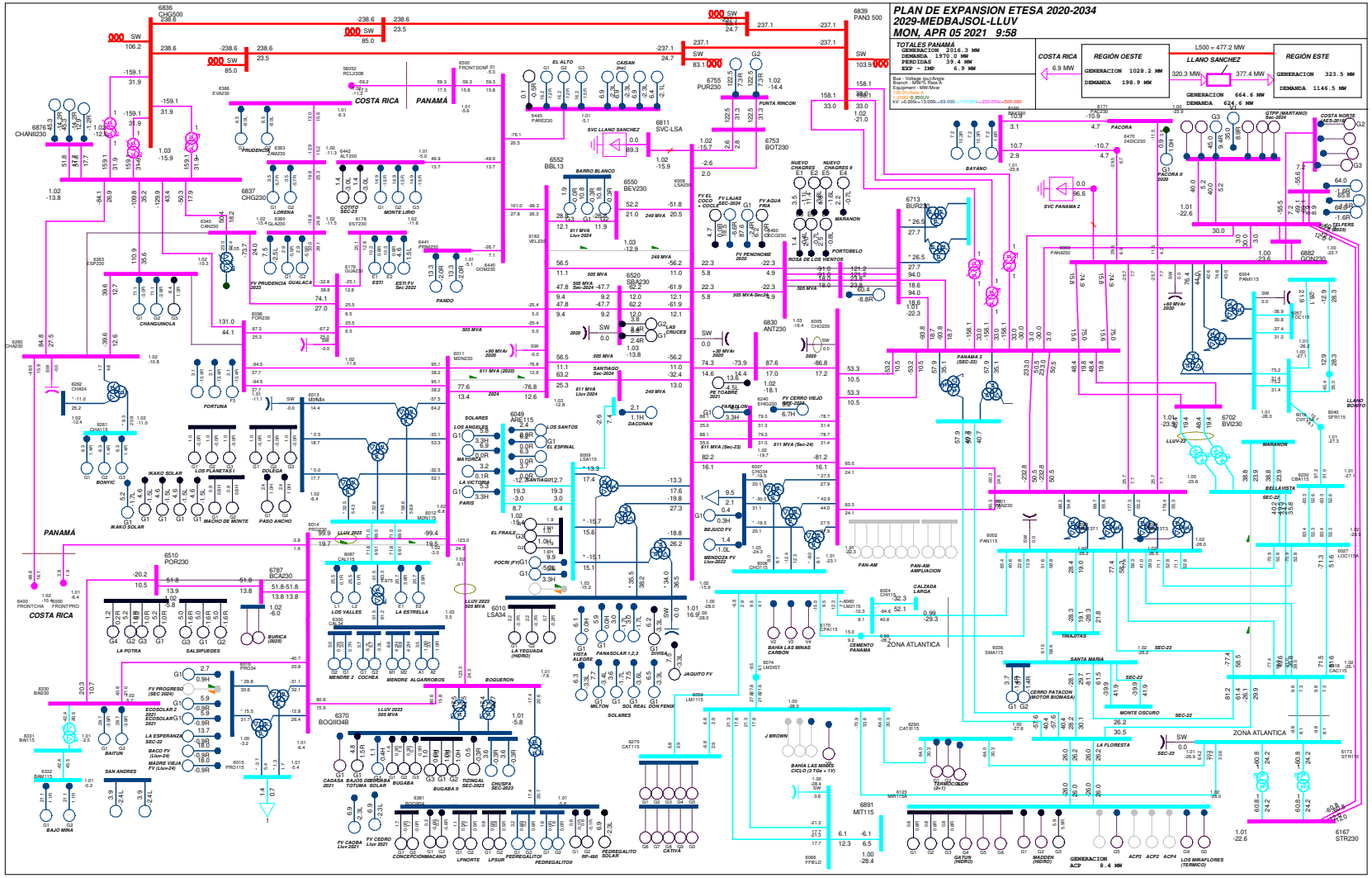

Gráfico 55. Escenario 16-2029-MedBajSol-Lluv. Flujo con red completa

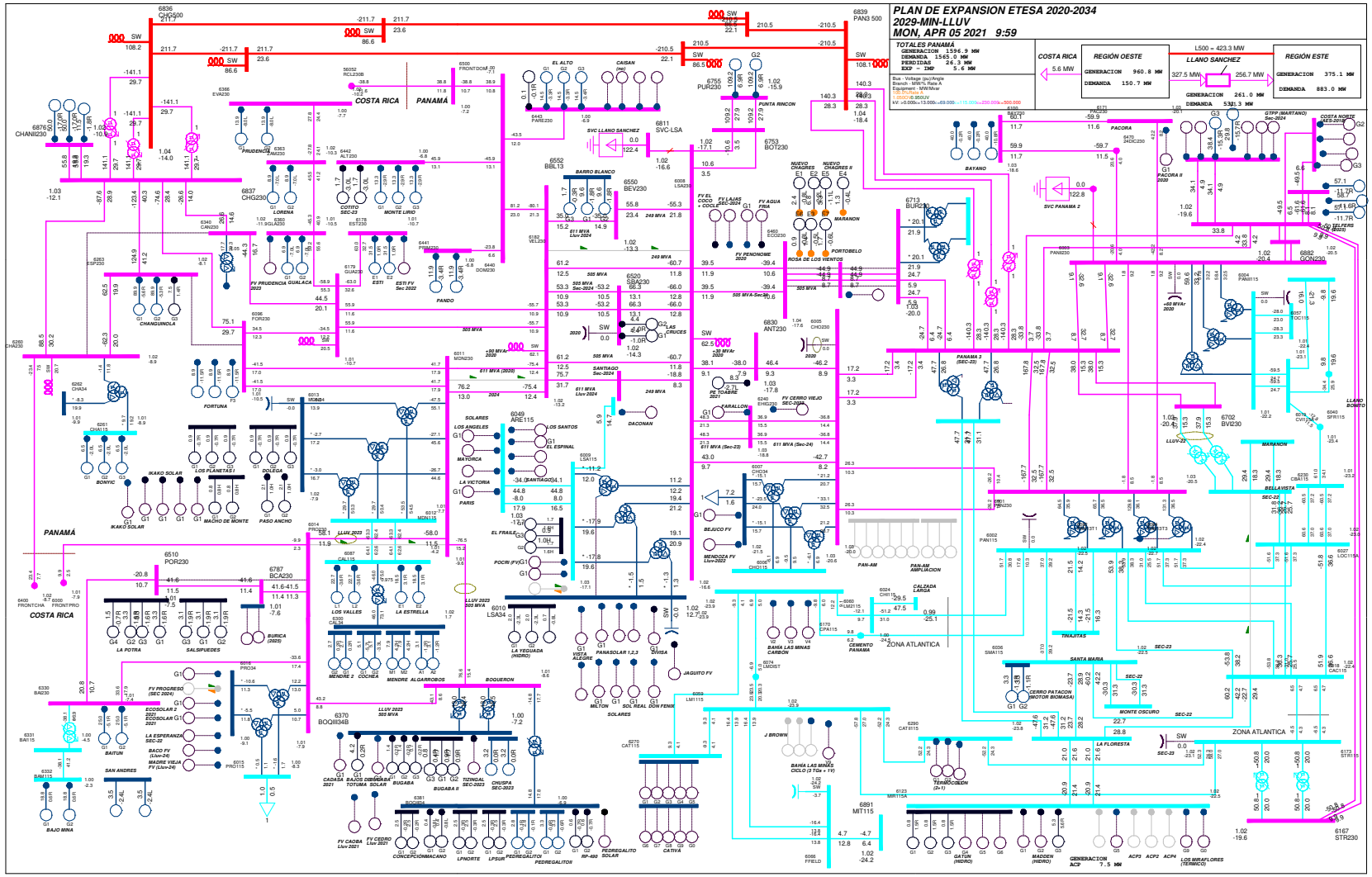

Gráfico 56. Escenario 16-2029-Min-Lluv. Flujo con red completa

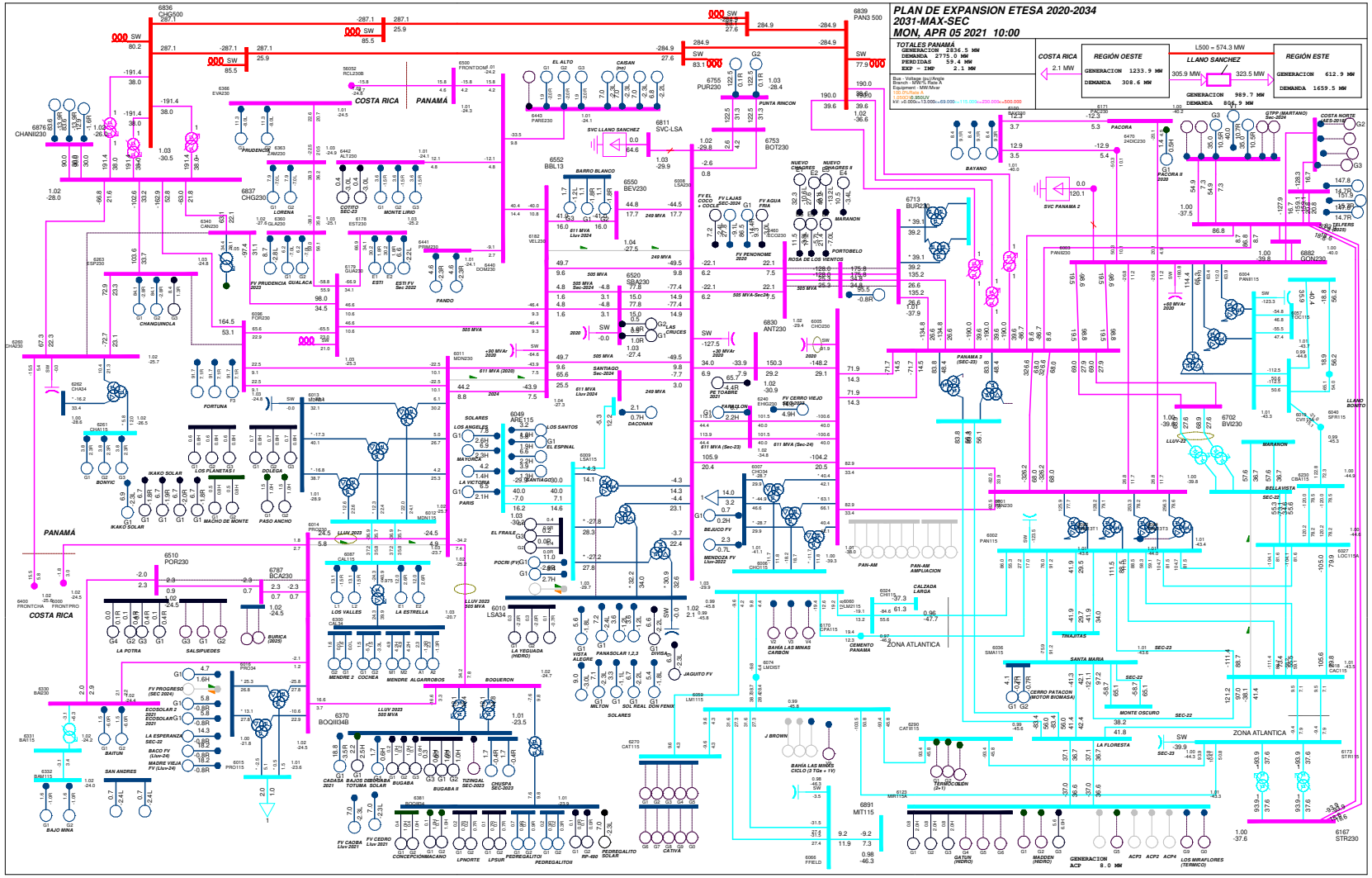

Gráfico 57. Escenario 17-2031-Max-Sec. Flujo con red completa

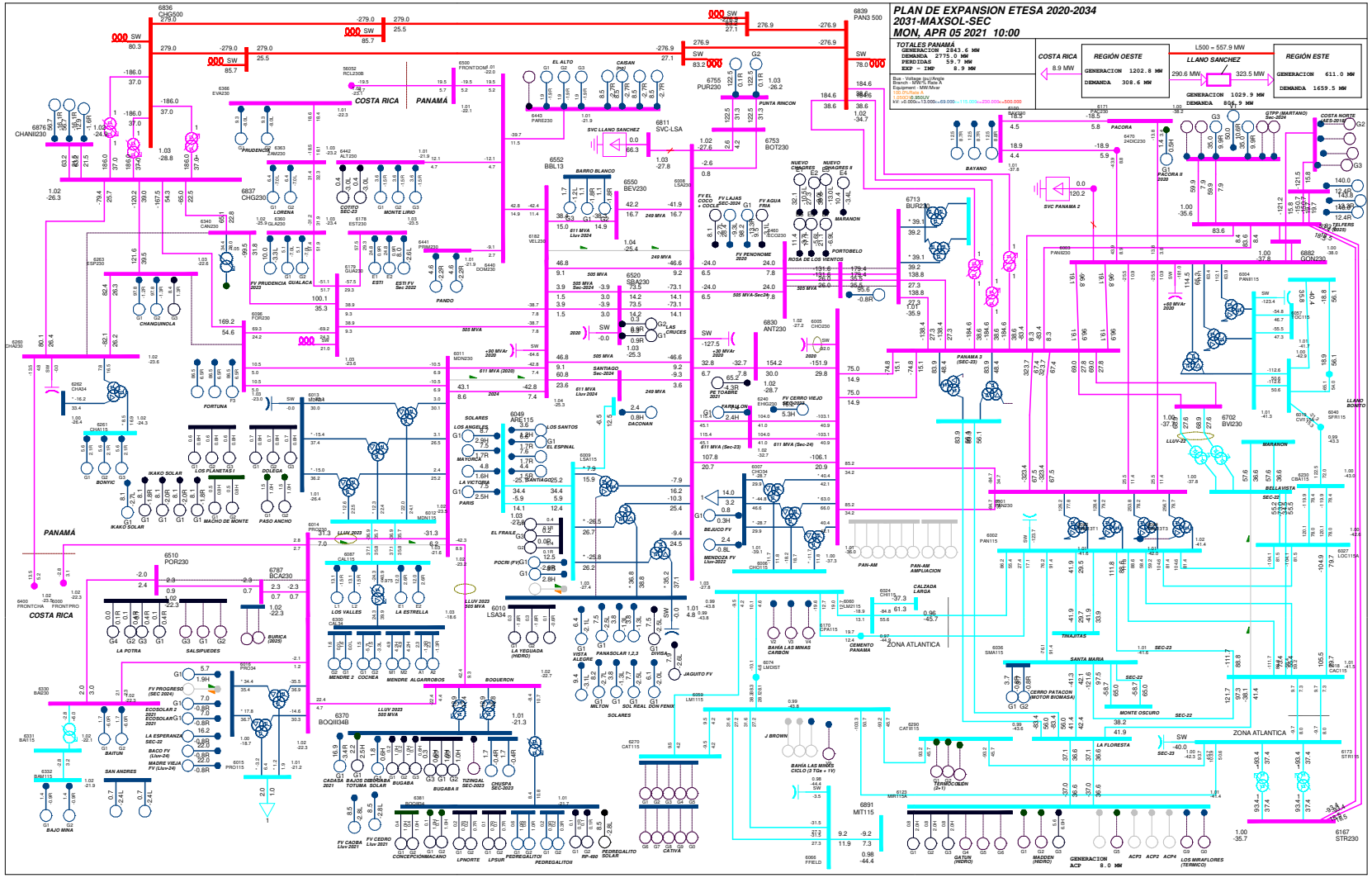

Gráfico 58. Escenario 17-2031-MaxSol-Sec. Flujo con red completa

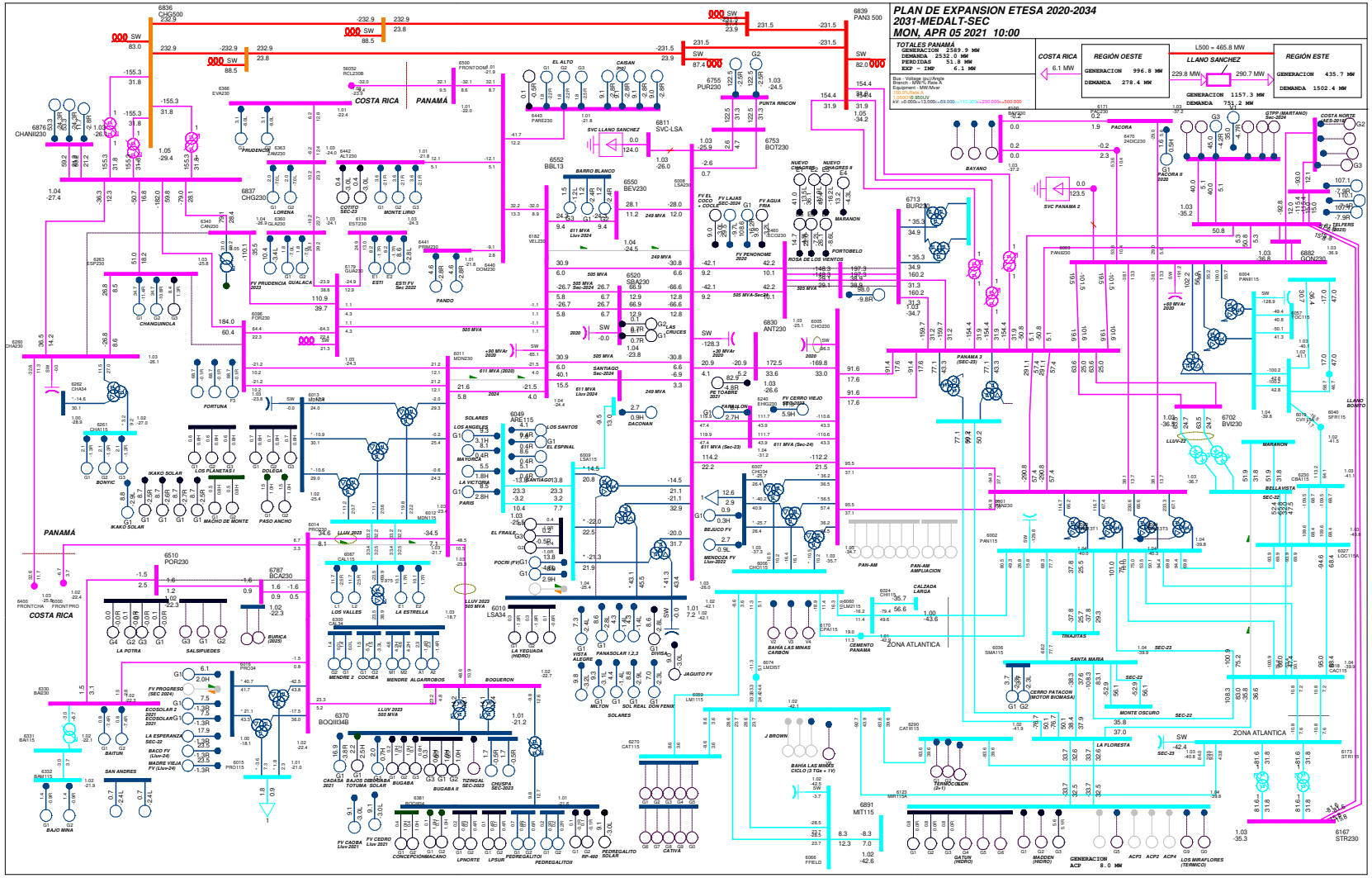

Gráfico 59. Escenario 17-2031-MedAlt-Sec. Flujo con red completa

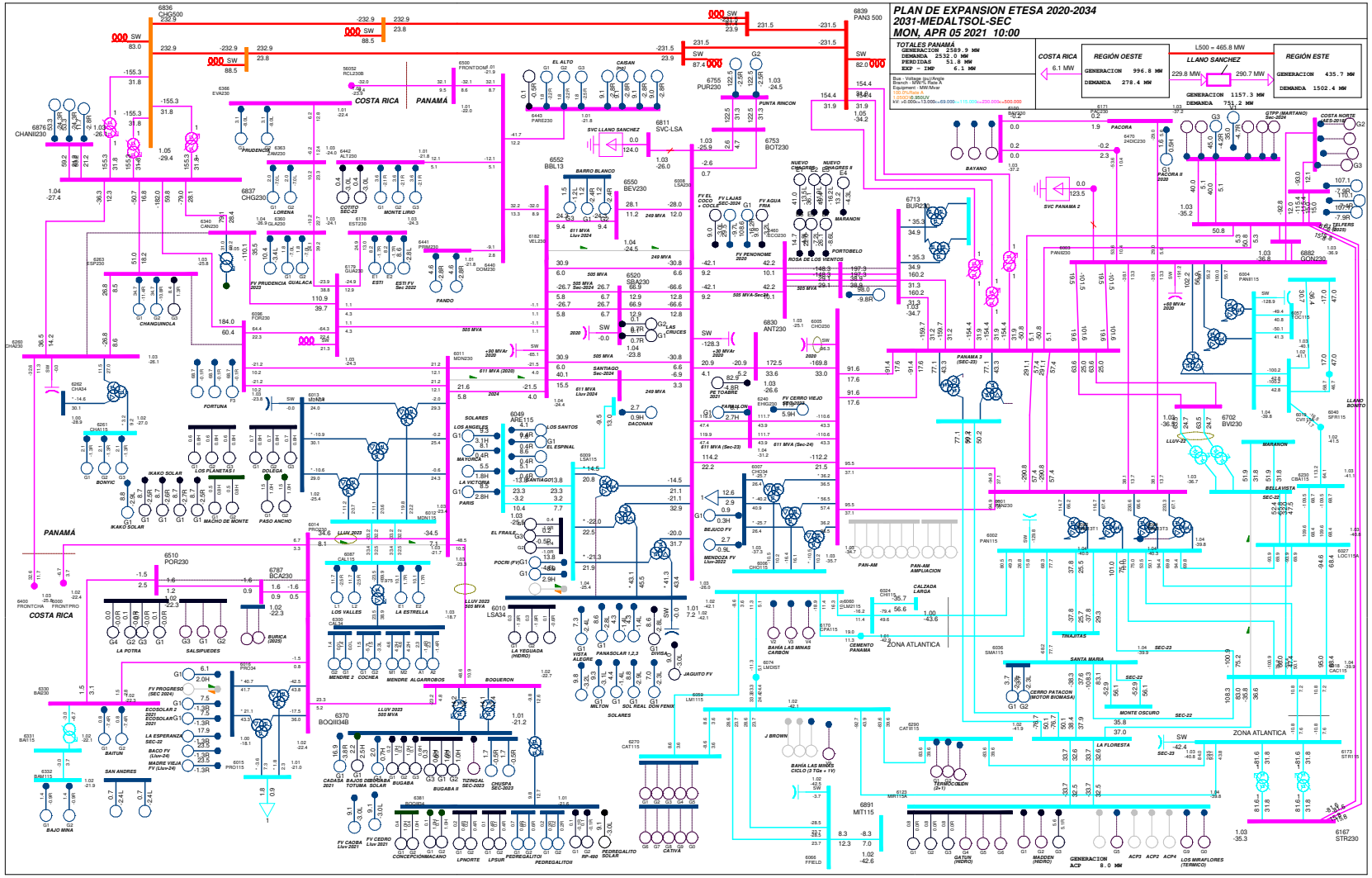

Gráfico 60. Escenario 17-2031-MedAltSol-Sec. Flujo con red completa

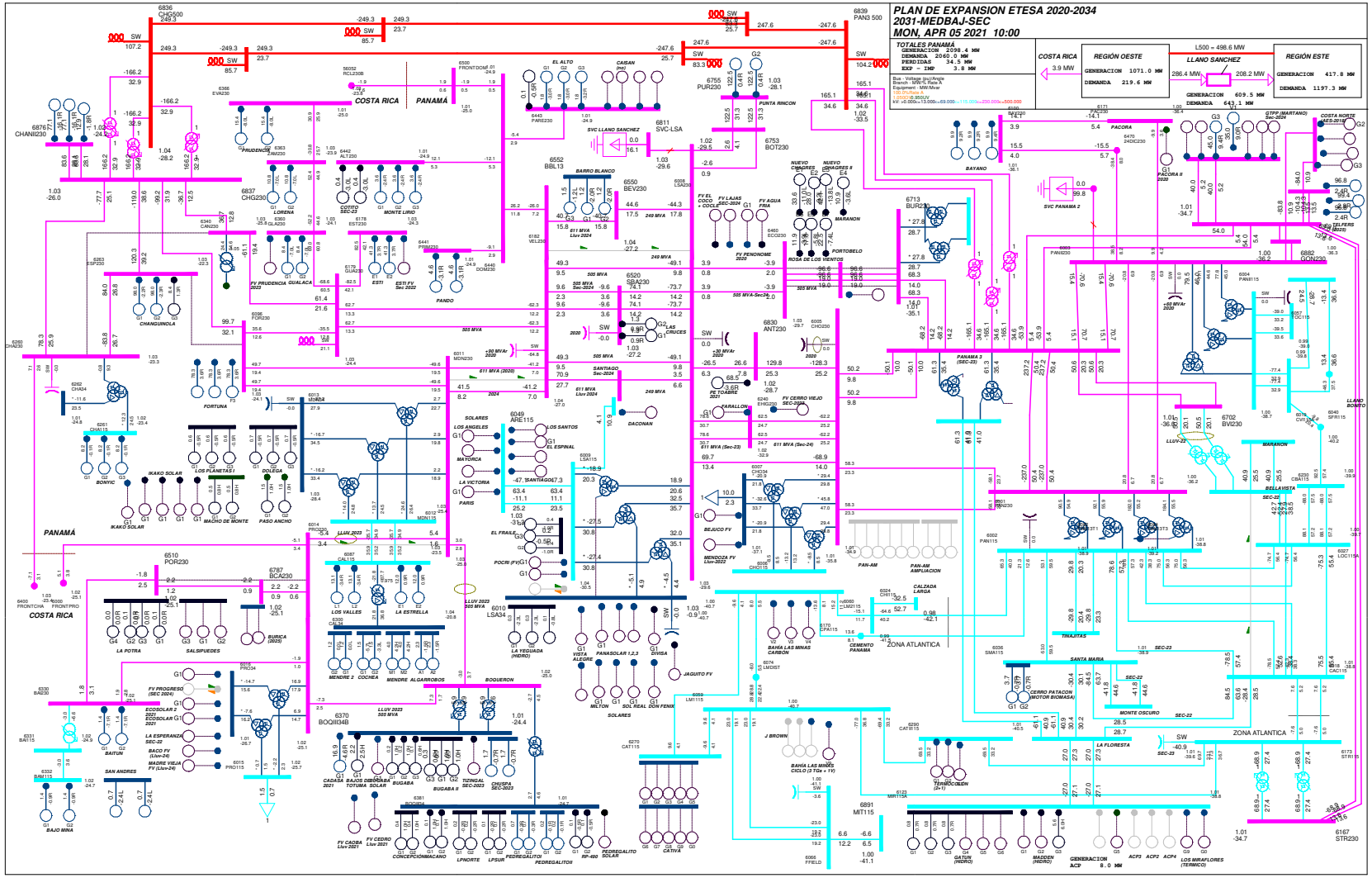

Gráfico 61. Escenario 17-2031-MedBaj-Sec. Flujo con red completa

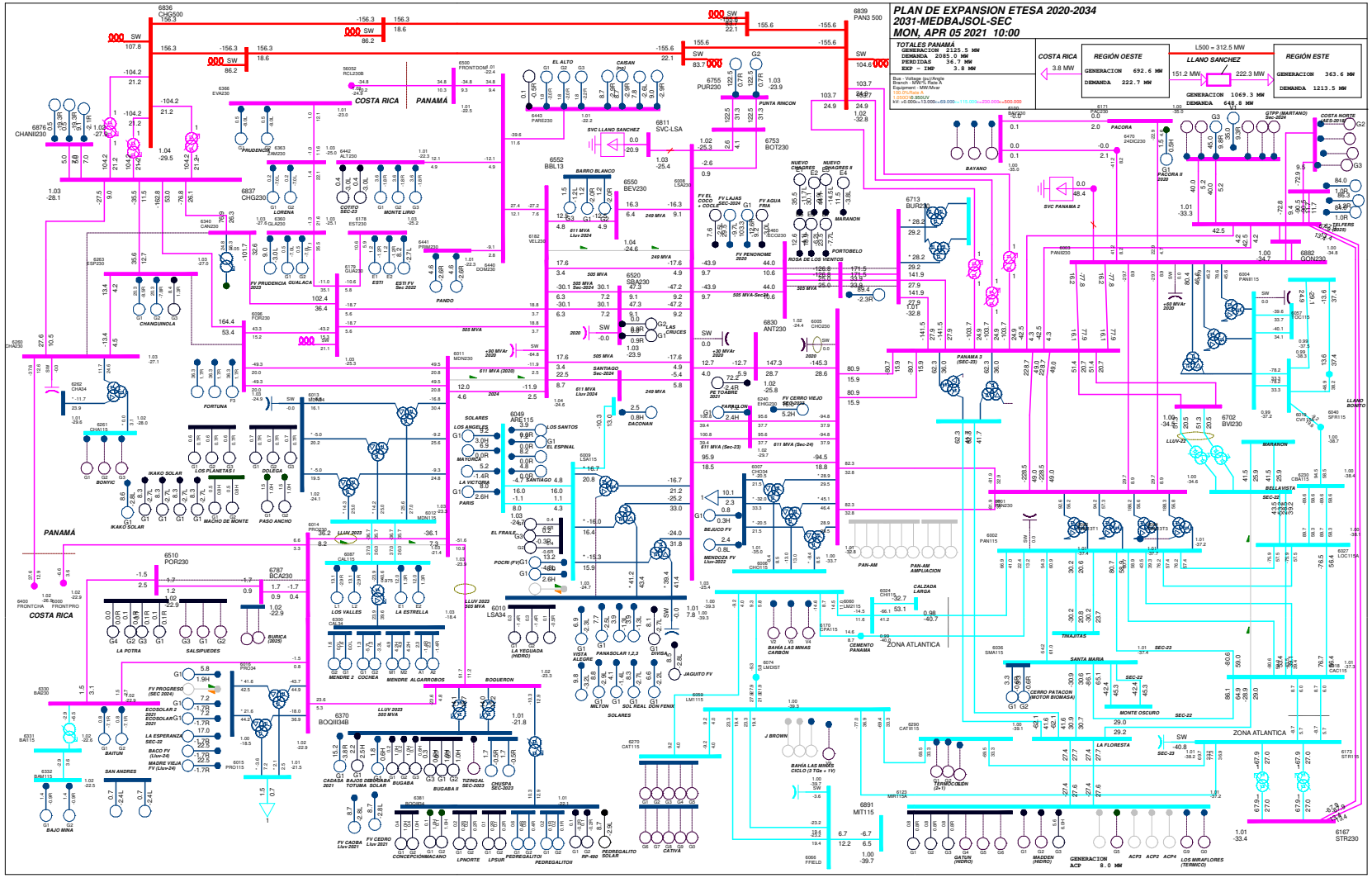

Gráfico 62. Escenario 17-2031-MedBajSol-Sec. Flujo con red completa

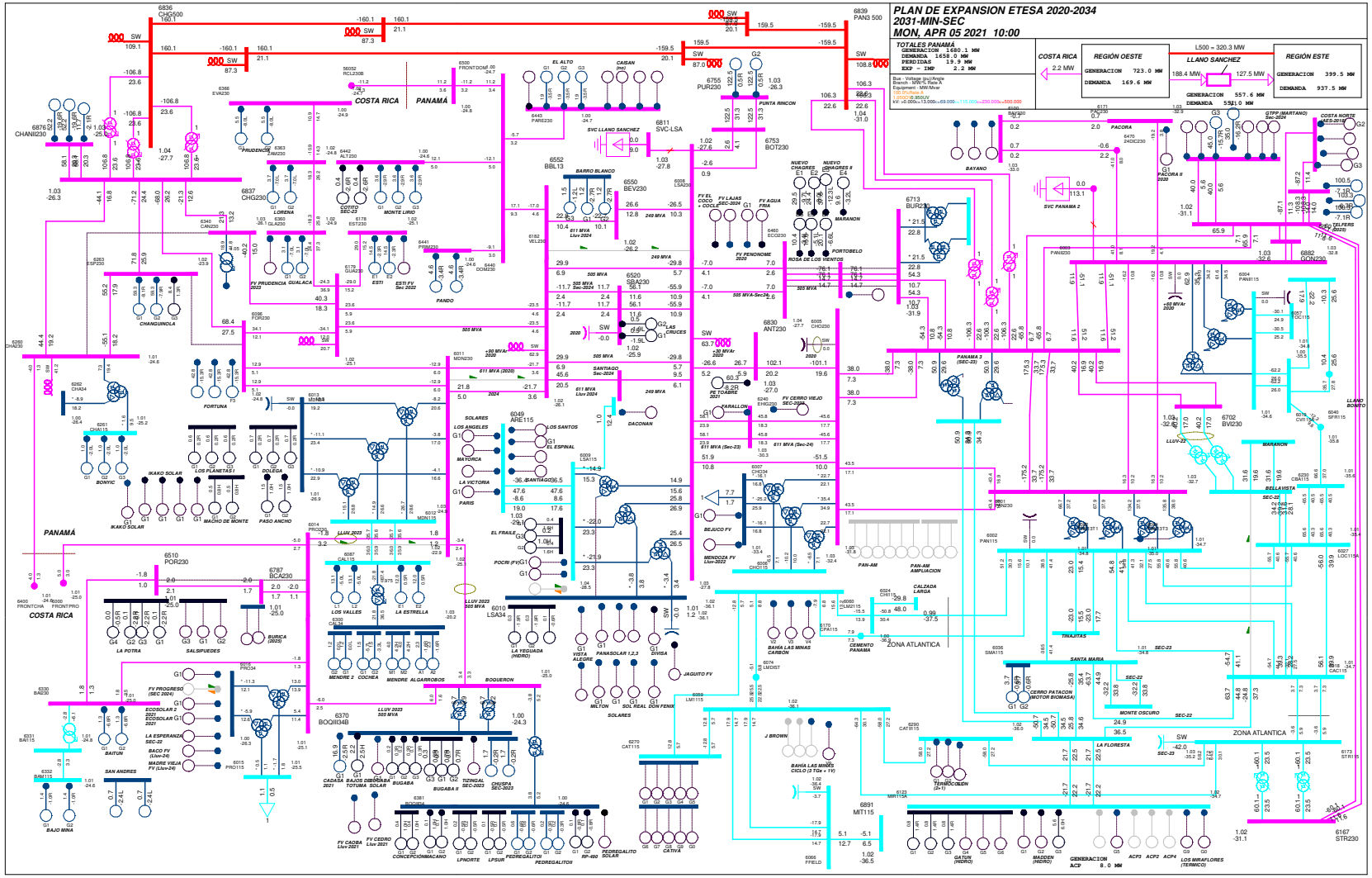

Gráfico 63. Escenario 17-2031-Min-Sec. Flujo con red completa

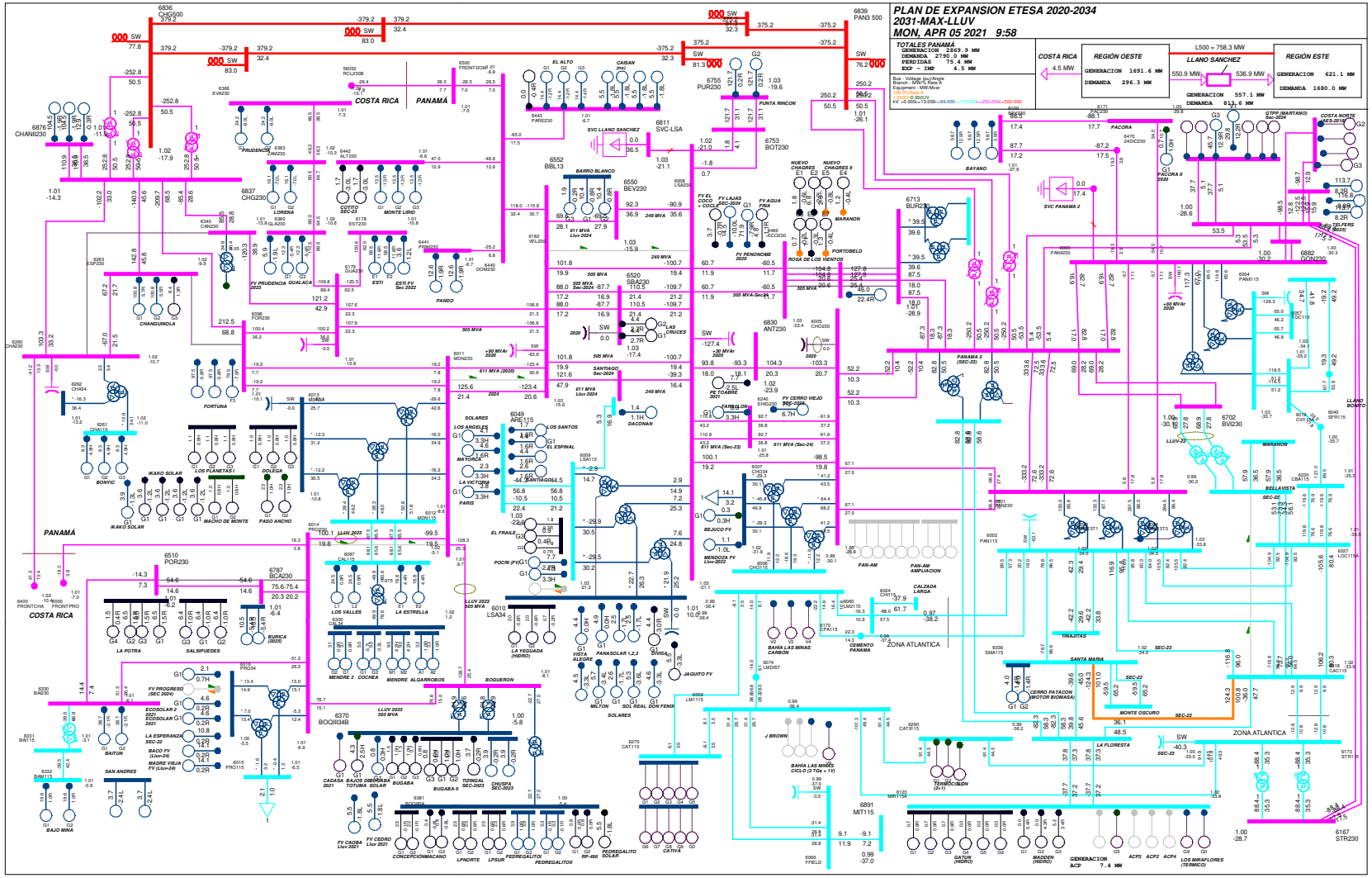

Gráfico 64. Escenario 18-2031-Max-Lluv. Flujo con red completa

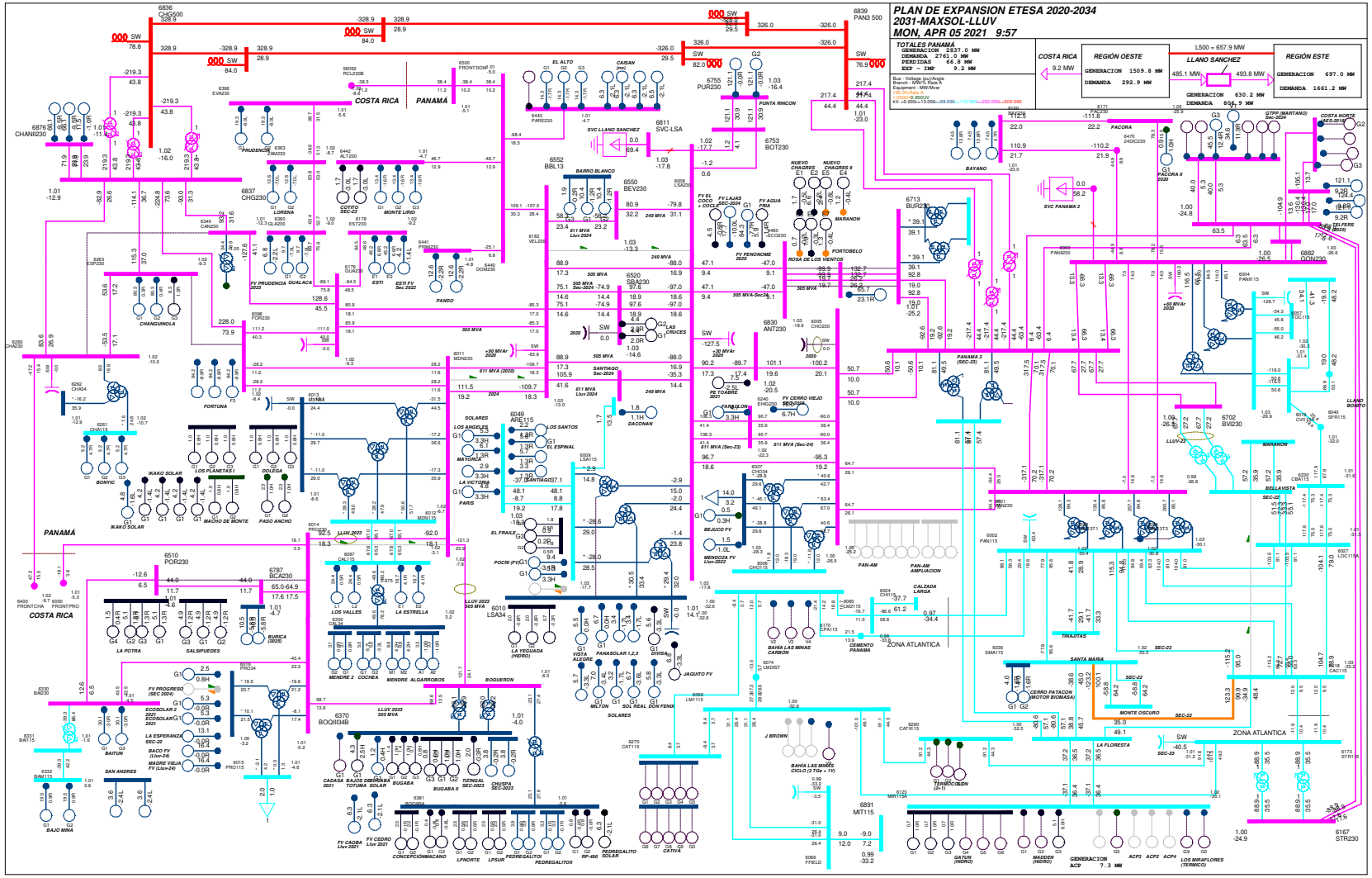

Gráfico 65. Escenario 18-2031-MaxSol-Lluv. Flujo con red completa

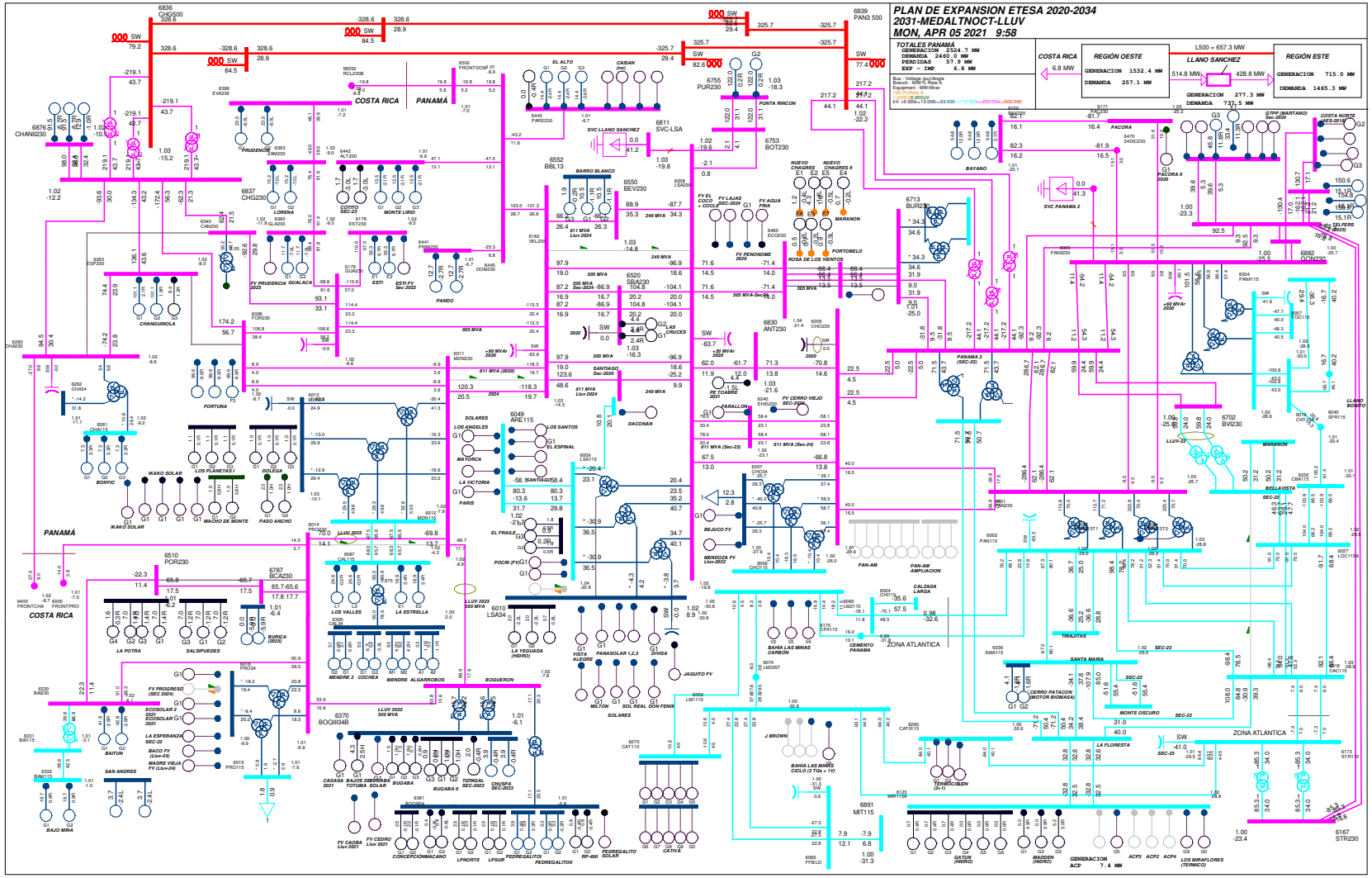

Gráfico 66. Escenario 18-2031-MedAlt-Lluv. Flujo con red completa

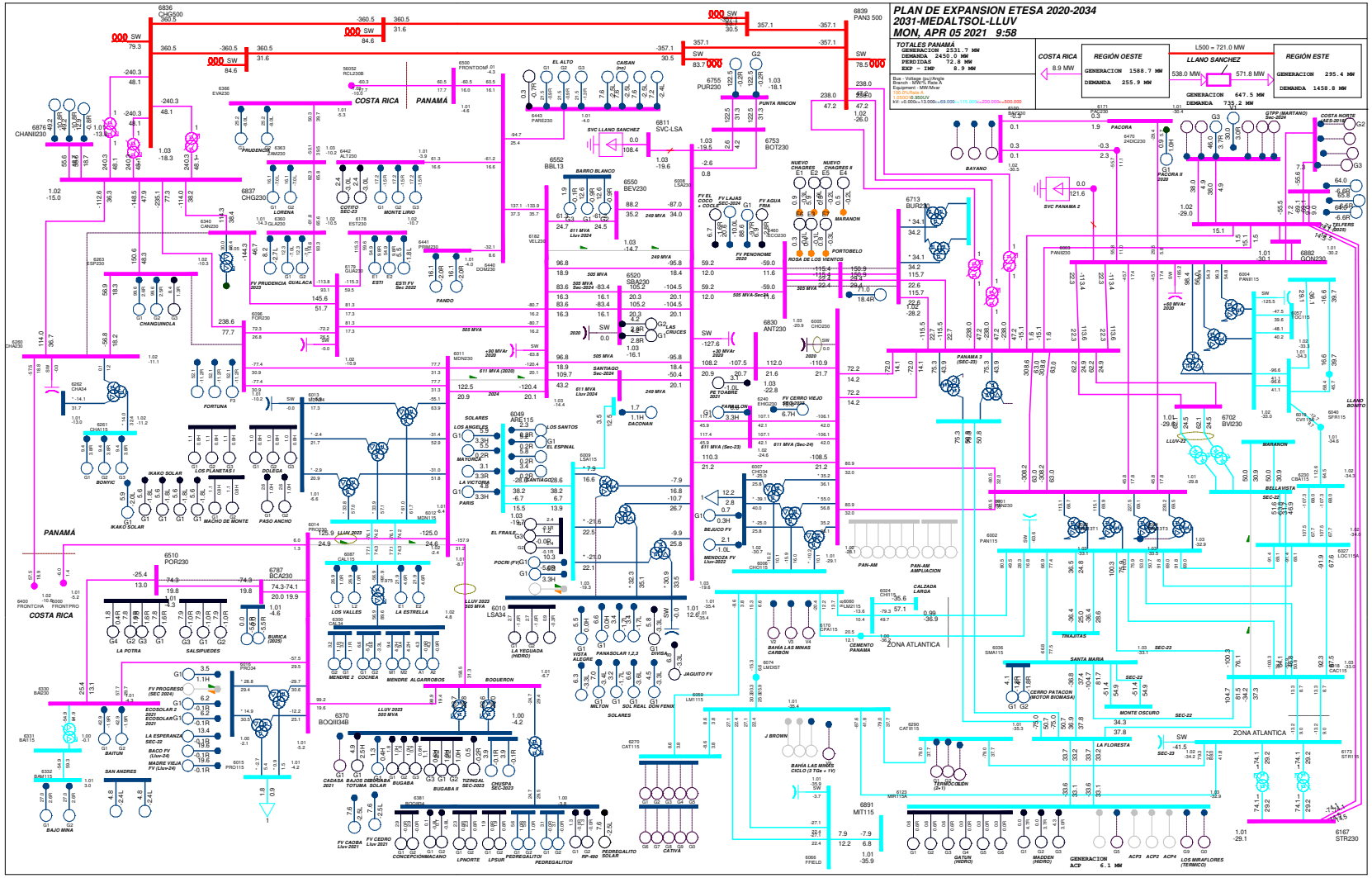

Gráfico 67. Escenario 18-2031-MedAltSol-Lluv. Flujo con red completa

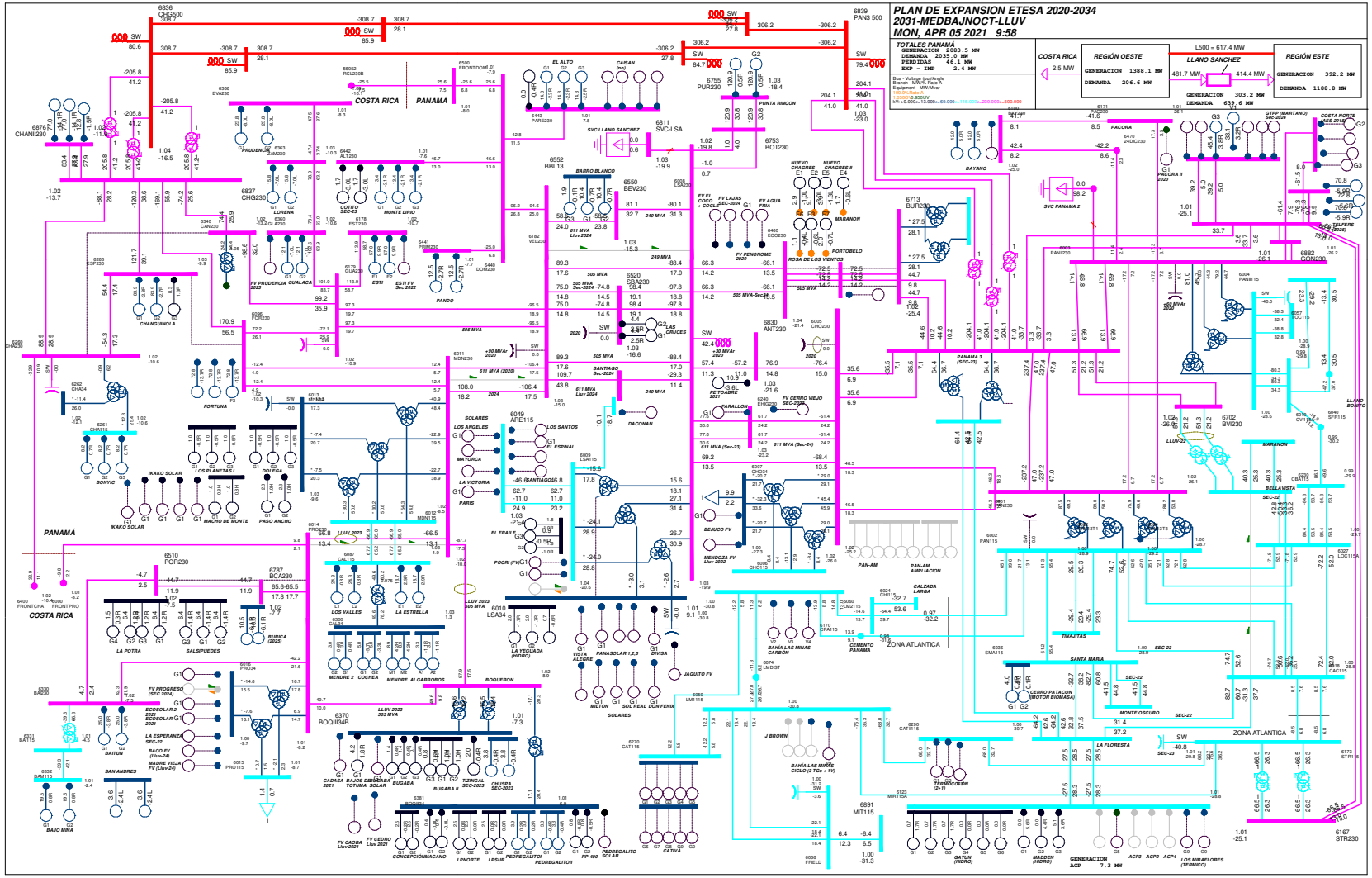

Gráfico 68. Escenario 18-2031-MedBaj-Lluv. Flujo con red completa

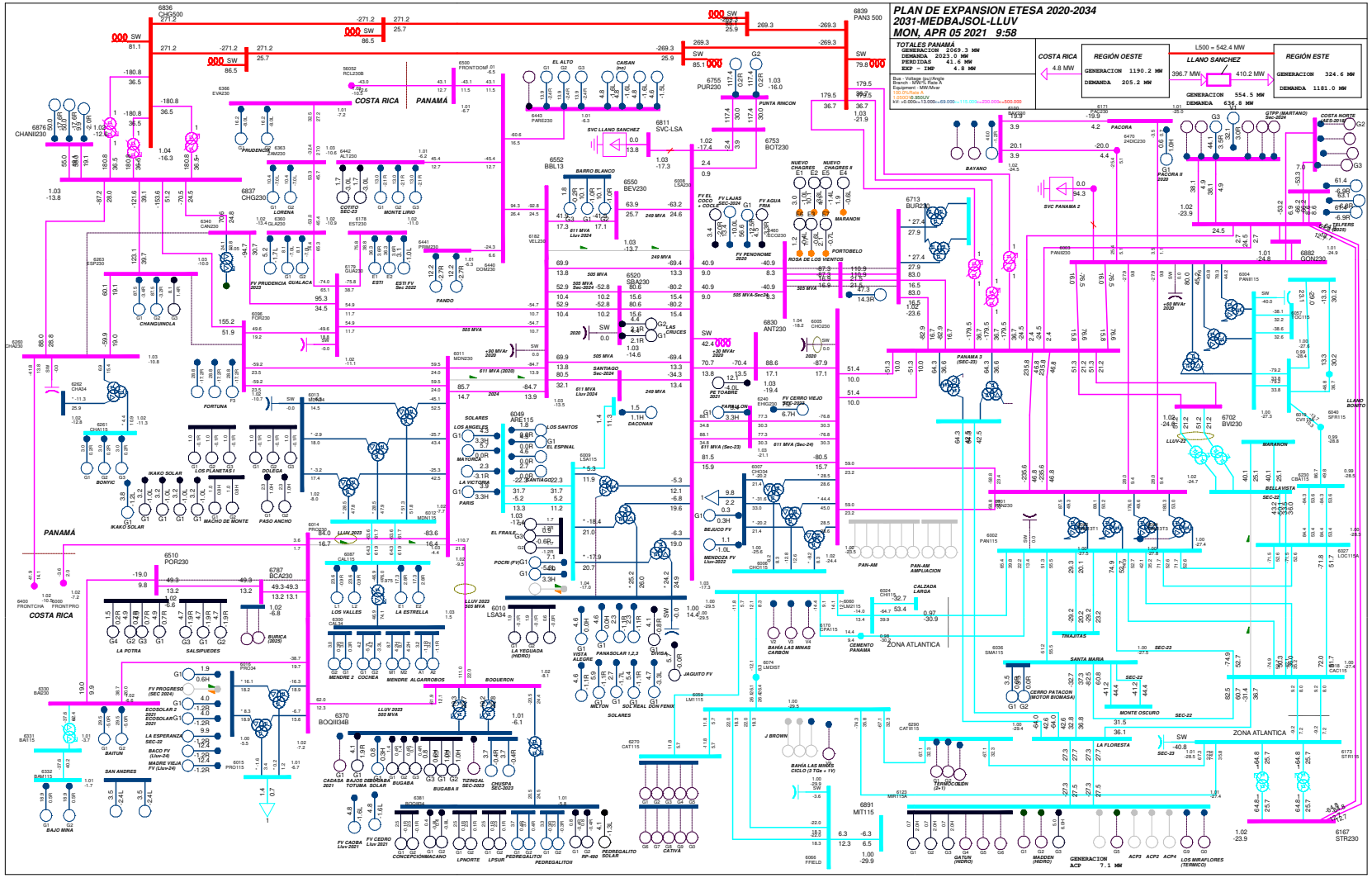

Gráfico 69. Escenario 18-2031-MedBajSol-Lluv. Flujo con red completa

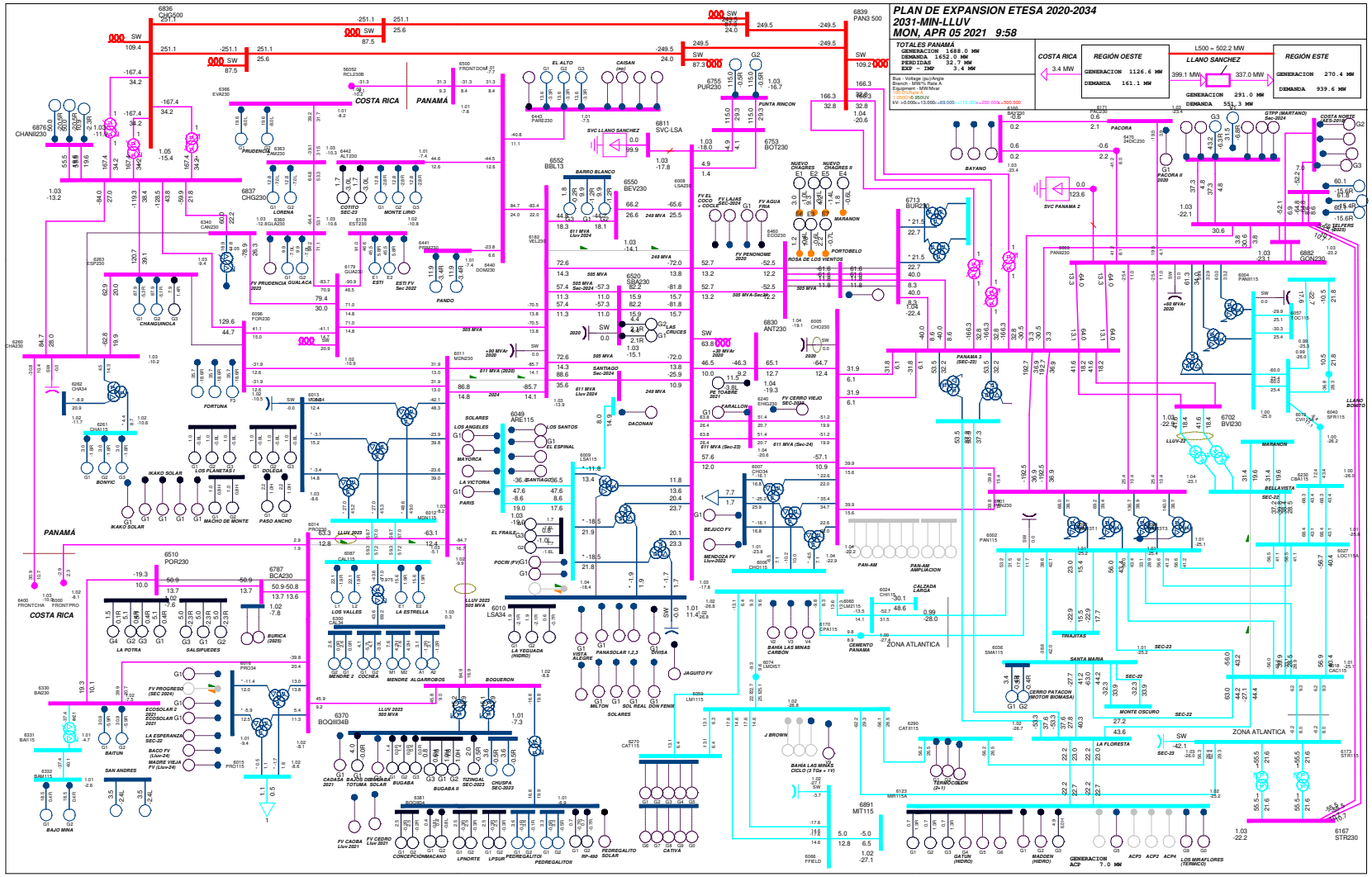

Gráfico 70. Escenario 18-2031-Min-Lluv. Flujo con red completa

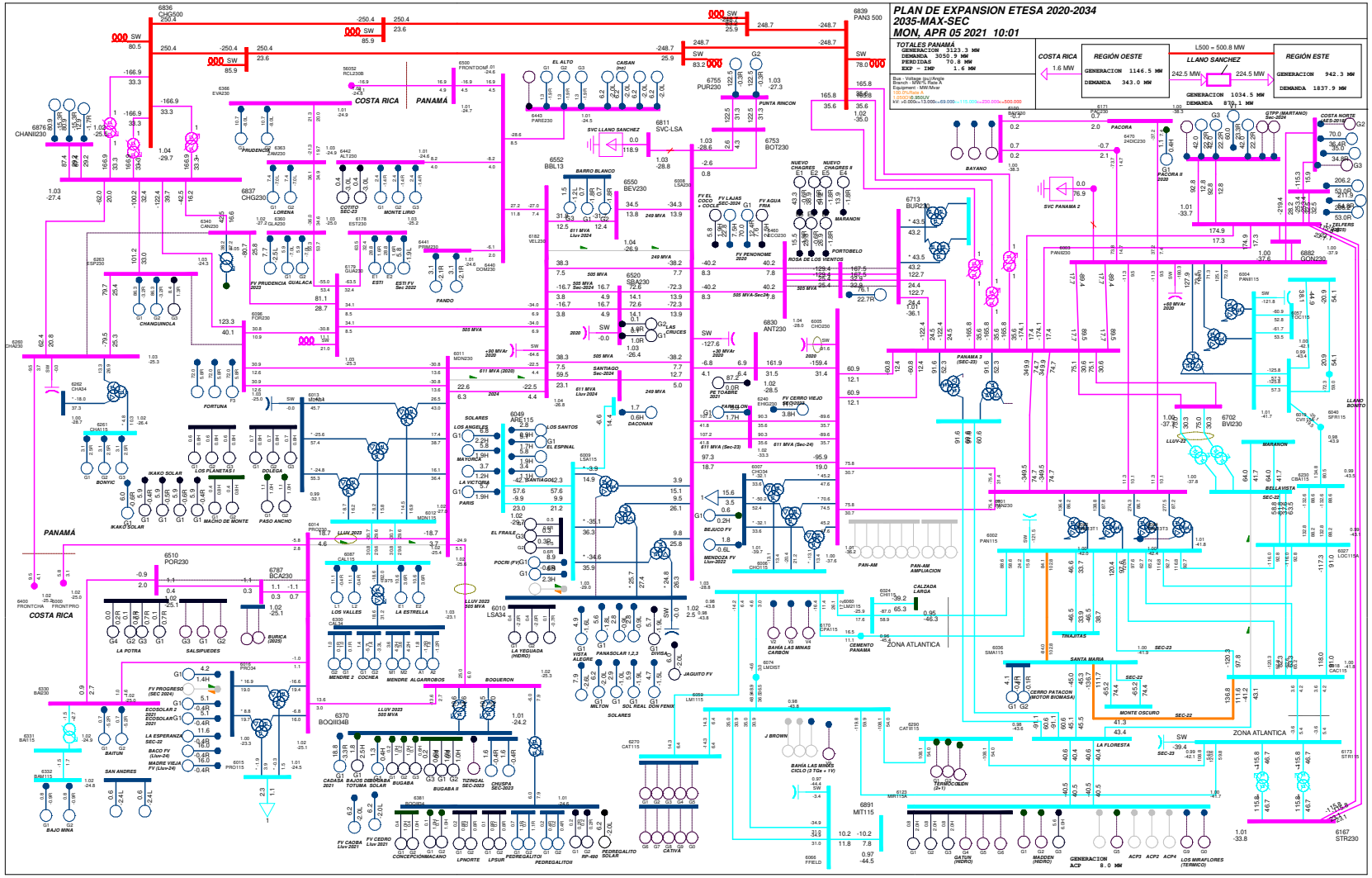

Gráfico 71. Escenario 19-2035-Max-Sec. Flujo con red completa

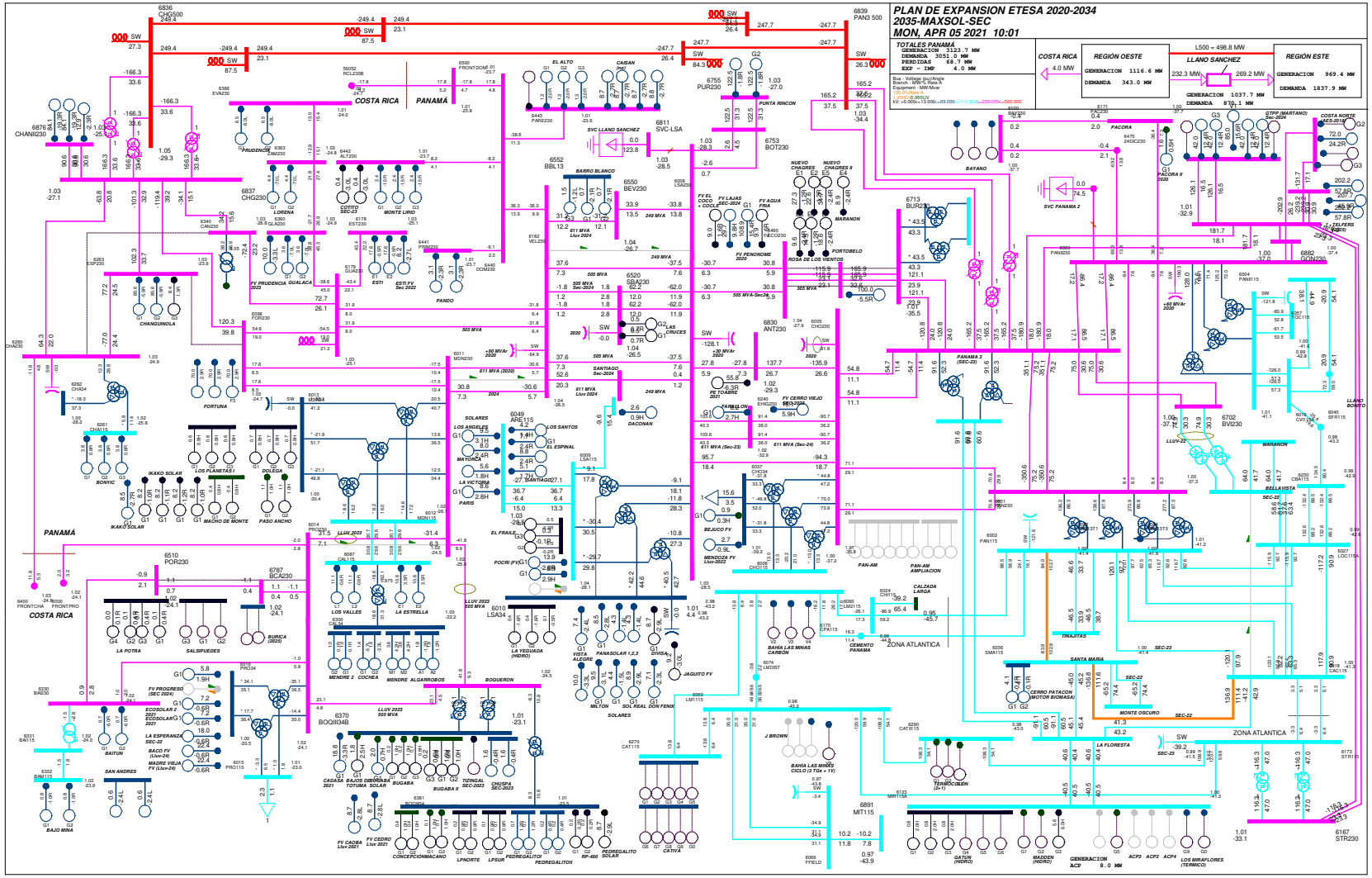

Gráfico 72. Escenario 19-2035-MaxSol-Sec. Flujo con red completa

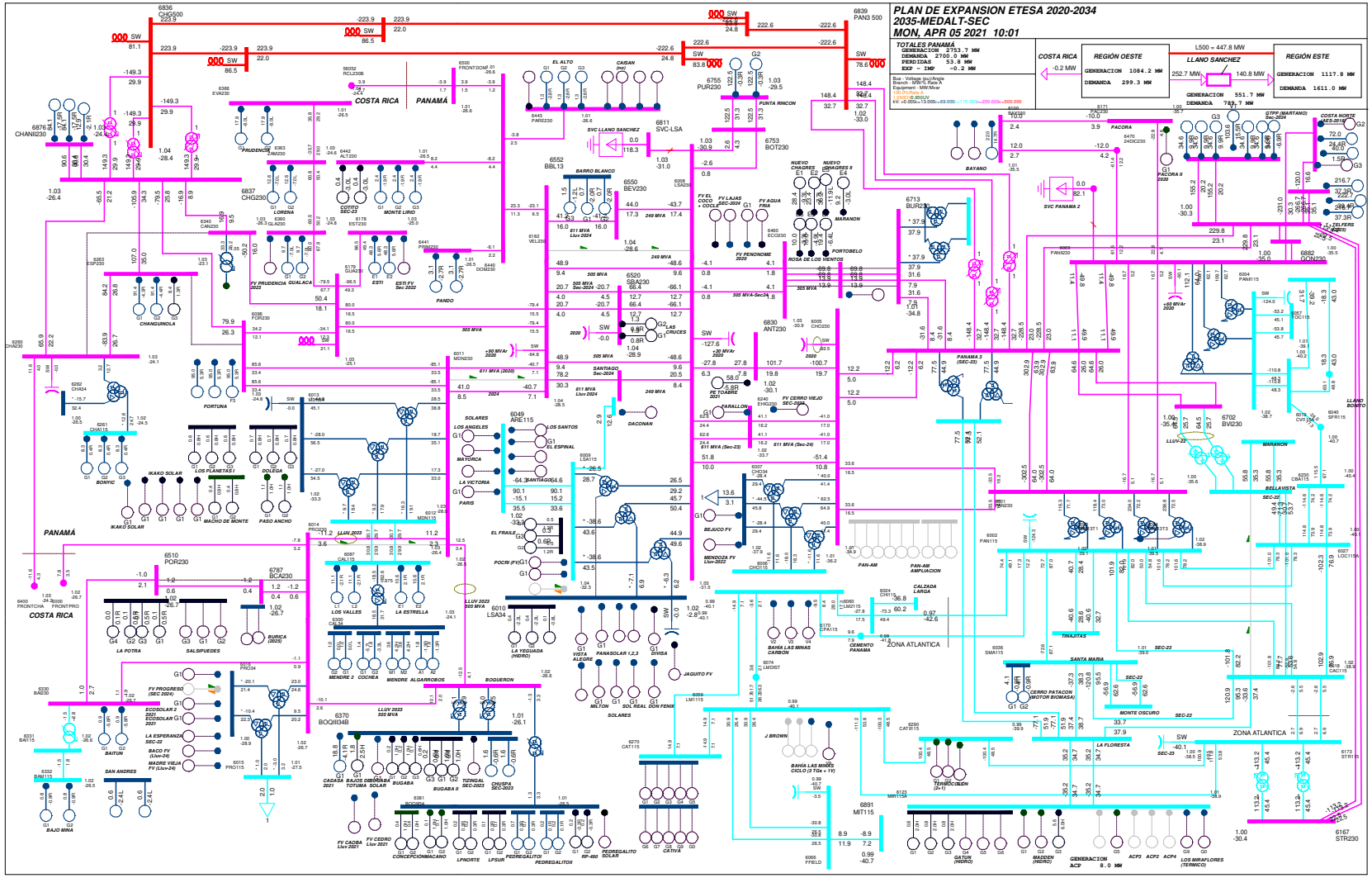

Gráfico 73. Escenario 19-2035-MedAlt-Sec. Flujo con red completa

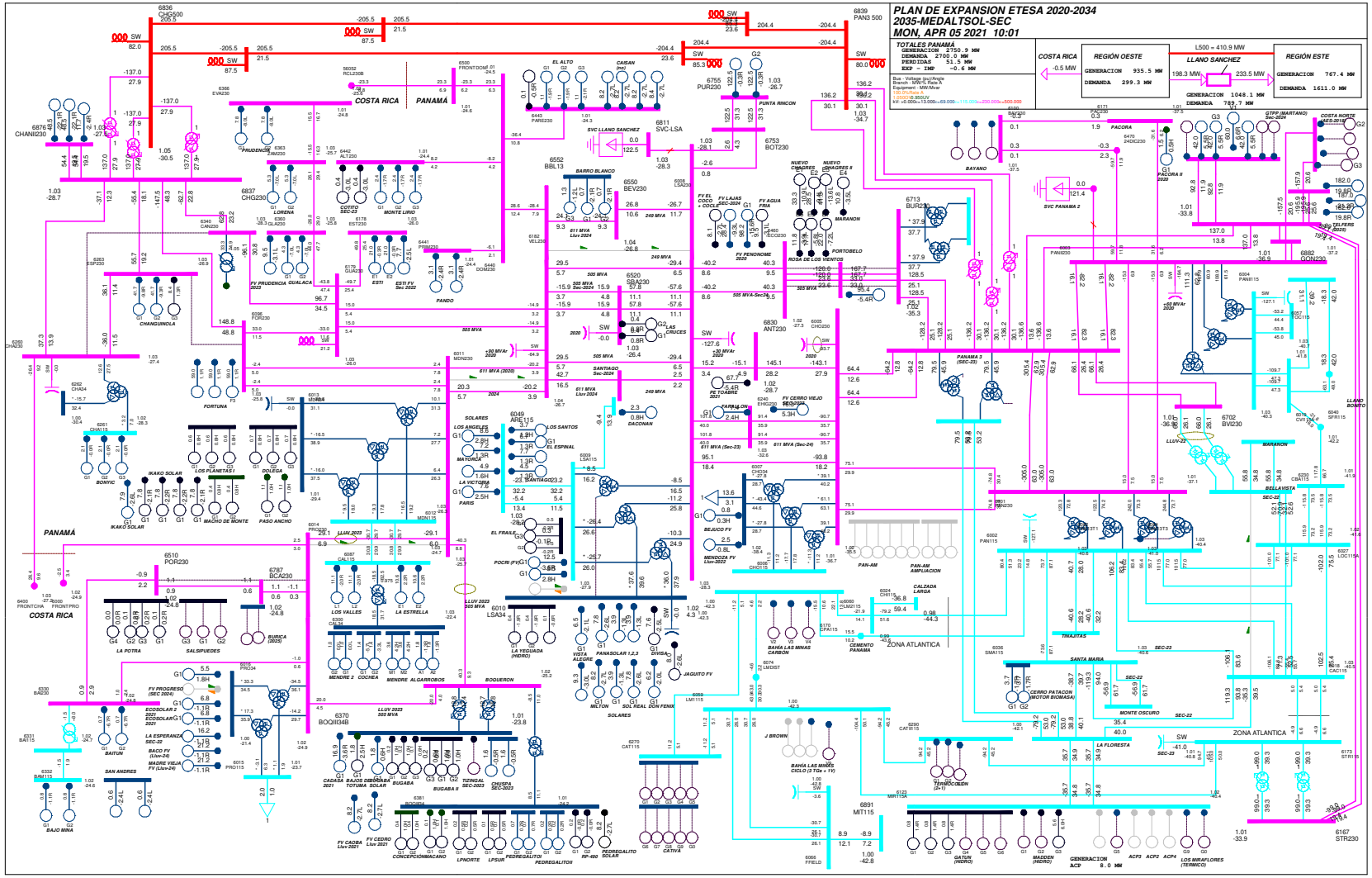

Gráfico 74. Escenario 19-2035-MedAltSol-Sec. Flujo con red completa

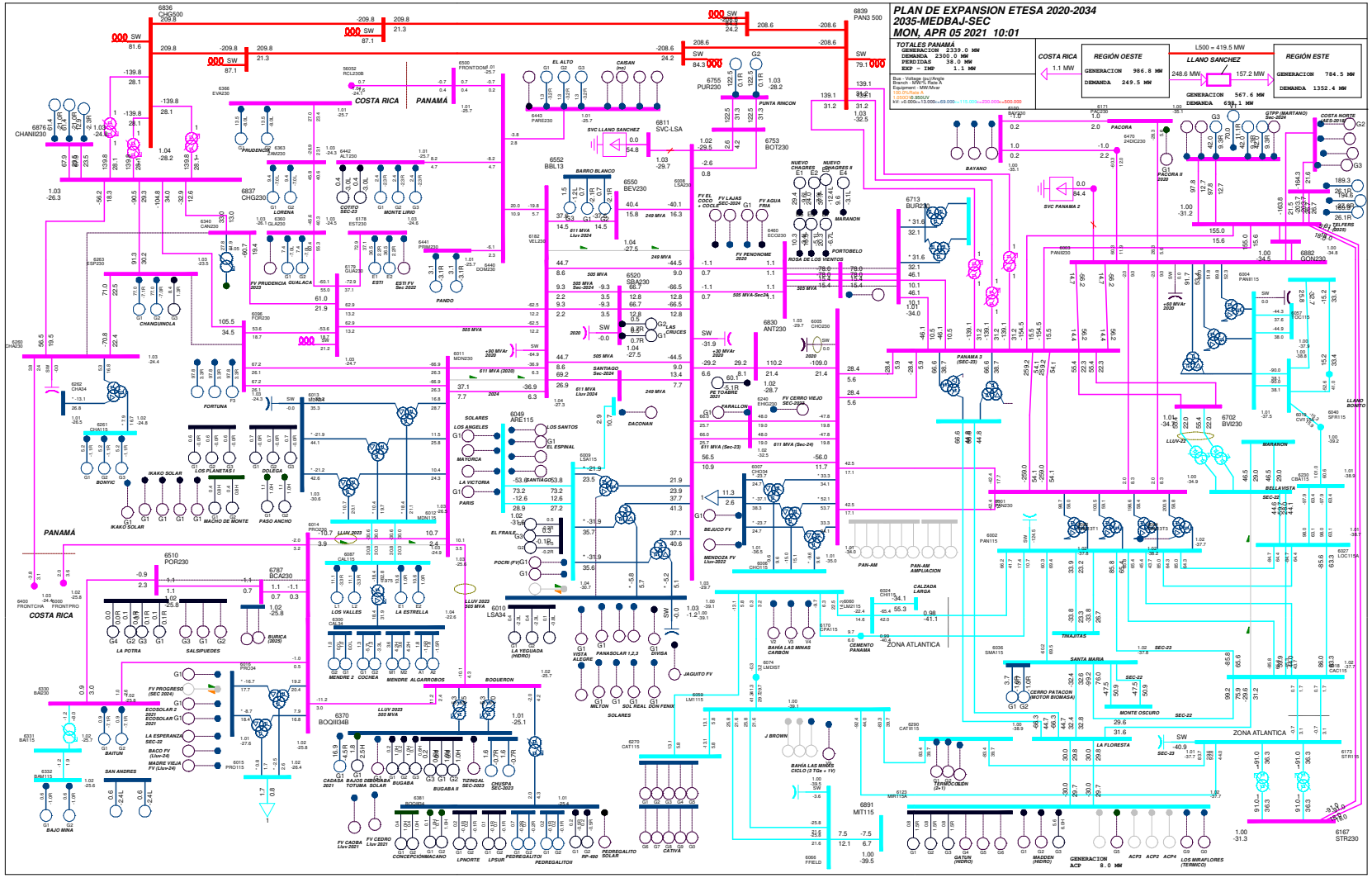

Gráfico 75. Escenario 19-2035-MedBaj-Sec. Flujo con red completa

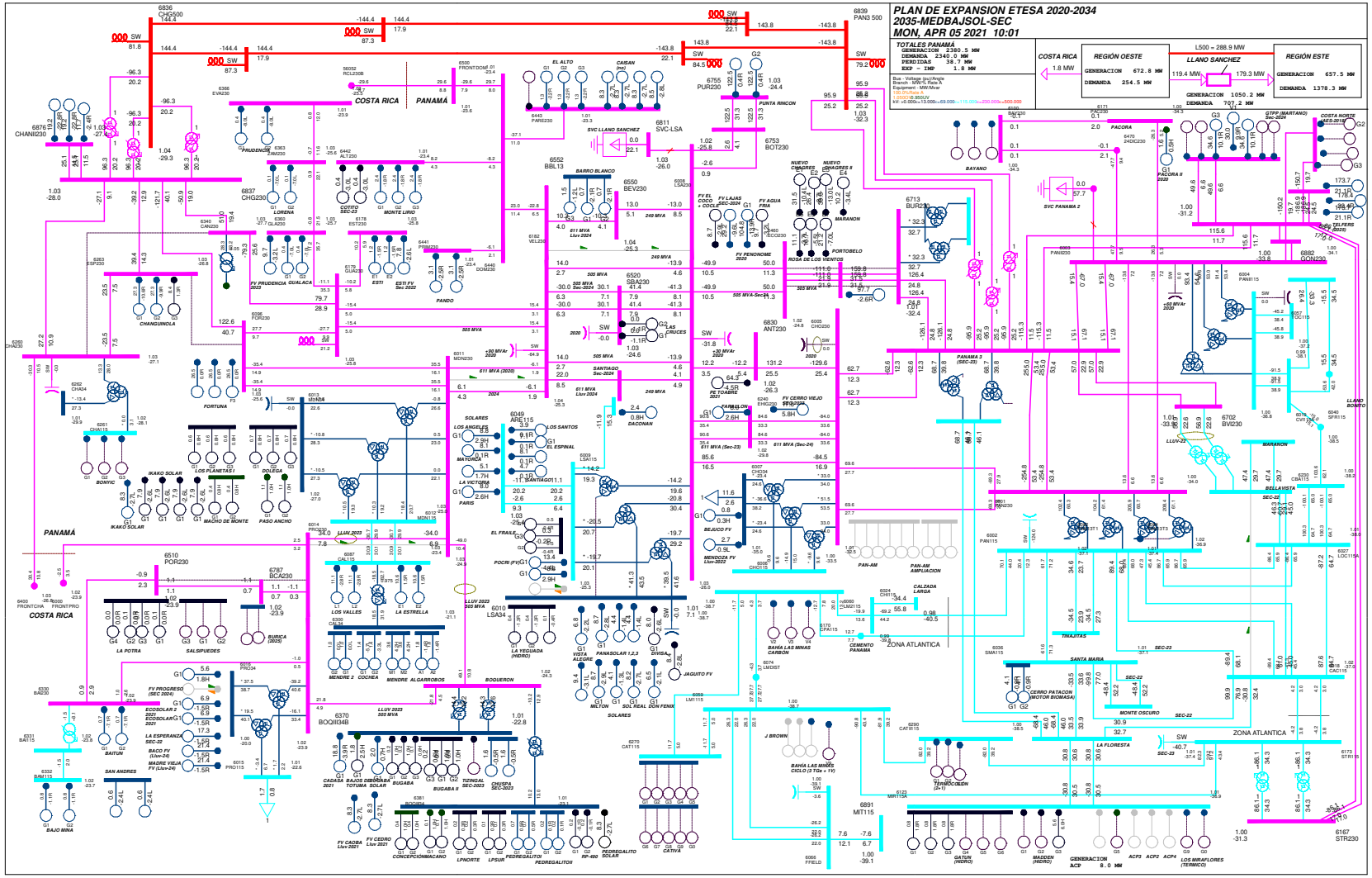

Gráfico 76. Escenario 19-2035-MedBajSol-Sec. Flujo con red completa

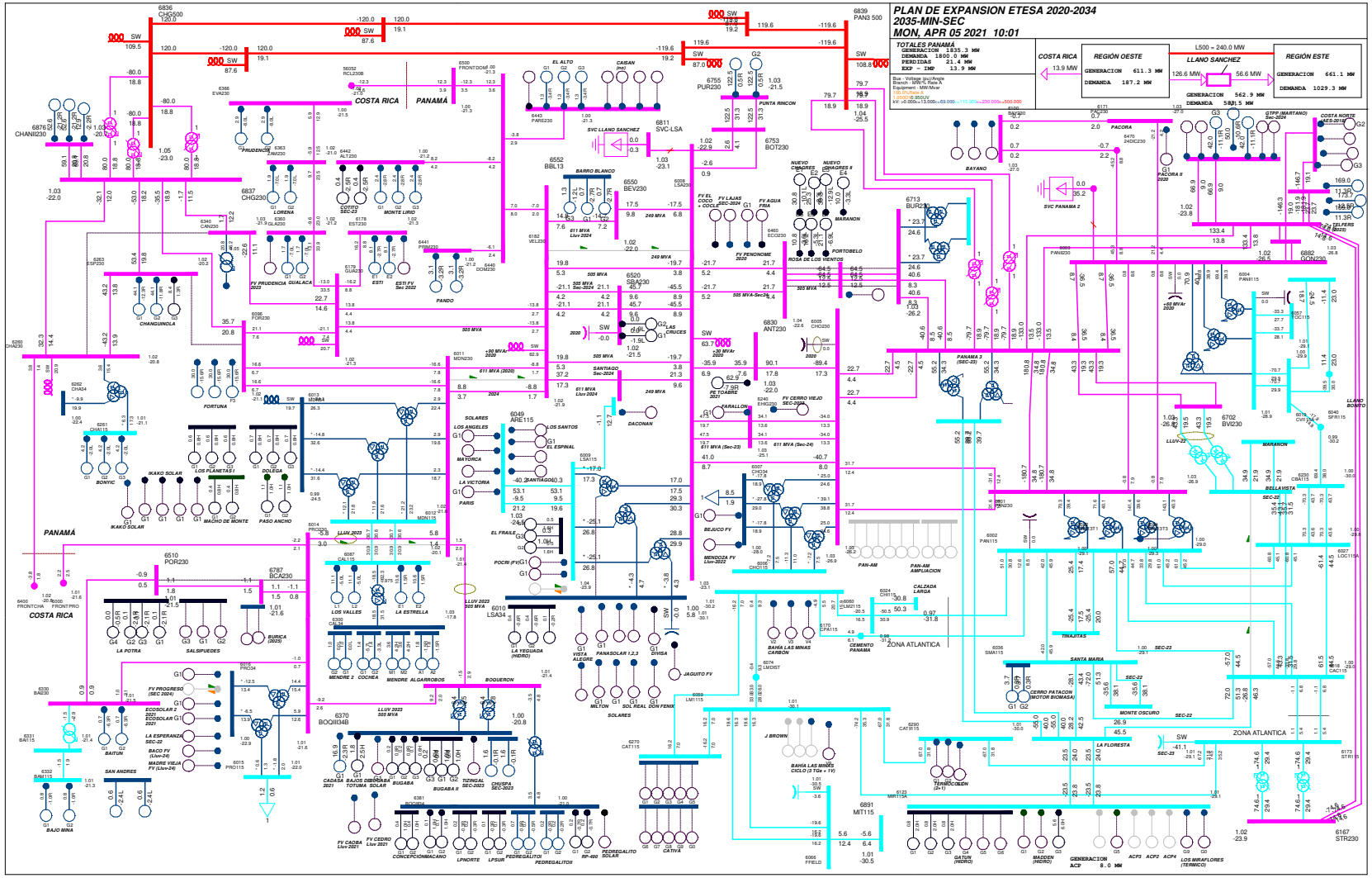

Gráfico 77. Escenario 19-2035-Min-Sec. Flujo con red completa

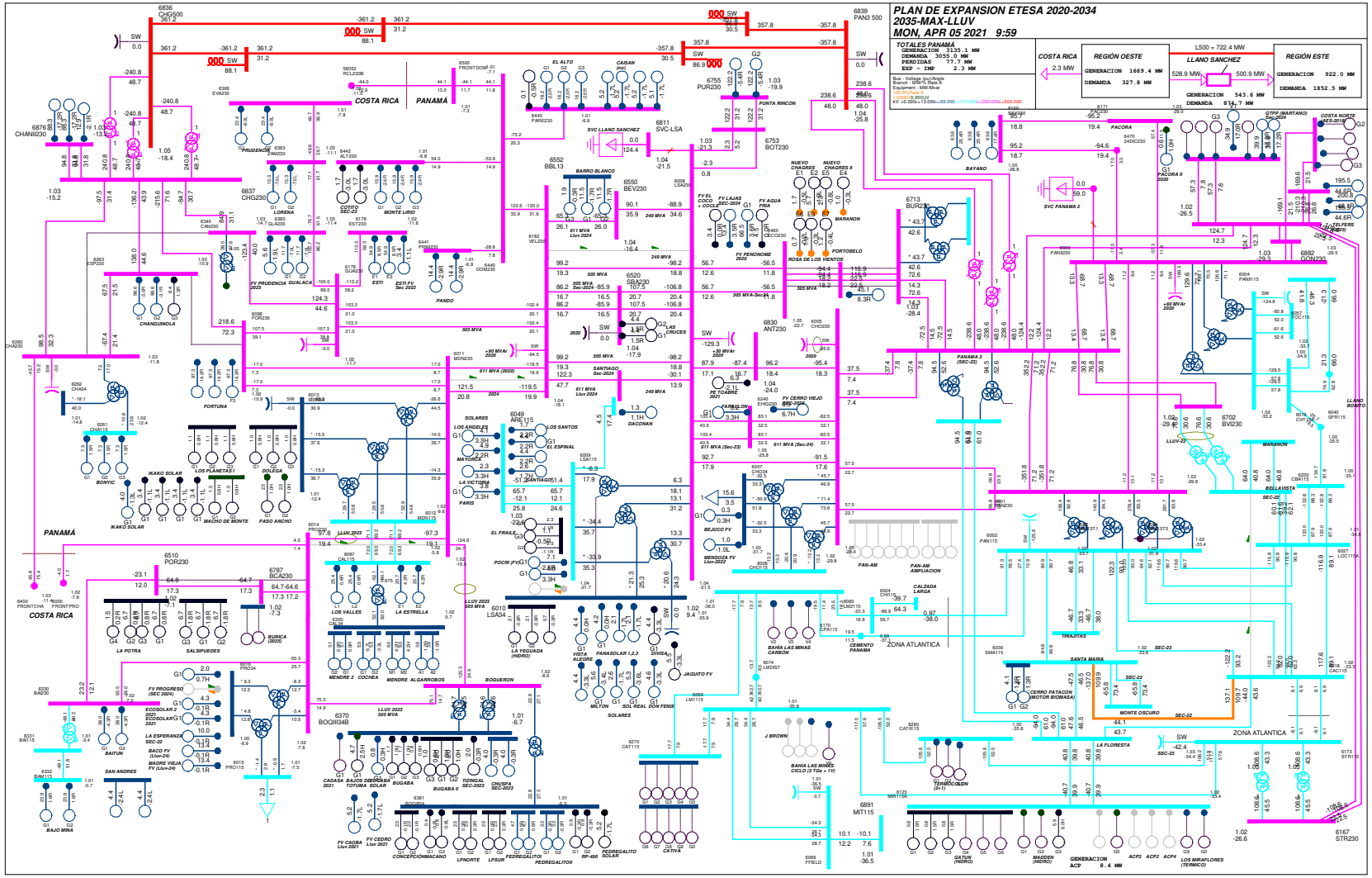

Gráfico 78. Escenario 20-2035-Max-Lluv. Flujo con red completa

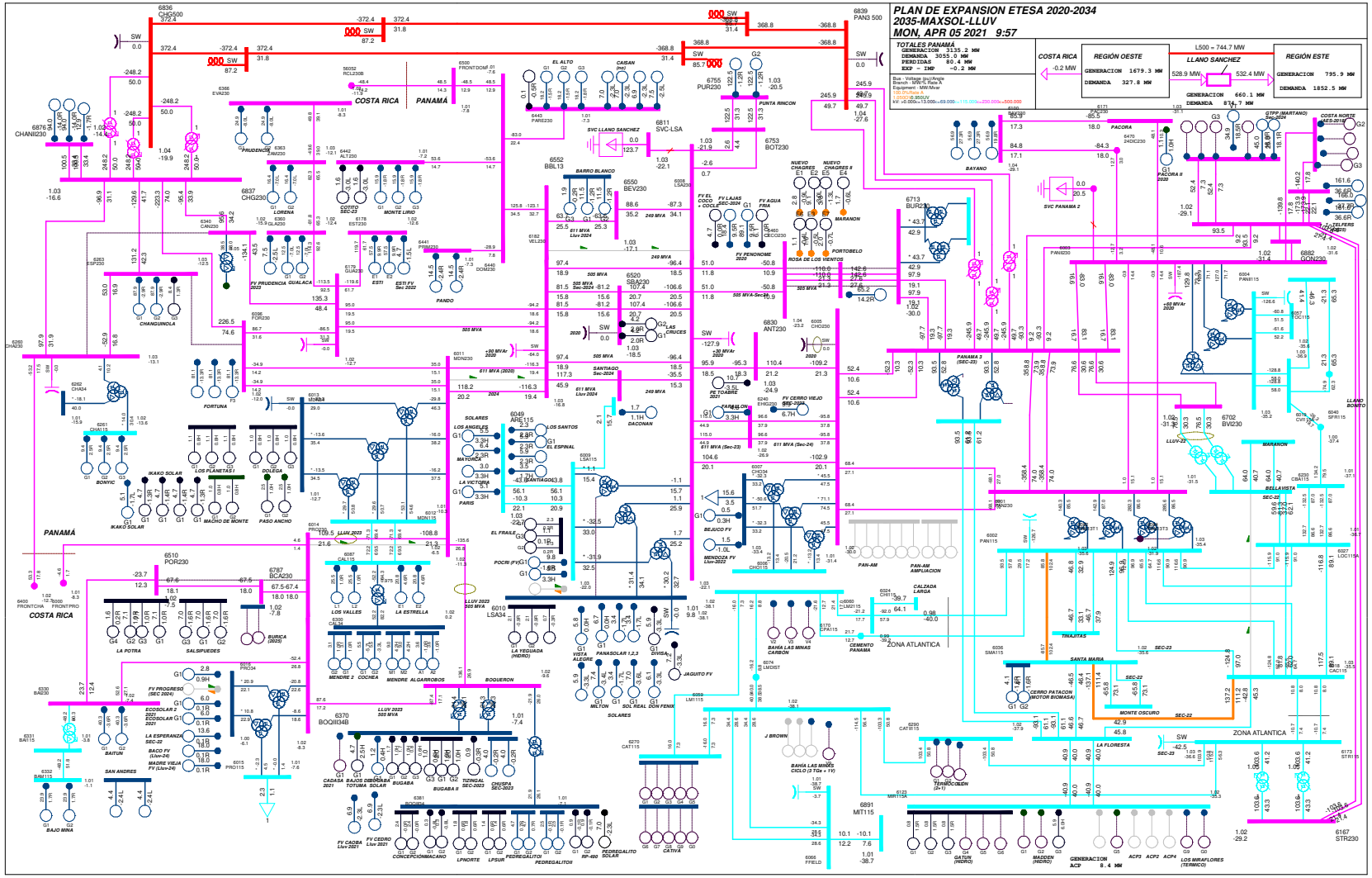

Gráfico 79. Escenario 20-2035-MaxSol-Lluv. Flujo con red completa

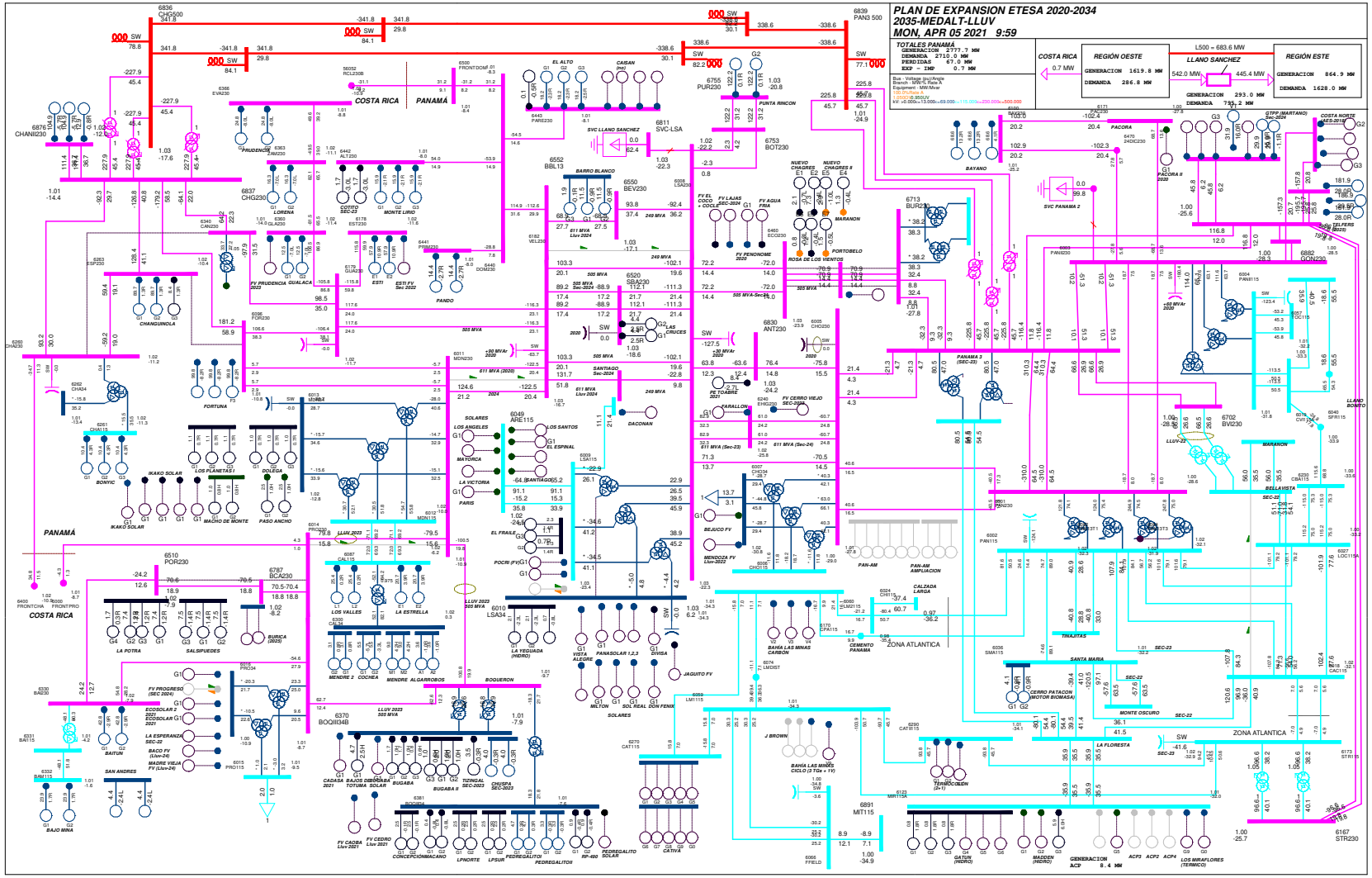

Gráfico 80. Escenario 20-2035-MedAlt-Lluv. Flujo con red completa

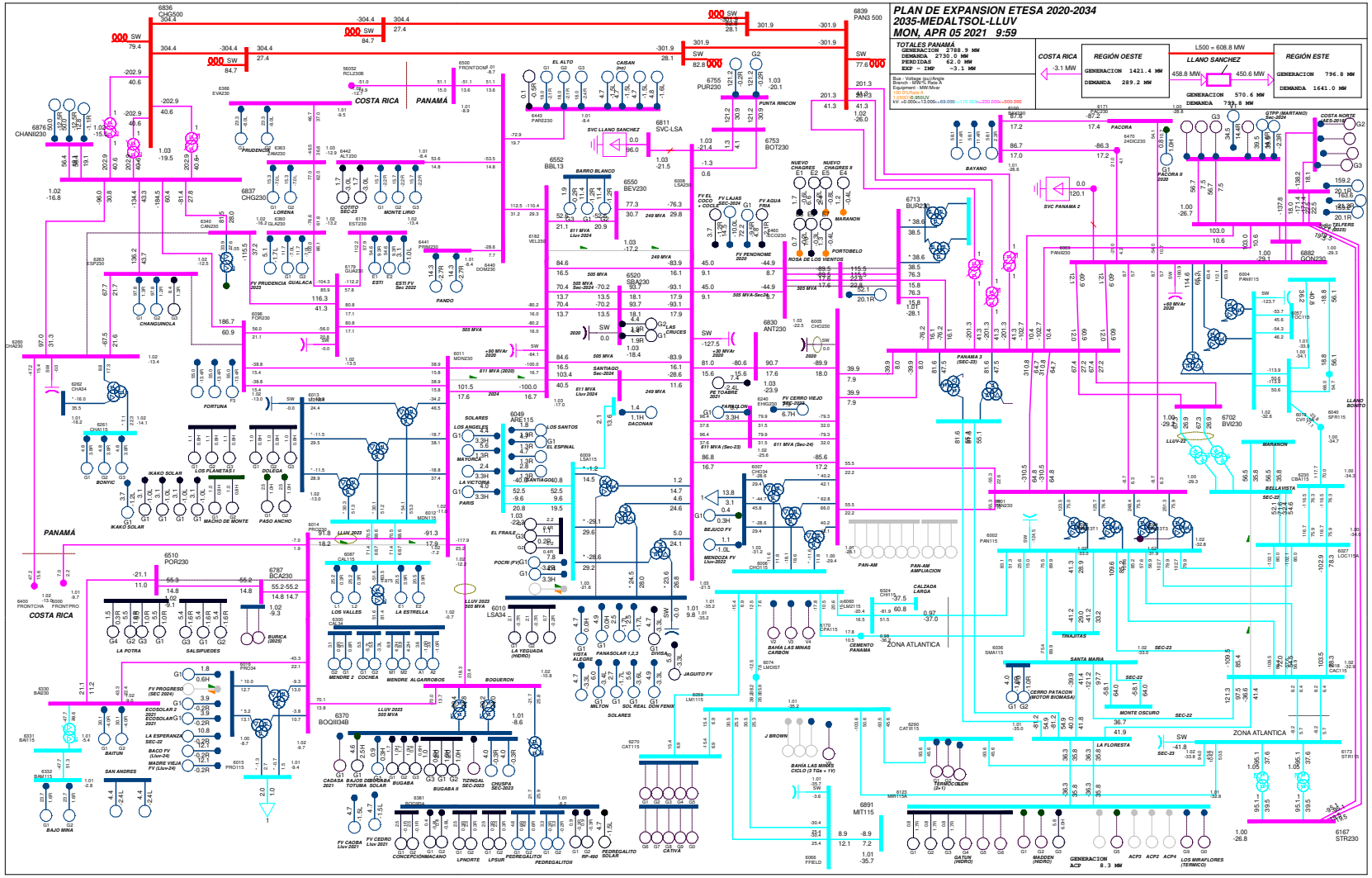

Gráfico 81. Escenario 20-2035-MedAltSol-Lluv. Flujo con red completa

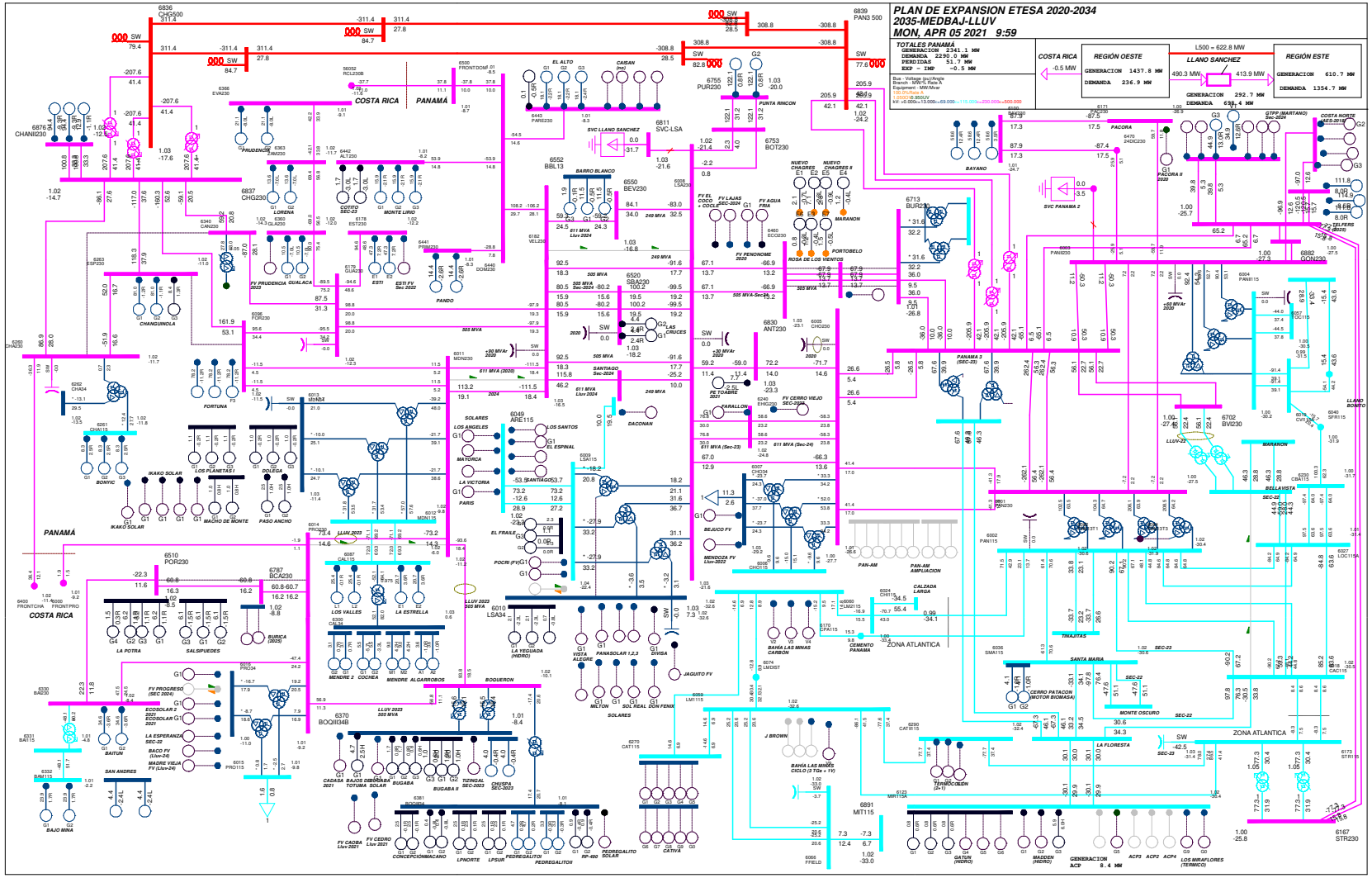

Gráfico 82. Escenario 20-2035-MedBaj-Lluv. Flujo con red completa

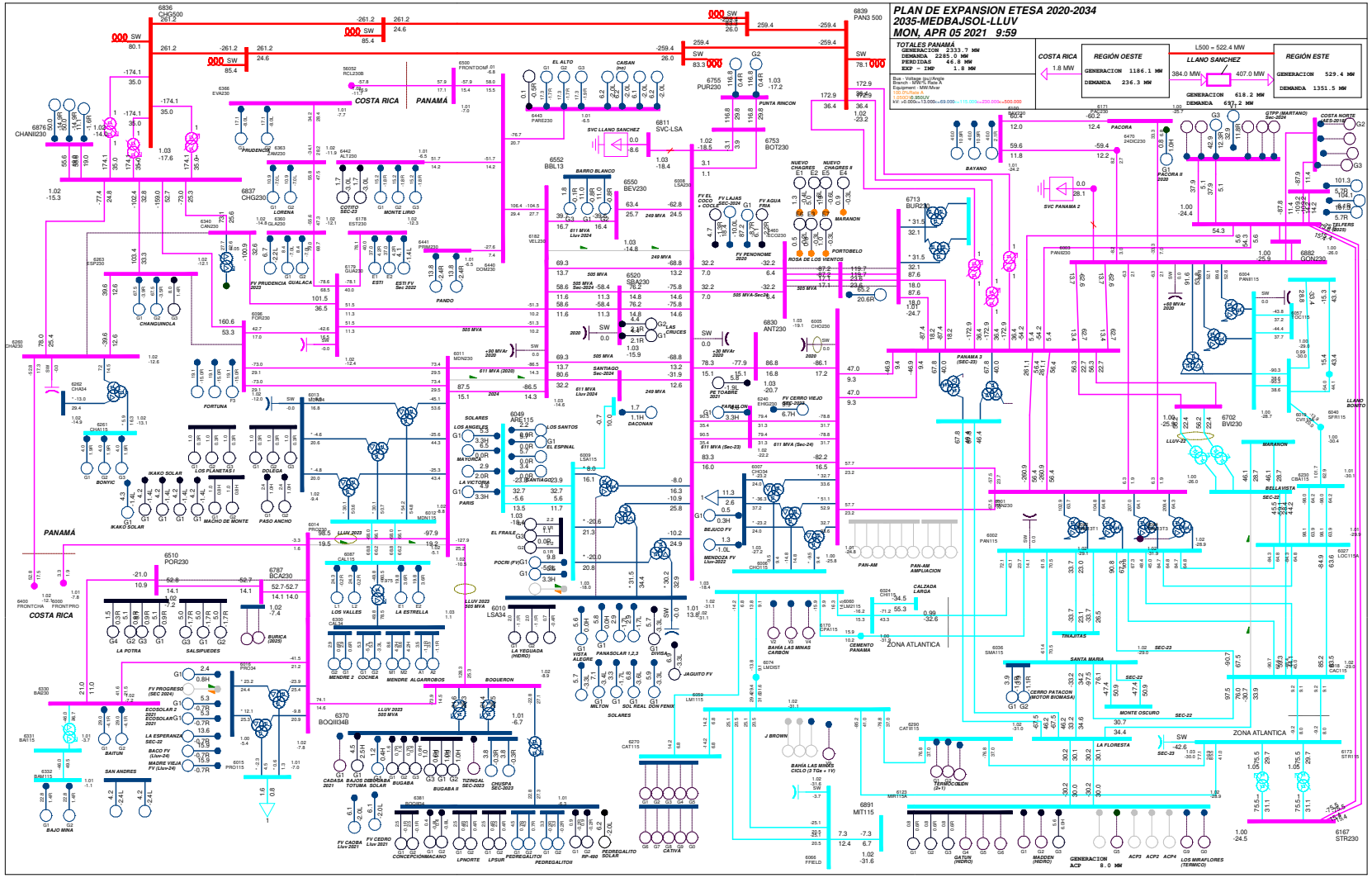

Gráfico 83. Escenario 20-2035-MedBajSol-Lluv. Flujo con red completa

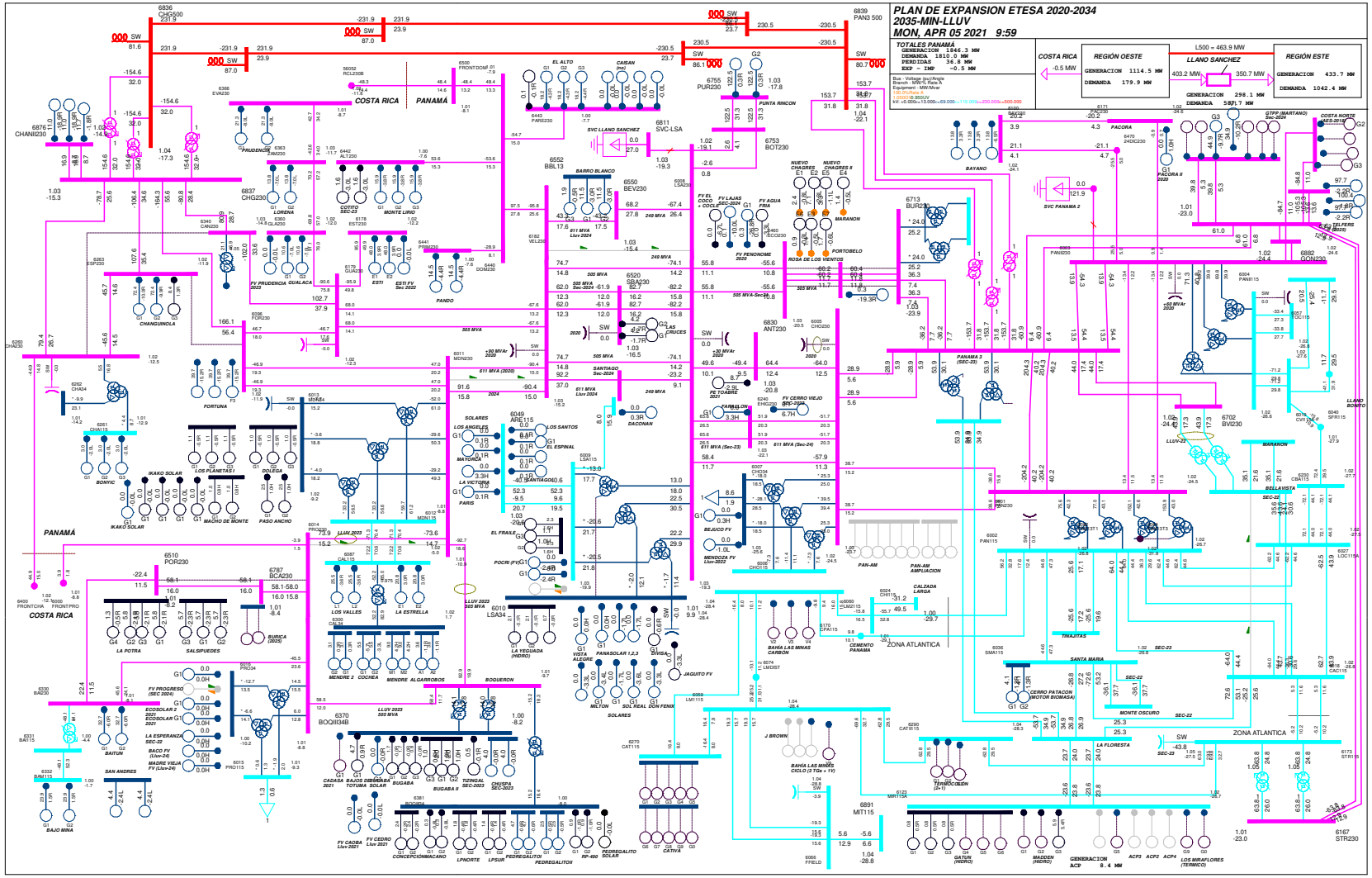

Gráfico 84. Escenario 20-2035-Min-Lluv. Flujo con red completa

09-2025-Max-Sec

	BUS	ID	Nombre	P[MW]	Pmax[MW]	Q[MVAr]	Zona	Tipo
6090E1	6090	E1	LESG1	10.95	23.6	2.69	PA_OESTE	HIDRO
6091E2	6091	E2	LESG2	10.95	23.6	2.69	PA_OESTE	HIDRO
6094L1	6094	L1	LVAG1	11.67	27.4	-1.43	PA_OESTE	HIDRO
6095L2	6095	L2	LVAG2	11.67	27.4	-1.43	PA_OESTE	HIDRO
6097F1	6097	F1	FORG1	68.76	100	9.52	PA_OESTE	HIDRO
6098F2	6098	F2	FORG2	68.76	100	9.52	PA_OESTE	HIDRO
6099F3	6099	F3	FORG3	68.76	100	9.52	PA_OESTE	HIDRO
6101B1	6101	B1	BAYG1	41.58	87	9.87	PA_ESTE	HIDRO
6102B2	6102	B2	BAYG2	41.58	87	9.87	PA_ESTE	HIDRO
6110B3	6110	B3	BAYG3	41.58	86	9.91	PA_ESTE	HIDRO
6136G3	6136	G3	MADG3	6.26	12	6	PA_ACP	HIDRO
6140G1	6140	G1	GAT6A	0.89	3	2	PA_ACP	HIDRO
6140G2	6140	G2	GAT6A	0.89	3	2	PA_ACP	HIDRO
6140G3	6140	G3	GAT6A	0.89	3	2	PA_ACP	HIDRO
6140G4	6140	G4	GAT6A	0	4.5	0.49	PA_ACP	HIDRO
6140G6	6140	G6	GAT6A	0	4.5	0.55	PA_ACP	HIDRO
6176E1	6176	E1	ESTG1	27.83	60	2.62	PA_OESTE	HIDRO
6177E2	6177	E2	ESTG2	27.83	60	2.62	PA_OESTE	HIDRO
6264G1	6264	G1	CHANG1	61.54	104.85	-5.55	PA_OESTE	HIDRO
6265G2	6265	G2	CHANG2	61.54	104.85	-5.08	PA_OESTE	HIDRO
6268G3	6268	G3	CHANG3	7.88	9.12	1.4	PA_OESTE	HIDRO
6305A1	6305	A1	ALG 13A	1.91	5.1	-1.26	PA_OESTE	HIDRO
6305A2	6305	A2	ALG 13A	1.91	5.1	-1.26	PA_OESTE	HIDRO
6306M1	6306	M1	MEN 13A	4.41	9.38	4.16	PA_OESTE	HIDRO
6306M2	6306	M2	MEN 13A	4.41	9.38	4.16	PA_OESTE	HIDRO
6307G1	6307	G1	COC 13A	1.43	7.5	-5.68	PA_OESTE	HIDRO
6307G2	6307	G2	COC 13A	1.43	7.5	-3.32	PA_OESTE	HIDRO
6308G1	6308	G1	MENII 13A	1.35	3.85	0	PA_OESTE	HIDRO
6308G2	6308	G2	MENII 13A	1.35	3.85	0	PA_OESTE	HIDRO
6328G4	6328	G4	BAI0.48	0	1.8	-0.5	PA_OESTE	HIDRO
6329G3	6329	G3	BAM0.48	0	0.6	-0.5	PA_OESTE	HIDRO
6333G1	6333	G1	BAMG1	1.38	28	-0.49	PA_OESTE	HIDRO
6334G2	6334	G2	BAMG2	1.38	28	-0.49	PA_OESTE	HIDRO
6335G1	6335	G1	BAIG1	1.46	44.1	-3.84	PA_OESTE	HIDRO
6336G2	6336	G2	BAIG2	1.46	44.1	-3.84	PA_OESTE	HIDRO
6338G1	6338	G1	SAND34.5	0.7	5	-1.37	PA_OESTE	HIDRO
6338G2	6338	G2	SAND34.5	0.7	5	-1.37	PA_OESTE	HIDRO
6361G1	6361	G1	GLAG1	5.63	12.69	-6.84	PA_OESTE	HIDRO
6362G2	6362	G2	GLAG2	5.63	12.69	-6.84	PA_OESTE	HIDRO
6364G1	6364	G1	LORG1	7.1	16.9	-7	PA_OESTE	HIDRO
6365G2	6365	G2	LORG2	7.1	16.9	-7	PA_OESTE	HIDRO
6367G1	6367	G1	PRUG1	10.25	29.33	-8	PA_OESTE	HIDRO
6368G2	6368	G2	PRUG2	10.25	29.33	-8	PA_OESTE	HIDRO
6372G1	6372	G1	CADG1	18.82	32	-3.08	PA_OESTE	BIOMASA
6386G1	6386	G1	PEDI 13A	0.59	10	1.15	PA_OESTE	HIDRO
6386G2	6386	G2	PEDI 13A	0.59	10	1.15	PA_OESTE	HIDRO
6387G1	6387	G1	PEDII 13A	0.15	6.41	0.39	PA_OESTE	HIDRO
6387G2	6387	G2	PEDII 13A	0.15	6.41	0.39	PA_OESTE	HIDRO
6388G1	6388	G1	MACG1	0.06	1.79	1	PA_OESTE	HIDRO

6389G2	6389	G2	MACG2	0.06	1.79	1	PA_OESTE	HIDRO
6390G1	6390	G1	CON 4.16A	0.36	5	1	PA_OESTE	HIDRO
6390G2	6390	G2	CON 4.16A	0.36	5	1	PA_OESTE	HIDRO
6391G1	6391	G1	PAAG1	1.36	2.97	1	PA_OESTE	HIDRO
6392G2	6392	G2	PAAG2	1.36	2.97	1	PA_OESTE	HIDRO
6394G1	6394	G1	LPN 4.16A	0.14	5	0.83	PA_OESTE	HIDRO
6394G2	6394	G2	LPN 4.16A	0.14	5	0.83	PA_OESTE	HIDRO
6395G1	6395	G1	LPS 4.16A	0.05	5	0.83	PA_OESTE	HIDRO
6395G2	6395	G2	LPS 4.16A	0.05	5	0.83	PA_OESTE	HIDRO
6396G1	6396	G1	RP4G1	0.12	6.57	0.27	PA_OESTE	HIDRO
6397G2	6397	G2	RP4G2	0.12	6.57	0.27	PA_OESTE	HIDRO
6406G1	6406	G1	TELG1	193.03	218	29.58	PA_ATLAN	TERMICO
6407G2	6407	G2	TELG2	193.03	218	29.58	PA_ATLAN	TERMICO
6408V1	6408	V1	TELV3	198.34	224	31.21	PA_ATLAN	TERMICO
6420G1	6420	G1	DOL 4.16A	0.74	1.04	0.78	PA_OESTE	HIDRO
6420G2	6420	G2	DOL 4.16A	0.74	1.04	0.78	PA_OESTE	HIDRO
6420G3	6420	G3	DOL 4.16A	0.74	1.04	0.78	PA_OESTE	HIDRO
6421G1	6421	G1	LP1 4.16A	0.64	1.59	0.77	PA_OESTE	HIDRO
6421G2	6421	G2	LP1 4.16A	0.64	1.59	0.77	PA_OESTE	HIDRO
6421G3	6421	G3	LP1 4.16A	0.64	1.59	0.77	PA_OESTE	HIDRO
6422G1	6422	G1	MMO 4.16	0.45	1.25	0.83	PA_OESTE	HIDRO
6422G2	6422	G2	MMO 4.16	0.45	1.25	0.83	PA_OESTE	HIDRO
6423G1	6423	G1	BU1G1	0.22	2.07	0.99	PA_OESTE	HIDRO
6424G2	6424	G2	BU1G2	0.22	2.07	0.99	PA_OESTE	HIDRO
6425G3	6425	G3	BU1G3	0.1	0.98	0.57	PA_OESTE	HIDRO
6432G1	6432	G1	YEG 4.16A	0.37	3	-0.73	PA_CENTR	HIDRO
6432G2	6432	G2	YEG 4.16A	0.37	3	-0.73	PA_CENTR	HIDRO
6432G3	6432	G3	YEG 4.16A	0.12	1	-0.24	PA_CENTR	HIDRO
6433G1	6433	G1	EFR 4.16A	0.42	2.67	1.65	PA_CENTR	HIDRO
6433G2	6433	G2	EFR 4.16A	0.42	2.67	1.65	PA_CENTR	HIDRO
6433G3	6433	G3	EFR 4.16A	0.21	1.35	0.98	PA_CENTR	HIDRO
6446G1	6446	G1	ALTG1	1.83	22.43	-0.2	PA_OESTE	HIDRO
6447G2	6447	G2	ALTG2	1.83	22.43	-0.2	PA_OESTE	HIDRO
6448G3	6448	G3	ALTG3	1.83	22.43	-0.4	PA_OESTE	HIDRO
6449G1	6449	G1	MLIG1	3.43	16.65	-0.33	PA_OESTE	HIDRO
6450G2	6450	G2	MLIG2	3.43	16.65	-0.33	PA_OESTE	HIDRO
6451G3	6451	G3	MLIG3	3.43	16.65	-0.33	PA_OESTE	HIDRO
6452G1	6452	G1	PDOG1	4.11	16.65	-0.84	PA_OESTE	HIDRO
6453G2	6453	G2	PDOG2	4.11	16.65	-0.84	PA_OESTE	HIDRO
6455G1	6455	G1	BSO	0.77	0.96	0.25	PA_CENTR	SOLAR
6457G4	6457	G4	ALTG4	0	1.1	-0.4	PA_OESTE	HIDRO
6463E1	6463	E1	NCH1G1	33.68	55	-9.34	PA_CENTR	EOLICO
6464E2	6464	E2	RDV1G1	29.46	52.5	-9.34	PA_CENTR	EOLICO
6465E3	6465	E3	RDV2G2	18.03	30	-5.93	PA_CENTR	EOLICO
6466E4	6466	E4	MARG1	10.86	17.5	-3.57	PA_CENTR	EOLICO
6467E5	6467	E5	NCH2G1	40.91	62.5	-12.24	PA_CENTR	EOLICO
6468E6	6468	E6	RDV2G1	12.02	20	-3.95	PA_CENTR	EOLICO
6469E7	6469	E7	PORG1	21.67	32.5	-7.12	PA_CENTR	EOLICO
6480G1	6480	G1	SLO4.16	1.1	4.41	0.38	PA_OESTE	HIDRO
6480G2	6480	G2	SLO4.16	1.1	4.41	0.38	PA_OESTE	HIDRO

6492G1	6492	G1	BONG1	6.52	10.4	1.13	PA_OESTE HIDRO
6493G2	6493	G2	BONG2	6.52	10.4	1.13	PA_OESTE HIDRO
6494G3	6494	G3	BONG3	6.52	10.4	1.13	PA_OESTE HIDRO
6495G1	6495	G1	LP2 4.16A	1.44	4.31	1.8	PA_OESTE HIDRO
6495G2	6495	G2	LP2 4.16A	1.44	4.31	1.8	PA_OESTE HIDRO
6497G1	6497	G1	BU2 4.16	0.6	2.35	0.99	PA_OESTE HIDRO
6497G2	6497	G2	BU2 4.16	0.6	2.35	0.99	PA_OESTE HIDRO
6497G3	6497	G3	BU2 4.16	0.3	1.16	0.57	PA_OESTE HIDRO
6502G1	6502	G1	DIS0.4	7.55	10	-2.48	PA_CENTR SOLAR
6503G1	6503	G1	DOF34	6.16	10	-2.03	PA_CENTR SOLAR
6504G1	6504	G1	SOC34	7.72	10	-2.54	PA_OESTE SOLAR
6512G1	6512	G1	SAL6.6	0.03	9.3	-1.41	PA_OESTE HIDRO
6512G2	6512	G2	SAL6.6	0.03	9.3	-1.41	PA_OESTE HIDRO
6512G3	6512	G3	SAL6.6	0.03	9.3	-1.41	PA_OESTE HIDRO
6514G1	6514	G1	LPO6.6	0.13	9.3	1.18	PA_OESTE HIDRO
6514G2	6514	G2	LPO6.6	0.13	9.3	1.18	PA_OESTE HIDRO
6514G3	6514	G3	LPO6.6	0.13	9.3	1.18	PA_OESTE HIDRO
6514G4	6514	G4	LPO6.6	0.03	2.1	0.27	PA_OESTE HIDRO
6524G1	6524	G1	LCRG1	0.74	9.72	2.47	PA_OESTE HIDRO
6525G2	6525	G2	LCRG2	0.74	9.72	2.47	PA_OESTE HIDRO
6526G3	6526	G3	LCRG3	0.49	0.99	0.5	PA_OESTE HIDRO
6529G1	6529	G1	SPRU34	9.53	10.58	-3.13	PA_OESTE SOLAR
6552G1	6552	G1	BBL13	1.1	13.32	0.17	PA_OESTE HIDRO
6552G2	6552	G2	BBL13	1.1	13.32	0.17	PA_OESTE HIDRO
6552G3	6552	G3	BBL13	1.54	1.88	0.24	PA_OESTE HIDRO
6553G1	6553	G1	PROV34	7.58	10	-2.49	PA_CENTR SOLAR
6554G1	6554	G1	SOP34	7.51	10	2.47	PA_CENTR SOLAR
6555G1	6555	G1	LAN34	8.76	10	2.88	PA_CENTR SOLAR
6556G1	6556	G1	COL34	8.64	10	2.84	PA_CENTR SOLAR
6570G1	6570	G1	SOD34	5.31	10	1.74	PA_OESTE SOLAR
6571G1	6571	G1	SCAL34	3.33	6	1.09	PA_OESTE SOLAR
6581G1	6581	G1	SBUG34	1.8	3	0.59	PA_OESTE SOLAR
6582G1	6582	G1	SPACII13	1.45	3	0.48	PA_ESTE SOLAR
6640G1	6640	G1	IKA0G1	7.49	11.25	-2.46	PA_OESTE SOLAR
6641G1	6641	G1	IKA1G1	7.49	11.25	-2.46	PA_OESTE SOLAR
6642G1	6642	G1	IKA2G1	7.49	11.25	-2.46	PA_OESTE SOLAR
6643G1	6643	G1	IKA3G1	7.49	11.25	-2.46	PA_OESTE SOLAR
6707G1	6707	G1	PAS34	7.55	9.89	-2.48	PA_CENTR SOLAR
6710G1	6710	G1	BDT4.16	2.04	5	2.5	PA_OESTE HIDRO
6723G1	6723	G1	SIN4.16	1.7	5	-2.16	PA_OESTE HIDRO
6723G2	6723	G2	SIN4.16	1.7	5	-2.16	PA_OESTE HIDRO
6732G1	6732	G1	CEP13.8	4.08	5	-0.3	PA_CAPIT BIOMASA
6732G2	6732	G2	CEP13.8	4.08	5	-0.3	PA_CAPIT BIOMASA
6734G1	6734	G1	ESO34	3.84	5	-1.26	PA_CENTR SOLAR
6738G1	6738	G1	MSO34	8.19	10.26	-2.69	PA_CENTR SOLAR
6739G1	6739	G1	VAL34	6.43	8.22	-2.11	PA_CENTR SOLAR
6743G1	6743	G1	LACG1	1.43	4.1	0	PA_OESTE HIDRO
6744G2	6744	G2	LACG2	1.43	4.1	0	PA_OESTE HIDRO
6752G1	6752	G1	SPE34	96.35	120	-6.01	PA_CENTR SOLAR
6756G1	6756	G1	PURG1	122.5	137	14.47	PA_CENTR TERMICO

6757G2	6757	G2	PURG2	122.5	137	14.47	PA_CENTR TERMICO
6761G1	6761	G1	FAR34	7.21	9.96	2.37	PA_CENTR SOLAR
6767G1	6767	G1	CHU13.8	1.52	4.4	-0.32	PA_OESTE HIDRO
6767G2	6767	G2	CHU13.8	1.52	4.4	-0.32	PA_OESTE HIDRO
6774G1	6774	G1	BAR13.8	0.36	9.72	-2.19	PA_OESTE HIDRO
6774G2	6774	G2	BAR13.8	0.36	9.72	-2.19	PA_OESTE HIDRO
6774G3	6774	G3	BAR13.8	0.33	1	-0.75	PA_OESTE HIDRO
6785G1	6785	G1	TOAG1	54.61	110	-3.06	PA_CENTR EOLICO
6798G1	6798	G1	CDOG1	0.43	3.37	-2.98	PA_OESTE HIDRO
6799G2	6799	G2	CDOG2	0.43	3.37	-2.98	PA_OESTE HIDRO
6834G1	6834	G1	LAE34	15.9	19.99	-0.67	PA_OESTE SOLAR
6871V1	6871	V1	GASMV1	35	141.3	12.39	PA_ATLAN TERMICO
6872G3	6872	G3	GASMG3	52	47.23	13.25	PA_ATLAN TERMICO
6873G4	6873	G4	GASMG4	52	47.23	13.25	PA_ATLAN TERMICO
6896G1	6896	G1	DAC2G1	2.28	3.24	0.75	PA_CENTR SOLAR
6899G1	6899	G1	CAIG1	7.89	10	-2.37	PA_OESTE SOLAR
6900G2	6900	G2	CAIG2	7.88	10	-2.37	PA_OESTE SOLAR
6901G3	6901	G3	CAIG3	7.88	10	-2.37	PA_OESTE SOLAR
6902G4	6902	G4	CAIG4	7.85	10	-2.37	PA_OESTE SOLAR
6903G1	6903	G1	SRE	7.74	10.78	-2.55	PA_CENTR SOLAR
6904G1	6904	G1	EES	6.68	8.5	1.93	PA_CENTR SOLAR
6905G1	6905	G1	POCR34	12.28	16	-0.38	PA_CENTR SOLAR
6914G1	6914	G1	JAG0.4	7.96	10	-2.62	PA_CENTR SOLAR
6974G1	6974	G1	BAC	20.39	25	-0.67	PA_OESTE SOLAR
6975G1	6975	G1	ECS	6.52	10	-0.67	PA_OESTE SOLAR
6976G1	6976	G1	MVI	20.39	25	-0.67	PA_OESTE SOLAR
6978G1	6978	G1	LVI	4.82	10	1.58	PA_CENTR SOLAR
6982G1	6982	G1	CES	7.87	9.98	-2.59	PA_OESTE SOLAR
6983G1	6983	G1	CAS	7.87	9.98	-2.59	PA_OESTE SOLAR
6984G1	6984	G1	ECS2	6.52	10	-0.67	PA_OESTE SOLAR
6985G1	6985	G1	PAS2	3.81	5	-1.25	PA_CENTR SOLAR
6987G1	6987	G1	PAS3	3.81	5	-1.25	PA_CENTR SOLAR
6988G1	6988	G1	ESS	7.41	9.9	-2.43	PA_OESTE SOLAR
6989G1	6989	G1	SME	2.39	3	-0.78	PA_CENTR SOLAR
6990G1	6990	G1	PES	7.6	9.97	1.93	PA_CENTR SOLAR
6991G1	6991	G1	MAS	7.3	9.98	1.93	PA_CENTR SOLAR
6992G1	6992	G1	LLS	9.55	9.99	-3.14	PA_CENTR SOLAR
6993G1	6993	G1	PSS	4.46	5	1.46	PA_CENTR SOLAR
6994G1	6994	G1	LSS	3.64	7.56	1.2	PA_CENTR SOLAR
6995G1	6995	G1	PDS	7.88	10	-2.59	PA_OESTE SOLAR
6996G1	6996	G1	CVS	15.92	20	5.23	PA_CENTR SOLAR

09-2025-MaxSol-Sec

	BUS	ID	Nombre	P[MW]	Pmax[MW]	Q[MVAr]	Zona	Tipo
6090E1	6090	E1	LESG1	10.95	23.6	2.01	PA_OESTE	HIDRO
6091E2	6091	E2	LESG2	10.95	23.6	2.01	PA_OESTE	HIDRO
6094L1	6094	L1	LVAG1	11.67	27.4	-2.19	PA_OESTE	HIDRO
6095L2	6095	L2	LVAG2	11.67	27.4	-2.19	PA_OESTE	HIDRO
6097F1	6097	F1	FORG1	60.52	100	4.52	PA_OESTE	HIDRO
6098F2	6098	F2	FORG2	60.52	100	4.52	PA_OESTE	HIDRO
6099F3	6099	F3	FORG3	60.52	100	4.52	PA_OESTE	HIDRO
6101B1	6101	B1	BAYG1	40.02	87	-0.36	PA_ESTE	HIDRO
6102B2	6102	B2	BAYG2	40.02	87	-0.36	PA_ESTE	HIDRO
6110B3	6110	B3	BAYG3	40.02	86	-2.06	PA_ESTE	HIDRO
6136G3	6136	G3	MADG3	6.26	12	5	PA_ACP	HIDRO
6140G1	6140	G1	GAT6A	0.89	3	0.03	PA_ACP	HIDRO
6140G2	6140	G2	GAT6A	0.89	3	0.03	PA_ACP	HIDRO
6140G3	6140	G3	GAT6A	0.89	3	0.03	PA_ACP	HIDRO
6140G4	6140	G4	GAT6A	0	4.5	0	PA_ACP	HIDRO
6140G6	6140	G6	GAT6A	0	4.5	0	PA_ACP	HIDRO
6176E1	6176	E1	ESTG1	24.21	60	1.07	PA_OESTE	HIDRO
6177E2	6177	E2	ESTG2	24.21	60	1.07	PA_OESTE	HIDRO
6264G1	6264	G1	CHANG1	53.03	104.85	-8.98	PA_OESTE	HIDRO
6265G2	6265	G2	CHANG2	53.03	104.85	-8.42	PA_OESTE	HIDRO
6268G3	6268	G3	CHANG3	7.88	9.12	1.4	PA_OESTE	HIDRO
6305A1	6305	A1	ALG 13A	1.91	5.1	-1.34	PA_OESTE	HIDRO
6305A2	6305	A2	ALG 13A	1.91	5.1	-1.34	PA_OESTE	HIDRO
6306M1	6306	M1	MEN 13A	4.41	9.38	4.16	PA_OESTE	HIDRO
6306M2	6306	M2	MEN 13A	4.41	9.38	4.16	PA_OESTE	HIDRO
6307G1	6307	G1	COC 13A	1.43	7.5	-5.68	PA_OESTE	HIDRO
6307G2	6307	G2	COC 13A	1.43	7.5	-3.32	PA_OESTE	HIDRO
6308G1	6308	G1	MENII 13A	1.35	3.85	0	PA_OESTE	HIDRO
6308G2	6308	G2	MENII 13A	1.35	3.85	0	PA_OESTE	HIDRO
6328G4	6328	G4	BAI0.48	0	1.8	-0.5	PA_OESTE	HIDRO
6329G3	6329	G3	BAM0.48	0	0.6	-0.5	PA_OESTE	HIDRO
6333G1	6333	G1	BAMG1	1.38	28	-0.65	PA_OESTE	HIDRO
6334G2	6334	G2	BAMG2	1.38	28	-0.65	PA_OESTE	HIDRO
6335G1	6335	G1	BAIG1	1.27	44.1	-5.1	PA_OESTE	HIDRO
6336G2	6336	G2	BAIG2	1.27	44.1	-5.1	PA_OESTE	HIDRO
6338G1	6338	G1	SAND34.5	0.7	5	-2.25	PA_OESTE	HIDRO
6338G2	6338	G2	SAND34.5	0.7	5	-2.25	PA_OESTE	HIDRO
6361G1	6361	G1	GLAG1	4.91	12.69	-7	PA_OESTE	HIDRO
6362G2	6362	G2	GLAG2	4.91	12.69	-7	PA_OESTE	HIDRO
6364G1	6364	G1	LORG1	6.14	16.9	-7	PA_OESTE	HIDRO
6365G2	6365	G2	LORG2	6.14	16.9	-7	PA_OESTE	HIDRO
6367G1	6367	G1	PRUG1	8.9	29.33	-8	PA_OESTE	HIDRO
6368G2	6368	G2	PRUG2	8.9	29.33	-8	PA_OESTE	HIDRO
6372G1	6372	G1	CADG1	18.82	32	-3.44	PA_OESTE	BIOMASA
6386G1	6386	G1	PEDI 13A	0.59	10	0.86	PA_OESTE	HIDRO
6386G2	6386	G2	PEDI 13A	0.59	10	0.86	PA_OESTE	HIDRO
6387G1	6387	G1	PEDII 13A	0.15	6.41	0.27	PA_OESTE	HIDRO
6387G2	6387	G2	PEDII 13A	0.15	6.41	0.27	PA_OESTE	HIDRO
6388G1	6388	G1	MACG1	0.06	1.79	1	PA_OESTE	HIDRO

6389G2	6389	G2	MACG2	0.06	1.79	1	PA_OESTE	HIDRO
6390G1	6390	G1	CON 4.16A	0.36	5	1	PA_OESTE	HIDRO
6390G2	6390	G2	CON 4.16A	0.36	5	1	PA_OESTE	HIDRO
6391G1	6391	G1	PAAG1	1.36	2.97	1	PA_OESTE	HIDRO
6392G2	6392	G2	PAAG2	1.36	2.97	1	PA_OESTE	HIDRO
6394G1	6394	G1	LPN 4.16A	0.14	5	0.6	PA_OESTE	HIDRO
6394G2	6394	G2	LPN 4.16A	0.14	5	0.6	PA_OESTE	HIDRO
6395G1	6395	G1	LPS 4.16A	0.05	5	0.6	PA_OESTE	HIDRO
6395G2	6395	G2	LPS 4.16A	0.05	5	0.6	PA_OESTE	HIDRO
6396G1	6396	G1	RP4G1	0.12	6.57	0.09	PA_OESTE	HIDRO
6397G2	6397	G2	RP4G2	0.12	6.57	0.09	PA_OESTE	HIDRO
6406G1	6406	G1	TELG1	190.44	218	17.85	PA_ATLAN	TERMICO
6407G2	6407	G2	TELG2	190.44	218	17.85	PA_ATLAN	TERMICO
6408V1	6408	V1	TELV3	195.68	224	19.41	PA_ATLAN	TERMICO
6420G1	6420	G1	DOL 4.16A	0.74	1.04	0.74	PA_OESTE	HIDRO
6420G2	6420	G2	DOL 4.16A	0.74	1.04	0.74	PA_OESTE	HIDRO
6420G3	6420	G3	DOL 4.16A	0.74	1.04	0.74	PA_OESTE	HIDRO
6421G1	6421	G1	LP1 4.16A	0.64	1.59	0.76	PA_OESTE	HIDRO
6421G2	6421	G2	LP1 4.16A	0.64	1.59	0.76	PA_OESTE	HIDRO
6421G3	6421	G3	LP1 4.16A	0.64	1.59	0.76	PA_OESTE	HIDRO
6422G1	6422	G1	MMO 4.16	0.45	1.25	0.83	PA_OESTE	HIDRO
6422G2	6422	G2	MMO 4.16	0.45	1.25	0.83	PA_OESTE	HIDRO
6423G1	6423	G1	BU1G1	0.22	2.07	0.99	PA_OESTE	HIDRO
6424G2	6424	G2	BU1G2	0.22	2.07	0.99	PA_OESTE	HIDRO
6425G3	6425	G3	BU1G3	0.1	0.98	0.57	PA_OESTE	HIDRO
6432G1	6432	G1	YEG 4.16A	0.37	3	-1.55	PA_CENTR	HIDRO
6432G2	6432	G2	YEG 4.16A	0.37	3	-1.55	PA_CENTR	HIDRO
6432G3	6432	G3	YEG 4.16A	0.12	1	-0.52	PA_CENTR	HIDRO
6433G1	6433	G1	EFR 4.16A	0.42	2.67	1.59	PA_CENTR	HIDRO
6433G2	6433	G2	EFR 4.16A	0.42	2.67	1.59	PA_CENTR	HIDRO
6433G3	6433	G3	EFR 4.16A	0.21	1.35	0.8	PA_CENTR	HIDRO
6446G1	6446	G1	ALTG1	1.83	22.43	-0.9	PA_OESTE	HIDRO
6447G2	6447	G2	ALTG2	1.83	22.43	-0.9	PA_OESTE	HIDRO
6448G3	6448	G3	ALTG3	1.83	22.43	-1.1	PA_OESTE	HIDRO
6449G1	6449	G1	MLIG1	3.43	16.65	-0.99	PA_OESTE	HIDRO
6450G2	6450	G2	MLIG2	3.43	16.65	-0.99	PA_OESTE	HIDRO
6451G3	6451	G3	MLIG3	3.43	16.65	-0.99	PA_OESTE	HIDRO
6452G1	6452	G1	PDOG1	4.11	16.65	-1.5	PA_OESTE	HIDRO
6453G2	6453	G2	PDOG2	4.11	16.65	-1.5	PA_OESTE	HIDRO
6455G1	6455	G1	BSO	0.84	0.96	0.27	PA_CENTR	SOLAR
6457G4	6457	G4	ALTG4	0	1.1	-0.4	PA_OESTE	HIDRO
6463E1	6463	E1	NCH1G1	30.96	55	-10.18	PA_CENTR	EOLICO
6464E2	6464	E2	RDV1G1	26.97	52.5	-8.86	PA_CENTR	EOLICO
6465E3	6465	E3	RDV2G2	16.56	30	-5.44	PA_CENTR	EOLICO
6466E4	6466	E4	MARG1	10	17.5	-3.29	PA_CENTR	EOLICO
6467E5	6467	E5	NCH2G1	37.83	62.5	-12.43	PA_CENTR	EOLICO
6468E6	6468	E6	RDV2G1	11.04	20	-3.63	PA_CENTR	EOLICO
6469E7	6469	E7	PORG1	20.08	32.5	-6.6	PA_CENTR	EOLICO
6480G1	6480	G1	SLO4.16	1.1	4.41	-0.09	PA_OESTE	HIDRO
6480G2	6480	G2	SLO4.16	1.1	4.41	-0.09	PA_OESTE	HIDRO

6492G1	6492	G1	BONG1	5.75	10.4	-0.94	PA_OESTE HIDRO
6493G2	6493	G2	BONG2	5.75	10.4	-0.94	PA_OESTE HIDRO
6494G3	6494	G3	BONG3	5.75	10.4	-0.94	PA_OESTE HIDRO
6495G1	6495	G1	LP2 4.16A	1.44	4.31	1.8	PA_OESTE HIDRO
6495G2	6495	G2	LP2 4.16A	1.44	4.31	1.8	PA_OESTE HIDRO
6497G1	6497	G1	BU2 4.16	0.6	2.35	0.99	PA_OESTE HIDRO
6497G2	6497	G2	BU2 4.16	0.6	2.35	0.99	PA_OESTE HIDRO
6497G3	6497	G3	BU2 4.16	0.3	1.16	0.57	PA_OESTE HIDRO
6502G1	6502	G1	DIS0.4	8.22	10	-2.7	PA_CENTR SOLAR
6503G1	6503	G1	DOF34	6.72	10	-2.21	PA_CENTR SOLAR
6504G1	6504	G1	SOC34	8.45	10	-2.78	PA_OESTE SOLAR
6512G1	6512	G1	SAL6.6	0	9.3	-1.86	PA_OESTE HIDRO
6512G2	6512	G2	SAL6.6	0	9.3	-1.86	PA_OESTE HIDRO
6512G3	6512	G3	SAL6.6	0	9.3	-1.86	PA_OESTE HIDRO
6514G1	6514	G1	LPO6.6	0.1	9.3	0.77	PA_OESTE HIDRO
6514G2	6514	G2	LPO6.6	0.1	9.3	0.77	PA_OESTE HIDRO
6514G3	6514	G3	LPO6.6	0.1	9.3	0.77	PA_OESTE HIDRO
6514G4	6514	G4	LPO6.6	0.02	2.1	0.17	PA_OESTE HIDRO
6524G1	6524	G1	LCRG1	0.61	9.72	1.55	PA_OESTE HIDRO
6525G2	6525	G2	LCRG2	0.61	9.72	1.55	PA_OESTE HIDRO
6526G3	6526	G3	LCRG3	0.48	0.99	0.5	PA_OESTE HIDRO
6529G1	6529	G1	SPRU34	10.16	10.58	-3.34	PA_OESTE SOLAR
6552G1	6552	G1	BBL13	1.1	13.32	-0.52	PA_OESTE HIDRO
6552G2	6552	G2	BBL13	1.1	13.32	-0.52	PA_OESTE HIDRO
6552G3	6552	G3	BBL13	1.54	1.88	-0.72	PA_OESTE HIDRO
6553G1	6553	G1	PROV34	8.25	10	-2.71	PA_CENTR SOLAR
6554G1	6554	G1	SOP34	8.17	10	2.69	PA_CENTR SOLAR
6555G1	6555	G1	LAN34	9.25	10	3.04	PA_CENTR SOLAR
6556G1	6556	G1	COL34	8.87	10	2.91	PA_CENTR SOLAR
6570G1	6570	G1	SOD34	5.78	10	1.9	PA_OESTE SOLAR
6571G1	6571	G1	SCAL34	3.62	6	1.19	PA_OESTE SOLAR
6581G1	6581	G1	SBUG34	1.97	3	0.65	PA_OESTE SOLAR
6582G1	6582	G1	SPACII13	1.57	3	0.52	PA_ESTE SOLAR
6640G1	6640	G1	IKA0G1	8.17	11.25	-2.68	PA_OESTE SOLAR
6641G1	6641	G1	IKA1G1	8.17	11.25	-2.68	PA_OESTE SOLAR
6642G1	6642	G1	IKA2G1	8.17	11.25	-2.68	PA_OESTE SOLAR
6643G1	6643	G1	IKA3G1	8.17	11.25	-2.68	PA_OESTE SOLAR
6707G1	6707	G1	PAS34	8.33	9.89	-2.74	PA_CENTR SOLAR
6710G1	6710	G1	BDT4.16	2.04	5	2.5	PA_OESTE HIDRO
6723G1	6723	G1	SIN4.16	1.7	5	-2.28	PA_OESTE HIDRO
6723G2	6723	G2	SIN4.16	1.7	5	-2.28	PA_OESTE HIDRO
6732G1	6732	G1	CEP13.8	4.08	5	-2.26	PA_CAPIT BIOMASA
6732G2	6732	G2	CEP13.8	4.08	5	-2.26	PA_CAPIT BIOMASA
6734G1	6734	G1	ESO34	4.19	5	-1.38	PA_CENTR SOLAR
6738G1	6738	G1	MSO34	8.92	10.26	-2.93	PA_CENTR SOLAR
6739G1	6739	G1	VAL34	7.01	8.22	-2.3	PA_CENTR SOLAR
6743G1	6743	G1	LACG1	1.43	4.1	0	PA_OESTE HIDRO
6744G2	6744	G2	LACG2	1.43	4.1	0	PA_OESTE HIDRO
6752G1	6752	G1	SPE34	105.45	120	-16.8	PA_CENTR SOLAR
6756G1	6756	G1	PURG1	122.5	137	5.45	PA_CENTR TERMICO

6757G2	6757	G2	PURG2	122.5	137	5.45	PA_CENTR TERMICO
6761G1	6761	G1	FAR34	7.88	9.96	2.59	PA_CENTR SOLAR
6767G1	6767	G1	CHU13.8	1.52	4.4	-0.4	PA_OESTE HIDRO
6767G2	6767	G2	CHU13.8	1.52	4.4	-0.4	PA_OESTE HIDRO
6774G1	6774	G1	BAR13.8	0.3	9.72	-2.27	PA_OESTE HIDRO
6774G2	6774	G2	BAR13.8	0.3	9.72	-2.27	PA_OESTE HIDRO
6774G3	6774	G3	BAR13.8	0.28	1	-0.75	PA_OESTE HIDRO
6798G1	6798	G1	CDOG1	0.43	3.37	-2.98	PA_OESTE HIDRO
6799G2	6799	G2	CDOG2	0.43	3.37	-2.98	PA_OESTE HIDRO
6834G1	6834	G1	LAE34	17.4	19.99	-1.05	PA_OESTE SOLAR
6871V1	6871	V1	GASMV1	35	141.3	1.37	PA_ATLAN TERMICO
6872G3	6872	G3	GASMG3	52	47.23	2.22	PA_ATLAN TERMICO
6873G4	6873	G4	GASMG4	52	47.23	2.22	PA_ATLAN TERMICO
6896G1	6896	G1	DAC2G1	2.52	3.24	0.83	PA_CENTR SOLAR
6899G1	6899	G1	CAIG1	8.6	10	-2.52	PA_OESTE SOLAR
6900G2	6900	G2	CAIG2	8.59	10	-2.52	PA_OESTE SOLAR
6901G3	6901	G3	CAIG3	8.59	10	-2.52	PA_OESTE SOLAR
6902G4	6902	G4	CAIG4	8.56	10	-2.52	PA_OESTE SOLAR
6903G1	6903	G1	SRE	8.44	10.78	-2.77	PA_CENTR SOLAR
6904G1	6904	G1	EES	7.28	8.5	0.32	PA_CENTR SOLAR
6905G1	6905	G1	POCR34	13.44	16	-4.42	PA_CENTR SOLAR
6914G1	6914	G1	JAG0.4	8.68	10	-2.85	PA_CENTR SOLAR
6974G1	6974	G1	BAC	22.22	25	-1.05	PA_OESTE SOLAR
6975G1	6975	G1	ECS	7.11	10	-1.05	PA_OESTE SOLAR
6976G1	6976	G1	MVI	22.22	25	-1.05	PA_OESTE SOLAR
6978G1	6978	G1	LVI	5.25	10	1.73	PA_CENTR SOLAR
6982G1	6982	G1	CES	8.58	9.98	-2.82	PA_OESTE SOLAR
6983G1	6983	G1	CAS	8.58	9.98	-2.82	PA_OESTE SOLAR
6984G1	6984	G1	ECS2	7.11	10	-1.05	PA_OESTE SOLAR
6985G1	6985	G1	PAS2	4.21	5	-1.38	PA_CENTR SOLAR
6987G1	6987	G1	PAS3	4.21	5	-1.38	PA_CENTR SOLAR
6988G1	6988	G1	ESS	8.07	9.9	-2.65	PA_OESTE SOLAR
6989G1	6989	G1	SME	2.63	3	-0.86	PA_CENTR SOLAR
6990G1	6990	G1	PES	8.28	9.97	0.32	PA_CENTR SOLAR
6991G1	6991	G1	MAS	7.74	9.98	0.32	PA_CENTR SOLAR
6992G1	6992	G1	LLS	9.83	9.99	-3.23	PA_CENTR SOLAR
6993G1	6993	G1	PSS	4.86	5	0.32	PA_CENTR SOLAR
6994G1	6994	G1	LSS	3.97	7.56	0.32	PA_CENTR SOLAR
6995G1	6995	G1	PDS	8.59	10	-2.82	PA_OESTE SOLAR
6996G1	6996	G1	CVS	17.4	20	5.72	PA_CENTR SOLAR

	BUS	ID	Nombre	P[MW]	Pmax[MW]	Q[MVAr]	Zona	Tipo
6090E1	6090	E1	LESG1	10.95	23.6	1.28	PA_OESTE	HIDRO
6091E2	6091	E2	LESG2	10.95	23.6	1.28	PA_OESTE	HIDRO
6094L1	6094	L1	LVAG1	11.67	27.4	-3	PA_OESTE	HIDRO
6095L2	6095	L2	LVAG2	11.67	27.4	-3	PA_OESTE	HIDRO
6097F1	6097	F1	FORG1	86.44	100	5.53	PA_OESTE	HIDRO
6098F2	6098	F2	FORG2	86.44	100	5.53	PA_OESTE	HIDRO
6099F3	6099	F3	FORG3	86.44	100	5.53	PA_OESTE	HIDRO
6101B1	6101	B1	BAYG1	36.39	87	2.6	PA_ESTE	HIDRO
6102B2	6102	B2	BAYG2	36.39	87	2.6	PA_ESTE	HIDRO
6110B3	6110	B3	BAYG3	36.39	86	1.47	PA_ESTE	HIDRO
6136G3	6136	G3	MADG3	6.26	12	5.19	PA_ACP	HIDRO
6140G1	6140	G1	GAT6A	0.89	3	-0.24	PA_ACP	HIDRO
6140G2	6140	G2	GAT6A	0.89	3	-0.24	PA_ACP	HIDRO
6140G3	6140	G3	GAT6A	0.89	3	-0.24	PA_ACP	HIDRO
6140G4	6140	G4	GAT6A	0	4.5	0	PA_ACP	HIDRO
6140G6	6140	G6	GAT6A	0	4.5	0	PA_ACP	HIDRO
6176E1	6176	E1	ESTG1	45.69	60	5.41	PA_OESTE	HIDRO
6177E2	6177	E2	ESTG2	45.69	60	5.41	PA_OESTE	HIDRO
6264G1	6264	G1	CHANG1	73.32	104.85	-7.68	PA_OESTE	HIDRO
6265G2	6265	G2	CHANG2	73.32	104.85	-7.33	PA_OESTE	HIDRO
6268G3	6268	G3	CHANG3	7.88	9.12	1.4	PA_OESTE	HIDRO
6305A1	6305	A1	ALG 13A	1.91	5.1	-1.44	PA_OESTE	HIDRO
6305A2	6305	A2	ALG 13A	1.91	5.1	-1.44	PA_OESTE	HIDRO
6306M1	6306	M1	MEN 13A	4.41	9.38	4.16	PA_OESTE	HIDRO
6306M2	6306	M2	MEN 13A	4.41	9.38	4.16	PA_OESTE	HIDRO
6307G1	6307	G1	COC 13A	1.43	7.5	-5.68	PA_OESTE	HIDRO
6307G2	6307	G2	COC 13A	1.43	7.5	-3.32	PA_OESTE	HIDRO
6308G1	6308	G1	MENII 13A	1.35	3.85	0	PA_OESTE	HIDRO
6308G2	6308	G2	MENII 13A	1.35	3.85	0	PA_OESTE	HIDRO
6328G4	6328	G4	BAI0.48	0	1.8	-0.5	PA_OESTE	HIDRO
6329G3	6329	G3	BAM0.48	0	0.6	-0.5	PA_OESTE	HIDRO
6333G1	6333	G1	BAMG1	1.38	28	-0.68	PA_OESTE	HIDRO
6334G2	6334	G2	BAMG2	1.38	28	-0.68	PA_OESTE	HIDRO
6335G1	6335	G1	BAIG1	1.59	44.1	-5.28	PA_OESTE	HIDRO
6336G2	6336	G2	BAIG2	1.59	44.1	-5.28	PA_OESTE	HIDRO
6338G1	6338	G1	SAND34.5	0.7	5	-2.4	PA_OESTE	HIDRO
6338G2	6338	G2	SAND34.5	0.7	5	-2.4	PA_OESTE	HIDRO
6361G1	6361	G1	GLAG1	9.17	12.69	-7	PA_OESTE	HIDRO
6362G2	6362	G2	GLAG2	9.17	12.69	-7	PA_OESTE	HIDRO
6364G1	6364	G1	LORG1	11.84	16.9	-7	PA_OESTE	HIDRO
6365G2	6365	G2	LORG2	11.84	16.9	-7	PA_OESTE	HIDRO
6367G1	6367	G1	PRUG1	16.9	29.33	-8	PA_OESTE	HIDRO
6368G2	6368	G2	PRUG2	16.9	29.33	-8	PA_OESTE	HIDRO
6372G1	6372	G1	CADG1	18.82	32	-4.29	PA_OESTE	BIOMASA
6386G1	6386	G1	PEDI 13A	0.59	10	-0.02	PA_OESTE	HIDRO
6386G2	6386	G2	PEDI 13A	0.59	10	-0.02	PA_OESTE	HIDRO
6387G1	6387	G1	PEDII 13A	0.15	6.41	-0.01	PA_OESTE	HIDRO
6387G2	6387	G2	PEDII 13A	0.15	6.41	-0.01	PA_OESTE	HIDRO
6388G1	6388	G1	MACG1	0.06	1.79	1	PA_OESTE	HIDRO

6389G2	6389	G2	MACG2	0.06	1.79	1	PA_OESTE	HIDRO
6390G1	6390	G1	CON 4.16A	0.36	5	1	PA_OESTE	HIDRO
6390G2	6390	G2	CON 4.16A	0.36	5	1	PA_OESTE	HIDRO
6391G1	6391	G1	PAAG1	1.36	2.97	1	PA_OESTE	HIDRO
6392G2	6392	G2	PAAG2	1.36	2.97	1	PA_OESTE	HIDRO
6394G1	6394	G1	LPN 4.16A	0.14	5	0.02	PA_OESTE	HIDRO
6394G2	6394	G2	LPN 4.16A	0.14	5	0.02	PA_OESTE	HIDRO
6395G1	6395	G1	LPS 4.16A	0.05	5	0.02	PA_OESTE	HIDRO
6395G2	6395	G2	LPS 4.16A	0.05	5	0.02	PA_OESTE	HIDRO
6396G1	6396	G1	RP4G1	0.12	6.57	-0.34	PA_OESTE	HIDRO
6397G2	6397	G2	RP4G2	0.12	6.57	-0.34	PA_OESTE	HIDRO
6406G1	6406	G1	TELG1	188.82	218	20.3	PA_ATLAN	TERMICO
6407G2	6407	G2	TELG2	188.82	218	20.3	PA_ATLAN	TERMICO
6408V1	6408	V1	TELV3	194.02	224	21.85	PA_ATLAN	TERMICO
6420G1	6420	G1	DOL 4.16A	0.74	1.04	-0.78	PA_OESTE	HIDRO
6420G2	6420	G2	DOL 4.16A	0.74	1.04	-0.78	PA_OESTE	HIDRO
6420G3	6420	G3	DOL 4.16A	0.74	1.04	-0.78	PA_OESTE	HIDRO
6421G1	6421	G1	LP1 4.16A	0.64	1.59	-0.77	PA_OESTE	HIDRO
6421G2	6421	G2	LP1 4.16A	0.64	1.59	-0.77	PA_OESTE	HIDRO
6421G3	6421	G3	LP1 4.16A	0.64	1.59	-0.77	PA_OESTE	HIDRO
6422G1	6422	G1	MMO 4.16	0.45	1.25	0.83	PA_OESTE	HIDRO
6422G2	6422	G2	MMO 4.16	0.45	1.25	0.83	PA_OESTE	HIDRO
6423G1	6423	G1	BU1G1	0.22	2.07	0.47	PA_OESTE	HIDRO
6424G2	6424	G2	BU1G2	0.22	2.07	0.47	PA_OESTE	HIDRO
6425G3	6425	G3	BU1G3	0.1	0.98	0.47	PA_OESTE	HIDRO
6432G1	6432	G1	YEG 4.16A	0.37	3	-2.25	PA_CENTR	HIDRO
6432G2	6432	G2	YEG 4.16A	0.37	3	-2.25	PA_CENTR	HIDRO
6432G3	6432	G3	YEG 4.16A	0.12	1	-0.75	PA_CENTR	HIDRO
6433G1	6433	G1	EFR 4.16A	0.42	2.67	0.65	PA_CENTR	HIDRO
6433G2	6433	G2	EFR 4.16A	0.42	2.67	0.65	PA_CENTR	HIDRO
6433G3	6433	G3	EFR 4.16A	0.21	1.35	0.33	PA_CENTR	HIDRO
6446G1	6446	G1	ALTG1	1.83	22.43	-1.89	PA_OESTE	HIDRO
6447G2	6447	G2	ALTG2	1.83	22.43	-1.89	PA_OESTE	HIDRO
6448G3	6448	G3	ALTG3	1.83	22.43	-2.09	PA_OESTE	HIDRO
6449G1	6449	G1	MLIG1	3.43	16.65	-1.53	PA_OESTE	HIDRO
6450G2	6450	G2	MLIG2	3.43	16.65	-1.53	PA_OESTE	HIDRO
6451G3	6451	G3	MLIG3	3.43	16.65	-1.53	PA_OESTE	HIDRO
6452G1	6452	G1	PDOG1	4.11	16.65	-2.05	PA_OESTE	HIDRO
6453G2	6453	G2	PDOG2	4.11	16.65	-2.05	PA_OESTE	HIDRO
6457G4	6457	G4	ALTG4	0	1.1	-0.4	PA_OESTE	HIDRO
6463E1	6463	E1	NCH1G1	30.08	55	-9.89	PA_CENTR	EOLICO
6464E2	6464	E2	RDV1G1	25.4	52.5	-8.35	PA_CENTR	EOLICO
6465E3	6465	E3	RDV2G2	15.98	30	-5.25	PA_CENTR	EOLICO
6466E4	6466	E4	MARG1	9.76	17.5	-3.21	PA_CENTR	EOLICO
6467E5	6467	E5	NCH2G1	37.62	62.5	-12.37	PA_CENTR	EOLICO
6468E6	6468	E6	RDV2G1	10.65	20	-3.5	PA_CENTR	EOLICO
6469E7	6469	E7	PORG1	20.1	32.5	-6.61	PA_CENTR	EOLICO
6480G1	6480	G1	SLO4.16	1.1	4.41	-0.54	PA_OESTE	HIDRO
6480G2	6480	G2	SLO4.16	1.1	4.41	-0.54	PA_OESTE	HIDRO
6492G1	6492	G1	BONG1	7.65	10.4	-1.87	PA_OESTE	HIDRO

6493G2	6493	G2	BONG2	7.65	10.4	-1.87	PA_OESTE	HIDRO
6494G3	6494	G3	BONG3	7.65	10.4	-1.87	PA_OESTE	HIDRO
6495G1	6495	G1	LP2 4.16A	1.44	4.31	1.8	PA_OESTE	HIDRO
6495G2	6495	G2	LP2 4.16A	1.44	4.31	1.8	PA_OESTE	HIDRO
6497G1	6497	G1	BU2 4.16	0.6	2.35	0.96	PA_OESTE	HIDRO
6497G2	6497	G2	BU2 4.16	0.6	2.35	0.96	PA_OESTE	HIDRO
6497G3	6497	G3	BU2 4.16	0.3	1.16	0.47	PA_OESTE	HIDRO
6512G1	6512	G1	SAL6.6	0.05	9.3	-1.92	PA_OESTE	HIDRO
6512G2	6512	G2	SAL6.6	0.05	9.3	-1.92	PA_OESTE	HIDRO
6512G3	6512	G3	SAL6.6	0.05	9.3	-1.92	PA_OESTE	HIDRO
6514G1	6514	G1	LPO6.6	0.15	9.3	0.71	PA_OESTE	HIDRO
6514G2	6514	G2	LPO6.6	0.15	9.3	0.71	PA_OESTE	HIDRO
6514G3	6514	G3	LPO6.6	0.15	9.3	0.71	PA_OESTE	HIDRO
6514G4	6514	G4	LPO6.6	0.03	2.1	0.16	PA_OESTE	HIDRO
6524G1	6524	G1	LCRG1	1.39	9.72	1.51	PA_OESTE	HIDRO
6525G2	6525	G2	LCRG2	1.39	9.72	1.51	PA_OESTE	HIDRO
6526G3	6526	G3	LCRG3	0.51	0.99	0.5	PA_OESTE	HIDRO
6552G1	6552	G1	BBL13	1.1	13.32	-0.59	PA_OESTE	HIDRO
6552G2	6552	G2	BBL13	1.1	13.32	-0.59	PA_OESTE	HIDRO
6552G3	6552	G3	BBL13	1.54	1.88	-0.82	PA_OESTE	HIDRO
6710G1	6710	G1	BDT4.16	2.04	5	2.5	PA_OESTE	HIDRO
6723G1	6723	G1	SIN4.16	1.7	5	-2.4	PA_OESTE	HIDRO
6723G2	6723	G2	SIN4.16	1.7	5	-2.4	PA_OESTE	HIDRO
6732G1	6732	G1	CEP13.8	4.08	5	-1.61	PA_CAPIT	BIOMASA
6732G2	6732	G2	CEP13.8	4.08	5	-1.61	PA_CAPIT	BIOMASA
6743G1	6743	G1	LACG1	1.43	4.1	0	PA_OESTE	HIDRO
6744G2	6744	G2	LACG2	1.43	4.1	0	PA_OESTE	HIDRO
6756G1	6756	G1	PURG1	122.5	137	4.39	PA_CENTR	TERMICO
6757G2	6757	G2	PURG2	122.5	137	4.39	PA_CENTR	TERMICO
6767G1	6767	G1	CHU13.8	1.52	4.4	-0.61	PA_OESTE	HIDRO
6767G2	6767	G2	CHU13.8	1.52	4.4	-0.61	PA_OESTE	HIDRO
6774G1	6774	G1	BAR13.8	0.72	9.72	-2.31	PA_OESTE	HIDRO
6774G2	6774	G2	BAR13.8	0.72	9.72	-2.31	PA_OESTE	HIDRO
6774G3	6774	G3	BAR13.8	0.46	1	-0.75	PA_OESTE	HIDRO
6798G1	6798	G1	CDOG1	0.43	3.37	-2.98	PA_OESTE	HIDRO
6799G2	6799	G2	CDOG2	0.43	3.37	-2.98	PA_OESTE	HIDRO
6871V1	6871	V1	GASMV1	35	141.3	4.36	PA_ATLAN	TERMICO
6872G3	6872	G3	GASMG3	52	47.23	5.22	PA_ATLAN	TERMICO
6873G4	6873	G4	GASMG4	52	47.23	5.22	PA_ATLAN	TERMICO

	BUS	ID	Nombre	P[MW]	Pmax[MW]	Q[MVAr]	Zona	Tipo
6090E1	6090	E1	LESG1	10.73	23.6	2.03	PA_OESTE	HIDRO
6091E2	6091	E2	LESG2	10.73	23.6	2.03	PA_OESTE	HIDRO
6094L1	6094	L1	LVAG1	11.5	27.4	-2.17	PA_OESTE	HIDRO
6095L2	6095	L2	LVAG2	11.5	27.4	-2.17	PA_OESTE	HIDRO
6097F1	6097	F1	FORG1	37.32	100	5.37	PA_OESTE	HIDRO
6098F2	6098	F2	FORG2	37.32	100	5.37	PA_OESTE	HIDRO
6099F3	6099	F3	FORG3	37.32	100	5.37	PA_OESTE	HIDRO
6101B1	6101	B1	BAYG1	27.82	87	10.01	PA_ESTE	HIDRO
6102B2	6102	B2	BAYG2	27.82	87	10.01	PA_ESTE	HIDRO
6110B3	6110	B3	BAYG3	27.82	86	10.27	PA_ESTE	HIDRO
6136G3	6136	G3	MADG3	6.26	12	6	PA_ACP	HIDRO
6140G1	6140	G1	GAT6A	0.89	3	0.69	PA_ACP	HIDRO
6140G2	6140	G2	GAT6A	0.89	3	0.69	PA_ACP	HIDRO
6140G3	6140	G3	GAT6A	0.89	3	0.69	PA_ACP	HIDRO
6140G4	6140	G4	GAT6A	0	4.5	0	PA_ACP	HIDRO
6140G6	6140	G6	GAT6A	0	4.5	0	PA_ACP	HIDRO
6176E1	6176	E1	ESTG1	8.45	60	-0.02	PA_OESTE	HIDRO
6177E2	6177	E2	ESTG2	8.45	60	-0.02	PA_OESTE	HIDRO
6264G1	6264	G1	CHANG1	38.31	104.85	-8.65	PA_OESTE	HIDRO
6265G2	6265	G2	CHANG2	38.31	104.85	-7.94	PA_OESTE	HIDRO
6268G3	6268	G3	CHANG3	7.88	9.12	1.4	PA_OESTE	HIDRO
6305A1	6305	A1	ALG 13A	1.86	5.1	-1.34	PA_OESTE	HIDRO
6305A2	6305	A2	ALG 13A	1.86	5.1	-1.34	PA_OESTE	HIDRO
6306M1	6306	M1	MEN 13A	4.39	9.38	4.16	PA_OESTE	HIDRO
6306M2	6306	M2	MEN 13A	4.39	9.38	4.16	PA_OESTE	HIDRO
6307G1	6307	G1	COC 13A	1.43	7.5	-5.68	PA_OESTE	HIDRO
6307G2	6307	G2	COC 13A	1.43	7.5	-3.32	PA_OESTE	HIDRO
6308G1	6308	G1	MENII 13A	1.34	3.85	0	PA_OESTE	HIDRO
6308G2	6308	G2	MENII 13A	1.34	3.85	0	PA_OESTE	HIDRO
6328G4	6328	G4	BAI0.48	0	1.8	-0.5	PA_OESTE	HIDRO
6329G3	6329	G3	BAM0.48	0	0.6	-0.5	PA_OESTE	HIDRO
6333G1	6333	G1	BAMG1	1.38	28	-0.61	PA_OESTE	HIDRO
6334G2	6334	G2	BAMG2	1.38	28	-0.61	PA_OESTE	HIDRO
6335G1	6335	G1	BAIG1	1.27	44.1	-4.77	PA_OESTE	HIDRO
6336G2	6336	G2	BAIG2	1.27	44.1	-4.77	PA_OESTE	HIDRO
6338G1	6338	G1	SAND34.5	0.7	5	-1.97	PA_OESTE	HIDRO
6338G2	6338	G2	SAND34.5	0.7	5	-1.97	PA_OESTE	HIDRO
6361G1	6361	G1	GLAG1	1.79	12.69	-7	PA_OESTE	HIDRO
6362G2	6362	G2	GLAG2	1.79	12.69	-7	PA_OESTE	HIDRO
6364G1	6364	G1	LORG1	1.96	16.9	-7	PA_OESTE	HIDRO
6365G2	6365	G2	LORG2	1.96	16.9	-7	PA_OESTE	HIDRO
6367G1	6367	G1	PRUG1	3.03	29.33	-8	PA_OESTE	HIDRO
6368G2	6368	G2	PRUG2	3.03	29.33	-8	PA_OESTE	HIDRO
6372G1	6372	G1	CADG1	18.49	32	-3.39	PA_OESTE	BIOMASA
6386G1	6386	G1	PEDI 13A	0.59	10	0.83	PA_OESTE	HIDRO
6386G2	6386	G2	PEDI 13A	0.59	10	0.83	PA_OESTE	HIDRO
6387G1	6387	G1	PEDII 13A	0.15	6.41	0.26	PA_OESTE	HIDRO
6387G2	6387	G2	PEDII 13A	0.15	6.41	0.26	PA_OESTE	HIDRO
6388G1	6388	G1	MACG1	0.06	1.79	1	PA_OESTE	HIDRO

6389G2	6389	G2	MACG2	0.06	1.79	1	PA_OESTE	HIDRO
6390G1	6390	G1	CON 4.16A	0.36	5	1	PA_OESTE	HIDRO
6390G2	6390	G2	CON 4.16A	0.36	5	1	PA_OESTE	HIDRO
6391G1	6391	G1	PAAG1	1.36	2.97	1	PA_OESTE	HIDRO
6392G2	6392	G2	PAAG2	1.36	2.97	1	PA_OESTE	HIDRO
6394G1	6394	G1	LPN 4.16A	0.14	5	0.58	PA_OESTE	HIDRO
6394G2	6394	G2	LPN 4.16A	0.14	5	0.58	PA_OESTE	HIDRO
6395G1	6395	G1	LPS 4.16A	0.05	5	0.58	PA_OESTE	HIDRO
6395G2	6395	G2	LPS 4.16A	0.05	5	0.58	PA_OESTE	HIDRO
6396G1	6396	G1	RP4G1	0.12	6.57	0.11	PA_OESTE	HIDRO
6397G2	6397	G2	RP4G2	0.12	6.57	0.11	PA_OESTE	HIDRO
6406G1	6406	G1	TELG1	176.28	218	23.15	PA_ATLAN	TERMICO
6407G2	6407	G2	TELG2	176.28	218	23.15	PA_ATLAN	TERMICO
6408V1	6408	V1	TELV3	181.13	224	24.5	PA_ATLAN	TERMICO
6420G1	6420	G1	DOL 4.16A	0.74	1.04	0.34	PA_OESTE	HIDRO
6420G2	6420	G2	DOL 4.16A	0.74	1.04	0.34	PA_OESTE	HIDRO
6420G3	6420	G3	DOL 4.16A	0.74	1.04	0.34	PA_OESTE	HIDRO
6421G1	6421	G1	LP1 4.16A	0.64	1.59	0.34	PA_OESTE	HIDRO
6421G2	6421	G2	LP1 4.16A	0.64	1.59	0.34	PA_OESTE	HIDRO
6421G3	6421	G3	LP1 4.16A	0.64	1.59	0.34	PA_OESTE	HIDRO
6422G1	6422	G1	MMO 4.16	0.45	1.25	0.83	PA_OESTE	HIDRO
6422G2	6422	G2	MMO 4.16	0.45	1.25	0.83	PA_OESTE	HIDRO
6423G1	6423	G1	BU1G1	0.22	2.07	0.42	PA_OESTE	HIDRO
6424G2	6424	G2	BU1G2	0.22	2.07	0.42	PA_OESTE	HIDRO
6425G3	6425	G3	BU1G3	0.1	0.98	0.42	PA_OESTE	HIDRO
6432G1	6432	G1	YEG 4.16A	0.37	3	-1.16	PA_CENTR	HIDRO
6432G2	6432	G2	YEG 4.16A	0.37	3	-1.16	PA_CENTR	HIDRO
6432G3	6432	G3	YEG 4.16A	0.12	1	-0.39	PA_CENTR	HIDRO
6433G1	6433	G1	EFR 4.16A	0.42	2.67	1.65	PA_CENTR	HIDRO
6433G2	6433	G2	EFR 4.16A	0.42	2.67	1.65	PA_CENTR	HIDRO
6433G3	6433	G3	EFR 4.16A	0.21	1.35	0.98	PA_CENTR	HIDRO
6446G1	6446	G1	ALTG1	1.83	22.43	-0.68	PA_OESTE	HIDRO
6447G2	6447	G2	ALTG2	1.83	22.43	-0.68	PA_OESTE	HIDRO
6448G3	6448	G3	ALTG3	1.83	22.43	-0.88	PA_OESTE	HIDRO
6449G1	6449	G1	MLIG1	3.43	16.65	-0.78	PA_OESTE	HIDRO
6450G2	6450	G2	MLIG2	3.43	16.65	-0.78	PA_OESTE	HIDRO
6451G3	6451	G3	MLIG3	3.43	16.65	-0.78	PA_OESTE	HIDRO
6452G1	6452	G1	PDOG1	4.11	16.65	-1.29	PA_OESTE	HIDRO
6453G2	6453	G2	PDOG2	4.11	16.65	-1.29	PA_OESTE	HIDRO
6455G1	6455	G1	BSO	0.83	0.96	0.27	PA_CENTR	SOLAR
6457G4	6457	G4	ALTG4	0	1.1	-0.4	PA_OESTE	HIDRO
6463E1	6463	E1	NCH1G1	36.51	55	-12	PA_CENTR	EOLICO
6464E2	6464	E2	RDV1G1	31.97	52.5	-10.51	PA_CENTR	EOLICO
6465E3	6465	E3	RDV2G2	19.55	30	-6.43	PA_CENTR	EOLICO
6466E4	6466	E4	MARG1	11.77	17.5	-3.87	PA_CENTR	EOLICO
6467E5	6467	E5	NCH2G1	44.3	62.5	-14.56	PA_CENTR	EOLICO
6468E6	6468	E6	RDV2G1	13.04	20	-4.28	PA_CENTR	EOLICO
6469E7	6469	E7	PORG1	23.46	32.5	-7.71	PA_CENTR	EOLICO
6480G1	6480	G1	SLO4.16	1.1	4.41	-0.31	PA_OESTE	HIDRO
6480G2	6480	G2	SLO4.16	1.1	4.41	-0.31	PA_OESTE	HIDRO

6492G1	6492	G1	BONG1	3.36	10.4	-0.48	PA_OESTE HIDRO
6493G2	6493	G2	BONG2	3.36	10.4	-0.48	PA_OESTE HIDRO
6494G3	6494	G3	BONG3	3.36	10.4	-0.48	PA_OESTE HIDRO
6495G1	6495	G1	LP2 4.16A	1.44	4.31	1.8	PA_OESTE HIDRO
6495G2	6495	G2	LP2 4.16A	1.44	4.31	1.8	PA_OESTE HIDRO
6497G1	6497	G1	BU2 4.16	0.6	2.35	0.99	PA_OESTE HIDRO
6497G2	6497	G2	BU2 4.16	0.6	2.35	0.99	PA_OESTE HIDRO
6497G3	6497	G3	BU2 4.16	0.3	1.16	0.57	PA_OESTE HIDRO
6502G1	6502	G1	DIS0.4	8.13	10	-2.67	PA_CENTR SOLAR
6503G1	6503	G1	DOF34	6.64	10	-2.18	PA_CENTR SOLAR
6504G1	6504	G1	SOC34	8.3	10	-2.73	PA_OESTE SOLAR
6512G1	6512	G1	SAL6.6	0	9.3	-1.74	PA_OESTE HIDRO
6512G2	6512	G2	SAL6.6	0	9.3	-1.74	PA_OESTE HIDRO
6512G3	6512	G3	SAL6.6	0	9.3	-1.74	PA_OESTE HIDRO
6514G1	6514	G1	LPO6.6	0.1	9.3	0.88	PA_OESTE HIDRO
6514G2	6514	G2	LPO6.6	0.1	9.3	0.88	PA_OESTE HIDRO
6514G3	6514	G3	LPO6.6	0.1	9.3	0.88	PA_OESTE HIDRO
6514G4	6514	G4	LPO6.6	0.02	2.1	0.2	PA_OESTE HIDRO
6524G1	6524	G1	LCRG1	0.06	9.72	1.95	PA_OESTE HIDRO
6525G2	6525	G2	LCRG2	0.06	9.72	1.95	PA_OESTE HIDRO
6526G3	6526	G3	LCRG3	0.39	0.99	0.5	PA_OESTE HIDRO
6529G1	6529	G1	SPRU34	10.02	10.58	-3.29	PA_OESTE SOLAR
6552G1	6552	G1	BBL13	1.11	13.32	-0.22	PA_OESTE HIDRO
6552G2	6552	G2	BBL13	1.11	13.32	-0.22	PA_OESTE HIDRO
6552G3	6552	G3	BBL13	1.52	1.88	-0.31	PA_OESTE HIDRO
6553G1	6553	G1	PROV34	8.16	10	-2.68	PA_CENTR SOLAR
6554G1	6554	G1	SOP34	8.08	10	2.65	PA_CENTR SOLAR
6555G1	6555	G1	LAN34	9.15	10	3.01	PA_CENTR SOLAR
6556G1	6556	G1	COL34	8.82	10	2.9	PA_CENTR SOLAR
6570G1	6570	G1	SOD34	5.72	10	1.88	PA_OESTE SOLAR
6571G1	6571	G1	SCAL34	3.59	6	1.18	PA_OESTE SOLAR
6581G1	6581	G1	SBUG34	1.95	3	0.64	PA_OESTE SOLAR
6582G1	6582	G1	SPACII13	1.57	3	0.52	PA_ESTE SOLAR
6640G1	6640	G1	IKA0G1	8.09	11.25	-2.66	PA_OESTE SOLAR
6641G1	6641	G1	IKA1G1	8.09	11.25	-2.66	PA_OESTE SOLAR
6642G1	6642	G1	IKA2G1	8.09	11.25	-2.66	PA_OESTE SOLAR
6643G1	6643	G1	IKA3G1	8.09	11.25	-2.66	PA_OESTE SOLAR
6707G1	6707	G1	PAS34	8.23	9.89	-2.71	PA_CENTR SOLAR
6710G1	6710	G1	BDT4.16	2.04	5	2.5	PA_OESTE HIDRO
6723G1	6723	G1	SIN4.16	1.7	5	-2.27	PA_OESTE HIDRO
6723G2	6723	G2	SIN4.16	1.7	5	-2.27	PA_OESTE HIDRO
6732G1	6732	G1	CEP13.8	3.99	5	-0.95	PA_CAPIT BIOMASA
6732G2	6732	G2	CEP13.8	3.99	5	-0.95	PA_CAPIT BIOMASA
6734G1	6734	G1	ESO34	4.14	5	-1.36	PA_CENTR SOLAR
6738G1	6738	G1	MSO34	8.82	10.26	-2.9	PA_CENTR SOLAR
6739G1	6739	G1	VAL34	6.93	8.22	-2.28	PA_CENTR SOLAR
6743G1	6743	G1	LACG1	1.43	4.1	0	PA_OESTE HIDRO
6744G2	6744	G2	LACG2	1.43	4.1	0	PA_OESTE HIDRO
6752G1	6752	G1	SPE34	103.88	120	-8.41	PA_CENTR SOLAR
6756G1	6756	G1	PURG1	122.5	137	10.67	PA_CENTR TERMICO

6757G2	6757	G2	PURG2	122.5	137	10.67	PA_CENTR TERMICO
6761G1	6761	G1	FAR34	7.79	9.96	2.56	PA_CENTR SOLAR
6767G1	6767	G1	CHU13.8	1.52	4.4	-0.4	PA_OESTE HIDRO
6767G2	6767	G2	CHU13.8	1.52	4.4	-0.4	PA_OESTE HIDRO
6774G1	6774	G1	BAR13.8	0.02	9.72	-2.2	PA_OESTE HIDRO
6774G2	6774	G2	BAR13.8	0.02	9.72	-2.2	PA_OESTE HIDRO
6774G3	6774	G3	BAR13.8	0.06	1	-0.75	PA_OESTE HIDRO
6798G1	6798	G1	CDOG1	0.43	3.37	-2.98	PA_OESTE HIDRO
6799G2	6799	G2	CDOG2	0.43	3.37	-2.98	PA_OESTE HIDRO
6834G1	6834	G1	LAE34	17.14	19.99	-1.14	PA_OESTE SOLAR
6871V1	6871	V1	GASMV1	35	141.3	11.12	PA_ATLAN TERMICO
6872G3	6872	G3	GASMG3	52	47.23	11.99	PA_ATLAN TERMICO
6873G4	6873	G4	GASMG4	52	47.23	11.99	PA_ATLAN TERMICO
6896G1	6896	G1	DAC2G1	2.51	3.24	0.82	PA_CENTR SOLAR
6899G1	6899	G1	CAIG1	8.51	10	-2.47	PA_OESTE SOLAR
6900G2	6900	G2	CAIG2	8.5	10	-2.47	PA_OESTE SOLAR
6901G3	6901	G3	CAIG3	8.5	10	-2.47	PA_OESTE SOLAR
6902G4	6902	G4	CAIG4	8.52	10	-2.47	PA_OESTE SOLAR
6903G1	6903	G1	SRE	8.34	10.78	-2.74	PA_CENTR SOLAR
6904G1	6904	G1	EES	7.19	8.5	0.27	PA_CENTR SOLAR
6905G1	6905	G1	POCR34	13.24	16	-3.6	PA_CENTR SOLAR
6914G1	6914	G1	JAG0.4	8.58	10	-2.82	PA_CENTR SOLAR
6974G1	6974	G1	BAC	22	25	-1.14	PA_OESTE SOLAR
6975G1	6975	G1	ECS	7.04	10	-1.14	PA_OESTE SOLAR
6976G1	6976	G1	MVI	22	25	-1.14	PA_OESTE SOLAR
6978G1	6978	G1	LVI	5.19	10	1.71	PA_CENTR SOLAR
6982G1	6982	G1	CES	8.5	9.98	-2.79	PA_OESTE SOLAR
6983G1	6983	G1	CAS	8.5	9.98	-2.79	PA_OESTE SOLAR
6984G1	6984	G1	ECS2	7.04	10	-1.14	PA_OESTE SOLAR
6985G1	6985	G1	PAS2	4.16	5	-1.37	PA_CENTR SOLAR
6987G1	6987	G1	PAS3	4.16	5	-1.37	PA_CENTR SOLAR
6988G1	6988	G1	ESS	7.99	9.9	-2.63	PA_OESTE SOLAR
6989G1	6989	G1	SME	2.6	3	-0.86	PA_CENTR SOLAR
6990G1	6990	G1	PES	8.18	9.97	0.27	PA_CENTR SOLAR
6991G1	6991	G1	MAS	7.73	9.98	0.27	PA_CENTR SOLAR
6992G1	6992	G1	LLS	9.76	9.99	-3.21	PA_CENTR SOLAR
6993G1	6993	G1	PSS	4.8	5	0.27	PA_CENTR SOLAR
6994G1	6994	G1	LSS	3.92	7.56	0.27	PA_CENTR SOLAR
6995G1	6995	G1	PDS	8.5	10	-2.8	PA_OESTE SOLAR
6996G1	6996	G1	CVS	17.2	20	5.66	PA_CENTR SOLAR

09-2025-MedBaj-Sec

	BUS	ID	Nombre	P[MW]	Pmax[MW]	Q[MVAr]	Zona	Tipo
6090E1	6090	E1	LESG1	10.95	23.6	0.81	PA_OESTE	HIDRO
6091E2	6091	E2	LESG2	10.95	23.6	0.81	PA_OESTE	HIDRO
6094L1	6094	L1	LVAG1	11.67	27.4	-3.52	PA_OESTE	HIDRO
6095L2	6095	L2	LVAG2	11.67	27.4	-3.52	PA_OESTE	HIDRO
6097F1	6097	F1	FORG1	82.86	100	2.29	PA_OESTE	HIDRO
6098F2	6098	F2	FORG2	82.86	100	2.29	PA_OESTE	HIDRO
6099F3	6099	F3	FORG3	82.86	100	2.29	PA_OESTE	HIDRO
6101B1	6101	B1	BAYG1	29.19	87	-1	PA_ESTE	HIDRO
6102B2	6102	B2	BAYG2	29.19	87	-1	PA_ESTE	HIDRO
6110B3	6110	B3	BAYG3	29.19	86	-2.66	PA_ESTE	HIDRO
6136G3	6136	G3	MADG3	6.26	12	3.98	PA_ACP	HIDRO
6140G1	6140	G1	GAT6A	0.89	3	-1.37	PA_ACP	HIDRO
6140G2	6140	G2	GAT6A	0.89	3	-1.37	PA_ACP	HIDRO
6140G3	6140	G3	GAT6A	0.89	3	-1.37	PA_ACP	HIDRO
6140G4	6140	G4	GAT6A	0	4.5	0	PA_ACP	HIDRO
6140G6	6140	G6	GAT6A	0	4.5	0	PA_ACP	HIDRO
6176E1	6176	E1	ESTG1	33.08	60	1.77	PA_OESTE	HIDRO
6177E2	6177	E2	ESTG2	33.08	60	1.77	PA_OESTE	HIDRO
6264G1	6264	G1	CHANG1	56.88	104.85	-11.28	PA_OESTE	HIDRO
6265G2	6265	G2	CHANG2	56.88	104.85	-10.75	PA_OESTE	HIDRO
6268G3	6268	G3	CHANG3	7.88	9.12	1.4	PA_OESTE	HIDRO
6305A1	6305	A1	ALG 13A	1.91	5.1	-1.5	PA_OESTE	HIDRO
6305A2	6305	A2	ALG 13A	1.91	5.1	-1.5	PA_OESTE	HIDRO
6306M1	6306	M1	MEN 13A	4.41	9.38	4.16	PA_OESTE	HIDRO
6306M2	6306	M2	MEN 13A	4.41	9.38	4.16	PA_OESTE	HIDRO
6307G1	6307	G1	COC 13A	1.43	7.5	-5.68	PA_OESTE	HIDRO
6307G2	6307	G2	COC 13A	1.43	7.5	-3.32	PA_OESTE	HIDRO
6308G1	6308	G1	MENII 13A	1.35	3.85	0	PA_OESTE	HIDRO
6308G2	6308	G2	MENII 13A	1.35	3.85	0	PA_OESTE	HIDRO
6328G4	6328	G4	BAI0.48	0	1.8	-0.5	PA_OESTE	HIDRO
6329G3	6329	G3	BAM0.48	0	0.6	-0.5	PA_OESTE	HIDRO
6333G1	6333	G1	BAMG1	1.38	28	-0.8	PA_OESTE	HIDRO
6334G2	6334	G2	BAMG2	1.38	28	-0.8	PA_OESTE	HIDRO
6335G1	6335	G1	BAIG1	1.46	44.1	-6.3	PA_OESTE	HIDRO
6336G2	6336	G2	BAIG2	1.46	44.1	-6.3	PA_OESTE	HIDRO
6338G1	6338	G1	SAND34.5	0.7	5	-2.4	PA_OESTE	HIDRO
6338G2	6338	G2	SAND34.5	0.7	5	-2.4	PA_OESTE	HIDRO
6361G1	6361	G1	GLAG1	6.67	12.69	-7	PA_OESTE	HIDRO
6362G2	6362	G2	GLAG2	6.67	12.69	-7	PA_OESTE	HIDRO
6364G1	6364	G1	LORG1	8.5	16.9	-7	PA_OESTE	HIDRO
6365G2	6365	G2	LORG2	8.5	16.9	-7	PA_OESTE	HIDRO
6367G1	6367	G1	PRUG1	12.2	29.33	-8	PA_OESTE	HIDRO
6368G2	6368	G2	PRUG2	12.2	29.33	-8	PA_OESTE	HIDRO
6372G1	6372	G1	CADG1	18.82	32	-4.6	PA_OESTE	BIOMASA
6386G1	6386	G1	PEDI 13A	0.59	10	-0.3	PA_OESTE	HIDRO
6386G2	6386	G2	PEDI 13A	0.59	10	-0.3	PA_OESTE	HIDRO
6387G1	6387	G1	PEDII 13A	0.15	6.41	-0.12	PA_OESTE	HIDRO
6387G2	6387	G2	PEDII 13A	0.15	6.41	-0.12	PA_OESTE	HIDRO
6388G1	6388	G1	MACG1	0.06	1.79	1	PA_OESTE	HIDRO

6389G2	6389	G2	MACG2	0.06	1.79	1	PA_OESTE	HIDRO
6390G1	6390	G1	CON 4.16A	0.36	5	1	PA_OESTE	HIDRO
6390G2	6390	G2	CON 4.16A	0.36	5	1	PA_OESTE	HIDRO
6391G1	6391	G1	PAAG1	1.36	2.97	1	PA_OESTE	HIDRO
6392G2	6392	G2	PAAG2	1.36	2.97	1	PA_OESTE	HIDRO
6394G1	6394	G1	LPN 4.16A	0.14	5	-0.19	PA_OESTE	HIDRO
6394G2	6394	G2	LPN 4.16A	0.14	5	-0.19	PA_OESTE	HIDRO
6395G1	6395	G1	LPS 4.16A	0.05	5	-0.19	PA_OESTE	HIDRO
6395G2	6395	G2	LPS 4.16A	0.05	5	-0.19	PA_OESTE	HIDRO
6396G1	6396	G1	RP4G1	0.12	6.57	-0.5	PA_OESTE	HIDRO
6397G2	6397	G2	RP4G2	0.12	6.57	-0.5	PA_OESTE	HIDRO
6406G1	6406	G1	TELG1	177.46	218	12.97	PA_ATLAN	TERMICO
6407G2	6407	G2	TELG2	177.46	218	12.97	PA_ATLAN	TERMICO
6408V1	6408	V1	TELV3	182.35	224	14.31	PA_ATLAN	TERMICO
6420G1	6420	G1	DOL 4.16A	0.74	1.04	-0.78	PA_OESTE	HIDRO
6420G2	6420	G2	DOL 4.16A	0.74	1.04	-0.78	PA_OESTE	HIDRO
6420G3	6420	G3	DOL 4.16A	0.74	1.04	-0.78	PA_OESTE	HIDRO
6421G1	6421	G1	LP1 4.16A	0.64	1.59	-0.77	PA_OESTE	HIDRO
6421G2	6421	G2	LP1 4.16A	0.64	1.59	-0.77	PA_OESTE	HIDRO
6421G3	6421	G3	LP1 4.16A	0.64	1.59	-0.77	PA_OESTE	HIDRO
6422G1	6422	G1	MMO 4.16	0.45	1.25	0.83	PA_OESTE	HIDRO
6422G2	6422	G2	MMO 4.16	0.45	1.25	0.83	PA_OESTE	HIDRO
6423G1	6423	G1	BU1G1	0.22	2.07	0.31	PA_OESTE	HIDRO
6424G2	6424	G2	BU1G2	0.22	2.07	0.31	PA_OESTE	HIDRO
6425G3	6425	G3	BU1G3	0.1	0.98	0.31	PA_OESTE	HIDRO
6432G1	6432	G1	YEG 4.16A	0.37	3	-2.25	PA_CENTR	HIDRO
6432G2	6432	G2	YEG 4.16A	0.37	3	-2.25	PA_CENTR	HIDRO
6432G3	6432	G3	YEG 4.16A	0.12	1	-0.75	PA_CENTR	HIDRO
6433G1	6433	G1	EFR 4.16A	0.42	2.67	-1.28	PA_CENTR	HIDRO
6433G2	6433	G2	EFR 4.16A	0.42	2.67	-1.28	PA_CENTR	HIDRO
6433G3	6433	G3	EFR 4.16A	0.21	1.35	-0.65	PA_CENTR	HIDRO
6446G1	6446	G1	ALTG1	1.83	22.43	-2.5	PA_OESTE	HIDRO
6447G2	6447	G2	ALTG2	1.83	22.43	-2.5	PA_OESTE	HIDRO
6448G3	6448	G3	ALTG3	1.83	22.43	-2.7	PA_OESTE	HIDRO
6449G1	6449	G1	MLIG1	3.43	16.65	-2.07	PA_OESTE	HIDRO
6450G2	6450	G2	MLIG2	3.43	16.65	-2.07	PA_OESTE	HIDRO
6451G3	6451	G3	MLIG3	3.43	16.65	-2.07	PA_OESTE	HIDRO
6452G1	6452	G1	PDOG1	4.11	16.65	-2.6	PA_OESTE	HIDRO
6453G2	6453	G2	PDOG2	4.11	16.65	-2.6	PA_OESTE	HIDRO
6457G4	6457	G4	ALTG4	0	1.1	-0.4	PA_OESTE	HIDRO
6463E1	6463	E1	NCH1G1	31.63	55	-10.4	PA_CENTR	EOLICO
6464E2	6464	E2	RDV1G1	26.7	52.5	-8.78	PA_CENTR	EOLICO
6465E3	6465	E3	RDV2G2	16.81	30	-5.52	PA_CENTR	EOLICO
6466E4	6466	E4	MARG1	10.26	17.5	-3.37	PA_CENTR	EOLICO
6467E5	6467	E5	NCH2G1	39.53	62.5	-12.99	PA_CENTR	EOLICO
6468E6	6468	E6	RDV2G1	11.2	20	-3.68	PA_CENTR	EOLICO
6469E7	6469	E7	PORG1	21.11	32.5	-6.94	PA_CENTR	EOLICO
6480G1	6480	G1	SLO4.16	1.1	4.41	-0.87	PA_OESTE	HIDRO
6480G2	6480	G2	SLO4.16	1.1	4.41	-0.87	PA_OESTE	HIDRO
6492G1	6492	G1	BONG1	6.07	10.4	-2	PA_OESTE	HIDRO

6493G2	6493	G2	BONG2	6.07	10.4	-2	PA_OESTE	HIDRO
6494G3	6494	G3	BONG3	6.07	10.4	-2	PA_OESTE	HIDRO
6495G1	6495	G1	LP2 4.16A	1.44	4.31	0.9	PA_OESTE	HIDRO
6495G2	6495	G2	LP2 4.16A	1.44	4.31	0.9	PA_OESTE	HIDRO
6497G1	6497	G1	BU2 4.16	0.6	2.35	0.7	PA_OESTE	HIDRO
6497G2	6497	G2	BU2 4.16	0.6	2.35	0.7	PA_OESTE	HIDRO
6497G3	6497	G3	BU2 4.16	0.3	1.16	0.35	PA_OESTE	HIDRO
6512G1	6512	G1	SAL6.6	0.03	9.3	-2.28	PA_OESTE	HIDRO
6512G2	6512	G2	SAL6.6	0.03	9.3	-2.28	PA_OESTE	HIDRO
6512G3	6512	G3	SAL6.6	0.03	9.3	-2.28	PA_OESTE	HIDRO
6514G1	6514	G1	LPO6.6	0.13	9.3	0.38	PA_OESTE	HIDRO
6514G2	6514	G2	LPO6.6	0.13	9.3	0.38	PA_OESTE	HIDRO
6514G3	6514	G3	LPO6.6	0.13	9.3	0.38	PA_OESTE	HIDRO
6514G4	6514	G4	LPO6.6	0.03	2.1	0.08	PA_OESTE	HIDRO
6524G1	6524	G1	LCRG1	0.69	9.72	1.08	PA_OESTE	HIDRO
6525G2	6525	G2	LCRG2	0.69	9.72	1.08	PA_OESTE	HIDRO
6526G3	6526	G3	LCRG3	0.5	0.99	0.5	PA_OESTE	HIDRO
6552G1	6552	G1	BBL13	1.1	13.32	-0.97	PA_OESTE	HIDRO
6552G2	6552	G2	BBL13	1.1	13.32	-0.97	PA_OESTE	HIDRO
6552G3	6552	G3	BBL13	1.54	1.88	-1.16	PA_OESTE	HIDRO
6710G1	6710	G1	BDT4.16	2.04	5	2.5	PA_OESTE	HIDRO
6723G1	6723	G1	SIN4.16	1.7	5	-2.47	PA_OESTE	HIDRO
6723G2	6723	G2	SIN4.16	1.7	5	-2.47	PA_OESTE	HIDRO
6732G1	6732	G1	CEP13.8	4.08	5	-2.31	PA_CAPIT	BIOMASA
6732G2	6732	G2	CEP13.8	4.08	5	-2.31	PA_CAPIT	BIOMASA
6743G1	6743	G1	LACG1	1.43	4.1	0	PA_OESTE	HIDRO
6744G2	6744	G2	LACG2	1.43	4.1	0	PA_OESTE	HIDRO
6756G1	6756	G1	PURG1	122.5	137	1.45	PA_CENTR	TERMICO
6757G2	6757	G2	PURG2	122.5	137	1.45	PA_CENTR	TERMICO
6767G1	6767	G1	CHU13.8	1.52	4.4	-0.69	PA_OESTE	HIDRO
6767G2	6767	G2	CHU13.8	1.52	4.4	-0.69	PA_OESTE	HIDRO
6774G1	6774	G1	BAR13.8	0.33	9.72	-2.32	PA_OESTE	HIDRO
6774G2	6774	G2	BAR13.8	0.33	9.72	-2.32	PA_OESTE	HIDRO
6774G3	6774	G3	BAR13.8	0.34	1	-0.75	PA_OESTE	HIDRO
6798G1	6798	G1	CDOG1	0.43	3.37	-2.98	PA_OESTE	HIDRO
6799G2	6799	G2	CDOG2	0.43	3.37	-2.98	PA_OESTE	HIDRO
6871V1	6871	V1	GASMV1	35	141.3	0.4	PA_ATLAN	TERMICO
6872G3	6872	G3	GASMG3	52	47.23	1.25	PA_ATLAN	TERMICO
6873G4	6873	G4	GASMG4	52	47.23	1.25	PA_ATLAN	TERMICO

09-2025-MedBajSol-Sec

	BUS	ID	Nombre	P[MW]	Pmax[MW]	Q[MVAr]	Zona	Tipo
6090E1	6090	E1	LESG1	10.73	23.6	1.61	PA_OESTE	HIDRO
6091E2	6091	E2	LESG2	10.73	23.6	1.61	PA_OESTE	HIDRO
6094L1	6094	L1	LVAG1	11.5	27.4	-2.64	PA_OESTE	HIDRO
6095L2	6095	L2	LVAG2	11.5	27.4	-2.64	PA_OESTE	HIDRO
6097F1	6097	F1	FORG1	19.26	100	3.48	PA_OESTE	HIDRO
6098F2	6098	F2	FORG2	19.26	100	3.48	PA_OESTE	HIDRO
6099F3	6099	F3	FORG3	19.26	100	3.48	PA_OESTE	HIDRO
6101B1	6101	B1	BAYG1	21.51	87	9.3	PA_ESTE	HIDRO
6102B2	6102	B2	BAYG2	21.51	87	9.3	PA_ESTE	HIDRO
6110B3	6110	B3	BAYG3	21.51	86	9.51	PA_ESTE	HIDRO
6136G3	6136	G3	MADG3	6.26	12	5.92	PA_ACP	HIDRO
6140G1	6140	G1	GAT6A	0.89	3	0.07	PA_ACP	HIDRO
6140G2	6140	G2	GAT6A	0.89	3	0.07	PA_ACP	HIDRO
6140G3	6140	G3	GAT6A	0.89	3	0.07	PA_ACP	HIDRO
6140G4	6140	G4	GAT6A	0	4.5	0	PA_ACP	HIDRO
6140G6	6140	G6	GAT6A	0	4.5	0	PA_ACP	HIDRO
6176E1	6176	E1	ESTG1	6.47	60	-0.45	PA_OESTE	HIDRO
6177E2	6177	E2	ESTG2	6.47	60	-0.45	PA_OESTE	HIDRO
6264G1	6264	G1	CHANG1	35.99	104.85	-9.76	PA_OESTE	HIDRO
6265G2	6265	G2	CHANG2	35.99	104.85	-9.02	PA_OESTE	HIDRO
6268G3	6268	G3	CHANG3	7.88	9.12	1.4	PA_OESTE	HIDRO
6305A1	6305	A1	ALG 13A	1.86	5.1	-1.39	PA_OESTE	HIDRO
6305A2	6305	A2	ALG 13A	1.86	5.1	-1.39	PA_OESTE	HIDRO
6306M1	6306	M1	MEN 13A	4.39	9.38	4.16	PA_OESTE	HIDRO
6306M2	6306	M2	MEN 13A	4.39	9.38	4.16	PA_OESTE	HIDRO
6307G1	6307	G1	COC 13A	1.43	7.5	-5.68	PA_OESTE	HIDRO
6307G2	6307	G2	COC 13A	1.43	7.5	-3.32	PA_OESTE	HIDRO
6308G1	6308	G1	MENII 13A	1.34	3.85	0	PA_OESTE	HIDRO
6308G2	6308	G2	MENII 13A	1.34	3.85	0	PA_OESTE	HIDRO
6328G4	6328	G4	BAI0.48	0	1.8	-0.5	PA_OESTE	HIDRO
6329G3	6329	G3	BAM0.48	0	0.6	-0.5	PA_OESTE	HIDRO
6333G1	6333	G1	BAMG1	1.38	28	-0.67	PA_OESTE	HIDRO
6334G2	6334	G2	BAMG2	1.38	28	-0.67	PA_OESTE	HIDRO
6335G1	6335	G1	BAIG1	1.27	44.1	-5.27	PA_OESTE	HIDRO
6336G2	6336	G2	BAIG2	1.27	44.1	-5.27	PA_OESTE	HIDRO
6338G1	6338	G1	SAND34.5	0.7	5	-2.39	PA_OESTE	HIDRO
6338G2	6338	G2	SAND34.5	0.7	5	-2.39	PA_OESTE	HIDRO
6361G1	6361	G1	GLAG1	1.4	12.69	-7	PA_OESTE	HIDRO
6362G2	6362	G2	GLAG2	1.4	12.69	-7	PA_OESTE	HIDRO
6364G1	6364	G1	LORG1	1.43	16.9	-7	PA_OESTE	HIDRO
6365G2	6365	G2	LORG2	1.43	16.9	-7	PA_OESTE	HIDRO
6367G1	6367	G1	PRUG1	2.3	29.33	-8	PA_OESTE	HIDRO
6368G2	6368	G2	PRUG2	2.3	29.33	-8	PA_OESTE	HIDRO
6372G1	6372	G1	CADG1	18.44	32	-3.76	PA_OESTE	BIOMASA
6386G1	6386	G1	PEDI 13A	0.59	10	0.47	PA_OESTE	HIDRO
6386G2	6386	G2	PEDI 13A	0.59	10	0.47	PA_OESTE	HIDRO
6387G1	6387	G1	PEDII 13A	0.15	6.41	0.13	PA_OESTE	HIDRO
6387G2	6387	G2	PEDII 13A	0.15	6.41	0.13	PA_OESTE	HIDRO
6388G1	6388	G1	MACG1	0.06	1.79	1	PA_OESTE	HIDRO

6389G2	6389	G2	MACG2	0.06	1.79	1	PA_OESTE	HIDRO
6390G1	6390	G1	CON 4.16A	0.36	5	1	PA_OESTE	HIDRO
6390G2	6390	G2	CON 4.16A	0.36	5	1	PA_OESTE	HIDRO
6391G1	6391	G1	PAAG1	1.36	2.97	1	PA_OESTE	HIDRO
6392G2	6392	G2	PAAG2	1.36	2.97	1	PA_OESTE	HIDRO
6394G1	6394	G1	LPN 4.16A	0.14	5	0.31	PA_OESTE	HIDRO
6394G2	6394	G2	LPN 4.16A	0.14	5	0.31	PA_OESTE	HIDRO
6395G1	6395	G1	LPS 4.16A	0.05	5	0.31	PA_OESTE	HIDRO
6395G2	6395	G2	LPS 4.16A	0.05	5	0.31	PA_OESTE	HIDRO
6396G1	6396	G1	RP4G1	0.12	6.57	-0.08	PA_OESTE	HIDRO
6397G2	6397	G2	RP4G2	0.12	6.57	-0.08	PA_OESTE	HIDRO
6406G1	6406	G1	TELG1	158.02	218	16.7	PA_ATLAN	TERMICO
6407G2	6407	G2	TELG2	158.02	218	16.7	PA_ATLAN	TERMICO
6408V1	6408	V1	TELV3	162.37	224	17.77	PA_ATLAN	TERMICO
6420G1	6420	G1	DOL 4.16A	0.74	1.04	-0.44	PA_OESTE	HIDRO
6420G2	6420	G2	DOL 4.16A	0.74	1.04	-0.44	PA_OESTE	HIDRO
6420G3	6420	G3	DOL 4.16A	0.74	1.04	-0.44	PA_OESTE	HIDRO
6421G1	6421	G1	LP1 4.16A	0.64	1.59	-0.45	PA_OESTE	HIDRO
6421G2	6421	G2	LP1 4.16A	0.64	1.59	-0.45	PA_OESTE	HIDRO
6421G3	6421	G3	LP1 4.16A	0.64	1.59	-0.45	PA_OESTE	HIDRO
6422G1	6422	G1	MMO 4.16	0.45	1.25	0.83	PA_OESTE	HIDRO
6422G2	6422	G2	MMO 4.16	0.45	1.25	0.83	PA_OESTE	HIDRO
6423G1	6423	G1	BU1G1	0.22	2.07	0.03	PA_OESTE	HIDRO
6424G2	6424	G2	BU1G2	0.22	2.07	0.03	PA_OESTE	HIDRO
6425G3	6425	G3	BU1G3	0.1	0.98	0.03	PA_OESTE	HIDRO
6432G1	6432	G1	YEG 4.16A	0.37	3	-1.97	PA_CENTR	HIDRO
6432G2	6432	G2	YEG 4.16A	0.37	3	-1.97	PA_CENTR	HIDRO
6432G3	6432	G3	YEG 4.16A	0.12	1	-0.66	PA_CENTR	HIDRO
6433G1	6433	G1	EFR 4.16A	0.42	2.67	1.64	PA_CENTR	HIDRO
6433G2	6433	G2	EFR 4.16A	0.42	2.67	1.64	PA_CENTR	HIDRO
6433G3	6433	G3	EFR 4.16A	0.21	1.35	0.83	PA_CENTR	HIDRO
6446G1	6446	G1	ALTG1	1.83	22.43	-1.07	PA_OESTE	HIDRO
6447G2	6447	G2	ALTG2	1.83	22.43	-1.07	PA_OESTE	HIDRO
6448G3	6448	G3	ALTG3	1.83	22.43	-1.26	PA_OESTE	HIDRO
6449G1	6449	G1	MLIG1	3.43	16.65	-1.1	PA_OESTE	HIDRO
6450G2	6450	G2	MLIG2	3.43	16.65	-1.1	PA_OESTE	HIDRO
6451G3	6451	G3	MLIG3	3.43	16.65	-1.1	PA_OESTE	HIDRO
6452G1	6452	G1	PDOG1	4.11	16.65	-1.61	PA_OESTE	HIDRO
6453G2	6453	G2	PDOG2	4.11	16.65	-1.61	PA_OESTE	HIDRO
6455G1	6455	G1	BSO	0.66	0.96	0.22	PA_CENTR	SOLAR
6457G4	6457	G4	ALTG4	0	1.1	-0.4	PA_OESTE	HIDRO
6463E1	6463	E1	NCH1G1	38.73	55	-12.73	PA_CENTR	EOLICO
6464E2	6464	E2	RDV1G1	34.19	52.5	-11.24	PA_CENTR	EOLICO
6465E3	6465	E3	RDV2G2	20.78	30	-6.83	PA_CENTR	EOLICO
6466E4	6466	E4	MARG1	12.47	17.5	-4.1	PA_CENTR	EOLICO
6467E5	6467	E5	NCH2G1	46.67	62.5	-15.34	PA_CENTR	EOLICO
6468E6	6468	E6	RDV2G1	13.85	20	-4.55	PA_CENTR	EOLICO
6469E7	6469	E7	PORG1	24.67	32.5	-8.11	PA_CENTR	EOLICO
6480G1	6480	G1	SLO4.16	1.1	4.41	-0.65	PA_OESTE	HIDRO
6480G2	6480	G2	SLO4.16	1.1	4.41	-0.65	PA_OESTE	HIDRO

6492G1	6492	G1	BONG1	2.41	10.4	-1.61	PA_OESTE HIDRO
6493G2	6493	G2	BONG2	2.41	10.4	-1.61	PA_OESTE HIDRO
6494G3	6494	G3	BONG3	2.41	10.4	-1.61	PA_OESTE HIDRO
6495G1	6495	G1	LP2 4.16A	1.44	4.31	1.8	PA_OESTE HIDRO
6495G2	6495	G2	LP2 4.16A	1.44	4.31	1.8	PA_OESTE HIDRO
6497G1	6497	G1	BU2 4.16	0.6	2.35	0.91	PA_OESTE HIDRO
6497G2	6497	G2	BU2 4.16	0.6	2.35	0.91	PA_OESTE HIDRO
6497G3	6497	G3	BU2 4.16	0.3	1.16	0.45	PA_OESTE HIDRO
6502G1	6502	G1	DIS0.4	6.46	10	-2.12	PA_CENTR SOLAR
6503G1	6503	G1	DOF34	5.28	10	-1.73	PA_CENTR SOLAR
6504G1	6504	G1	SOC34	6.65	10	-2.18	PA_OESTE SOLAR
6512G1	6512	G1	SAL6.6	0	9.3	-1.92	PA_OESTE HIDRO
6512G2	6512	G2	SAL6.6	0	9.3	-1.92	PA_OESTE HIDRO
6512G3	6512	G3	SAL6.6	0	9.3	-1.92	PA_OESTE HIDRO
6514G1	6514	G1	LPO6.6	0.1	9.3	0.71	PA_OESTE HIDRO
6514G2	6514	G2	LPO6.6	0.1	9.3	0.71	PA_OESTE HIDRO
6514G3	6514	G3	LPO6.6	0.1	9.3	0.71	PA_OESTE HIDRO
6514G4	6514	G4	LPO6.6	0.02	2.1	0.16	PA_OESTE HIDRO
6524G1	6524	G1	LCRG1	0.03	9.72	1.65	PA_OESTE HIDRO
6525G2	6525	G2	LCRG2	0.03	9.72	1.65	PA_OESTE HIDRO
6526G3	6526	G3	LCRG3	0.38	0.99	0.5	PA_OESTE HIDRO
6529G1	6529	G1	SPRU34	8.17	10.58	-2.69	PA_OESTE SOLAR
6552G1	6552	G1	BBL13	1.11	13.32	-0.47	PA_OESTE HIDRO
6552G2	6552	G2	BBL13	1.11	13.32	-0.47	PA_OESTE HIDRO
6552G3	6552	G3	BBL13	1.52	1.88	-0.64	PA_OESTE HIDRO
6553G1	6553	G1	PROV34	6.49	10	-2.13	PA_CENTR SOLAR
6554G1	6554	G1	SOP34	6.42	10	2.11	PA_CENTR SOLAR
6555G1	6555	G1	LAN34	7.47	10	2.46	PA_CENTR SOLAR
6556G1	6556	G1	COL34	7.52	10	2.47	PA_CENTR SOLAR
6570G1	6570	G1	SOD34	4.57	10	1.5	PA_OESTE SOLAR
6571G1	6571	G1	SCAL34	2.86	6	0.94	PA_OESTE SOLAR
6581G1	6581	G1	SBUG34	1.55	3	0.51	PA_OESTE SOLAR
6582G1	6582	G1	SPACII13	1.24	3	0.41	PA_ESTE SOLAR
6640G1	6640	G1	IKA0G1	6.45	11.25	-2.12	PA_OESTE SOLAR
6641G1	6641	G1	IKA1G1	6.45	11.25	-2.12	PA_OESTE SOLAR
6642G1	6642	G1	IKA2G1	6.45	11.25	-2.12	PA_OESTE SOLAR
6643G1	6643	G1	IKA3G1	6.45	11.25	-2.12	PA_OESTE SOLAR
6707G1	6707	G1	PAS34	6.53	9.89	-2.15	PA_CENTR SOLAR
6710G1	6710	G1	BDT4.16	2.04	5	2.5	PA_OESTE HIDRO
6723G1	6723	G1	SIN4.16	1.7	5	-2.34	PA_OESTE HIDRO
6723G2	6723	G2	SIN4.16	1.7	5	-2.34	PA_OESTE HIDRO
6732G1	6732	G1	CEP13.8	3.99	5	-0.87	PA_CAPIT BIOMASA
6732G2	6732	G2	CEP13.8	3.99	5	-0.87	PA_CAPIT BIOMASA
6734G1	6734	G1	ESO34	3.29	5	-1.08	PA_CENTR SOLAR
6738G1	6738	G1	MSO34	7.01	10.26	-2.3	PA_CENTR SOLAR
6739G1	6739	G1	VAL34	5.51	8.22	-1.81	PA_CENTR SOLAR
6743G1	6743	G1	LACG1	1.43	4.1	0	PA_OESTE HIDRO
6744G2	6744	G2	LACG2	1.43	4.1	0	PA_OESTE HIDRO
6752G1	6752	G1	SPE34	82.98	120	-12.78	PA_CENTR SOLAR
6756G1	6756	G1	PURG1	122.5	137	8.11	PA_CENTR TERMICO

6757G2	6757	G2	PURG2	122.5	137	8.11	PA_CENTR	TERMICO
6761G1	6761	G1	FAR34	6.21	9.96	2.04	PA_CENTR	SOLAR
6767G1	6767	G1	CHU13.8	1.52	4.4	-0.48	PA_OESTE	HIDRO
6767G2	6767	G2	CHU13.8	1.52	4.4	-0.48	PA_OESTE	HIDRO
6774G1	6774	G1	BAR13.8	0	9.72	-2.23	PA_OESTE	HIDRO
6774G2	6774	G2	BAR13.8	0	9.72	-2.23	PA_OESTE	HIDRO
6774G3	6774	G3	BAR13.8	0.06	1	-0.75	PA_OESTE	HIDRO
6798G1	6798	G1	CDOG1	0.43	3.37	-2.98	PA_OESTE	HIDRO
6799G2	6799	G2	CDOG2	0.43	3.37	-2.98	PA_OESTE	HIDRO
6834G1	6834	G1	LAE34	13.69	19.99	-1.56	PA_OESTE	SOLAR
6871V1	6871	V1	GASMV1	35	141.3	9.69	PA_ATLAN	TERMICO
6872G3	6872	G3	GASMG3	52	47.23	10.55	PA_ATLAN	TERMICO
6873G4	6873	G4	GASMG4	52	47.23	10.55	PA_ATLAN	TERMICO
6896G1	6896	G1	DAC2G1	1.99	3.24	0.66	PA_CENTR	SOLAR
6899G1	6899	G1	CAIG1	6.79	10	-2.23	PA_OESTE	SOLAR
6900G2	6900	G2	CAIG2	6.79	10	-2.23	PA_OESTE	SOLAR
6901G3	6901	G3	CAIG3	6.79	10	-2.23	PA_OESTE	SOLAR
6902G4	6902	G4	CAIG4	6.83	10	-2.24	PA_OESTE	SOLAR
6903G1	6903	G1	SRE	6.63	10.78	-2.18	PA_CENTR	SOLAR
6904G1	6904	G1	EES	5.72	8.5	0	PA_CENTR	SOLAR
6905G1	6905	G1	POCR34	10.58	16	-3.48	PA_CENTR	SOLAR
6914G1	6914	G1	JAG0.4	6.82	10	-2.24	PA_CENTR	SOLAR
6974G1	6974	G1	BAC	17.56	25	-1.56	PA_OESTE	SOLAR
6975G1	6975	G1	ECS	5.62	10	-1.56	PA_OESTE	SOLAR
6976G1	6976	G1	MVI	17.56	25	-1.56	PA_OESTE	SOLAR
6978G1	6978	G1	LVI	4.13	10	-0.81	PA_CENTR	SOLAR
6982G1	6982	G1	CES	6.78	9.98	-2.23	PA_OESTE	SOLAR
6983G1	6983	G1	CAS	6.78	9.98	-2.23	PA_OESTE	SOLAR
6984G1	6984	G1	ECS2	5.62	10	-1.56	PA_OESTE	SOLAR
6985G1	6985	G1	PAS2	3.3	5	-1.08	PA_CENTR	SOLAR
6987G1	6987	G1	PAS3	3.3	5	-1.08	PA_CENTR	SOLAR
6988G1	6988	G1	ESS	6.38	9.9	-2.1	PA_OESTE	SOLAR
6989G1	6989	G1	SME	2.06	3	-0.68	PA_CENTR	SOLAR
6990G1	6990	G1	PES	6.51	9.97	0	PA_CENTR	SOLAR
6991G1	6991	G1	MAS	6.16	9.98	0	PA_CENTR	SOLAR
6992G1	6992	G1	LLS	8.26	9.99	-2.71	PA_CENTR	SOLAR
6993G1	6993	G1	PSS	3.82	5	0	PA_CENTR	SOLAR
6994G1	6994	G1	LSS	3.12	7.56	0	PA_CENTR	SOLAR
6995G1	6995	G1	PDS	6.79	10	-2.23	PA_OESTE	SOLAR
6996G1	6996	G1	CVS	13.7	20	4.5	PA_CENTR	SOLAR

09-2025-Min-Sec

	BUS	ID	Nombre	P[MW]	Pmax[MW]	Q[MVAr]	Zona	Tipo
6090E1	6090	E1	LESG1	10.79	23.6	0.44	PA_OESTE	HIDRO
6091E2	6091	E2	LESG2	10.79	23.6	0.44	PA_OESTE	HIDRO
6094L1	6094	L1	LVAG1	11.55	27.4	-3.94	PA_OESTE	HIDRO
6095L2	6095	L2	LVAG2	11.55	27.4	-3.94	PA_OESTE	HIDRO
6097F1	6097	F1	FORG1	50.45	100	-1.25	PA_OESTE	HIDRO
6098F2	6098	F2	FORG2	50.45	100	-1.25	PA_OESTE	HIDRO
6099F3	6099	F3	FORG3	50.45	100	-1.25	PA_OESTE	HIDRO
6101B1	6101	B1	BAYG1	20.68	87	0.06	PA_ESTE	HIDRO
6102B2	6102	B2	BAYG2	20.68	87	0.06	PA_ESTE	HIDRO
6110B3	6110	B3	BAYG3	20.68	86	-1.33	PA_ESTE	HIDRO
6136G3	6136	G3	MADG3	6.26	12	3.25	PA_ACP	HIDRO
6140G1	6140	G1	GAT6A	0.89	3	-1.79	PA_ACP	HIDRO
6140G2	6140	G2	GAT6A	0.89	3	-1.79	PA_ACP	HIDRO
6140G3	6140	G3	GAT6A	0.89	3	-1.79	PA_ACP	HIDRO
6140G4	6140	G4	GAT6A	0	4.5	0	PA_ACP	HIDRO
6140G6	6140	G6	GAT6A	0	4.5	0	PA_ACP	HIDRO
6176E1	6176	E1	ESTG1	13.96	60	-1.17	PA_OESTE	HIDRO
6177E2	6177	E2	ESTG2	13.96	60	-1.17	PA_OESTE	HIDRO
6264G1	6264	G1	CHANG1	42.5	104.85	-13.75	PA_OESTE	HIDRO
6265G2	6265	G2	CHANG2	42.5	104.85	-13.07	PA_OESTE	HIDRO
6268G3	6268	G3	CHANG3	7.88	9.12	1.4	PA_OESTE	HIDRO
6305A1	6305	A1	ALG 13A	1.86	5.1	-1.55	PA_OESTE	HIDRO
6305A2	6305	A2	ALG 13A	1.86	5.1	-1.55	PA_OESTE	HIDRO
6306M1	6306	M1	MEN 13A	4.39	9.38	4.16	PA_OESTE	HIDRO
6306M2	6306	M2	MEN 13A	4.39	9.38	4.16	PA_OESTE	HIDRO
6307G1	6307	G1	COC 13A	1.43	7.5	-5.68	PA_OESTE	HIDRO
6307G2	6307	G2	COC 13A	1.43	7.5	-3.32	PA_OESTE	HIDRO
6308G1	6308	G1	MENII 13A	1.34	3.85	0	PA_OESTE	HIDRO
6308G2	6308	G2	MENII 13A	1.34	3.85	0	PA_OESTE	HIDRO
6328G4	6328	G4	BAI0.48	0	1.8	-0.5	PA_OESTE	HIDRO
6329G3	6329	G3	BAM0.48	0	0.6	-0.5	PA_OESTE	HIDRO
6333G1	6333	G1	BAMG1	1.38	28	-0.9	PA_OESTE	HIDRO
6334G2	6334	G2	BAMG2	1.38	28	-0.9	PA_OESTE	HIDRO
6335G1	6335	G1	BAIG1	1.33	44.1	-7.1	PA_OESTE	HIDRO
6336G2	6336	G2	BAIG2	1.33	44.1	-7.1	PA_OESTE	HIDRO
6338G1	6338	G1	SAND34.5	0.7	5	-2.4	PA_OESTE	HIDRO
6338G2	6338	G2	SAND34.5	0.7	5	-2.4	PA_OESTE	HIDRO
6361G1	6361	G1	GLAG1	2.88	12.69	-7	PA_OESTE	HIDRO
6362G2	6362	G2	GLAG2	2.88	12.69	-7	PA_OESTE	HIDRO
6364G1	6364	G1	LORG1	3.42	16.9	-7	PA_OESTE	HIDRO
6365G2	6365	G2	LORG2	3.42	16.9	-7	PA_OESTE	HIDRO
6367G1	6367	G1	PRUG1	5.08	29.33	-8	PA_OESTE	HIDRO
6368G2	6368	G2	PRUG2	5.08	29.33	-8	PA_OESTE	HIDRO
6372G1	6372	G1	CADG1	18.44	32	-4.87	PA_OESTE	BIOMASA
6386G1	6386	G1	PEDI 13A	0.59	10	-0.58	PA_OESTE	HIDRO
6386G2	6386	G2	PEDI 13A	0.59	10	-0.58	PA_OESTE	HIDRO
6387G1	6387	G1	PEDII 13A	0.15	6.41	-0.23	PA_OESTE	HIDRO
6387G2	6387	G2	PEDII 13A	0.15	6.41	-0.23	PA_OESTE	HIDRO
6388G1	6388	G1	MACG1	0.06	1.79	1	PA_OESTE	HIDRO

6389G2	6389	G2	MACG2	0.06	1.79	1	PA_OESTE	HIDRO
6390G1	6390	G1	CON 4.16A	0.36	5	1	PA_OESTE	HIDRO
6390G2	6390	G2	CON 4.16A	0.36	5	1	PA_OESTE	HIDRO
6391G1	6391	G1	PAAG1	1.36	2.97	1	PA_OESTE	HIDRO
6392G2	6392	G2	PAAG2	1.36	2.97	1	PA_OESTE	HIDRO
6394G1	6394	G1	LPN 4.16A	0.14	5	-0.42	PA_OESTE	HIDRO
6394G2	6394	G2	LPN 4.16A	0.14	5	-0.42	PA_OESTE	HIDRO
6395G1	6395	G1	LPS 4.16A	0.05	5	-0.42	PA_OESTE	HIDRO
6395G2	6395	G2	LPS 4.16A	0.05	5	-0.42	PA_OESTE	HIDRO
6396G1	6396	G1	RP4G1	0.12	6.57	-0.64	PA_OESTE	HIDRO
6397G2	6397	G2	RP4G2	0.12	6.57	-0.64	PA_OESTE	HIDRO
6406G1	6406	G1	TELG1	146.11	218	4.11	PA_ATLAN	TERMICO
6407G2	6407	G2	TELG2	146.11	218	4.11	PA_ATLAN	TERMICO
6408V1	6408	V1	TELV3	150.13	224	5.01	PA_ATLAN	TERMICO
6420G1	6420	G1	DOL 4.16A	0.74	1.04	-0.78	PA_OESTE	HIDRO
6420G2	6420	G2	DOL 4.16A	0.74	1.04	-0.78	PA_OESTE	HIDRO
6420G3	6420	G3	DOL 4.16A	0.74	1.04	-0.78	PA_OESTE	HIDRO
6421G1	6421	G1	LP1 4.16A	0.64	1.59	-0.77	PA_OESTE	HIDRO
6421G2	6421	G2	LP1 4.16A	0.64	1.59	-0.77	PA_OESTE	HIDRO
6421G3	6421	G3	LP1 4.16A	0.64	1.59	-0.77	PA_OESTE	HIDRO
6422G1	6422	G1	MMO 4.16	0.45	1.25	0.83	PA_OESTE	HIDRO
6422G2	6422	G2	MMO 4.16	0.45	1.25	0.83	PA_OESTE	HIDRO
6423G1	6423	G1	BU1G1	0.22	2.07	0.09	PA_OESTE	HIDRO
6424G2	6424	G2	BU1G2	0.22	2.07	0.09	PA_OESTE	HIDRO
6425G3	6425	G3	BU1G3	0.1	0.98	0.09	PA_OESTE	HIDRO
6432G1	6432	G1	YEG 4.16A	0.37	3	-2.25	PA_CENTR	HIDRO
6432G2	6432	G2	YEG 4.16A	0.37	3	-2.25	PA_CENTR	HIDRO
6432G3	6432	G3	YEG 4.16A	0.12	1	-0.75	PA_CENTR	HIDRO
6433G1	6433	G1	EFR 4.16A	0.42	2.67	-1.65	PA_CENTR	HIDRO
6433G2	6433	G2	EFR 4.16A	0.42	2.67	-1.65	PA_CENTR	HIDRO
6433G3	6433	G3	EFR 4.16A	0.21	1.35	-0.98	PA_CENTR	HIDRO
6446G1	6446	G1	ALTG1	1.83	22.43	-2.82	PA_OESTE	HIDRO
6447G2	6447	G2	ALTG2	1.83	22.43	-2.82	PA_OESTE	HIDRO
6448G3	6448	G3	ALTG3	1.83	22.43	-3.02	PA_OESTE	HIDRO
6449G1	6449	G1	MLIG1	3.43	16.65	-2.37	PA_OESTE	HIDRO
6450G2	6450	G2	MLIG2	3.43	16.65	-2.37	PA_OESTE	HIDRO
6451G3	6451	G3	MLIG3	3.43	16.65	-2.37	PA_OESTE	HIDRO
6452G1	6452	G1	PDOG1	4.11	16.65	-2.9	PA_OESTE	HIDRO
6453G2	6453	G2	PDOG2	4.11	16.65	-2.9	PA_OESTE	HIDRO
6457G4	6457	G4	ALTG4	0	1.1	-0.4	PA_OESTE	HIDRO
6463E1	6463	E1	NCH1G1	27.32	55	-8.98	PA_CENTR	EOLICO
6464E2	6464	E2	RDV1G1	22.67	52.5	-7.45	PA_CENTR	EOLICO
6465E3	6465	E3	RDV2G2	14.46	30	-4.75	PA_CENTR	EOLICO
6466E4	6466	E4	MARG1	8.89	17.5	-2.92	PA_CENTR	EOLICO
6467E5	6467	E5	NCH2G1	34.67	62.5	-11.4	PA_CENTR	EOLICO
6468E6	6468	E6	RDV2G1	9.64	20	-3.17	PA_CENTR	EOLICO
6469E7	6469	E7	PORG1	18.6	32.5	-6.11	PA_CENTR	EOLICO
6480G1	6480	G1	SLO4.16	1.1	4.41	-1.29	PA_OESTE	HIDRO
6480G2	6480	G2	SLO4.16	1.1	4.41	-1.29	PA_OESTE	HIDRO
6492G1	6492	G1	BONG1	2.12	10.4	-2	PA_OESTE	HIDRO

6493G2	6493	G2	BONG2	2.12	10.4	-2	PA_OESTE	HIDRO
6494G3	6494	G3	BONG3	2.12	10.4	-2	PA_OESTE	HIDRO
6495G1	6495	G1	LP2 4.16A	1.44	4.31	-0.81	PA_OESTE	HIDRO
6495G2	6495	G2	LP2 4.16A	1.44	4.31	-0.81	PA_OESTE	HIDRO
6497G1	6497	G1	BU2 4.16	0.6	2.35	0.32	PA_OESTE	HIDRO
6497G2	6497	G2	BU2 4.16	0.6	2.35	0.32	PA_OESTE	HIDRO
6497G3	6497	G3	BU2 4.16	0.3	1.16	0.16	PA_OESTE	HIDRO
6512G1	6512	G1	SAL6.6	0.01	9.3	-2.57	PA_OESTE	HIDRO
6512G2	6512	G2	SAL6.6	0.01	9.3	-2.57	PA_OESTE	HIDRO
6512G3	6512	G3	SAL6.6	0.01	9.3	-2.57	PA_OESTE	HIDRO
6514G1	6514	G1	LPO6.6	0.11	9.3	0.12	PA_OESTE	HIDRO
6514G2	6514	G2	LPO6.6	0.11	9.3	0.12	PA_OESTE	HIDRO
6514G3	6514	G3	LPO6.6	0.11	9.3	0.12	PA_OESTE	HIDRO
6514G4	6514	G4	LPO6.6	0.02	2.1	0.03	PA_OESTE	HIDRO
6524G1	6524	G1	LCRG1	0.09	9.72	1.04	PA_OESTE	HIDRO
6525G2	6525	G2	LCRG2	0.09	9.72	1.04	PA_OESTE	HIDRO
6526G3	6526	G3	LCRG3	0.43	0.99	0.5	PA_OESTE	HIDRO
6552G1	6552	G1	BBL13	1.11	13.32	-1.07	PA_OESTE	HIDRO
6552G2	6552	G2	BBL13	1.11	13.32	-1.07	PA_OESTE	HIDRO
6552G3	6552	G3	BBL13	1.52	1.88	-1.16	PA_OESTE	HIDRO
6710G1	6710	G1	BDT4.16	2.04	5	0.86	PA_OESTE	HIDRO
6723G1	6723	G1	SIN4.16	1.7	5	-2.5	PA_OESTE	HIDRO
6723G2	6723	G2	SIN4.16	1.7	5	-2.5	PA_OESTE	HIDRO
6732G1	6732	G1	CEP13.8	3.99	5	-2.31	PA_CAPIT	BIOMASA
6732G2	6732	G2	CEP13.8	3.99	5	-2.31	PA_CAPIT	BIOMASA
6743G1	6743	G1	LACG1	1.43	4.1	0	PA_OESTE	HIDRO
6744G2	6744	G2	LACG2	1.43	4.1	0	PA_OESTE	HIDRO
6756G1	6756	G1	PURG1	122.5	137	2.76	PA_CENTR	TERMICO
6757G2	6757	G2	PURG2	122.5	137	2.76	PA_CENTR	TERMICO
6767G1	6767	G1	CHU13.8	1.52	4.4	-0.75	PA_OESTE	HIDRO
6767G2	6767	G2	CHU13.8	1.52	4.4	-0.75	PA_OESTE	HIDRO
6774G1	6774	G1	BAR13.8	0.01	9.72	-2.29	PA_OESTE	HIDRO
6774G2	6774	G2	BAR13.8	0.01	9.72	-2.29	PA_OESTE	HIDRO
6774G3	6774	G3	BAR13.8	0.15	1	-0.75	PA_OESTE	HIDRO
6798G1	6798	G1	CDOG1	0.43	3.37	-2.98	PA_OESTE	HIDRO
6799G2	6799	G2	CDOG2	0.43	3.37	-2.98	PA_OESTE	HIDRO
6871V1	6871	V1	GASMV1	35	141.3	-0.28	PA_ATLAN	TERMICO
6872G3	6872	G3	GASMG3	52	47.23	0.58	PA_ATLAN	TERMICO
6873G4	6873	G4	GASMG4	52	47.23	0.58	PA_ATLAN	TERMICO

10-2025-Max-Lluv

	BUS	ID	Nombre	P[MW]	Pmax[MW]	Q[MVAr]	Zona	Tipo
6090E1	6090	E1	LESG1	17.59	23.6	1.87	PA_OESTE	HIDRO
6091E2	6091	E2	LESG2	17.59	23.6	1.87	PA_OESTE	HIDRO
6094L1	6094	L1	LVAG1	23.66	27.4	-1.98	PA_OESTE	HIDRO
6095L2	6095	L2	LVAG2	23.66	27.4	-1.98	PA_OESTE	HIDRO
6097F1	6097	F1	FORG1	67.81	100	2	PA_OESTE	HIDRO
6098F2	6098	F2	FORG2	67.81	100	2	PA_OESTE	HIDRO
6099F3	6099	F3	FORG3	67.81	100	2	PA_OESTE	HIDRO
6101B1	6101	B1	BAYG1	50.04	87	0.5	PA_ESTE	HIDRO
6102B2	6102	B2	BAYG2	50.04	87	0.5	PA_ESTE	HIDRO
6110B3	6110	B3	BAYG3	50.04	86	-1.24	PA_ESTE	HIDRO
6136G3	6136	G3	MADG3	7.29	12	4.4	PA_ACP	HIDRO
6140G1	6140	G1	GAT6A	1.04	3	-0.23	PA_ACP	HIDRO
6140G2	6140	G2	GAT6A	1.04	3	-0.23	PA_ACP	HIDRO
6140G3	6140	G3	GAT6A	1.04	3	-0.23	PA_ACP	HIDRO
6140G4	6140	G4	GAT6A	0	4.5	0	PA_ACP	HIDRO
6140G6	6140	G6	GAT6A	0	4.5	0	PA_ACP	HIDRO
6176E1	6176	E1	ESTG1	47.23	60	4.89	PA_OESTE	HIDRO
6177E2	6177	E2	ESTG2	47.23	60	4.89	PA_OESTE	HIDRO
6202G1	6202	G1	LAJ34	16.35	30	-5.37	PA_CENTR	SOLAR
6205G1	6205	G1	CHUM115	21.4	40	-7.03	PA_CENTR	SOLAR
6264G1	6264	G1	CHANG1	89.07	104.85	-3.79	PA_OESTE	HIDRO
6265G2	6265	G2	CHANG2	89.07	104.85	-3.6	PA_OESTE	HIDRO
6268G3	6268	G3	CHANG3	7.88	9.12	1.4	PA_OESTE	HIDRO
6305A1	6305	A1	ALG 13A	3.38	5.1	-1.21	PA_OESTE	HIDRO
6305A2	6305	A2	ALG 13A	3.38	5.1	-1.21	PA_OESTE	HIDRO
6306M1	6306	M1	MEN 13A	8.81	9.38	4.16	PA_OESTE	HIDRO
6306M2	6306	M2	MEN 13A	8.81	9.38	4.16	PA_OESTE	HIDRO
6307G1	6307	G1	COC 13A	4.97	7.5	-5.68	PA_OESTE	HIDRO
6307G2	6307	G2	COC 13A	4.97	7.5	-3.32	PA_OESTE	HIDRO
6308G1	6308	G1	MENII 13A	3	3.85	0.07	PA_OESTE	HIDRO
6308G2	6308	G2	MENII 13A	3	3.85	0.07	PA_OESTE	HIDRO
6328G4	6328	G4	BAI0.48	0.72	1.8	-0.5	PA_OESTE	HIDRO
6329G3	6329	G3	BAM0.48	0.13	0.6	-0.5	PA_OESTE	HIDRO
6333G1	6333	G1	BAMG1	21.17	28	0.74	PA_OESTE	HIDRO
6334G2	6334	G2	BAMG2	21.17	28	0.74	PA_OESTE	HIDRO
6335G1	6335	G1	BAIG1	28.07	44.1	-6.85	PA_OESTE	HIDRO
6336G2	6336	G2	BAIG2	28.07	44.1	-6.85	PA_OESTE	HIDRO
6338G1	6338	G1	SAND34.5	3.34	5	-2.4	PA_OESTE	HIDRO
6338G2	6338	G2	SAND34.5	3.34	5	-2.4	PA_OESTE	HIDRO
6361G1	6361	G1	GLAG1	10.06	12.69	-7	PA_OESTE	HIDRO
6362G2	6362	G2	GLAG2	10.06	12.69	-7	PA_OESTE	HIDRO
6364G1	6364	G1	LORG1	13.03	16.9	-7	PA_OESTE	HIDRO
6365G2	6365	G2	LORG2	13.03	16.9	-7	PA_OESTE	HIDRO
6367G1	6367	G1	PRUG1	19.99	29.33	-8	PA_OESTE	HIDRO
6368G2	6368	G2	PRUG2	19.99	29.33	-8	PA_OESTE	HIDRO
6386G1	6386	G1	PEDI 13A	4.25	10	-0.14	PA_OESTE	HIDRO
6386G2	6386	G2	PEDI 13A	4.25	10	-0.14	PA_OESTE	HIDRO
6387G1	6387	G1	PEDII 13A	2.23	6.41	-0.34	PA_OESTE	HIDRO
6387G2	6387	G2	PEDII 13A	2.23	6.41	-0.34	PA_OESTE	HIDRO

6388G1	6388	G1	MACG1	0.27	1.79	-0.8	PA_OESTE	HIDRO
6389G2	6389	G2	MACG2	0.27	1.79	-0.8	PA_OESTE	HIDRO
6390G1	6390	G1	CON 4.16A	2.18	5	-0.11	PA_OESTE	HIDRO
6390G2	6390	G2	CON 4.16A	2.18	5	-0.11	PA_OESTE	HIDRO
6391G1	6391	G1	PAAG1	2.2	2.97	1	PA_OESTE	HIDRO
6392G2	6392	G2	PAAG2	2.2	2.97	1	PA_OESTE	HIDRO
6394G1	6394	G1	LPN 4.16A	1.61	5	-0.09	PA_OESTE	HIDRO
6394G2	6394	G2	LPN 4.16A	1.61	5	-0.09	PA_OESTE	HIDRO
6395G1	6395	G1	LPS 4.16A	1.24	5	-0.09	PA_OESTE	HIDRO
6395G2	6395	G2	LPS 4.16A	1.24	5	-0.09	PA_OESTE	HIDRO
6396G1	6396	G1	RP4G1	0.86	6.57	-0.7	PA_OESTE	HIDRO
6397G2	6397	G2	RP4G2	0.86	6.57	-0.7	PA_OESTE	HIDRO
6406G1	6406	G1	TELG1	130.61	218	0.17	PA_ATLAN	TERMICO
6407G2	6407	G2	TELG2	130.61	218	0.17	PA_ATLAN	TERMICO
6408V1	6408	V1	TELV3	134.21	224	0.89	PA_ATLAN	TERMICO
6420G1	6420	G1	DOL 4.16A	0.92	1.04	0.25	PA_OESTE	HIDRO
6420G2	6420	G2	DOL 4.16A	0.92	1.04	0.25	PA_OESTE	HIDRO
6420G3	6420	G3	DOL 4.16A	0.92	1.04	0.25	PA_OESTE	HIDRO
6421G1	6421	G1	LP1 4.16A	0.94	1.59	0.26	PA_OESTE	HIDRO
6421G2	6421	G2	LP1 4.16A	0.94	1.59	0.26	PA_OESTE	HIDRO
6421G3	6421	G3	LP1 4.16A	0.94	1.59	0.26	PA_OESTE	HIDRO
6422G1	6422	G1	MMO 4.16	1.02	1.25	0.83	PA_OESTE	HIDRO
6422G2	6422	G2	MMO 4.16	1.02	1.25	0.83	PA_OESTE	HIDRO
6423G1	6423	G1	BU1G1	1.51	2.07	0.27	PA_OESTE	HIDRO
6424G2	6424	G2	BU1G2	1.51	2.07	0.27	PA_OESTE	HIDRO
6425G3	6425	G3	BU1G3	0.71	0.98	0.27	PA_OESTE	HIDRO
6432G1	6432	G1	YEG 4.16A	1.88	3	-2.25	PA_CENTR	HIDRO
6432G2	6432	G2	YEG 4.16A	1.88	3	-2.25	PA_CENTR	HIDRO
6432G3	6432	G3	YEG 4.16A	0.63	1	-0.75	PA_CENTR	HIDRO
6433G1	6433	G1	EFR 4.16A	2.11	2.67	-1.65	PA_CENTR	HIDRO
6433G2	6433	G2	EFR 4.16A	2.11	2.67	-1.65	PA_CENTR	HIDRO
6433G3	6433	G3	EFR 4.16A	1.07	1.35	-0.98	PA_CENTR	HIDRO
6446G1	6446	G1	ALTG1	16.06	22.43	-3.18	PA_OESTE	HIDRO
6447G2	6447	G2	ALTG2	16.06	22.43	-3.18	PA_OESTE	HIDRO
6448G3	6448	G3	ALTG3	16.06	22.43	-3.46	PA_OESTE	HIDRO
6449G1	6449	G1	MLIG1	13.48	16.65	-3.34	PA_OESTE	HIDRO
6450G2	6450	G2	MLIG2	13.48	16.65	-3.34	PA_OESTE	HIDRO
6451G3	6451	G3	MLIG3	13.48	16.65	-3.34	PA_OESTE	HIDRO
6452G1	6452	G1	PDOG1	12.91	16.65	-3.78	PA_OESTE	HIDRO
6453G2	6453	G2	PDOG2	12.91	16.65	-3.78	PA_OESTE	HIDRO
6455G1	6455	G1	BSO	0.39	0.96	0.13	PA_CENTR	SOLAR
6457G4	6457	G4	ALTG4	0.16	1.1	-0.55	PA_OESTE	HIDRO
6463E1	6463	E1	NCH1G1	2.4	55	-0.79	PA_CENTR	EOLICO
6464E2	6464	E2	RDV1G1	7.74	52.5	-2.54	PA_CENTR	EOLICO
6465E3	6465	E3	RDV2G2	1.39	30	-0.46	PA_CENTR	EOLICO
6466E4	6466	E4	MARG1	1.43	17.5	-0.47	PA_CENTR	EOLICO
6467E5	6467	E5	NCH2G1	3.22	62.5	-1.06	PA_CENTR	EOLICO
6468E6	6468	E6	RDV2G1	0.93	20	-0.3	PA_CENTR	EOLICO
6469E7	6469	E7	PORG1	1.67	32.5	-0.55	PA_CENTR	EOLICO
6480G1	6480	G1	SLO4.16	3.91	4.41	-1.02	PA_OESTE	HIDRO

6480G2	6480	G2	SLO4.16	3.91	4.41	-1.02	PA_OESTE HIDRO
6492G1	6492	G1	BONG1	7.93	10.4	0.32	PA_OESTE HIDRO
6493G2	6493	G2	BONG2	7.93	10.4	0.32	PA_OESTE HIDRO
6494G3	6494	G3	BONG3	7.93	10.4	0.32	PA_OESTE HIDRO
6495G1	6495	G1	LP2 4.16A	3.92	4.31	1.8	PA_OESTE HIDRO
6495G2	6495	G2	LP2 4.16A	3.92	4.31	1.8	PA_OESTE HIDRO
6497G1	6497	G1	BU2 4.16	1.57	2.35	0.99	PA_OESTE HIDRO
6497G2	6497	G2	BU2 4.16	1.57	2.35	0.99	PA_OESTE HIDRO
6497G3	6497	G3	BU2 4.16	0.78	1.16	0.57	PA_OESTE HIDRO
6502G1	6502	G1	DIS0.4	5.31	10	-1.75	PA_CENTR SOLAR
6503G1	6503	G1	DOF34	5.51	10	-1.81	PA_CENTR SOLAR
6504G1	6504	G1	SOC34	4.52	10	-1.49	PA_OESTE SOLAR
6512G1	6512	G1	SAL6.6	5.31	9.3	-2.6	PA_OESTE HIDRO
6512G2	6512	G2	SAL6.6	5.31	9.3	-2.6	PA_OESTE HIDRO
6512G3	6512	G3	SAL6.6	5.31	9.3	-2.6	PA_OESTE HIDRO
6514G1	6514	G1	LPO6.6	5.45	9.3	0.08	PA_OESTE HIDRO
6514G2	6514	G2	LPO6.6	5.45	9.3	0.08	PA_OESTE HIDRO
6514G3	6514	G3	LPO6.6	5.45	9.3	0.08	PA_OESTE HIDRO
6514G4	6514	G4	LPO6.6	1.23	2.1	0.02	PA_OESTE HIDRO
6524G1	6524	G1	LCRG1	3.76	9.72	0.57	PA_OESTE HIDRO
6525G2	6525	G2	LCRG2	3.76	9.72	0.57	PA_OESTE HIDRO
6526G3	6526	G3	LCRG3	0.66	0.99	0.5	PA_OESTE HIDRO
6529G1	6529	G1	SPRU34	6.77	10.58	-2.22	PA_OESTE SOLAR
6552G1	6552	G1	BBL13	10.88	13.32	-2.61	PA_OESTE HIDRO
6552G2	6552	G2	BBL13	10.88	13.32	-2.61	PA_OESTE HIDRO
6552G3	6552	G3	BBL13	1.75	1.88	-0.42	PA_OESTE HIDRO
6553G1	6553	G1	PROV34	5.32	10	-1.75	PA_CENTR SOLAR
6554G1	6554	G1	SOP34	4.57	10	1.5	PA_CENTR SOLAR
6555G1	6555	G1	LAN34	4.97	10	1.63	PA_CENTR SOLAR
6556G1	6556	G1	COL34	4.91	10	1.46	PA_CENTR SOLAR
6570G1	6570	G1	SOD34	2.43	10	0.8	PA_OESTE SOLAR
6571G1	6571	G1	SCAL34	2.16	6	0.71	PA_OESTE SOLAR
6581G1	6581	G1	SBUG34	0.96	3	0.31	PA_OESTE SOLAR
6582G1	6582	G1	SPACII13	0.8	3	0.26	PA_ESTE SOLAR
6640G1	6640	G1	IKA0G1	4.14	11.25	-1.36	PA_OESTE SOLAR
6641G1	6641	G1	IKA1G1	4.14	11.25	-1.36	PA_OESTE SOLAR
6642G1	6642	G1	IKA2G1	4.14	11.25	-1.36	PA_OESTE SOLAR
6643G1	6643	G1	IKA3G1	4.14	11.25	-1.36	PA_OESTE SOLAR
6707G1	6707	G1	PAS34	5.17	9.89	-1.7	PA_CENTR SOLAR
6710G1	6710	G1	BDT4.16	4.37	5	2.5	PA_OESTE HIDRO
6723G1	6723	G1	SIN4.16	4.03	5	-2	PA_OESTE HIDRO
6723G2	6723	G2	SIN4.16	4.03	5	-2	PA_OESTE HIDRO
6732G1	6732	G1	CEP13.8	3.62	5	-2.31	PA_CAPIT BIOMASA
6732G2	6732	G2	CEP13.8	3.62	5	-2.31	PA_CAPIT BIOMASA
6734G1	6734	G1	ESO34	3.1	5	-1.02	PA_CENTR SOLAR
6738G1	6738	G1	MSO34	6.79	10.26	-2.23	PA_CENTR SOLAR
6739G1	6739	G1	VAL34	5.33	8.22	-1.75	PA_CENTR SOLAR
6743G1	6743	G1	LACG1	3.31	4.1	0.06	PA_OESTE HIDRO
6744G2	6744	G2	LACG2	3.31	4.1	0	PA_OESTE HIDRO
6752G1	6752	G1	SPE34	80.64	120	-26.5	PA_CENTR SOLAR

6756G1	6756	G1	PURG1	122.5	137	-6.57	PA_CENTR	TERMICO
6757G2	6757	G2	PURG2	122.5	137	-6.57	PA_CENTR	TERMICO
6761G1	6761	G1	FAR34	3.84	9.96	1.26	PA_CENTR	SOLAR
6767G1	6767	G1	CHU13.8	3.53	4.4	-0.55	PA_OESTE	HIDRO
6767G2	6767	G2	CHU13.8	3.53	4.4	-0.55	PA_OESTE	HIDRO
6774G1	6774	G1	BAR13.8	7.38	9.72	-2.95	PA_OESTE	HIDRO
6774G2	6774	G2	BAR13.8	7.38	9.72	-2.95	PA_OESTE	HIDRO
6774G3	6774	G3	BAR13.8	0.88	1	-0.35	PA_OESTE	HIDRO
6798G1	6798	G1	CDOG1	1.62	3.37	-2.98	PA_OESTE	HIDRO
6799G2	6799	G2	CDOG2	1.62	3.37	-2.98	PA_OESTE	HIDRO
6834G1	6834	G1	LAE34	12.17	19.99	-1.36	PA_OESTE	SOLAR
6871V1	6871	V1	GASMV1	35.66	141.3	-0.45	PA_ATLAN	TERMICO
6872G3	6872	G3	GASMG3	46	47.23	0.04	PA_ATLAN	TERMICO
6896G1	6896	G1	DAC2G1	1.66	3.24	0.54	PA_CENTR	SOLAR
6899G1	6899	G1	CAIG1	6.24	10	-2.05	PA_OESTE	SOLAR
6900G2	6900	G2	CAIG2	6.24	10	-2.05	PA_OESTE	SOLAR
6901G3	6901	G3	CAIG3	6.23	10	-2.05	PA_OESTE	SOLAR
6902G4	6902	G4	CAIG4	6.09	10	-2	PA_OESTE	SOLAR
6903G1	6903	G1	SRE	6.36	10.78	-2.09	PA_CENTR	SOLAR
6904G1	6904	G1	EES	5.28	8.5	0.27	PA_CENTR	SOLAR
6905G1	6905	G1	POCR34	8.72	16	-2.87	PA_CENTR	SOLAR
6914G1	6914	G1	JAG0.4	6.59	10	-2.17	PA_CENTR	SOLAR
6937G1	6937	G1	SAF0.2	5.45	10	-1.79	PA_CENTR	SOLAR
69391	6939	1	SEC0.6	4.15	20	-1.36	PA_CENTR	SOLAR
6974G1	6974	G1	BAC	16.14	25	-1.36	PA_OESTE	SOLAR
6975G1	6975	G1	ECS	5.22	10	-1.36	PA_OESTE	SOLAR
6976G1	6976	G1	MVI	16.14	25	-1.36	PA_OESTE	SOLAR
6978G1	6978	G1	LVI	2.73	10	0.9	PA_CENTR	SOLAR
6982G1	6982	G1	CES	6.22	9.98	-2.05	PA_OESTE	SOLAR
6983G1	6983	G1	CAS	6.22	9.98	-2.05	PA_OESTE	SOLAR
6984G1	6984	G1	ECS2	5.22	10	-1.36	PA_OESTE	SOLAR
6985G1	6985	G1	PAS2	2.61	5	-0.86	PA_CENTR	SOLAR
6987G1	6987	G1	PAS3	2.61	5	-0.86	PA_CENTR	SOLAR
6988G1	6988	G1	ESS	4.09	9.9	-1.34	PA_OESTE	SOLAR
6989G1	6989	G1	SME	1.19	3	-0.39	PA_CENTR	SOLAR
6990G1	6990	G1	PES	5.34	9.97	0.27	PA_CENTR	SOLAR
6991G1	6991	G1	MAS	5.76	9.98	0.27	PA_CENTR	SOLAR
6992G1	6992	G1	LLS	5.36	9.99	-1.76	PA_CENTR	SOLAR
6993G1	6993	G1	PSS	3.14	5	0.27	PA_CENTR	SOLAR
6994G1	6994	G1	LSS	2.06	7.56	0.27	PA_CENTR	SOLAR
6995G1	6995	G1	PDS	6.24	10	-2.05	PA_OESTE	SOLAR
6996G1	6996	G1	CVS	8.19	20	2.69	PA_CENTR	SOLAR

10-2025-MaxSol-Lluv

	BUS	ID	Nombre	P[MW]	Pmax[MW]	Q[MVAr]	Zona	Tipo
6090E1	6090	E1	LESG1	16.05	23.6	1.86	PA_OESTE	HIDRO
6091E2	6091	E2	LESG2	16.05	23.6	1.86	PA_OESTE	HIDRO
6094L1	6094	L1	LVAG1	22.93	27.4	-1.98	PA_OESTE	HIDRO
6095L2	6095	L2	LVAG2	22.93	27.4	-1.98	PA_OESTE	HIDRO
6097F1	6097	F1	FORG1	59.17	100	1.91	PA_OESTE	HIDRO
6098F2	6098	F2	FORG2	59.17	100	1.91	PA_OESTE	HIDRO
6099F3	6099	F3	FORG3	59.17	100	1.91	PA_OESTE	HIDRO
6101B1	6101	B1	BAYG1	37.5	87	-3.97	PA_ESTE	HIDRO
6102B2	6102	B2	BAYG2	37.5	87	-3.97	PA_ESTE	HIDRO
6110B3	6110	B3	BAYG3	37.5	86	-6.26	PA_ESTE	HIDRO
6136G3	6136	G3	MADG3	7.29	12	3.25	PA_ACP	HIDRO
6140G1	6140	G1	GAT6A	1.04	3	-1.22	PA_ACP	HIDRO
6140G2	6140	G2	GAT6A	1.04	3	-1.22	PA_ACP	HIDRO
6140G3	6140	G3	GAT6A	1.04	3	-1.22	PA_ACP	HIDRO
6140G4	6140	G4	GAT6A	0	4.5	0	PA_ACP	HIDRO
6140G6	6140	G6	GAT6A	0	4.5	0	PA_ACP	HIDRO
6176E1	6176	E1	ESTG1	43.8	60	4.09	PA_OESTE	HIDRO
6177E2	6177	E2	ESTG2	43.8	60	4.09	PA_OESTE	HIDRO
6202G1	6202	G1	LAJ34	19.01	30	-6.25	PA_CENTR	SOLAR
6205G1	6205	G1	CHUM115	25.2	40	-8.28	PA_CENTR	SOLAR
6264G1	6264	G1	CHANG1	83.3	104.85	-4.91	PA_OESTE	HIDRO
6265G2	6265	G2	CHANG2	83.3	104.85	-4.66	PA_OESTE	HIDRO
6268G3	6268	G3	CHANG3	7.88	9.12	1.4	PA_OESTE	HIDRO
6305A1	6305	A1	ALG 13A	2.99	5.1	-1.21	PA_OESTE	HIDRO
6305A2	6305	A2	ALG 13A	2.99	5.1	-1.21	PA_OESTE	HIDRO
6306M1	6306	M1	MEN 13A	8.79	9.38	4.16	PA_OESTE	HIDRO
6306M2	6306	M2	MEN 13A	8.79	9.38	4.16	PA_OESTE	HIDRO
6307G1	6307	G1	COC 13A	4.66	7.5	-5.68	PA_OESTE	HIDRO
6307G2	6307	G2	COC 13A	4.66	7.5	-3.32	PA_OESTE	HIDRO
6308G1	6308	G1	MENII 13A	3	3.85	0.02	PA_OESTE	HIDRO
6308G2	6308	G2	MENII 13A	3	3.85	0.02	PA_OESTE	HIDRO
6328G4	6328	G4	BAI0.48	0.67	1.8	-0.5	PA_OESTE	HIDRO
6329G3	6329	G3	BAM0.48	0.13	0.6	-0.5	PA_OESTE	HIDRO
6333G1	6333	G1	BAMG1	21.17	28	0.78	PA_OESTE	HIDRO
6334G2	6334	G2	BAMG2	21.17	28	0.78	PA_OESTE	HIDRO
6335G1	6335	G1	BAIG1	24.53	44.1	-6.61	PA_OESTE	HIDRO
6336G2	6336	G2	BAIG2	24.53	44.1	-6.61	PA_OESTE	HIDRO
6338G1	6338	G1	SAND34.5	3.34	5	-2.4	PA_OESTE	HIDRO
6338G2	6338	G2	SAND34.5	3.34	5	-2.4	PA_OESTE	HIDRO
6361G1	6361	G1	GLAG1	9.46	12.69	-7	PA_OESTE	HIDRO
6362G2	6362	G2	GLAG2	9.46	12.69	-7	PA_OESTE	HIDRO
6364G1	6364	G1	LORG1	12.23	16.9	-7	PA_OESTE	HIDRO
6365G2	6365	G2	LORG2	12.23	16.9	-7	PA_OESTE	HIDRO
6367G1	6367	G1	PRUG1	18.87	29.33	-8	PA_OESTE	HIDRO
6368G2	6368	G2	PRUG2	18.87	29.33	-8	PA_OESTE	HIDRO
6386G1	6386	G1	PEDI 13A	4.24	10	-0.01	PA_OESTE	HIDRO
6386G2	6386	G2	PEDI 13A	4.24	10	-0.01	PA_OESTE	HIDRO
6387G1	6387	G1	PEDII 13A	2.22	6.41	-0.3	PA_OESTE	HIDRO
6387G2	6387	G2	PEDII 13A	2.22	6.41	-0.3	PA_OESTE	HIDRO

6388G1	6388	G1	MACG1	0.27	1.79	-0.8	PA_OESTE	HIDRO
6389G2	6389	G2	MACG2	0.27	1.79	-0.8	PA_OESTE	HIDRO
6390G1	6390	G1	CON 4.16A	2.17	5	-0.09	PA_OESTE	HIDRO
6390G2	6390	G2	CON 4.16A	2.17	5	-0.09	PA_OESTE	HIDRO
6391G1	6391	G1	PAAG1	2.2	2.97	1	PA_OESTE	HIDRO
6392G2	6392	G2	PAAG2	2.2	2.97	1	PA_OESTE	HIDRO
6394G1	6394	G1	LPN 4.16A	1.6	5	0.01	PA_OESTE	HIDRO
6394G2	6394	G2	LPN 4.16A	1.6	5	0.01	PA_OESTE	HIDRO
6395G1	6395	G1	LPS 4.16A	1.23	5	0	PA_OESTE	HIDRO
6395G2	6395	G2	LPS 4.16A	1.23	5	0	PA_OESTE	HIDRO
6396G1	6396	G1	RP4G1	0.86	6.57	-0.62	PA_OESTE	HIDRO
6397G2	6397	G2	RP4G2	0.86	6.57	-0.62	PA_OESTE	HIDRO
6406G1	6406	G1	TELG1	118.99	218	-6.41	PA_ATLAN	TERMICO
6407G2	6407	G2	TELG2	118.99	218	-6.41	PA_ATLAN	TERMICO
6408V1	6408	V1	TELV3	122.26	224	-5.82	PA_ATLAN	TERMICO
6420G1	6420	G1	DOL 4.16A	0.91	1.04	0.21	PA_OESTE	HIDRO
6420G2	6420	G2	DOL 4.16A	0.91	1.04	0.21	PA_OESTE	HIDRO
6420G3	6420	G3	DOL 4.16A	0.91	1.04	0.21	PA_OESTE	HIDRO
6421G1	6421	G1	LP1 4.16A	0.93	1.59	0.21	PA_OESTE	HIDRO
6421G2	6421	G2	LP1 4.16A	0.93	1.59	0.21	PA_OESTE	HIDRO
6421G3	6421	G3	LP1 4.16A	0.93	1.59	0.21	PA_OESTE	HIDRO
6422G1	6422	G1	MMO 4.16	1.02	1.25	0.83	PA_OESTE	HIDRO
6422G2	6422	G2	MMO 4.16	1.02	1.25	0.83	PA_OESTE	HIDRO
6423G1	6423	G1	BU1G1	1.5	2.07	0.11	PA_OESTE	HIDRO
6424G2	6424	G2	BU1G2	1.5	2.07	0.11	PA_OESTE	HIDRO
6425G3	6425	G3	BU1G3	0.71	0.98	0.11	PA_OESTE	HIDRO
6432G1	6432	G1	YEG 4.16A	1.88	3	-2.25	PA_CENTR	HIDRO
6432G2	6432	G2	YEG 4.16A	1.88	3	-2.25	PA_CENTR	HIDRO
6432G3	6432	G3	YEG 4.16A	0.63	1	-0.75	PA_CENTR	HIDRO
6433G1	6433	G1	EFR 4.16A	2.11	2.67	-1.65	PA_CENTR	HIDRO
6433G2	6433	G2	EFR 4.16A	2.11	2.67	-1.65	PA_CENTR	HIDRO
6433G3	6433	G3	EFR 4.16A	1.07	1.35	-0.98	PA_CENTR	HIDRO
6446G1	6446	G1	ALTG1	16.06	22.43	-2.71	PA_OESTE	HIDRO
6447G2	6447	G2	ALTG2	16.06	22.43	-2.71	PA_OESTE	HIDRO
6448G3	6448	G3	ALTG3	16.06	22.43	-2.99	PA_OESTE	HIDRO
6449G1	6449	G1	MLIG1	13.03	16.65	-2.95	PA_OESTE	HIDRO
6450G2	6450	G2	MLIG2	13.03	16.65	-2.95	PA_OESTE	HIDRO
6451G3	6451	G3	MLIG3	13.03	16.65	-2.95	PA_OESTE	HIDRO
6452G1	6452	G1	PDOG1	12.81	16.65	-3.39	PA_OESTE	HIDRO
6453G2	6453	G2	PDOG2	12.81	16.65	-3.39	PA_OESTE	HIDRO
6455G1	6455	G1	BSO	0.44	0.96	0.14	PA_CENTR	SOLAR
6457G4	6457	G4	ALTG4	0.16	1.1	-0.55	PA_OESTE	HIDRO
6463E1	6463	E1	NCH1G1	2.57	55	-0.84	PA_CENTR	EOLICO
6464E2	6464	E2	RDV1G1	8.07	52.5	-2.65	PA_CENTR	EOLICO
6465E3	6465	E3	RDV2G2	1.48	30	-0.49	PA_CENTR	EOLICO
6466E4	6466	E4	MARG1	1.52	17.5	-0.5	PA_CENTR	EOLICO
6467E5	6467	E5	NCH2G1	3.44	62.5	-1.13	PA_CENTR	EOLICO
6468E6	6468	E6	RDV2G1	0.99	20	-0.33	PA_CENTR	EOLICO
6469E7	6469	E7	PORG1	1.78	32.5	-0.58	PA_CENTR	EOLICO
6480G1	6480	G1	SLO4.16	3.91	4.41	-1.08	PA_OESTE	HIDRO

6480G2	6480	G2	SLO4.16	3.91	4.41	-1.08	PA_OESTE HIDRO
6492G1	6492	G1	BONG1	7.1	10.4	-0.08	PA_OESTE HIDRO
6493G2	6493	G2	BONG2	7.1	10.4	-0.08	PA_OESTE HIDRO
6494G3	6494	G3	BONG3	7.1	10.4	-0.08	PA_OESTE HIDRO
6495G1	6495	G1	LP2 4.16A	3.92	4.31	1.8	PA_OESTE HIDRO
6495G2	6495	G2	LP2 4.16A	3.92	4.31	1.8	PA_OESTE HIDRO
6497G1	6497	G1	BU2 4.16	1.57	2.35	0.99	PA_OESTE HIDRO
6497G2	6497	G2	BU2 4.16	1.57	2.35	0.99	PA_OESTE HIDRO
6497G3	6497	G3	BU2 4.16	0.78	1.16	0.57	PA_OESTE HIDRO
6502G1	6502	G1	DIS0.4	6.26	10	-2.06	PA_CENTR SOLAR
6503G1	6503	G1	DOF34	6.49	10	-2.13	PA_CENTR SOLAR
6504G1	6504	G1	SOC34	5.01	10	-1.65	PA_OESTE SOLAR
6512G1	6512	G1	SAL6.6	4.62	9.3	-2.48	PA_OESTE HIDRO
6512G2	6512	G2	SAL6.6	4.62	9.3	-2.48	PA_OESTE HIDRO
6512G3	6512	G3	SAL6.6	4.62	9.3	-2.48	PA_OESTE HIDRO
6514G1	6514	G1	LPO6.6	4.81	9.3	0.19	PA_OESTE HIDRO
6514G2	6514	G2	LPO6.6	4.81	9.3	0.19	PA_OESTE HIDRO
6514G3	6514	G3	LPO6.6	4.81	9.3	0.19	PA_OESTE HIDRO
6514G4	6514	G4	LPO6.6	1.09	2.1	0.04	PA_OESTE HIDRO
6524G1	6524	G1	LCRG1	3.75	9.72	1.38	PA_OESTE HIDRO
6525G2	6525	G2	LCRG2	3.75	9.72	1.38	PA_OESTE HIDRO
6526G3	6526	G3	LCRG3	0.65	0.99	0.5	PA_OESTE HIDRO
6529G1	6529	G1	SPRU34	7.61	10.58	-2.5	PA_OESTE SOLAR
6552G1	6552	G1	BBL13	10.89	13.32	-2.14	PA_OESTE HIDRO
6552G2	6552	G2	BBL13	10.89	13.32	-2.14	PA_OESTE HIDRO
6552G3	6552	G3	BBL13	1.72	1.88	-0.34	PA_OESTE HIDRO
6553G1	6553	G1	PROV34	6.27	10	-2.06	PA_CENTR SOLAR
6554G1	6554	G1	SOP34	5.38	10	1.77	PA_CENTR SOLAR
6555G1	6555	G1	LAN34	5.85	10	1.92	PA_CENTR SOLAR
6556G1	6556	G1	COL34	5.71	10	1.88	PA_CENTR SOLAR
6570G1	6570	G1	SOD34	2.74	10	0.9	PA_OESTE SOLAR
6571G1	6571	G1	SCAL34	2.44	6	0.8	PA_OESTE SOLAR
6581G1	6581	G1	SBUG34	1.07	3	0.35	PA_OESTE SOLAR
6582G1	6582	G1	SPACII13	0.91	3	0.3	PA_ESTE SOLAR
6640G1	6640	G1	IKA0G1	4.67	11.25	-1.54	PA_OESTE SOLAR
6641G1	6641	G1	IKA1G1	4.67	11.25	-1.54	PA_OESTE SOLAR
6642G1	6642	G1	IKA2G1	4.67	11.25	-1.54	PA_OESTE SOLAR
6643G1	6643	G1	IKA3G1	4.67	11.25	-1.54	PA_OESTE SOLAR
6707G1	6707	G1	PAS34	5.83	9.89	-1.92	PA_CENTR SOLAR
6710G1	6710	G1	BDT4.16	4.37	5	2.5	PA_OESTE HIDRO
6723G1	6723	G1	SIN4.16	3.87	5	-2.02	PA_OESTE HIDRO
6723G2	6723	G2	SIN4.16	3.87	5	-2.02	PA_OESTE HIDRO
6732G1	6732	G1	CEP13.8	3.26	5	-2.31	PA_CAPIT BIOMASA
6732G2	6732	G2	CEP13.8	3.26	5	-2.31	PA_CAPIT BIOMASA
6734G1	6734	G1	ESO34	3.64	5	-1.2	PA_CENTR SOLAR
6738G1	6738	G1	MSO34	7.92	10.26	-2.6	PA_CENTR SOLAR
6739G1	6739	G1	VAL34	6.23	8.22	-2.05	PA_CENTR SOLAR
6743G1	6743	G1	LACG1	3.31	4.1	0.07	PA_OESTE HIDRO
6744G2	6744	G2	LACG2	3.31	4.1	0	PA_OESTE HIDRO
6752G1	6752	G1	SPE34	92.78	120	-30.1	PA_CENTR SOLAR

6756G1	6756	G1	PURG1	122.5	137	-5.25	PA_CENTR	TERMICO
6757G2	6757	G2	PURG2	122.5	137	-5.25	PA_CENTR	TERMICO
6761G1	6761	G1	FAR34	4.29	9.96	1.41	PA_CENTR	SOLAR
6767G1	6767	G1	CHU13.8	3.53	4.4	-0.51	PA_OESTE	HIDRO
6767G2	6767	G2	CHU13.8	3.53	4.4	-0.51	PA_OESTE	HIDRO
6774G1	6774	G1	BAR13.8	6.59	9.72	-2.85	PA_OESTE	HIDRO
6774G2	6774	G2	BAR13.8	6.59	9.72	-2.85	PA_OESTE	HIDRO
6774G3	6774	G3	BAR13.8	0.84	1	-0.36	PA_OESTE	HIDRO
6798G1	6798	G1	CDOG1	1.62	3.37	-2.98	PA_OESTE	HIDRO
6799G2	6799	G2	CDOG2	1.62	3.37	-2.98	PA_OESTE	HIDRO
6834G1	6834	G1	LAE34	14.14	19.99	-1.32	PA_OESTE	SOLAR
6871V1	6871	V1	GASMV1	35.66	141.3	-5.35	PA_ATLAN	TERMICO
6872G3	6872	G3	GASMG3	46	47.23	-4.86	PA_ATLAN	TERMICO
6896G1	6896	G1	DAC2G1	1.89	3.24	0.62	PA_CENTR	SOLAR
6899G1	6899	G1	CAIG1	7.03	10	-2.31	PA_OESTE	SOLAR
6900G2	6900	G2	CAIG2	7.03	10	-2.31	PA_OESTE	SOLAR
6901G3	6901	G3	CAIG3	7.02	10	-2.31	PA_OESTE	SOLAR
6902G4	6902	G4	CAIG4	6.94	10	-2.28	PA_OESTE	SOLAR
6903G1	6903	G1	SRE	7.49	10.78	-2.46	PA_CENTR	SOLAR
6904G1	6904	G1	EES	6.22	8.5	0	PA_CENTR	SOLAR
6905G1	6905	G1	POCR34	10.14	16	-3.33	PA_CENTR	SOLAR
6914G1	6914	G1	JAG0.4	7.69	10	-2.53	PA_CENTR	SOLAR
6937G1	6937	G1	SAF0.2	6.34	10	-2.08	PA_CENTR	SOLAR
69391	6939	1	SEC0.6	4.83	20	-1.59	PA_CENTR	SOLAR
6974G1	6974	G1	BAC	18.19	25	-1.32	PA_OESTE	SOLAR
6975G1	6975	G1	ECS	5.9	10	-1.32	PA_OESTE	SOLAR
6976G1	6976	G1	MVI	18.19	25	-1.32	PA_OESTE	SOLAR
6978G1	6978	G1	LVI	3.21	10	1.02	PA_CENTR	SOLAR
6982G1	6982	G1	CES	7.02	9.98	-2.31	PA_OESTE	SOLAR
6983G1	6983	G1	CAS	7.02	9.98	-2.31	PA_OESTE	SOLAR
6984G1	6984	G1	ECS2	5.9	10	-1.32	PA_OESTE	SOLAR
6985G1	6985	G1	PAS2	2.95	5	-0.97	PA_CENTR	SOLAR
6987G1	6987	G1	PAS3	2.95	5	-0.97	PA_CENTR	SOLAR
6988G1	6988	G1	ESS	4.61	9.9	-1.52	PA_OESTE	SOLAR
6989G1	6989	G1	SME	1.35	3	-0.44	PA_CENTR	SOLAR
6990G1	6990	G1	PES	6.29	9.97	0	PA_CENTR	SOLAR
6991G1	6991	G1	MAS	6.36	9.98	0	PA_CENTR	SOLAR
6992G1	6992	G1	LLS	6.32	9.99	-2.08	PA_CENTR	SOLAR
6993G1	6993	G1	PSS	3.69	5	0	PA_CENTR	SOLAR
6994G1	6994	G1	LSS	2.43	7.56	0	PA_CENTR	SOLAR
6995G1	6995	G1	PDS	7.03	10	-2.31	PA_OESTE	SOLAR
6996G1	6996	G1	CVS	9.16	20	3.01	PA_CENTR	SOLAR

10-2025-MedAlt-Lluv

	BUS	ID	Nombre	P[MW]	Pmax[MW]	Q[MVAr]	Zona	Tipo
6090E1	6090	E1	LESG1	17.63	23.6	1.69	PA_OESTE	HIDRO
6091E2	6091	E2	LESG2	17.63	23.6	1.69	PA_OESTE	HIDRO
6094L1	6094	L1	LVAG1	23.82	27.4	-2.17	PA_OESTE	HIDRO
6095L2	6095	L2	LVAG2	23.82	27.4	-2.17	PA_OESTE	HIDRO
6097F1	6097	F1	FORG1	82.77	100	4.81	PA_OESTE	HIDRO
6098F2	6098	F2	FORG2	82.77	100	4.81	PA_OESTE	HIDRO
6099F3	6099	F3	FORG3	82.77	100	4.81	PA_OESTE	HIDRO
6101B1	6101	B1	BAYG1	41.17	87	7.58	PA_ESTE	HIDRO
6102B2	6102	B2	BAYG2	41.17	87	7.58	PA_ESTE	HIDRO
6110B3	6110	B3	BAYG3	41.17	86	7.23	PA_ESTE	HIDRO
6136G3	6136	G3	MADG3	7.22	12	5.49	PA_ACP	HIDRO
6140G1	6140	G1	GAT6A	1.03	3	0.67	PA_ACP	HIDRO
6140G2	6140	G2	GAT6A	1.03	3	0.67	PA_ACP	HIDRO
6140G3	6140	G3	GAT6A	1.03	3	0.67	PA_ACP	HIDRO
6140G4	6140	G4	GAT6A	0	4.5	0	PA_ACP	HIDRO
6140G6	6140	G6	GAT6A	0	4.5	0	PA_ACP	HIDRO
6176E1	6176	E1	ESTG1	52.07	60	6.88	PA_OESTE	HIDRO
6177E2	6177	E2	ESTG2	52.07	60	6.88	PA_OESTE	HIDRO
6264G1	6264	G1	CHANG1	92.46	104.85	-2.74	PA_OESTE	HIDRO
6265G2	6265	G2	CHANG2	92.46	104.85	-2.59	PA_OESTE	HIDRO
6268G3	6268	G3	CHANG3	7.88	9.12	1.4	PA_OESTE	HIDRO
6305A1	6305	A1	ALG 13A	3.29	5.1	-1.21	PA_OESTE	HIDRO
6305A2	6305	A2	ALG 13A	3.29	5.1	-1.21	PA_OESTE	HIDRO
6306M1	6306	M1	MEN 13A	8.82	9.38	4.16	PA_OESTE	HIDRO
6306M2	6306	M2	MEN 13A	8.82	9.38	4.16	PA_OESTE	HIDRO
6307G1	6307	G1	COC 13A	5.29	7.5	-5.68	PA_OESTE	HIDRO
6307G2	6307	G2	COC 13A	5.29	7.5	-3.32	PA_OESTE	HIDRO
6308G1	6308	G1	MENII 13A	3.01	3.85	0.03	PA_OESTE	HIDRO
6308G2	6308	G2	MENII 13A	3.01	3.85	0.03	PA_OESTE	HIDRO
6328G4	6328	G4	BAI0.48	0.86	1.8	-0.5	PA_OESTE	HIDRO
6329G3	6329	G3	BAM0.48	0.13	0.6	-0.5	PA_OESTE	HIDRO
6333G1	6333	G1	BAMG1	21.17	28	0.74	PA_OESTE	HIDRO
6334G2	6334	G2	BAMG2	21.17	28	0.74	PA_OESTE	HIDRO
6335G1	6335	G1	BAIG1	33.46	44.1	-6.59	PA_OESTE	HIDRO
6336G2	6336	G2	BAIG2	33.46	44.1	-6.59	PA_OESTE	HIDRO
6338G1	6338	G1	SAND34.5	3.34	5	-2.4	PA_OESTE	HIDRO
6338G2	6338	G2	SAND34.5	3.34	5	-2.4	PA_OESTE	HIDRO
6361G1	6361	G1	GLAG1	10.96	12.69	-7	PA_OESTE	HIDRO
6362G2	6362	G2	GLAG2	10.96	12.69	-7	PA_OESTE	HIDRO
6364G1	6364	G1	LORG1	14.24	16.9	-7	PA_OESTE	HIDRO
6365G2	6365	G2	LORG2	14.24	16.9	-7	PA_OESTE	HIDRO
6367G1	6367	G1	PRUG1	21.69	29.33	-8	PA_OESTE	HIDRO
6368G2	6368	G2	PRUG2	21.69	29.33	-8	PA_OESTE	HIDRO
6386G1	6386	G1	PEDI 13A	4.25	10	-0.62	PA_OESTE	HIDRO
6386G2	6386	G2	PEDI 13A	4.25	10	-0.62	PA_OESTE	HIDRO
6387G1	6387	G1	PEDII 13A	2.23	6.41	-0.49	PA_OESTE	HIDRO
6387G2	6387	G2	PEDII 13A	2.23	6.41	-0.49	PA_OESTE	HIDRO
6388G1	6388	G1	MACG1	0.27	1.79	-0.8	PA_OESTE	HIDRO
6389G2	6389	G2	MACG2	0.27	1.79	-0.8	PA_OESTE	HIDRO

6390G1	6390	G1	CON 4.16A	2.19	5	-0.16	PA_OESTE	HIDRO
6390G2	6390	G2	CON 4.16A	2.19	5	-0.16	PA_OESTE	HIDRO
6391G1	6391	G1	PAAG1	2.2	2.97	1	PA_OESTE	HIDRO
6392G2	6392	G2	PAAG2	2.2	2.97	1	PA_OESTE	HIDRO
6394G1	6394	G1	LPN 4.16A	1.61	5	-0.37	PA_OESTE	HIDRO
6394G2	6394	G2	LPN 4.16A	1.61	5	-0.37	PA_OESTE	HIDRO
6395G1	6395	G1	LPS 4.16A	1.25	5	-0.37	PA_OESTE	HIDRO
6395G2	6395	G2	LPS 4.16A	1.25	5	-0.37	PA_OESTE	HIDRO
6396G1	6396	G1	RP4G1	0.86	6.57	-0.94	PA_OESTE	HIDRO
6397G2	6397	G2	RP4G2	0.86	6.57	-0.94	PA_OESTE	HIDRO
6406G1	6406	G1	TELG1	109.5	218	3.07	PA_ATLAN	TERMICO
6407G2	6407	G2	TELG2	109.5	218	3.07	PA_ATLAN	TERMICO
6408V1	6408	V1	TELV3	112.52	224	3.58	PA_ATLAN	TERMICO
6420G1	6420	G1	DOL 4.16A	0.94	1.04	-0.78	PA_OESTE	HIDRO
6420G2	6420	G2	DOL 4.16A	0.94	1.04	-0.78	PA_OESTE	HIDRO
6420G3	6420	G3	DOL 4.16A	0.94	1.04	-0.78	PA_OESTE	HIDRO
6421G1	6421	G1	LP1 4.16A	0.96	1.59	-0.77	PA_OESTE	HIDRO
6421G2	6421	G2	LP1 4.16A	0.96	1.59	-0.77	PA_OESTE	HIDRO
6421G3	6421	G3	LP1 4.16A	0.96	1.59	-0.77	PA_OESTE	HIDRO
6422G1	6422	G1	MMO 4.16	1.02	1.25	0.83	PA_OESTE	HIDRO
6422G2	6422	G2	MMO 4.16	1.02	1.25	0.83	PA_OESTE	HIDRO
6423G1	6423	G1	BU1G1	1.52	2.07	-0.18	PA_OESTE	HIDRO
6424G2	6424	G2	BU1G2	1.52	2.07	-0.18	PA_OESTE	HIDRO
6425G3	6425	G3	BU1G3	0.72	0.98	-0.18	PA_OESTE	HIDRO
6432G1	6432	G1	YEG 4.16A	1.88	3	-2.25	PA_CENTR	HIDRO
6432G2	6432	G2	YEG 4.16A	1.88	3	-2.25	PA_CENTR	HIDRO
6432G3	6432	G3	YEG 4.16A	0.63	1	-0.75	PA_CENTR	HIDRO
6433G1	6433	G1	EFR 4.16A	2.11	2.67	-1.65	PA_CENTR	HIDRO
6433G2	6433	G2	EFR 4.16A	2.11	2.67	-1.65	PA_CENTR	HIDRO
6433G3	6433	G3	EFR 4.16A	1.07	1.35	-0.98	PA_CENTR	HIDRO
6446G1	6446	G1	ALTG1	16.06	22.43	-3.51	PA_OESTE	HIDRO
6447G2	6447	G2	ALTG2	16.06	22.43	-3.51	PA_OESTE	HIDRO
6448G3	6448	G3	ALTG3	16.06	22.43	-3.79	PA_OESTE	HIDRO
6449G1	6449	G1	MLIG1	14.09	16.65	-3.38	PA_OESTE	HIDRO
6450G2	6450	G2	MLIG2	14.09	16.65	-3.38	PA_OESTE	HIDRO
6451G3	6451	G3	MLIG3	14.09	16.65	-3.38	PA_OESTE	HIDRO
6452G1	6452	G1	PDOG1	12.99	16.65	-3.8	PA_OESTE	HIDRO
6453G2	6453	G2	PDOG2	12.99	16.65	-3.8	PA_OESTE	HIDRO
6457G4	6457	G4	ALTG4	0.16	1.1	-0.55	PA_OESTE	HIDRO
6463E1	6463	E1	NCH1G1	2.03	55	-0.67	PA_CENTR	EOLICO
6464E2	6464	E2	RDV1G1	6.46	52.5	-2.12	PA_CENTR	EOLICO
6465E3	6465	E3	RDV2G2	1.19	30	-0.39	PA_CENTR	EOLICO
6466E4	6466	E4	MARG1	1.2	17.5	-0.4	PA_CENTR	EOLICO
6467E5	6467	E5	NCH2G1	2.78	62.5	-0.91	PA_CENTR	EOLICO
6468E6	6468	E6	RDV2G1	0.79	20	-0.26	PA_CENTR	EOLICO
6469E7	6469	E7	PORG1	1.44	32.5	-0.47	PA_CENTR	EOLICO
6480G1	6480	G1	SLO4.16	3.91	4.41	-1.34	PA_OESTE	HIDRO
6480G2	6480	G2	SLO4.16	3.91	4.41	-1.34	PA_OESTE	HIDRO
6492G1	6492	G1	BONG1	9	10.4	-0.07	PA_OESTE	HIDRO
6493G2	6493	G2	BONG2	9	10.4	-0.07	PA_OESTE	HIDRO

6494G3	6494	G3	BONG3	9	10.4	-0.07	PA_OESTE	HIDRO
6495G1	6495	G1	LP2 4.16A	3.92	4.31	1.8	PA_OESTE	HIDRO
6495G2	6495	G2	LP2 4.16A	3.92	4.31	1.8	PA_OESTE	HIDRO
6497G1	6497	G1	BU2 4.16	1.57	2.35	0.85	PA_OESTE	HIDRO
6497G2	6497	G2	BU2 4.16	1.57	2.35	0.85	PA_OESTE	HIDRO
6497G3	6497	G3	BU2 4.16	0.78	1.16	0.42	PA_OESTE	HIDRO
6512G1	6512	G1	SAL6.6	6.38	9.3	-2.56	PA_OESTE	HIDRO
6512G2	6512	G2	SAL6.6	6.38	9.3	-2.56	PA_OESTE	HIDRO
6512G3	6512	G3	SAL6.6	6.38	9.3	-2.56	PA_OESTE	HIDRO
6514G1	6514	G1	LPO6.6	6.44	9.3	0.11	PA_OESTE	HIDRO
6514G2	6514	G2	LPO6.6	6.44	9.3	0.11	PA_OESTE	HIDRO
6514G3	6514	G3	LPO6.6	6.44	9.3	0.11	PA_OESTE	HIDRO
6514G4	6514	G4	LPO6.6	1.46	2.1	0.03	PA_OESTE	HIDRO
6524G1	6524	G1	LCRG1	3.76	9.72	2.02	PA_OESTE	HIDRO
6525G2	6525	G2	LCRG2	3.76	9.72	2.02	PA_OESTE	HIDRO
6526G3	6526	G3	LCRG3	0.66	0.99	0.5	PA_OESTE	HIDRO
6552G1	6552	G1	BBL13	10.89	13.32	-1.74	PA_OESTE	HIDRO
6552G2	6552	G2	BBL13	10.89	13.32	-1.74	PA_OESTE	HIDRO
6552G3	6552	G3	BBL13	1.74	1.88	-0.28	PA_OESTE	HIDRO
6710G1	6710	G1	BDT4.16	4.37	5	1.9	PA_OESTE	HIDRO
6723G1	6723	G1	SIN4.16	4.16	5	-2.01	PA_OESTE	HIDRO
6723G2	6723	G2	SIN4.16	4.16	5	-2.01	PA_OESTE	HIDRO
6732G1	6732	G1	CEP13.8	3.3	5	-1.57	PA_CAPIT	BIOMASA
6732G2	6732	G2	CEP13.8	3.3	5	-1.57	PA_CAPIT	BIOMASA
6743G1	6743	G1	LACG1	3.31	4.1	0.06	PA_OESTE	HIDRO
6744G2	6744	G2	LACG2	3.31	4.1	0	PA_OESTE	HIDRO
6756G1	6756	G1	PURG1	122.5	137	-2.31	PA_CENTR	TERMICO
6757G2	6757	G2	PURG2	122.5	137	-2.31	PA_CENTR	TERMICO
6767G1	6767	G1	CHU13.8	3.53	4.4	-0.66	PA_OESTE	HIDRO
6767G2	6767	G2	CHU13.8	3.53	4.4	-0.66	PA_OESTE	HIDRO
6774G1	6774	G1	BAR13.8	8.02	9.72	-2.86	PA_OESTE	HIDRO
6774G2	6774	G2	BAR13.8	8.02	9.72	-2.86	PA_OESTE	HIDRO
6774G3	6774	G3	BAR13.8	0.86	1	-0.3	PA_OESTE	HIDRO
6798G1	6798	G1	CDOG1	1.62	3.37	-2.98	PA_OESTE	HIDRO
6799G2	6799	G2	CDOG2	1.62	3.37	-2.98	PA_OESTE	HIDRO
6871V1	6871	V1	GASMV1	35.66	141.3	7.39	PA_ATLAN	TERMICO
6872G3	6872	G3	GASMG3	46	47.23	7.88	PA_ATLAN	TERMICO

10-2025-MedAltSol-Lluv

	BUS	ID	Nombre	P[MW]	Pmax[MW]	Q[MVAr]	Zona	Tipo
6090E1	6090	E1	LESG1	15.54	23.6	1.8	PA_OESTE	HIDRO
6091E2	6091	E2	LESG2	15.54	23.6	1.8	PA_OESTE	HIDRO
6094L1	6094	L1	LVAG1	22.86	27.4	-2.03	PA_OESTE	HIDRO
6095L2	6095	L2	LVAG2	22.86	27.4	-2.03	PA_OESTE	HIDRO
6097F1	6097	F1	FORG1	50.47	100	2.22	PA_OESTE	HIDRO
6098F2	6098	F2	FORG2	50.47	100	2.22	PA_OESTE	HIDRO
6099F3	6099	F3	FORG3	50.47	100	2.22	PA_OESTE	HIDRO
6101B1	6101	B1	BAYG1	30.68	87	3.82	PA_ESTE	HIDRO
6102B2	6102	B2	BAYG2	30.68	87	3.82	PA_ESTE	HIDRO
6110B3	6110	B3	BAYG3	30.68	86	2.98	PA_ESTE	HIDRO
6136G3	6136	G3	MADG3	7.29	12	4.19	PA_ACP	HIDRO
6140G1	6140	G1	GAT6A	1.04	3	-0.74	PA_ACP	HIDRO
6140G2	6140	G2	GAT6A	1.04	3	-0.74	PA_ACP	HIDRO
6140G3	6140	G3	GAT6A	1.04	3	-0.74	PA_ACP	HIDRO
6140G4	6140	G4	GAT6A	0	4.5	0	PA_ACP	HIDRO
6140G6	6140	G6	GAT6A	0	4.5	0	PA_ACP	HIDRO
6176E1	6176	E1	ESTG1	39.84	60	3.25	PA_OESTE	HIDRO
6177E2	6177	E2	ESTG2	39.84	60	3.25	PA_OESTE	HIDRO
6202G1	6202	G1	LAJ34	17.52	30	-5.76	PA_CENTR	SOLAR
6205G1	6205	G1	CHUM115	22.94	40	-7.54	PA_CENTR	SOLAR
6264G1	6264	G1	CHANG1	82.94	104.85	-4.41	PA_OESTE	HIDRO
6265G2	6265	G2	CHANG2	82.94	104.85	-4.16	PA_OESTE	HIDRO
6268G3	6268	G3	CHANG3	7.88	9.12	1.4	PA_OESTE	HIDRO
6305A1	6305	A1	ALG 13A	2.79	5.1	-1.21	PA_OESTE	HIDRO
6305A2	6305	A2	ALG 13A	2.79	5.1	-1.21	PA_OESTE	HIDRO
6306M1	6306	M1	MEN 13A	8.77	9.38	4.16	PA_OESTE	HIDRO
6306M2	6306	M2	MEN 13A	8.77	9.38	4.16	PA_OESTE	HIDRO
6307G1	6307	G1	COC 13A	4.47	7.5	-5.68	PA_OESTE	HIDRO
6307G2	6307	G2	COC 13A	4.47	7.5	-3.32	PA_OESTE	HIDRO
6308G1	6308	G1	MENII 13A	2.99	3.85	0	PA_OESTE	HIDRO
6308G2	6308	G2	MENII 13A	2.99	3.85	0	PA_OESTE	HIDRO
6328G4	6328	G4	BAI0.48	0.57	1.8	-0.5	PA_OESTE	HIDRO
6329G3	6329	G3	BAM0.48	0.13	0.6	-0.5	PA_OESTE	HIDRO
6333G1	6333	G1	BAMG1	21.17	28	0.8	PA_OESTE	HIDRO
6334G2	6334	G2	BAMG2	21.17	28	0.8	PA_OESTE	HIDRO
6335G1	6335	G1	BAIG1	23.65	44.1	-6.51	PA_OESTE	HIDRO
6336G2	6336	G2	BAIG2	23.65	44.1	-6.51	PA_OESTE	HIDRO
6338G1	6338	G1	SAND34.5	3.34	5	-2.4	PA_OESTE	HIDRO
6338G2	6338	G2	SAND34.5	3.34	5	-2.4	PA_OESTE	HIDRO
6361G1	6361	G1	GLAG1	8.68	12.69	-7	PA_OESTE	HIDRO
6362G2	6362	G2	GLAG2	8.68	12.69	-7	PA_OESTE	HIDRO
6364G1	6364	G1	LORG1	11.19	16.9	-7	PA_OESTE	HIDRO
6365G2	6365	G2	LORG2	11.19	16.9	-7	PA_OESTE	HIDRO
6367G1	6367	G1	PRUG1	17.41	29.33	-8	PA_OESTE	HIDRO
6368G2	6368	G2	PRUG2	17.41	29.33	-8	PA_OESTE	HIDRO
6386G1	6386	G1	PEDI 13A	4.25	10	-0.03	PA_OESTE	HIDRO
6386G2	6386	G2	PEDI 13A	4.25	10	-0.03	PA_OESTE	HIDRO
6387G1	6387	G1	PEDII 13A	2.23	6.41	-0.3	PA_OESTE	HIDRO
6387G2	6387	G2	PEDII 13A	2.23	6.41	-0.3	PA_OESTE	HIDRO

6388G1	6388	G1	MACG1	0.27	1.79	-0.8	PA_OESTE	HIDRO
6389G2	6389	G2	MACG2	0.27	1.79	-0.8	PA_OESTE	HIDRO
6390G1	6390	G1	CON 4.16A	2.19	5	-0.09	PA_OESTE	HIDRO
6390G2	6390	G2	CON 4.16A	2.19	5	-0.09	PA_OESTE	HIDRO
6391G1	6391	G1	PAAG1	2.2	2.97	1	PA_OESTE	HIDRO
6392G2	6392	G2	PAAG2	2.2	2.97	1	PA_OESTE	HIDRO
6394G1	6394	G1	LPN 4.16A	1.61	5	-0.01	PA_OESTE	HIDRO
6394G2	6394	G2	LPN 4.16A	1.61	5	-0.01	PA_OESTE	HIDRO
6395G1	6395	G1	LPS 4.16A	1.25	5	-0.01	PA_OESTE	HIDRO
6395G2	6395	G2	LPS 4.16A	1.25	5	-0.01	PA_OESTE	HIDRO
6396G1	6396	G1	RP4G1	0.86	6.57	-0.63	PA_OESTE	HIDRO
6397G2	6397	G2	RP4G2	0.86	6.57	-0.63	PA_OESTE	HIDRO
6406G1	6406	G1	TELG1	106.72	218	-1.29	PA_ATLAN	TERMICO
6407G2	6407	G2	TELG2	106.72	218	-1.29	PA_ATLAN	TERMICO
6408V1	6408	V1	TELV3	109.65	224	-0.81	PA_ATLAN	TERMICO
6420G1	6420	G1	DOL 4.16A	0.9	1.04	-0.08	PA_OESTE	HIDRO
6420G2	6420	G2	DOL 4.16A	0.9	1.04	-0.08	PA_OESTE	HIDRO
6420G3	6420	G3	DOL 4.16A	0.9	1.04	-0.08	PA_OESTE	HIDRO
6421G1	6421	G1	LP1 4.16A	0.91	1.59	-0.09	PA_OESTE	HIDRO
6421G2	6421	G2	LP1 4.16A	0.91	1.59	-0.09	PA_OESTE	HIDRO
6421G3	6421	G3	LP1 4.16A	0.91	1.59	-0.09	PA_OESTE	HIDRO
6422G1	6422	G1	MMO 4.16	1.02	1.25	0.83	PA_OESTE	HIDRO
6422G2	6422	G2	MMO 4.16	1.02	1.25	0.83	PA_OESTE	HIDRO
6423G1	6423	G1	BU1G1	1.49	2.07	-0.01	PA_OESTE	HIDRO
6424G2	6424	G2	BU1G2	1.49	2.07	-0.01	PA_OESTE	HIDRO
6425G3	6425	G3	BU1G3	0.7	0.98	-0.01	PA_OESTE	HIDRO
6432G1	6432	G1	YEG 4.16A	1.88	3	-2.25	PA_CENTR	HIDRO
6432G2	6432	G2	YEG 4.16A	1.88	3	-2.25	PA_CENTR	HIDRO
6432G3	6432	G3	YEG 4.16A	0.63	1	-0.75	PA_CENTR	HIDRO
6433G1	6433	G1	EFR 4.16A	2.11	2.67	-1.65	PA_CENTR	HIDRO
6433G2	6433	G2	EFR 4.16A	2.11	2.67	-1.65	PA_CENTR	HIDRO
6433G3	6433	G3	EFR 4.16A	1.07	1.35	-0.98	PA_CENTR	HIDRO
6446G1	6446	G1	ALTG1	16.06	22.43	-2.7	PA_OESTE	HIDRO
6447G2	6447	G2	ALTG2	16.06	22.43	-2.7	PA_OESTE	HIDRO
6448G3	6448	G3	ALTG3	16.06	22.43	-2.98	PA_OESTE	HIDRO
6449G1	6449	G1	MLIG1	13.09	16.65	-2.92	PA_OESTE	HIDRO
6450G2	6450	G2	MLIG2	13.09	16.65	-2.92	PA_OESTE	HIDRO
6451G3	6451	G3	MLIG3	13.09	16.65	-2.92	PA_OESTE	HIDRO
6452G1	6452	G1	PDOG1	12.77	16.65	-3.36	PA_OESTE	HIDRO
6453G2	6453	G2	PDOG2	12.77	16.65	-3.36	PA_OESTE	HIDRO
6455G1	6455	G1	BSO	0.42	0.96	0.14	PA_CENTR	SOLAR
6457G4	6457	G4	ALTG4	0.16	1.1	-0.55	PA_OESTE	HIDRO
6463E1	6463	E1	NCH1G1	2.78	55	-0.91	PA_CENTR	EOLICO
6464E2	6464	E2	RDV1G1	9.05	52.5	-2.97	PA_CENTR	EOLICO
6465E3	6465	E3	RDV2G2	1.62	30	-0.53	PA_CENTR	EOLICO
6466E4	6466	E4	MARG1	1.75	17.5	-0.58	PA_CENTR	EOLICO
6467E5	6467	E5	NCH2G1	3.82	62.5	-1.25	PA_CENTR	EOLICO
6468E6	6468	E6	RDV2G1	1.08	20	-0.36	PA_CENTR	EOLICO
6469E7	6469	E7	PORG1	1.97	32.5	-0.65	PA_CENTR	EOLICO
6480G1	6480	G1	SLO4.16	3.91	4.41	-1.23	PA_OESTE	HIDRO

6480G2	6480	G2	SLO4.16	3.91	4.41	-1.23	PA_OESTE HIDRO
6492G1	6492	G1	BONG1	5.8	10.4	0.01	PA_OESTE HIDRO
6493G2	6493	G2	BONG2	5.8	10.4	0.01	PA_OESTE HIDRO
6494G3	6494	G3	BONG3	5.8	10.4	0.01	PA_OESTE HIDRO
6495G1	6495	G1	LP2 4.16A	3.92	4.31	1.8	PA_OESTE HIDRO
6495G2	6495	G2	LP2 4.16A	3.92	4.31	1.8	PA_OESTE HIDRO
6497G1	6497	G1	BU2 4.16	1.57	2.35	0.99	PA_OESTE HIDRO
6497G2	6497	G2	BU2 4.16	1.57	2.35	0.99	PA_OESTE HIDRO
6497G3	6497	G3	BU2 4.16	0.78	1.16	0.57	PA_OESTE HIDRO
6502G1	6502	G1	DIS0.4	5.69	10	-1.87	PA_CENTR SOLAR
6503G1	6503	G1	DOF34	5.91	10	-1.94	PA_CENTR SOLAR
6504G1	6504	G1	SOC34	4.79	10	-1.58	PA_OESTE SOLAR
6512G1	6512	G1	SAL6.6	4.36	9.3	-2.44	PA_OESTE HIDRO
6512G2	6512	G2	SAL6.6	4.36	9.3	-2.44	PA_OESTE HIDRO
6512G3	6512	G3	SAL6.6	4.36	9.3	-2.44	PA_OESTE HIDRO
6514G1	6514	G1	LPO6.6	4.57	9.3	0.23	PA_OESTE HIDRO
6514G2	6514	G2	LPO6.6	4.57	9.3	0.23	PA_OESTE HIDRO
6514G3	6514	G3	LPO6.6	4.57	9.3	0.23	PA_OESTE HIDRO
6514G4	6514	G4	LPO6.6	1.03	2.1	0.05	PA_OESTE HIDRO
6524G1	6524	G1	LCRG1	3.68	9.72	1.51	PA_OESTE HIDRO
6525G2	6525	G2	LCRG2	3.68	9.72	1.51	PA_OESTE HIDRO
6526G3	6526	G3	LCRG3	0.64	0.99	0.5	PA_OESTE HIDRO
6529G1	6529	G1	SPRU34	7.01	10.58	-2.3	PA_OESTE SOLAR
6552G1	6552	G1	BBL13	10.89	13.32	-1.9	PA_OESTE HIDRO
6552G2	6552	G2	BBL13	10.89	13.32	-1.9	PA_OESTE HIDRO
6552G3	6552	G3	BBL13	1.72	1.88	-0.3	PA_OESTE HIDRO
6553G1	6553	G1	PROV34	5.71	10	-1.88	PA_CENTR SOLAR
6554G1	6554	G1	SOP34	4.9	10	1.61	PA_CENTR SOLAR
6555G1	6555	G1	LAN34	5.32	10	1.75	PA_CENTR SOLAR
6556G1	6556	G1	COL34	5.26	10	1.73	PA_CENTR SOLAR
6570G1	6570	G1	SOD34	2.52	10	0.83	PA_OESTE SOLAR
6571G1	6571	G1	SCAL34	2.25	6	0.74	PA_OESTE SOLAR
6581G1	6581	G1	SBUG34	1.02	3	-0.16	PA_OESTE SOLAR
6582G1	6582	G1	SPACII13	0.87	3	0.29	PA_ESTE SOLAR
6640G1	6640	G1	IKA0G1	4.3	11.25	-1.41	PA_OESTE SOLAR
6641G1	6641	G1	IKA1G1	4.3	11.25	-1.41	PA_OESTE SOLAR
6642G1	6642	G1	IKA2G1	4.3	11.25	-1.41	PA_OESTE SOLAR
6643G1	6643	G1	IKA3G1	4.3	11.25	-1.41	PA_OESTE SOLAR
6707G1	6707	G1	PAS34	5.69	9.89	-1.87	PA_CENTR SOLAR
6710G1	6710	G1	BDT4.16	4.37	5	2.5	PA_OESTE HIDRO
6723G1	6723	G1	SIN4.16	3.78	5	-2.05	PA_OESTE HIDRO
6723G2	6723	G2	SIN4.16	3.78	5	-2.05	PA_OESTE HIDRO
6732G1	6732	G1	CEP13.8	3.02	5	-2.31	PA_CAPIT BIOMASA
6732G2	6732	G2	CEP13.8	3.02	5	-2.31	PA_CAPIT BIOMASA
6734G1	6734	G1	ESO34	3.32	5	-1.09	PA_CENTR SOLAR
6738G1	6738	G1	MSO34	7.24	10.26	-2.38	PA_CENTR SOLAR
6739G1	6739	G1	VAL34	5.69	8.22	-1.87	PA_CENTR SOLAR
6743G1	6743	G1	LACG1	3.31	4.1	0.07	PA_OESTE HIDRO
6744G2	6744	G2	LACG2	3.31	4.1	0	PA_OESTE HIDRO
6752G1	6752	G1	SPE34	85.7	120	-25.96	PA_CENTR SOLAR

6756G1	6756	G1	PURG1	122.5	137	-2.16	PA_CENTR	TERMICO
6757G2	6757	G2	PURG2	122.5	137	-2.16	PA_CENTR	TERMICO
6761G1	6761	G1	FAR34	4.08	9.96	1.34	PA_CENTR	SOLAR
6767G1	6767	G1	CHU13.8	3.53	4.4	-0.51	PA_OESTE	HIDRO
6767G2	6767	G2	CHU13.8	3.53	4.4	-0.51	PA_OESTE	HIDRO
6774G1	6774	G1	BAR13.8	6.07	9.72	-2.81	PA_OESTE	HIDRO
6774G2	6774	G2	BAR13.8	6.07	9.72	-2.81	PA_OESTE	HIDRO
6774G3	6774	G3	BAR13.8	0.82	1	-0.38	PA_OESTE	HIDRO
6798G1	6798	G1	CDOG1	1.62	3.37	-2.98	PA_OESTE	HIDRO
6799G2	6799	G2	CDOG2	1.62	3.37	-2.98	PA_OESTE	HIDRO
6834G1	6834	G1	LAE34	13.03	19.99	-1.43	PA_OESTE	SOLAR
6871V1	6871	V1	GASMV1	35.66	141.3	2.95	PA_ATLAN	TERMICO
6872G3	6872	G3	GASMG3	46	47.23	3.44	PA_ATLAN	TERMICO
6896G1	6896	G1	DAC2G1	1.77	3.24	0.58	PA_CENTR	SOLAR
6899G1	6899	G1	CAIG1	6.47	10	-2.13	PA_OESTE	SOLAR
6900G2	6900	G2	CAIG2	6.47	10	-2.13	PA_OESTE	SOLAR
6901G3	6901	G3	CAIG3	6.47	10	-2.13	PA_OESTE	SOLAR
6902G4	6902	G4	CAIG4	6.42	10	-2.11	PA_OESTE	SOLAR
6903G1	6903	G1	SRE	6.82	10.78	-2.24	PA_CENTR	SOLAR
6904G1	6904	G1	EES	5.67	8.5	0	PA_CENTR	SOLAR
6905G1	6905	G1	POCR34	9.35	16	-3.07	PA_CENTR	SOLAR
6914G1	6914	G1	JAG0.4	7.03	10	-2.31	PA_CENTR	SOLAR
6937G1	6937	G1	SAF0.2	5.84	10	-1.92	PA_CENTR	SOLAR
69391	6939	1	SEC0.6	4.45	20	-1.46	PA_CENTR	SOLAR
6974G1	6974	G1	BAC	16.75	25	-1.43	PA_OESTE	SOLAR
6975G1	6975	G1	ECS	5.43	10	-1.43	PA_OESTE	SOLAR
6976G1	6976	G1	MVI	16.75	25	-1.43	PA_OESTE	SOLAR
6978G1	6978	G1	LVI	2.92	10	0.88	PA_CENTR	SOLAR
6982G1	6982	G1	CES	6.46	9.98	-2.12	PA_OESTE	SOLAR
6983G1	6983	G1	CAS	6.46	9.98	-2.12	PA_OESTE	SOLAR
6984G1	6984	G1	ECS2	5.43	10	-1.43	PA_OESTE	SOLAR
6985G1	6985	G1	PAS2	2.88	5	-0.95	PA_CENTR	SOLAR
6987G1	6987	G1	PAS3	2.88	5	-0.95	PA_CENTR	SOLAR
6988G1	6988	G1	ESS	4.25	9.9	-1.4	PA_OESTE	SOLAR
6989G1	6989	G1	SME	1.31	3	-0.43	PA_CENTR	SOLAR
6990G1	6990	G1	PES	5.73	9.97	0	PA_CENTR	SOLAR
6991G1	6991	G1	MAS	5.93	9.98	0	PA_CENTR	SOLAR
6992G1	6992	G1	LLS	5.75	9.99	-1.89	PA_CENTR	SOLAR
6993G1	6993	G1	PSS	3.36	5	0	PA_CENTR	SOLAR
6994G1	6994	G1	LSS	2.21	7.56	0	PA_CENTR	SOLAR
6995G1	6995	G1	PDS	6.47	10	-2.13	PA_OESTE	SOLAR
6996G1	6996	G1	CVS	8.71	20	2.86	PA_CENTR	SOLAR

10-2025-MedBaj-Lluv

	BUS	ID	Nombre	P[MW]	Pmax[MW]	Q[MVAr]	Zona	Tipo
6090E1	6090	E1	LESG1	16.67	23.6	1.97	PA_OESTE	HIDRO
6091E2	6091	E2	LESG2	16.67	23.6	1.97	PA_OESTE	HIDRO
6094L1	6094	L1	LVAG1	23.25	27.4	-1.85	PA_OESTE	HIDRO
6095L2	6095	L2	LVAG2	23.25	27.4	-1.85	PA_OESTE	HIDRO
6097F1	6097	F1	FORG1	74.54	100	7.11	PA_OESTE	HIDRO
6098F2	6098	F2	FORG2	74.54	100	7.11	PA_OESTE	HIDRO
6099F3	6099	F3	FORG3	74.54	100	7.11	PA_OESTE	HIDRO
6101B1	6101	B1	BAYG1	34.23	87	9.21	PA_ESTE	HIDRO
6102B2	6102	B2	BAYG2	34.23	87	9.21	PA_ESTE	HIDRO
6110B3	6110	B3	BAYG3	34.23	86	9.25	PA_ESTE	HIDRO
6136G3	6136	G3	MADG3	7.29	12	5.78	PA_ACP	HIDRO
6140G1	6140	G1	GAT6A	1.04	3	0.74	PA_ACP	HIDRO
6140G2	6140	G2	GAT6A	1.04	3	0.74	PA_ACP	HIDRO
6140G3	6140	G3	GAT6A	1.04	3	0.74	PA_ACP	HIDRO
6140G4	6140	G4	GAT6A	0	4.5	0	PA_ACP	HIDRO
6140G6	6140	G6	GAT6A	0	4.5	0	PA_ACP	HIDRO
6176E1	6176	E1	ESTG1	49.53	60	6.83	PA_OESTE	HIDRO
6177E2	6177	E2	ESTG2	49.53	60	6.83	PA_OESTE	HIDRO
6264G1	6264	G1	CHANG1	90.49	104.85	-2.03	PA_OESTE	HIDRO
6265G2	6265	G2	CHANG2	90.49	104.85	-1.86	PA_OESTE	HIDRO
6268G3	6268	G3	CHANG3	7.88	9.12	1.4	PA_OESTE	HIDRO
6305A1	6305	A1	ALG 13A	3.08	5.1	-1.2	PA_OESTE	HIDRO
6305A2	6305	A2	ALG 13A	3.08	5.1	-1.2	PA_OESTE	HIDRO
6306M1	6306	M1	MEN 13A	8.81	9.38	4.16	PA_OESTE	HIDRO
6306M2	6306	M2	MEN 13A	8.81	9.38	4.16	PA_OESTE	HIDRO
6307G1	6307	G1	COC 13A	4.66	7.5	-5.68	PA_OESTE	HIDRO
6307G2	6307	G2	COC 13A	4.66	7.5	-3.32	PA_OESTE	HIDRO
6308G1	6308	G1	MENII 13A	3.01	3.85	0.06	PA_OESTE	HIDRO
6308G2	6308	G2	MENII 13A	3.01	3.85	0.06	PA_OESTE	HIDRO
6328G4	6328	G4	BAI0.48	0.81	1.8	-0.5	PA_OESTE	HIDRO
6329G3	6329	G3	BAM0.48	0.13	0.6	-0.5	PA_OESTE	HIDRO
6333G1	6333	G1	BAMG1	21.17	28	0.87	PA_OESTE	HIDRO
6334G2	6334	G2	BAMG2	21.17	28	0.87	PA_OESTE	HIDRO
6335G1	6335	G1	BAIG1	33.55	44.1	-5.6	PA_OESTE	HIDRO
6336G2	6336	G2	BAIG2	33.55	44.1	-5.6	PA_OESTE	HIDRO
6338G1	6338	G1	SAND34.5	3.34	5	-2.4	PA_OESTE	HIDRO
6338G2	6338	G2	SAND34.5	3.34	5	-2.4	PA_OESTE	HIDRO
6361G1	6361	G1	GLAG1	10.53	12.69	-7	PA_OESTE	HIDRO
6362G2	6362	G2	GLAG2	10.53	12.69	-7	PA_OESTE	HIDRO
6364G1	6364	G1	LORG1	13.67	16.9	-7	PA_OESTE	HIDRO
6365G2	6365	G2	LORG2	13.67	16.9	-7	PA_OESTE	HIDRO
6367G1	6367	G1	PRUG1	20.89	29.33	-8	PA_OESTE	HIDRO
6368G2	6368	G2	PRUG2	20.89	29.33	-8	PA_OESTE	HIDRO
6386G1	6386	G1	PEDI 13A	4.25	10	-0.39	PA_OESTE	HIDRO
6386G2	6386	G2	PEDI 13A	4.25	10	-0.39	PA_OESTE	HIDRO
6387G1	6387	G1	PEDII 13A	2.23	6.41	-0.39	PA_OESTE	HIDRO
6387G2	6387	G2	PEDII 13A	2.23	6.41	-0.39	PA_OESTE	HIDRO
6388G1	6388	G1	MACG1	0.27	1.79	-0.8	PA_OESTE	HIDRO
6389G2	6389	G2	MACG2	0.27	1.79	-0.8	PA_OESTE	HIDRO

6390G1	6390	G1	CON 4.16A	2.19	5	-0.12	PA_OESTE	HIDRO
6390G2	6390	G2	CON 4.16A	2.19	5	-0.12	PA_OESTE	HIDRO
6391G1	6391	G1	PAAG1	2.2	2.97	1	PA_OESTE	HIDRO
6392G2	6392	G2	PAAG2	2.2	2.97	1	PA_OESTE	HIDRO
6394G1	6394	G1	LPN 4.16A	1.61	5	-0.19	PA_OESTE	HIDRO
6394G2	6394	G2	LPN 4.16A	1.61	5	-0.19	PA_OESTE	HIDRO
6395G1	6395	G1	LPS 4.16A	1.25	5	-0.19	PA_OESTE	HIDRO
6395G2	6395	G2	LPS 4.16A	1.25	5	-0.19	PA_OESTE	HIDRO
6396G1	6396	G1	RP4G1	0.86	6.57	-0.78	PA_OESTE	HIDRO
6397G2	6397	G2	RP4G2	0.86	6.57	-0.78	PA_OESTE	HIDRO
6406G1	6406	G1	TELG1	103.47	218	4.48	PA_ATLAN	TERMICO
6407G2	6407	G2	TELG2	103.47	218	4.48	PA_ATLAN	TERMICO
6408V1	6408	V1	TELV3	106.32	224	4.93	PA_ATLAN	TERMICO
6420G1	6420	G1	DOL 4.16A	0.92	1.04	-0.78	PA_OESTE	HIDRO
6420G2	6420	G2	DOL 4.16A	0.92	1.04	-0.78	PA_OESTE	HIDRO
6420G3	6420	G3	DOL 4.16A	0.92	1.04	-0.78	PA_OESTE	HIDRO
6421G1	6421	G1	LP1 4.16A	0.94	1.59	-0.77	PA_OESTE	HIDRO
6421G2	6421	G2	LP1 4.16A	0.94	1.59	-0.77	PA_OESTE	HIDRO
6421G3	6421	G3	LP1 4.16A	0.94	1.59	-0.77	PA_OESTE	HIDRO
6422G1	6422	G1	MMO 4.16	1.02	1.25	0.83	PA_OESTE	HIDRO
6422G2	6422	G2	MMO 4.16	1.02	1.25	0.83	PA_OESTE	HIDRO
6423G1	6423	G1	BU1G1	1.5	2.07	-0.21	PA_OESTE	HIDRO
6424G2	6424	G2	BU1G2	1.5	2.07	-0.21	PA_OESTE	HIDRO
6425G3	6425	G3	BU1G3	0.71	0.98	-0.21	PA_OESTE	HIDRO
6432G1	6432	G1	YEG 4.16A	1.88	3	-2.25	PA_CENTR	HIDRO
6432G2	6432	G2	YEG 4.16A	1.88	3	-2.25	PA_CENTR	HIDRO
6432G3	6432	G3	YEG 4.16A	0.63	1	-0.75	PA_CENTR	HIDRO
6433G1	6433	G1	EFR 4.16A	2.11	2.67	1.65	PA_CENTR	HIDRO
6433G2	6433	G2	EFR 4.16A	2.11	2.67	1.65	PA_CENTR	HIDRO
6433G3	6433	G3	EFR 4.16A	1.07	1.35	0.98	PA_CENTR	HIDRO
6446G1	6446	G1	ALTG1	16.06	22.43	-2.63	PA_OESTE	HIDRO
6447G2	6447	G2	ALTG2	16.06	22.43	-2.63	PA_OESTE	HIDRO
6448G3	6448	G3	ALTG3	16.06	22.43	-2.91	PA_OESTE	HIDRO
6449G1	6449	G1	MLIG1	13.81	16.65	-2.59	PA_OESTE	HIDRO
6450G2	6450	G2	MLIG2	13.81	16.65	-2.59	PA_OESTE	HIDRO
6451G3	6451	G3	MLIG3	13.81	16.65	-2.59	PA_OESTE	HIDRO
6452G1	6452	G1	PDOG1	12.99	16.65	-3.01	PA_OESTE	HIDRO
6453G2	6453	G2	PDOG2	12.99	16.65	-3.01	PA_OESTE	HIDRO
6457G4	6457	G4	ALTG4	0.16	1.1	-0.55	PA_OESTE	HIDRO
6463E1	6463	E1	NCH1G1	2.14	55	-0.7	PA_CENTR	EOLICO
6464E2	6464	E2	RDV1G1	7.05	52.5	-2.32	PA_CENTR	EOLICO
6465E3	6465	E3	RDV2G2	1.26	30	-0.41	PA_CENTR	EOLICO
6466E4	6466	E4	MARG1	1.32	17.5	-0.43	PA_CENTR	EOLICO
6467E5	6467	E5	NCH2G1	2.96	62.5	-0.97	PA_CENTR	EOLICO
6468E6	6468	E6	RDV2G1	0.84	20	-0.28	PA_CENTR	EOLICO
6469E7	6469	E7	PORG1	1.53	32.5	-0.5	PA_CENTR	EOLICO
6480G1	6480	G1	SLO4.16	3.91	4.41	-1.33	PA_OESTE	HIDRO
6480G2	6480	G2	SLO4.16	3.91	4.41	-1.33	PA_OESTE	HIDRO
6492G1	6492	G1	BONG1	8.67	10.4	0.42	PA_OESTE	HIDRO
6493G2	6493	G2	BONG2	8.67	10.4	0.42	PA_OESTE	HIDRO

6494G3	6494	G3	BONG3	8.67	10.4	0.42	PA_OESTE	HIDRO
6495G1	6495	G1	LP2 4.16A	3.92	4.31	1.8	PA_OESTE	HIDRO
6495G2	6495	G2	LP2 4.16A	3.92	4.31	1.8	PA_OESTE	HIDRO
6497G1	6497	G1	BU2 4.16	1.57	2.35	0.78	PA_OESTE	HIDRO
6497G2	6497	G2	BU2 4.16	1.57	2.35	0.78	PA_OESTE	HIDRO
6497G3	6497	G3	BU2 4.16	0.78	1.16	0.39	PA_OESTE	HIDRO
6512G1	6512	G1	SAL6.6	6.25	9.3	-2.21	PA_OESTE	HIDRO
6512G2	6512	G2	SAL6.6	6.25	9.3	-2.21	PA_OESTE	HIDRO
6512G3	6512	G3	SAL6.6	6.25	9.3	-2.21	PA_OESTE	HIDRO
6514G1	6514	G1	LPO6.6	6.32	9.3	0.43	PA_OESTE	HIDRO
6514G2	6514	G2	LPO6.6	6.32	9.3	0.43	PA_OESTE	HIDRO
6514G3	6514	G3	LPO6.6	6.32	9.3	0.43	PA_OESTE	HIDRO
6514G4	6514	G4	LPO6.6	1.43	2.1	0.1	PA_OESTE	HIDRO
6524G1	6524	G1	LCRG1	3.76	9.72	3.06	PA_OESTE	HIDRO
6525G2	6525	G2	LCRG2	3.76	9.72	3.06	PA_OESTE	HIDRO
6526G3	6526	G3	LCRG3	0.66	0.99	0.5	PA_OESTE	HIDRO
6552G1	6552	G1	BBL13	10.89	13.32	-0.48	PA_OESTE	HIDRO
6552G2	6552	G2	BBL13	10.89	13.32	-0.48	PA_OESTE	HIDRO
6552G3	6552	G3	BBL13	1.74	1.88	-0.08	PA_OESTE	HIDRO
6710G1	6710	G1	BDT4.16	4.37	5	1.51	PA_OESTE	HIDRO
6723G1	6723	G1	SIN4.16	3.99	5	-2	PA_OESTE	HIDRO
6723G2	6723	G2	SIN4.16	3.99	5	-2	PA_OESTE	HIDRO
6732G1	6732	G1	CEP13.8	3.29	5	-1.24	PA_CAPIT	BIOMASA
6732G2	6732	G2	CEP13.8	3.29	5	-1.24	PA_CAPIT	BIOMASA
6743G1	6743	G1	LACG1	3.31	4.1	0.06	PA_OESTE	HIDRO
6744G2	6744	G2	LACG2	3.31	4.1	0	PA_OESTE	HIDRO
6756G1	6756	G1	PURG1	122.5	137	10.23	PA_CENTR	TERMICO
6757G2	6757	G2	PURG2	122.5	137	10.23	PA_CENTR	TERMICO
6767G1	6767	G1	CHU13.8	3.53	4.4	-0.59	PA_OESTE	HIDRO
6767G2	6767	G2	CHU13.8	3.53	4.4	-0.59	PA_OESTE	HIDRO
6774G1	6774	G1	BAR13.8	7.8	9.72	-2.72	PA_OESTE	HIDRO
6774G2	6774	G2	BAR13.8	7.8	9.72	-2.72	PA_OESTE	HIDRO
6774G3	6774	G3	BAR13.8	0.85	1	-0.3	PA_OESTE	HIDRO
6798G1	6798	G1	CDOG1	1.62	3.37	-2.98	PA_OESTE	HIDRO
6799G2	6799	G2	CDOG2	1.62	3.37	-2.98	PA_OESTE	HIDRO
6871V1	6871	V1	GASMV1	35.66	141.3	10.15	PA_ATLAN	TERMICO
6872G3	6872	G3	GASMG3	46	47.23	10.64	PA_ATLAN	TERMICO

10-2025-MedBajSol-Lluv

	BUS	ID	Nombre	P[MW]	Pmax[MW]	Q[MVAr]	Zona	Tipo
6090E1	6090	E1	LESG1	14.26	23.6	2.03	PA_OESTE	HIDRO
6091E2	6091	E2	LESG2	14.26	23.6	2.03	PA_OESTE	HIDRO
6094L1	6094	L1	LVAG1	22.05	27.4	-1.78	PA_OESTE	HIDRO
6095L2	6095	L2	LVAG2	22.05	27.4	-1.78	PA_OESTE	HIDRO
6097F1	6097	F1	FORG1	45.4	100	5.41	PA_OESTE	HIDRO
6098F2	6098	F2	FORG2	45.4	100	5.41	PA_OESTE	HIDRO
6099F3	6099	F3	FORG3	45.4	100	5.41	PA_OESTE	HIDRO
6101B1	6101	B1	BAYG1	20.15	87	9.25	PA_ESTE	HIDRO
6102B2	6102	B2	BAYG2	20.15	87	9.25	PA_ESTE	HIDRO
6110B3	6110	B3	BAYG3	20.15	86	9.45	PA_ESTE	HIDRO
6136G3	6136	G3	MADG3	7.29	12	6	PA_ACP	HIDRO
6140G1	6140	G1	GAT6A	1.04	3	1.03	PA_ACP	HIDRO
6140G2	6140	G2	GAT6A	1.04	3	1.03	PA_ACP	HIDRO
6140G3	6140	G3	GAT6A	1.04	3	1.03	PA_ACP	HIDRO
6140G4	6140	G4	GAT6A	0	4.5	0	PA_ACP	HIDRO
6140G6	6140	G6	GAT6A	0	4.5	0	PA_ACP	HIDRO
6176E1	6176	E1	ESTG1	39.88	60	4.11	PA_OESTE	HIDRO
6177E2	6177	E2	ESTG2	39.88	60	4.11	PA_OESTE	HIDRO
6202G1	6202	G1	LAJ34	13.83	30	-4.55	PA_CENTR	SOLAR
6205G1	6205	G1	CHUM115	18.35	40	-6.03	PA_CENTR	SOLAR
6264G1	6264	G1	CHANG1	80.54	104.85	-3.26	PA_OESTE	HIDRO
6265G2	6265	G2	CHANG2	80.54	104.85	-2.98	PA_OESTE	HIDRO
6268G3	6268	G3	CHANG3	7.88	9.12	1.4	PA_OESTE	HIDRO
6305A1	6305	A1	ALG 13A	2.58	5.1	-1.19	PA_OESTE	HIDRO
6305A2	6305	A2	ALG 13A	2.58	5.1	-1.19	PA_OESTE	HIDRO
6306M1	6306	M1	MEN 13A	8.76	9.38	4.16	PA_OESTE	HIDRO
6306M2	6306	M2	MEN 13A	8.76	9.38	4.16	PA_OESTE	HIDRO
6307G1	6307	G1	COC 13A	4.11	7.5	-5.68	PA_OESTE	HIDRO
6307G2	6307	G2	COC 13A	4.11	7.5	-3.32	PA_OESTE	HIDRO
6308G1	6308	G1	MENII 13A	2.98	3.85	0.01	PA_OESTE	HIDRO
6308G2	6308	G2	MENII 13A	2.98	3.85	0.01	PA_OESTE	HIDRO
6328G4	6328	G4	BAI0.48	0.57	1.8	-0.5	PA_OESTE	HIDRO
6329G3	6329	G3	BAM0.48	0.13	0.6	-0.5	PA_OESTE	HIDRO
6333G1	6333	G1	BAMG1	21.17	28	0.93	PA_OESTE	HIDRO
6334G2	6334	G2	BAMG2	21.17	28	0.93	PA_OESTE	HIDRO
6335G1	6335	G1	BAIG1	23.58	44.1	-5.54	PA_OESTE	HIDRO
6336G2	6336	G2	BAIG2	23.58	44.1	-5.54	PA_OESTE	HIDRO
6338G1	6338	G1	SAND34.5	3.34	5	-2.4	PA_OESTE	HIDRO
6338G2	6338	G2	SAND34.5	3.34	5	-2.4	PA_OESTE	HIDRO
6361G1	6361	G1	GLAG1	8.73	12.69	-7	PA_OESTE	HIDRO
6362G2	6362	G2	GLAG2	8.73	12.69	-7	PA_OESTE	HIDRO
6364G1	6364	G1	LORG1	11.26	16.9	-7	PA_OESTE	HIDRO
6365G2	6365	G2	LORG2	11.26	16.9	-7	PA_OESTE	HIDRO
6367G1	6367	G1	PRUG1	17.51	29.33	-8	PA_OESTE	HIDRO
6368G2	6368	G2	PRUG2	17.51	29.33	-8	PA_OESTE	HIDRO
6386G1	6386	G1	PEDI 13A	4.17	10	0.08	PA_OESTE	HIDRO
6386G2	6386	G2	PEDI 13A	4.17	10	0.08	PA_OESTE	HIDRO
6387G1	6387	G1	PEDII 13A	2.18	6.41	-0.24	PA_OESTE	HIDRO
6387G2	6387	G2	PEDII 13A	2.18	6.41	-0.24	PA_OESTE	HIDRO

6388G1	6388	G1	MACG1	0.27	1.79	-0.8	PA_OESTE	HIDRO
6389G2	6389	G2	MACG2	0.27	1.79	-0.8	PA_OESTE	HIDRO
6390G1	6390	G1	CON 4.16A	2.1	5	-0.06	PA_OESTE	HIDRO
6390G2	6390	G2	CON 4.16A	2.1	5	-0.06	PA_OESTE	HIDRO
6391G1	6391	G1	PAAG1	2.2	2.97	1	PA_OESTE	HIDRO
6392G2	6392	G2	PAAG2	2.2	2.97	1	PA_OESTE	HIDRO
6394G1	6394	G1	LPN 4.16A	1.53	5	0.11	PA_OESTE	HIDRO
6394G2	6394	G2	LPN 4.16A	1.53	5	0.11	PA_OESTE	HIDRO
6395G1	6395	G1	LPS 4.16A	1.16	5	0.11	PA_OESTE	HIDRO
6395G2	6395	G2	LPS 4.16A	1.16	5	0.11	PA_OESTE	HIDRO
6396G1	6396	G1	RP4G1	0.86	6.57	-0.53	PA_OESTE	HIDRO
6397G2	6397	G2	RP4G2	0.86	6.57	-0.53	PA_OESTE	HIDRO
6406G1	6406	G1	TELG1	92.35	218	3	PA_ATLAN	TERMICO
6407G2	6407	G2	TELG2	92.35	218	3	PA_ATLAN	TERMICO
6408V1	6408	V1	TELV3	94.89	224	3.36	PA_ATLAN	TERMICO
6420G1	6420	G1	DOL 4.16A	0.88	1.04	-0.39	PA_OESTE	HIDRO
6420G2	6420	G2	DOL 4.16A	0.88	1.04	-0.39	PA_OESTE	HIDRO
6420G3	6420	G3	DOL 4.16A	0.88	1.04	-0.39	PA_OESTE	HIDRO
6421G1	6421	G1	LP1 4.16A	0.9	1.59	-0.4	PA_OESTE	HIDRO
6421G2	6421	G2	LP1 4.16A	0.9	1.59	-0.4	PA_OESTE	HIDRO
6421G3	6421	G3	LP1 4.16A	0.9	1.59	-0.4	PA_OESTE	HIDRO
6422G1	6422	G1	MMO 4.16	1.02	1.25	0.83	PA_OESTE	HIDRO
6422G2	6422	G2	MMO 4.16	1.02	1.25	0.83	PA_OESTE	HIDRO
6423G1	6423	G1	BU1G1	1.46	2.07	-0.18	PA_OESTE	HIDRO
6424G2	6424	G2	BU1G2	1.46	2.07	-0.18	PA_OESTE	HIDRO
6425G3	6425	G3	BU1G3	0.69	0.98	-0.18	PA_OESTE	HIDRO
6432G1	6432	G1	YEG 4.16A	1.88	3	-2.14	PA_CENTR	HIDRO
6432G2	6432	G2	YEG 4.16A	1.88	3	-2.14	PA_CENTR	HIDRO
6432G3	6432	G3	YEG 4.16A	0.63	1	-0.71	PA_CENTR	HIDRO
6433G1	6433	G1	EFR 4.16A	2.11	2.67	1.65	PA_CENTR	HIDRO
6433G2	6433	G2	EFR 4.16A	2.11	2.67	1.65	PA_CENTR	HIDRO
6433G3	6433	G3	EFR 4.16A	1.07	1.35	0.98	PA_CENTR	HIDRO
6446G1	6446	G1	ALTG1	16.06	22.43	-2.01	PA_OESTE	HIDRO
6447G2	6447	G2	ALTG2	16.06	22.43	-2.01	PA_OESTE	HIDRO
6448G3	6448	G3	ALTG3	16.06	22.43	-2.29	PA_OESTE	HIDRO
6449G1	6449	G1	MLIG1	12.55	16.65	-2.21	PA_OESTE	HIDRO
6450G2	6450	G2	MLIG2	12.55	16.65	-2.21	PA_OESTE	HIDRO
6451G3	6451	G3	MLIG3	12.55	16.65	-2.21	PA_OESTE	HIDRO
6452G1	6452	G1	PDOG1	12.42	16.65	-2.65	PA_OESTE	HIDRO
6453G2	6453	G2	PDOG2	12.42	16.65	-2.65	PA_OESTE	HIDRO
6455G1	6455	G1	BSO	0.34	0.96	0.11	PA_CENTR	SOLAR
6457G4	6457	G4	ALTG4	0.16	1.1	-0.55	PA_OESTE	HIDRO
6463E1	6463	E1	NCH1G1	2.48	55	-0.82	PA_CENTR	EOLICO
6464E2	6464	E2	RDV1G1	8.3	52.5	-2.73	PA_CENTR	EOLICO
6465E3	6465	E3	RDV2G2	1.45	30	-0.48	PA_CENTR	EOLICO
6466E4	6466	E4	MARG1	1.57	17.5	-0.52	PA_CENTR	EOLICO
6467E5	6467	E5	NCH2G1	3.41	62.5	-1.12	PA_CENTR	EOLICO
6468E6	6468	E6	RDV2G1	0.97	20	-0.32	PA_CENTR	EOLICO
6469E7	6469	E7	PORG1	1.76	32.5	-0.58	PA_CENTR	EOLICO
6480G1	6480	G1	SLO4.16	3.91	4.41	-1.31	PA_OESTE	HIDRO

6480G2	6480	G2	SLO4.16	3.91	4.41	-1.31	PA_OESTE HIDRO
6492G1	6492	G1	BONG1	4.59	10.4	0.6	PA_OESTE HIDRO
6493G2	6493	G2	BONG2	4.59	10.4	0.6	PA_OESTE HIDRO
6494G3	6494	G3	BONG3	4.59	10.4	0.6	PA_OESTE HIDRO
6495G1	6495	G1	LP2 4.16A	3.92	4.31	1.8	PA_OESTE HIDRO
6495G2	6495	G2	LP2 4.16A	3.92	4.31	1.8	PA_OESTE HIDRO
6497G1	6497	G1	BU2 4.16	1.57	2.35	0.94	PA_OESTE HIDRO
6497G2	6497	G2	BU2 4.16	1.57	2.35	0.94	PA_OESTE HIDRO
6497G3	6497	G3	BU2 4.16	0.78	1.16	0.46	PA_OESTE HIDRO
6502G1	6502	G1	DIS0.4	4.55	10	-1.5	PA_CENTR SOLAR
6503G1	6503	G1	DOF34	4.73	10	-1.55	PA_CENTR SOLAR
6504G1	6504	G1	SOC34	3.78	10	-1.24	PA_OESTE SOLAR
6512G1	6512	G1	SAL6.6	4.28	9.3	-2.1	PA_OESTE HIDRO
6512G2	6512	G2	SAL6.6	4.28	9.3	-2.1	PA_OESTE HIDRO
6512G3	6512	G3	SAL6.6	4.28	9.3	-2.1	PA_OESTE HIDRO
6514G1	6514	G1	LPO6.6	4.49	9.3	0.54	PA_OESTE HIDRO
6514G2	6514	G2	LPO6.6	4.49	9.3	0.54	PA_OESTE HIDRO
6514G3	6514	G3	LPO6.6	4.49	9.3	0.54	PA_OESTE HIDRO
6514G4	6514	G4	LPO6.6	1.01	2.1	0.12	PA_OESTE HIDRO
6524G1	6524	G1	LCRG1	3.54	9.72	2.71	PA_OESTE HIDRO
6525G2	6525	G2	LCRG2	3.54	9.72	2.71	PA_OESTE HIDRO
6526G3	6526	G3	LCRG3	0.62	0.99	0.5	PA_OESTE HIDRO
6529G1	6529	G1	SPRU34	5.6	10.58	-1.84	PA_OESTE SOLAR
6552G1	6552	G1	BBL13	10.89	13.32	-0.55	PA_OESTE HIDRO
6552G2	6552	G2	BBL13	10.89	13.32	-0.55	PA_OESTE HIDRO
6552G3	6552	G3	BBL13	1.72	1.88	-0.09	PA_OESTE HIDRO
6553G1	6553	G1	PROV34	4.56	10	-1.5	PA_CENTR SOLAR
6554G1	6554	G1	SOP34	3.91	10	1.29	PA_CENTR SOLAR
6555G1	6555	G1	LAN34	4.26	10	1.4	PA_CENTR SOLAR
6556G1	6556	G1	COL34	4.16	10	1.37	PA_CENTR SOLAR
6570G1	6570	G1	SOD34	2.01	10	0.66	PA_OESTE SOLAR
6571G1	6571	G1	SCAL34	1.79	6	0.59	PA_OESTE SOLAR
6581G1	6581	G1	SBUG34	0.82	3	-0.27	PA_OESTE SOLAR
6582G1	6582	G1	SPACII13	0.69	3	0.23	PA_ESTE SOLAR
6640G1	6640	G1	IKA0G1	3.43	11.25	-1.13	PA_OESTE SOLAR
6641G1	6641	G1	IKA1G1	3.43	11.25	-1.13	PA_OESTE SOLAR
6642G1	6642	G1	IKA2G1	3.43	11.25	-1.13	PA_OESTE SOLAR
6643G1	6643	G1	IKA3G1	3.43	11.25	-1.13	PA_OESTE SOLAR
6707G1	6707	G1	PAS34	4.5	9.89	-1.48	PA_CENTR SOLAR
6710G1	6710	G1	BDT4.16	4.37	5	1.87	PA_OESTE HIDRO
6723G1	6723	G1	SIN4.16	3.66	5	-2.03	PA_OESTE HIDRO
6723G2	6723	G2	SIN4.16	3.66	5	-2.03	PA_OESTE HIDRO
6732G1	6732	G1	CEP13.8	2.81	5	-1.1	PA_CAPIT BIOMASA
6732G2	6732	G2	CEP13.8	2.81	5	-1.1	PA_CAPIT BIOMASA
6734G1	6734	G1	ESO34	2.66	5	-0.87	PA_CENTR SOLAR
6738G1	6738	G1	MSO34	5.83	10.26	-1.92	PA_CENTR SOLAR
6739G1	6739	G1	VAL34	4.57	8.22	-1.5	PA_CENTR SOLAR
6743G1	6743	G1	LACG1	3.31	4.1	0.07	PA_OESTE HIDRO
6744G2	6744	G2	LACG2	3.31	4.1	0	PA_OESTE HIDRO
6752G1	6752	G1	SPE34	68.18	120	-14.69	PA_CENTR SOLAR

6756G1	6756	G1	PURG1	122.5	137	11.19	PA_CENTR	TERMICO
6757G2	6757	G2	PURG2	122.5	137	11.19	PA_CENTR	TERMICO
6761G1	6761	G1	FAR34	3.28	9.96	1.08	PA_CENTR	SOLAR
6767G1	6767	G1	CHU13.8	3.53	4.4	-0.47	PA_OESTE	HIDRO
6767G2	6767	G2	CHU13.8	3.53	4.4	-0.47	PA_OESTE	HIDRO
6774G1	6774	G1	BAR13.8	6.01	9.72	-2.71	PA_OESTE	HIDRO
6774G2	6774	G2	BAR13.8	6.01	9.72	-2.71	PA_OESTE	HIDRO
6774G3	6774	G3	BAR13.8	0.79	1	-0.36	PA_OESTE	HIDRO
6798G1	6798	G1	CDOG1	1.62	3.37	-2.98	PA_OESTE	HIDRO
6799G2	6799	G2	CDOG2	1.62	3.37	-2.98	PA_OESTE	HIDRO
6834G1	6834	G1	LAE34	10.29	19.99	-1.38	PA_OESTE	SOLAR
6871V1	6871	V1	GASMV1	35.66	141.3	10.4	PA_ATLAN	TERMICO
6872G3	6872	G3	GASMG3	46	47.23	10.89	PA_ATLAN	TERMICO
6896G1	6896	G1	DAC2G1	1.41	3.24	0.46	PA_CENTR	SOLAR
6899G1	6899	G1	CAIG1	5.16	10	-1.7	PA_OESTE	SOLAR
6900G2	6900	G2	CAIG2	5.16	10	-1.7	PA_OESTE	SOLAR
6901G3	6901	G3	CAIG3	5.16	10	-1.69	PA_OESTE	SOLAR
6902G4	6902	G4	CAIG4	5.14	10	-1.69	PA_OESTE	SOLAR
6903G1	6903	G1	SRE	5.46	10.78	-1.79	PA_CENTR	SOLAR
6904G1	6904	G1	EES	4.53	8.5	1.12	PA_CENTR	SOLAR
6905G1	6905	G1	POCR34	7.38	16	-2.42	PA_CENTR	SOLAR
6914G1	6914	G1	JAG0.4	5.66	10	-1.86	PA_CENTR	SOLAR
6937G1	6937	G1	SAF0.2	4.61	10	-1.52	PA_CENTR	SOLAR
69391	6939	1	SEC0.6	3.51	20	-1.15	PA_CENTR	SOLAR
6974G1	6974	G1	BAC	13.36	25	-1.38	PA_OESTE	SOLAR
6975G1	6975	G1	ECS	4.33	10	-1.38	PA_OESTE	SOLAR
6976G1	6976	G1	MVI	13.36	25	-1.38	PA_OESTE	SOLAR
6978G1	6978	G1	LVI	2.34	10	0.77	PA_CENTR	SOLAR
6982G1	6982	G1	CES	5.15	9.98	-1.69	PA_OESTE	SOLAR
6983G1	6983	G1	CAS	5.15	9.98	-1.69	PA_OESTE	SOLAR
6984G1	6984	G1	ECS2	4.33	10	-1.38	PA_OESTE	SOLAR
6985G1	6985	G1	PAS2	2.27	5	-0.75	PA_CENTR	SOLAR
6987G1	6987	G1	PAS3	2.27	5	-0.75	PA_CENTR	SOLAR
6988G1	6988	G1	ESS	3.39	9.9	-1.11	PA_OESTE	SOLAR
6989G1	6989	G1	SME	1.04	3	-0.34	PA_CENTR	SOLAR
6990G1	6990	G1	PES	4.58	9.97	1.12	PA_CENTR	SOLAR
6991G1	6991	G1	MAS	4.94	9.98	1.12	PA_CENTR	SOLAR
6992G1	6992	G1	LLS	4.6	9.99	-1.51	PA_CENTR	SOLAR
6993G1	6993	G1	PSS	2.69	5	0.88	PA_CENTR	SOLAR
6994G1	6994	G1	LSS	1.77	7.56	0.58	PA_CENTR	SOLAR
6995G1	6995	G1	PDS	5.16	10	-1.7	PA_OESTE	SOLAR
6996G1	6996	G1	CVS	7	20	2.3	PA_CENTR	SOLAR

10-2025-Min-Lluv

	BUS	ID	Nombre	P[MW]	Pmax[MW]	Q[MVAr]	Zona	Tipo
6090E1	6090	E1	LESG1	14.03	23.6	1.02	PA_OESTE	HIDRO
6091E2	6091	E2	LESG2	14.03	23.6	1.02	PA_OESTE	HIDRO
6094L1	6094	L1	LVAG1	21.46	27.4	-2.93	PA_OESTE	HIDRO
6095L2	6095	L2	LVAG2	21.46	27.4	-2.93	PA_OESTE	HIDRO
6097F1	6097	F1	FORG1	43.95	100	0.01	PA_OESTE	HIDRO
6098F2	6098	F2	FORG2	43.95	100	0.01	PA_OESTE	HIDRO
6099F3	6099	F3	FORG3	43.95	100	0.01	PA_OESTE	HIDRO
6101B1	6101	B1	BAYG1	5.88	87	-5.85	PA_ESTE	HIDRO
6102B2	6102	B2	BAYG2	5.88	87	-5.85	PA_ESTE	HIDRO
6110B3	6110	B3	BAYG3	5.88	86	-8.18	PA_ESTE	HIDRO
6136G3	6136	G3	MADG3	7	12	1.32	PA_ACP	HIDRO
6140G1	6140	G1	GAT6A	1	3	-2	PA_ACP	HIDRO
6140G2	6140	G2	GAT6A	1	3	-2	PA_ACP	HIDRO
6140G3	6140	G3	GAT6A	1	3	-2	PA_ACP	HIDRO
6140G4	6140	G4	GAT6A	0	4.5	-1.52	PA_ACP	HIDRO
6140G6	6140	G6	GAT6A	0	4.5	-1.69	PA_ACP	HIDRO
6176E1	6176	E1	ESTG1	40.69	60	3.2	PA_OESTE	HIDRO
6177E2	6177	E2	ESTG2	40.69	60	3.2	PA_OESTE	HIDRO
6264G1	6264	G1	CHANG1	81.71	104.85	-5.56	PA_OESTE	HIDRO
6265G2	6265	G2	CHANG2	81.71	104.85	-5.3	PA_OESTE	HIDRO
6268G3	6268	G3	CHANG3	7.88	9.12	1.4	PA_OESTE	HIDRO
6305A1	6305	A1	ALG 13A	2.54	5.1	-1.32	PA_OESTE	HIDRO
6305A2	6305	A2	ALG 13A	2.54	5.1	-1.32	PA_OESTE	HIDRO
6306M1	6306	M1	MEN 13A	8.78	9.38	4.16	PA_OESTE	HIDRO
6306M2	6306	M2	MEN 13A	8.78	9.38	4.16	PA_OESTE	HIDRO
6307G1	6307	G1	COC 13A	4.03	7.5	-5.68	PA_OESTE	HIDRO
6307G2	6307	G2	COC 13A	4.03	7.5	-3.32	PA_OESTE	HIDRO
6308G1	6308	G1	MENII 13A	2.99	3.85	0	PA_OESTE	HIDRO
6308G2	6308	G2	MENII 13A	2.99	3.85	0	PA_OESTE	HIDRO
6328G4	6328	G4	BAI0.48	0.55	1.8	-0.5	PA_OESTE	HIDRO
6329G3	6329	G3	BAM0.48	0.13	0.6	-0.5	PA_OESTE	HIDRO
6333G1	6333	G1	BAMG1	21.17	28	0.67	PA_OESTE	HIDRO
6334G2	6334	G2	BAMG2	21.17	28	0.67	PA_OESTE	HIDRO
6335G1	6335	G1	BAIG1	27.43	44.1	-7.38	PA_OESTE	HIDRO
6336G2	6336	G2	BAIG2	27.43	44.1	-7.38	PA_OESTE	HIDRO
6338G1	6338	G1	SAND34.5	3.31	5	-2.4	PA_OESTE	HIDRO
6338G2	6338	G2	SAND34.5	3.31	5	-2.4	PA_OESTE	HIDRO
6361G1	6361	G1	GLAG1	8.93	12.69	-7	PA_OESTE	HIDRO
6362G2	6362	G2	GLAG2	8.93	12.69	-7	PA_OESTE	HIDRO
6364G1	6364	G1	LORG1	11.52	16.9	-7	PA_OESTE	HIDRO
6365G2	6365	G2	LORG2	11.52	16.9	-7	PA_OESTE	HIDRO
6367G1	6367	G1	PRUG1	17.87	29.33	-8	PA_OESTE	HIDRO
6368G2	6368	G2	PRUG2	17.87	29.33	-8	PA_OESTE	HIDRO
6386G1	6386	G1	PEDI 13A	4.16	10	-0.77	PA_OESTE	HIDRO
6386G2	6386	G2	PEDI 13A	4.16	10	-0.77	PA_OESTE	HIDRO
6387G1	6387	G1	PEDII 13A	2.17	6.41	-0.54	PA_OESTE	HIDRO
6387G2	6387	G2	PEDII 13A	2.17	6.41	-0.54	PA_OESTE	HIDRO
6388G1	6388	G1	MACG1	0.27	1.79	-0.8	PA_OESTE	HIDRO
6389G2	6389	G2	MACG2	0.27	1.79	-0.8	PA_OESTE	HIDRO

6390G1	6390	G1	CON 4.16A	2.08	5	-0.16	PA_OESTE	HIDRO
6390G2	6390	G2	CON 4.16A	2.08	5	-0.16	PA_OESTE	HIDRO
6391G1	6391	G1	PAAG1	2.2	2.97	1	PA_OESTE	HIDRO
6392G2	6392	G2	PAAG2	2.2	2.97	1	PA_OESTE	HIDRO
6394G1	6394	G1	LPN 4.16A	1.52	5	-0.48	PA_OESTE	HIDRO
6394G2	6394	G2	LPN 4.16A	1.52	5	-0.48	PA_OESTE	HIDRO
6395G1	6395	G1	LPS 4.16A	1.15	5	-0.48	PA_OESTE	HIDRO
6395G2	6395	G2	LPS 4.16A	1.15	5	-0.48	PA_OESTE	HIDRO
6396G1	6396	G1	RP4G1	0.86	6.57	-1.04	PA_OESTE	HIDRO
6397G2	6397	G2	RP4G2	0.86	6.57	-1.04	PA_OESTE	HIDRO
6406G1	6406	G1	TELG1	74.54	218	-15.88	PA_ATLAN	TERMICO
6407G2	6407	G2	TELG2	74.54	218	-15.88	PA_ATLAN	TERMICO
6408V1	6408	V1	TELV3	76.59	224	-15.66	PA_ATLAN	TERMICO
6420G1	6420	G1	DOL 4.16A	0.86	1.04	-0.78	PA_OESTE	HIDRO
6420G2	6420	G2	DOL 4.16A	0.86	1.04	-0.78	PA_OESTE	HIDRO
6420G3	6420	G3	DOL 4.16A	0.86	1.04	-0.78	PA_OESTE	HIDRO
6421G1	6421	G1	LP1 4.16A	0.87	1.59	-0.77	PA_OESTE	HIDRO
6421G2	6421	G2	LP1 4.16A	0.87	1.59	-0.77	PA_OESTE	HIDRO
6421G3	6421	G3	LP1 4.16A	0.87	1.59	-0.77	PA_OESTE	HIDRO
6422G1	6422	G1	MMO 4.16	1.02	1.25	0.83	PA_OESTE	HIDRO
6422G2	6422	G2	MMO 4.16	1.02	1.25	0.83	PA_OESTE	HIDRO
6423G1	6423	G1	BU1G1	1.44	2.07	-0.38	PA_OESTE	HIDRO
6424G2	6424	G2	BU1G2	1.44	2.07	-0.38	PA_OESTE	HIDRO
6425G3	6425	G3	BU1G3	0.68	0.98	-0.38	PA_OESTE	HIDRO
6432G1	6432	G1	YEG 4.16A	1.84	3	-2.25	PA_CENTR	HIDRO
6432G2	6432	G2	YEG 4.16A	1.84	3	-2.25	PA_CENTR	HIDRO
6432G3	6432	G3	YEG 4.16A	0.61	1	-0.75	PA_CENTR	HIDRO
6433G1	6433	G1	EFR 4.16A	2.11	2.67	-1.65	PA_CENTR	HIDRO
6433G2	6433	G2	EFR 4.16A	2.11	2.67	-1.65	PA_CENTR	HIDRO
6433G3	6433	G3	EFR 4.16A	1.07	1.35	-0.98	PA_CENTR	HIDRO
6446G1	6446	G1	ALTG1	16.06	22.43	-3.57	PA_OESTE	HIDRO
6447G2	6447	G2	ALTG2	16.06	22.43	-3.57	PA_OESTE	HIDRO
6448G3	6448	G3	ALTG3	16.06	22.43	-3.85	PA_OESTE	HIDRO
6449G1	6449	G1	MLIG1	12.71	16.65	-3.39	PA_OESTE	HIDRO
6450G2	6450	G2	MLIG2	12.71	16.65	-3.39	PA_OESTE	HIDRO
6451G3	6451	G3	MLIG3	12.71	16.65	-3.39	PA_OESTE	HIDRO
6452G1	6452	G1	PDOG1	12.45	16.65	-3.83	PA_OESTE	HIDRO
6453G2	6453	G2	PDOG2	12.45	16.65	-3.83	PA_OESTE	HIDRO
6457G4	6457	G4	ALTG4	0.16	1.1	-0.55	PA_OESTE	HIDRO
6463E1	6463	E1	NCH1G1	2.51	55	-0.83	PA_CENTR	EOLICO
6464E2	6464	E2	RDV1G1	7.84	52.5	-2.58	PA_CENTR	EOLICO
6465E3	6465	E3	RDV2G2	1.47	30	-0.48	PA_CENTR	EOLICO
6466E4	6466	E4	MARG1	1.51	17.5	-0.5	PA_CENTR	EOLICO
6467E5	6467	E5	NCH2G1	3.45	62.5	-1.13	PA_CENTR	EOLICO
6468E6	6468	E6	RDV2G1	0.98	20	-0.32	PA_CENTR	EOLICO
6469E7	6469	E7	PORG1	1.78	32.5	-0.59	PA_CENTR	EOLICO
6480G1	6480	G1	SLO4.16	3.91	4.41	-1.7	PA_OESTE	HIDRO
6480G2	6480	G2	SLO4.16	3.91	4.41	-1.7	PA_OESTE	HIDRO
6492G1	6492	G1	BONG1	4.2	10.4	-0.91	PA_OESTE	HIDRO
6493G2	6493	G2	BONG2	4.2	10.4	-0.91	PA_OESTE	HIDRO

6494G3	6494	G3	BONG3	4.2	10.4	-0.91	PA_OESTE	HIDRO
6495G1	6495	G1	LP2 4.16A	3.92	4.31	0.42	PA_OESTE	HIDRO
6495G2	6495	G2	LP2 4.16A	3.92	4.31	0.42	PA_OESTE	HIDRO
6497G1	6497	G1	BU2 4.16	1.57	2.35	0.45	PA_OESTE	HIDRO
6497G2	6497	G2	BU2 4.16	1.57	2.35	0.45	PA_OESTE	HIDRO
6497G3	6497	G3	BU2 4.16	0.78	1.16	0.22	PA_OESTE	HIDRO
6512G1	6512	G1	SAL6.6	4.93	9.3	-2.78	PA_OESTE	HIDRO
6512G2	6512	G2	SAL6.6	4.93	9.3	-2.78	PA_OESTE	HIDRO
6512G3	6512	G3	SAL6.6	4.93	9.3	-2.78	PA_OESTE	HIDRO
6514G1	6514	G1	LPO6.6	5.09	9.3	-0.09	PA_OESTE	HIDRO
6514G2	6514	G2	LPO6.6	5.09	9.3	-0.09	PA_OESTE	HIDRO
6514G3	6514	G3	LPO6.6	5.09	9.3	-0.09	PA_OESTE	HIDRO
6514G4	6514	G4	LPO6.6	1.15	2.1	-0.02	PA_OESTE	HIDRO
6524G1	6524	G1	LCRG1	3.46	9.72	1.79	PA_OESTE	HIDRO
6525G2	6525	G2	LCRG2	3.46	9.72	1.79	PA_OESTE	HIDRO
6526G3	6526	G3	LCRG3	0.62	0.99	0.5	PA_OESTE	HIDRO
6552G1	6552	G1	BBL13	10.91	13.32	-1.3	PA_OESTE	HIDRO
6552G2	6552	G2	BBL13	10.91	13.32	-1.3	PA_OESTE	HIDRO
6552G3	6552	G3	BBL13	1.68	1.88	-0.2	PA_OESTE	HIDRO
6710G1	6710	G1	BDT4.16	4.27	5	-0.49	PA_OESTE	HIDRO
6723G1	6723	G1	SIN4.16	3.54	5	-2.2	PA_OESTE	HIDRO
6723G2	6723	G2	SIN4.16	3.54	5	-2.2	PA_OESTE	HIDRO
6732G1	6732	G1	CEP13.8	2.77	5	-2.31	PA_CAPIT	BIOMASA
6732G2	6732	G2	CEP13.8	2.77	5	-2.31	PA_CAPIT	BIOMASA
6743G1	6743	G1	LACG1	3.31	4.1	0.06	PA_OESTE	HIDRO
6744G2	6744	G2	LACG2	3.31	4.1	0	PA_OESTE	HIDRO
6756G1	6756	G1	PURG1	122.5	137	0.44	PA_CENTR	TERMICO
6757G2	6757	G2	PURG2	122.5	137	0.44	PA_CENTR	TERMICO
6767G1	6767	G1	CHU13.8	3.53	4.4	-0.71	PA_OESTE	HIDRO
6767G2	6767	G2	CHU13.8	3.53	4.4	-0.71	PA_OESTE	HIDRO
6774G1	6774	G1	BAR13.8	5.57	9.72	-2.76	PA_OESTE	HIDRO
6774G2	6774	G2	BAR13.8	5.57	9.72	-2.76	PA_OESTE	HIDRO
6774G3	6774	G3	BAR13.8	0.78	1	-0.39	PA_OESTE	HIDRO
6798G1	6798	G1	CDOG1	1.6	3.37	-2.98	PA_OESTE	HIDRO
6799G2	6799	G2	CDOG2	1.6	3.37	-2.98	PA_OESTE	HIDRO
6871V1	6871	V1	GASMV1	35.66	141.3	-8.72	PA_ATLAN	TERMICO
6872G3	6872	G3	GASMG3	46	47.23	-8.24	PA_ATLAN	TERMICO

11-2026-Max-Sec

	BUS	ID	Nombre	P[MW]	Pmax[MW]	Q[MVAr]	Zona	Tipo
6090E1	6090	E1	LESG1	11.02	23.6	2.59	PA_OESTE	HIDRO
6091E2	6091	E2	LESG2	11.02	23.6	2.59	PA_OESTE	HIDRO
6094L1	6094	L1	LVAG1	11.59	27.4	-1.55	PA_OESTE	HIDRO
6095L2	6095	L2	LVAG2	11.59	27.4	-1.55	PA_OESTE	HIDRO
6097F1	6097	F1	FORG1	73.2	100	10.26	PA_OESTE	HIDRO
6098F2	6098	F2	FORG2	73.2	100	10.26	PA_OESTE	HIDRO
6099F3	6099	F3	FORG3	73.2	100	10.26	PA_OESTE	HIDRO
6101B1	6101	B1	BAYG1	58.47	87	11.77	PA_ESTE	HIDRO
6102B2	6102	B2	BAYG2	58.47	87	11.77	PA_ESTE	HIDRO
6110B3	6110	B3	BAYG3	58.47	86	11.78	PA_ESTE	HIDRO
6136G3	6136	G3	MADG3	5.57	12	6	PA_ACP	HIDRO
6140G1	6140	G1	GAT6A	0.8	3	2	PA_ACP	HIDRO
6140G2	6140	G2	GAT6A	0.8	3	2	PA_ACP	HIDRO
6140G3	6140	G3	GAT6A	0.8	3	2	PA_ACP	HIDRO
6176E1	6176	E1	ESTG1	27.26	60	2.6	PA_OESTE	HIDRO
6177E2	6177	E2	ESTG2	27.26	60	2.6	PA_OESTE	HIDRO
6201G1	6201	G1	LSM34	4.54	8	-1.49	PA_CENTR	SOLAR
6202G1	6202	G1	LAJ34	24.03	30	-7.9	PA_CENTR	SOLAR
6205G1	6205	G1	CHUM115	22.69	40	-3.32	PA_CENTR	SOLAR
6264G1	6264	G1	CHANG1	91.39	104.85	-1.69	PA_OESTE	HIDRO
6265G2	6265	G2	CHANG2	91.39	104.85	-1.72	PA_OESTE	HIDRO
6268G3	6268	G3	CHANG3	8.44	9.12	1.32	PA_OESTE	HIDRO
6305A1	6305	A1	ALG 13A	1.7	5.1	-1.27	PA_OESTE	HIDRO
6305A2	6305	A2	ALG 13A	1.7	5.1	-1.27	PA_OESTE	HIDRO
6306M1	6306	M1	MEN 13A	4.11	9.38	4.16	PA_OESTE	HIDRO
6306M2	6306	M2	MEN 13A	4.11	9.38	4.16	PA_OESTE	HIDRO
6307G1	6307	G1	COC 13A	1.37	7.5	-5.68	PA_OESTE	HIDRO
6307G2	6307	G2	COC 13A	1.37	7.5	-3.32	PA_OESTE	HIDRO
6308G1	6308	G1	MENII 13A	1.24	3.85	0	PA_OESTE	HIDRO
6308G2	6308	G2	MENII 13A	1.24	3.85	0	PA_OESTE	HIDRO
6333G1	6333	G1	BAMG1	0.71	28	-0.66	PA_OESTE	HIDRO
6334G2	6334	G2	BAMG2	0.71	28	-0.66	PA_OESTE	HIDRO
6335G1	6335	G1	BAIG1	0.31	44.1	-3.58	PA_OESTE	HIDRO
6336G2	6336	G2	BAIG2	0.31	44.1	-3.58	PA_OESTE	HIDRO
6338G1	6338	G1	SAND34.5	0.6	5	-1.19	PA_OESTE	HIDRO
6338G2	6338	G2	SAND34.5	0.6	5	-1.19	PA_OESTE	HIDRO
6361G1	6361	G1	GLAG1	5.41	12.69	-6.43	PA_OESTE	HIDRO
6362G2	6362	G2	GLAG2	5.41	12.69	-6.43	PA_OESTE	HIDRO
6364G1	6364	G1	LORG1	6.81	16.9	-7	PA_OESTE	HIDRO
6365G2	6365	G2	LORG2	6.81	16.9	-7	PA_OESTE	HIDRO
6367G1	6367	G1	PRUG1	9.77	29.33	-8	PA_OESTE	HIDRO
6368G2	6368	G2	PRUG2	9.77	29.33	-8	PA_OESTE	HIDRO
6372G1	6372	G1	CADG1	18.82	32	-3.15	PA_OESTE	BIOMASA
6386G1	6386	G1	PEDI 13A	0.23	10	1.18	PA_OESTE	HIDRO
6386G2	6386	G2	PEDI 13A	0.23	10	1.18	PA_OESTE	HIDRO
6387G1	6387	G1	PEDII 13A	0.01	6.41	0.44	PA_OESTE	HIDRO
6387G2	6387	G2	PEDII 13A	0.01	6.41	0.44	PA_OESTE	HIDRO
6388G1	6388	G1	MACG1	0.03	1.79	1	PA_OESTE	HIDRO
6389G2	6389	G2	MACG2	0.03	1.79	1	PA_OESTE	HIDRO

6390G1	6390	G1	CON 4.16A	0.16	5	1	PA_OESTE	HIDRO
6390G2	6390	G2	CON 4.16A	0.16	5	1	PA_OESTE	HIDRO
6391G1	6391	G1	PAAG1	1.43	2.97	1	PA_OESTE	HIDRO
6392G2	6392	G2	PAAG2	1.43	2.97	1	PA_OESTE	HIDRO
6394G1	6394	G1	LPN 4.16A	0.01	5	1	PA_OESTE	HIDRO
6394G2	6394	G2	LPN 4.16A	0.01	5	1	PA_OESTE	HIDRO
6396G1	6396	G1	RP4G1	0.03	6.57	0.29	PA_OESTE	HIDRO
6397G2	6397	G2	RP4G2	0.03	6.57	0.29	PA_OESTE	HIDRO
6406G1	6406	G1	TELG1	205	218	35.16	PA_ATLAN	TERMICO
6407G2	6407	G2	TELG2	205	218	35.16	PA_ATLAN	TERMICO
6408V1	6408	V1	TELV3	187	224	29.6	PA_ATLAN	TERMICO
6420G1	6420	G1	DOL 4.16A	0.67	1.04	0.78	PA_OESTE	HIDRO
6420G2	6420	G2	DOL 4.16A	0.67	1.04	0.78	PA_OESTE	HIDRO
6420G3	6420	G3	DOL 4.16A	0.67	1.04	0.78	PA_OESTE	HIDRO
6421G1	6421	G1	LP1 4.16A	0.56	1.59	0.77	PA_OESTE	HIDRO
6421G2	6421	G2	LP1 4.16A	0.56	1.59	0.77	PA_OESTE	HIDRO
6421G3	6421	G3	LP1 4.16A	0.56	1.59	0.77	PA_OESTE	HIDRO
6422G1	6422	G1	MMO 4.16	0.49	1.25	0.83	PA_OESTE	HIDRO
6422G2	6422	G2	MMO 4.16	0.49	1.25	0.83	PA_OESTE	HIDRO
6423G1	6423	G1	BU1G1	0.19	2.07	0.99	PA_OESTE	HIDRO
6424G2	6424	G2	BU1G2	0.19	2.07	0.99	PA_OESTE	HIDRO
6425G3	6425	G3	BU1G3	0.09	0.98	0.57	PA_OESTE	HIDRO
6432G1	6432	G1	YEG 4.16A	0.28	3	-0.92	PA_CENTR	HIDRO
6432G2	6432	G2	YEG 4.16A	0.28	3	-0.92	PA_CENTR	HIDRO
6432G3	6432	G3	YEG 4.16A	0.09	1	-0.31	PA_CENTR	HIDRO
6433G1	6433	G1	EFR 4.16A	0.34	2.67	1.65	PA_CENTR	HIDRO
6433G2	6433	G2	EFR 4.16A	0.34	2.67	1.65	PA_CENTR	HIDRO
6433G3	6433	G3	EFR 4.16A	0.17	1.35	0.98	PA_CENTR	HIDRO
6446G1	6446	G1	ALTG1	1.35	22.43	-0.38	PA_OESTE	HIDRO
6447G2	6447	G2	ALTG2	1.35	22.43	-0.38	PA_OESTE	HIDRO
6448G3	6448	G3	ALTG3	1.35	22.43	-0.38	PA_OESTE	HIDRO
6449G1	6449	G1	MLIG1	3.03	16.65	0	PA_OESTE	HIDRO
6450G2	6450	G2	MLIG2	3.03	16.65	0	PA_OESTE	HIDRO
6451G3	6451	G3	MLIG3	3.03	16.65	0	PA_OESTE	HIDRO
6452G1	6452	G1	PDOG1	4.15	16.65	-0.76	PA_OESTE	HIDRO
6453G2	6453	G2	PDOG2	4.15	16.65	-0.76	PA_OESTE	HIDRO
6455G1	6455	G1	BSO	0.57	0.96	0.19	PA_CENTR	SOLAR
6463E1	6463	E1	NCH1G1	36.83	55	-7.07	PA_CENTR	EOLICO
6464E2	6464	E2	RDV1G1	32.52	52.5	-7.08	PA_CENTR	EOLICO
6465E3	6465	E3	RDV2G2	19.75	30	-6.49	PA_CENTR	EOLICO
6466E4	6466	E4	MARG1	11.87	17.5	-3.9	PA_CENTR	EOLICO
6467E5	6467	E5	NCH2G1	44.64	62.5	-7.49	PA_CENTR	EOLICO
6468E6	6468	E6	RDV2G1	13.16	20	-4.33	PA_CENTR	EOLICO
6469E7	6469	E7	PORG1	23.65	32.5	-7.51	PA_CENTR	EOLICO
6473E8	6473	E8	NCH2G2	31.98	51.75	-7.86	PA_CENTR	EOLICO
6474E9	6474	E9	PORG2	12.56	17.25	-4.13	PA_CENTR	EOLICO
6480G1	6480	G1	SLO4.16	0.84	4.41	0.37	PA_OESTE	HIDRO
6480G2	6480	G2	SLO4.16	0.84	4.41	0.37	PA_OESTE	HIDRO
6492G1	6492	G1	BONG1	5.22	10.4	1.66	PA_OESTE	HIDRO
6493G2	6493	G2	BONG2	5.22	10.4	1.66	PA_OESTE	HIDRO

6494G3	6494	G3	BONG3	5.22	10.4	1.66	PA_OESTE HIDRO
6495G1	6495	G1	LP2 4.16A	1.15	4.31	1.8	PA_OESTE HIDRO
6495G2	6495	G2	LP2 4.16A	1.15	4.31	1.8	PA_OESTE HIDRO
6497G1	6497	G1	BU2 4.16	0.58	2.35	0.99	PA_OESTE HIDRO
6497G2	6497	G2	BU2 4.16	0.58	2.35	0.99	PA_OESTE HIDRO
6497G3	6497	G3	BU2 4.16	0.29	1.16	0.57	PA_OESTE HIDRO
6502G1	6502	G1	DIS0.4	5.63	10	-1.85	PA_CENTR SOLAR
6503G1	6503	G1	DOF34	4.6	10	-1.51	PA_CENTR SOLAR
6504G1	6504	G1	SOC34	5.95	10	-1.96	PA_OESTE SOLAR
6524G1	6524	G1	LCRG1	0.03	9.72	0.43	PA_OESTE HIDRO
6525G2	6525	G2	LCRG2	0.03	9.72	0.43	PA_OESTE HIDRO
6526G3	6526	G3	LCRG3	0.48	0.99	0.43	PA_OESTE HIDRO
6529G1	6529	G1	SPRU34	6.82	10.58	-2.24	PA_OESTE SOLAR
6552G1	6552	G1	BBL13	0.63	13.32	0.15	PA_OESTE HIDRO
6552G2	6552	G2	BBL13	0.63	13.32	0.15	PA_OESTE HIDRO
6552G3	6552	G3	BBL13	1.38	1.88	0.32	PA_OESTE HIDRO
6553G1	6553	G1	PROV34	5.66	10	-1.86	PA_CENTR SOLAR
6554G1	6554	G1	SOP34	5.6	10	1.84	PA_CENTR SOLAR
6555G1	6555	G1	LAN34	6.71	10	2.21	PA_CENTR SOLAR
6556G1	6556	G1	COL34	7.25	10	2.38	PA_CENTR SOLAR
6557G1	6557	G1	LAM34	1.13	10	0.37	PA_CENTR SOLAR
6570G1	6570	G1	SOD34	3.71	10	1.22	PA_OESTE SOLAR
6571G1	6571	G1	SCAL34	2.33	6	0.76	PA_OESTE SOLAR
6581G1	6581	G1	SBUG34	1.35	3	0.44	PA_OESTE SOLAR
6582G1	6582	G1	SPACII13	1.08	3	0.35	PA_ESTE SOLAR
6640G1	6640	G1	IKA0G1	5.24	11.25	-1.72	PA_OESTE SOLAR
6641G1	6641	G1	IKA1G1	5.24	11.25	-1.72	PA_OESTE SOLAR
6642G1	6642	G1	IKA2G1	5.24	11.25	-1.72	PA_OESTE SOLAR
6643G1	6643	G1	IKA3G1	5.24	11.25	-1.72	PA_OESTE SOLAR
6707G1	6707	G1	PAS34	5.65	9.89	-1.86	PA_CENTR SOLAR
6710G1	6710	G1	BDT4.16	1.85	5	2.5	PA_OESTE HIDRO
6723G1	6723	G1	SIN4.16	1.36	5	-2.19	PA_OESTE HIDRO
6723G2	6723	G2	SIN4.16	1.36	5	-2.19	PA_OESTE HIDRO
6732G1	6732	G1	CEP13.8	4.08	5	0.06	PA_CAPIT BIOMASA
6732G2	6732	G2	CEP13.8	4.08	5	0.06	PA_CAPIT BIOMASA
6734G1	6734	G1	ESO34	2.87	5	-0.94	PA_CENTR SOLAR
6738G1	6738	G1	MSO34	6.11	10.26	-2.01	PA_CENTR SOLAR
6739G1	6739	G1	VAL34	4.8	8.22	-1.58	PA_CENTR SOLAR
6743G1	6743	G1	LACG1	1.25	4.1	0	PA_OESTE HIDRO
6744G2	6744	G2	LACG2	1.25	4.1	0	PA_OESTE HIDRO
6748G1	6748	G1	HERRG1	0.19	2.25	0.38	PA_OESTE HIDRO
6749G2	6749	G2	HERRG2	0.19	2.25	0.38	PA_OESTE HIDRO
6750G3	6750	G3	HERRG3	0.08	0.98	0.38	PA_OESTE HIDRO
6752G1	6752	G1	SPE34	73.67	120	-5.92	PA_CENTR SOLAR
6756G1	6756	G1	PURG1	122.5	137	14.66	PA_CENTR TERMICO
6757G2	6757	G2	PURG2	122.5	137	14.66	PA_CENTR TERMICO
6761G1	6761	G1	FAR34	5.4	9.96	1.77	PA_CENTR SOLAR
6767G1	6767	G1	CHU13.8	1.08	4.4	-0.34	PA_OESTE HIDRO
6767G2	6767	G2	CHU13.8	1.08	4.4	-0.34	PA_OESTE HIDRO
6774G3	6774	G3	BAR13.8	0.2	1	-0.75	PA_OESTE HIDRO

6785G1	6785	G1	TOAG1	59.67	110	-1.88	PA_CENTR	EOLICO
6798G1	6798	G1	CDOG1	0.32	3.37	-2.98	PA_OESTE	HIDRO
6799G2	6799	G2	CDOG2	0.32	3.37	-2.98	PA_OESTE	HIDRO
6834G1	6834	G1	LAE34	12.15	19.99	-0.6	PA_OESTE	SOLAR
6871V1	6871	V1	GASMV1	35	141.3	15.84	PA_ATLAN	TERMICO
6872G3	6872	G3	GASMG3	44.87	47.23	16.3	PA_ATLAN	TERMICO
6896G1	6896	G1	DAC2G1	1.71	3.24	0.56	PA_CENTR	SOLAR
6899G1	6899	G1	CAIG1	5.52	10	-1.81	PA_OESTE	SOLAR
6900G2	6900	G2	CAIG2	5.51	10	-1.81	PA_OESTE	SOLAR
6901G3	6901	G3	CAIG3	5.51	10	-1.81	PA_OESTE	SOLAR
6902G4	6902	G4	CAIG4	5.32	10	-1.75	PA_OESTE	SOLAR
6903G1	6903	G1	SRE	5.78	10.78	-1.9	PA_CENTR	SOLAR
6904G1	6904	G1	EES	4.99	8.5	1.64	PA_CENTR	SOLAR
6905G1	6905	G1	POCR34	9.39	16	0.83	PA_CENTR	SOLAR
6914G1	6914	G1	JAG0.4	5.94	10	-1.95	PA_CENTR	SOLAR
6916G1	6916	G1	COTG1	0.14	2.5	-0.96	PA_OESTE	HIDRO
6917G2	6917	G2	COTG2	0.14	2.5	-0.96	PA_OESTE	HIDRO
6937G1	6937	G1	SAF0.2	8.01	10	-0.8	PA_CENTR	SOLAR
69391	6939	1	SEC0.6	6.1	20	-0.47	PA_CENTR	SOLAR
6944G1	6944	G1	BARRI 0.69	0.02	1	-0.75	PA_OESTE	HIDRO
6974G1	6974	G1	BAC	14.27	25	-0.6	PA_OESTE	SOLAR
6975G1	6975	G1	ECS	4.56	10	-0.6	PA_OESTE	SOLAR
6976G1	6976	G1	MVI	14.27	25	-0.6	PA_OESTE	SOLAR
6978G1	6978	G1	LVI	3.6	10	1.18	PA_CENTR	SOLAR
6982G1	6982	G1	CES	5.51	9.98	-1.81	PA_OESTE	SOLAR
6983G1	6983	G1	CAS	5.51	9.98	-1.81	PA_OESTE	SOLAR
6984G1	6984	G1	ECS2	4.56	10	-0.6	PA_OESTE	SOLAR
6985G1	6985	G1	PAS2	2.85	5	-0.94	PA_CENTR	SOLAR
6987G1	6987	G1	PAS3	2.85	5	-0.94	PA_CENTR	SOLAR
6988G1	6988	G1	ESS	5.18	9.9	-1.7	PA_OESTE	SOLAR
6989G1	6989	G1	SME	1.79	3	-0.59	PA_CENTR	SOLAR
6990G1	6990	G1	PES	5.67	9.97	1.86	PA_CENTR	SOLAR
6991G1	6991	G1	MAS	5.49	9.98	1.81	PA_CENTR	SOLAR
6992G1	6992	G1	LLS	7.76	9.99	-2.55	PA_CENTR	SOLAR
6993G1	6993	G1	PSS	3.33	5	1.09	PA_CENTR	SOLAR
6994G1	6994	G1	LSS	2.72	7.56	0.89	PA_CENTR	SOLAR
6995G1	6995	G1	PDS	5.51	10	-1.81	PA_OESTE	SOLAR
6996G1	6996	G1	CVS	11.92	20	3.92	PA_CENTR	SOLAR

11-2026-MaxSol-Sec

	BUS	ID	Nombre	P[MW]	Pmax[MW]	Q[MVAr]	Zona	Tipo
6090E1	6090	E1	LESG1	11.02	23.6	2.1	PA_OESTE	HIDRO
6091E2	6091	E2	LESG2	11.02	23.6	2.1	PA_OESTE	HIDRO
6094L1	6094	L1	LVAG1	11.59	27.4	-2.1	PA_OESTE	HIDRO
6095L2	6095	L2	LVAG2	11.59	27.4	-2.1	PA_OESTE	HIDRO
6097F1	6097	F1	FORG1	76.22	100	4.82	PA_OESTE	HIDRO
6098F2	6098	F2	FORG2	76.22	100	4.82	PA_OESTE	HIDRO
6099F3	6099	F3	FORG3	76.22	100	4.82	PA_OESTE	HIDRO
6101B1	6101	B1	BAYG1	58.47	87	0.07	PA_ESTE	HIDRO
6102B2	6102	B2	BAYG2	58.47	87	0.07	PA_ESTE	HIDRO
6110B3	6110	B3	BAYG3	58.47	86	-1.93	PA_ESTE	HIDRO
6136G3	6136	G3	MADG3	5.57	12	6	PA_ACP	HIDRO
6140G1	6140	G1	GAT6A	0.8	3	1.7	PA_ACP	HIDRO
6140G2	6140	G2	GAT6A	0.8	3	1.7	PA_ACP	HIDRO
6140G3	6140	G3	GAT6A	0.8	3	1.7	PA_ACP	HIDRO
6176E1	6176	E1	ESTG1	21.22	60	0.46	PA_OESTE	HIDRO
6177E2	6177	E2	ESTG2	21.22	60	0.46	PA_OESTE	HIDRO
6201G1	6201	G1	LSM34	7.01	8	-2.31	PA_CENTR	SOLAR
6202G1	6202	G1	LAJ34	29.57	30	-9.72	PA_CENTR	SOLAR
6205G1	6205	G1	CHUM115	35.07	40	-10.05	PA_CENTR	SOLAR
6264G1	6264	G1	CHANG1	25.49	104.85	-9.69	PA_OESTE	HIDRO
6265G2	6265	G2	CHANG2	25.49	104.85	-8.99	PA_OESTE	HIDRO
6268G3	6268	G3	CHANG3	8.44	9.12	1.32	PA_OESTE	HIDRO
6305A1	6305	A1	ALG 13A	1.7	5.1	-1.34	PA_OESTE	HIDRO
6305A2	6305	A2	ALG 13A	1.7	5.1	-1.34	PA_OESTE	HIDRO
6306M1	6306	M1	MEN 13A	4.11	9.38	4.16	PA_OESTE	HIDRO
6306M2	6306	M2	MEN 13A	4.11	9.38	4.16	PA_OESTE	HIDRO
6307G1	6307	G1	COC 13A	1.37	7.5	-5.68	PA_OESTE	HIDRO
6307G2	6307	G2	COC 13A	1.37	7.5	-3.32	PA_OESTE	HIDRO
6308G1	6308	G1	MENII 13A	1.24	3.85	0	PA_OESTE	HIDRO
6308G2	6308	G2	MENII 13A	1.24	3.85	0	PA_OESTE	HIDRO
6333G1	6333	G1	BAMG1	0.71	28	-0.96	PA_OESTE	HIDRO
6334G2	6334	G2	BAMG2	0.71	28	-0.96	PA_OESTE	HIDRO
6335G1	6335	G1	BAIG1	1.18	44.1	-5.95	PA_OESTE	HIDRO
6336G2	6336	G2	BAIG2	1.18	44.1	-5.95	PA_OESTE	HIDRO
6338G1	6338	G1	SAND34.5	0.6	5	-2.37	PA_OESTE	HIDRO
6338G2	6338	G2	SAND34.5	0.6	5	-2.37	PA_OESTE	HIDRO
6361G1	6361	G1	GLAG1	4.22	12.69	-7	PA_OESTE	HIDRO
6362G2	6362	G2	GLAG2	4.22	12.69	-7	PA_OESTE	HIDRO
6364G1	6364	G1	LORG1	5.21	16.9	-7	PA_OESTE	HIDRO
6365G2	6365	G2	LORG2	5.21	16.9	-7	PA_OESTE	HIDRO
6367G1	6367	G1	PRUG1	7.52	29.33	-8	PA_OESTE	HIDRO
6368G2	6368	G2	PRUG2	7.52	29.33	-8	PA_OESTE	HIDRO
6372G1	6372	G1	CADG1	18.82	32	-3.45	PA_OESTE	BIOMASA
6386G1	6386	G1	PEDI 13A	0.23	10	0.97	PA_OESTE	HIDRO
6386G2	6386	G2	PEDI 13A	0.23	10	0.97	PA_OESTE	HIDRO
6387G1	6387	G1	PEDII 13A	0.01	6.41	0.33	PA_OESTE	HIDRO
6387G2	6387	G2	PEDII 13A	0.01	6.41	0.33	PA_OESTE	HIDRO
6388G1	6388	G1	MACG1	0.03	1.79	1	PA_OESTE	HIDRO
6389G2	6389	G2	MACG2	0.03	1.79	1	PA_OESTE	HIDRO

6390G1	6390	G1	CON 4.16A	0.16	5	1	PA_OESTE	HIDRO
6390G2	6390	G2	CON 4.16A	0.16	5	1	PA_OESTE	HIDRO
6391G1	6391	G1	PAAG1	1.43	2.97	1	PA_OESTE	HIDRO
6392G2	6392	G2	PAAG2	1.43	2.97	1	PA_OESTE	HIDRO
6394G1	6394	G1	LPN 4.16A	0.01	5	1	PA_OESTE	HIDRO
6394G2	6394	G2	LPN 4.16A	0.01	5	1	PA_OESTE	HIDRO
6396G1	6396	G1	RP4G1	0.03	6.57	0.14	PA_OESTE	HIDRO
6397G2	6397	G2	RP4G2	0.03	6.57	0.14	PA_OESTE	HIDRO
6406G1	6406	G1	TELG1	187	218	16.29	PA_ATLAN	TERMICO
6407G2	6407	G2	TELG2	187	218	16.29	PA_ATLAN	TERMICO
6408V1	6408	V1	TELV3	185	224	15.72	PA_ATLAN	TERMICO
6420G1	6420	G1	DOL 4.16A	0.67	1.04	0.78	PA_OESTE	HIDRO
6420G2	6420	G2	DOL 4.16A	0.67	1.04	0.78	PA_OESTE	HIDRO
6420G3	6420	G3	DOL 4.16A	0.67	1.04	0.78	PA_OESTE	HIDRO
6421G1	6421	G1	LP1 4.16A	0.56	1.59	0.77	PA_OESTE	HIDRO
6421G2	6421	G2	LP1 4.16A	0.56	1.59	0.77	PA_OESTE	HIDRO
6421G3	6421	G3	LP1 4.16A	0.56	1.59	0.77	PA_OESTE	HIDRO
6422G1	6422	G1	MMO 4.16	0.49	1.25	0.83	PA_OESTE	HIDRO
6422G2	6422	G2	MMO 4.16	0.49	1.25	0.83	PA_OESTE	HIDRO
6423G1	6423	G1	BU1G1	0.19	2.07	0.99	PA_OESTE	HIDRO
6424G2	6424	G2	BU1G2	0.19	2.07	0.99	PA_OESTE	HIDRO
6425G3	6425	G3	BU1G3	0.09	0.98	0.57	PA_OESTE	HIDRO
6432G1	6432	G1	YEG 4.16A	0.28	3	-1.55	PA_CENTR	HIDRO
6432G2	6432	G2	YEG 4.16A	0.28	3	-1.55	PA_CENTR	HIDRO
6432G3	6432	G3	YEG 4.16A	0.09	1	-0.52	PA_CENTR	HIDRO
6433G1	6433	G1	EFR 4.16A	0.34	2.67	0.4	PA_CENTR	HIDRO
6433G2	6433	G2	EFR 4.16A	0.34	2.67	0.4	PA_CENTR	HIDRO
6433G3	6433	G3	EFR 4.16A	0.17	1.35	0.2	PA_CENTR	HIDRO
6446G1	6446	G1	ALTG1	1.35	22.43	-1.25	PA_OESTE	HIDRO
6447G2	6447	G2	ALTG2	1.35	22.43	-1.25	PA_OESTE	HIDRO
6448G3	6448	G3	ALTG3	1.35	22.43	-1.25	PA_OESTE	HIDRO
6449G1	6449	G1	MLIG1	3.03	16.65	-0.89	PA_OESTE	HIDRO
6450G2	6450	G2	MLIG2	3.03	16.65	-0.89	PA_OESTE	HIDRO
6451G3	6451	G3	MLIG3	3.03	16.65	-0.89	PA_OESTE	HIDRO
6452G1	6452	G1	PDOG1	4.15	16.65	-1.65	PA_OESTE	HIDRO
6453G2	6453	G2	PDOG2	4.15	16.65	-1.65	PA_OESTE	HIDRO
6455G1	6455	G1	BSO	0.88	0.96	0.29	PA_CENTR	SOLAR
6463E1	6463	E1	NCH1G1	32.11	55	-10.55	PA_CENTR	EOLICO
6464E2	6464	E2	RDV1G1	27.94	52.5	-9.18	PA_CENTR	EOLICO
6465E3	6465	E3	RDV2G2	17.18	30	-5.65	PA_CENTR	EOLICO
6466E4	6466	E4	MARG1	10.37	17.5	-3.41	PA_CENTR	EOLICO
6467E5	6467	E5	NCH2G1	39.28	62.5	-12.91	PA_CENTR	EOLICO
6468E6	6468	E6	RDV2G1	11.45	20	-3.76	PA_CENTR	EOLICO
6469E7	6469	E7	PORG1	20.84	32.5	-6.85	PA_CENTR	EOLICO
6473E8	6473	E8	NCH2G2	27.44	51.75	-9.02	PA_CENTR	EOLICO
6474E9	6474	E9	PORG2	11.06	17.25	-3.64	PA_CENTR	EOLICO
6480G1	6480	G1	SLO4.16	0.84	4.41	0.36	PA_OESTE	HIDRO
6480G2	6480	G2	SLO4.16	0.84	4.41	0.36	PA_OESTE	HIDRO
6492G1	6492	G1	BONG1	6.26	10.4	-0.27	PA_OESTE	HIDRO
6493G2	6493	G2	BONG2	6.26	10.4	-0.27	PA_OESTE	HIDRO

6494G3	6494	G3	BONG3	6.26	10.4	-0.27	PA_OESTE HIDRO
6495G1	6495	G1	LP2 4.16A	1.15	4.31	1.8	PA_OESTE HIDRO
6495G2	6495	G2	LP2 4.16A	1.15	4.31	1.8	PA_OESTE HIDRO
6497G1	6497	G1	BU2 4.16	0.58	2.35	0.99	PA_OESTE HIDRO
6497G2	6497	G2	BU2 4.16	0.58	2.35	0.99	PA_OESTE HIDRO
6497G3	6497	G3	BU2 4.16	0.29	1.16	0.57	PA_OESTE HIDRO
6502G1	6502	G1	DIS0.4	8.71	10	-2.86	PA_CENTR SOLAR
6503G1	6503	G1	DOF34	7.11	10	-2.34	PA_CENTR SOLAR
6504G1	6504	G1	SOC34	8.73	10	-2.87	PA_OESTE SOLAR
6514G1	6514	G1	LPO6.6	0.1	9.3	0.44	PA_OESTE HIDRO
6514G2	6514	G2	LPO6.6	0.1	9.3	0.44	PA_OESTE HIDRO
6514G3	6514	G3	LPO6.6	0.1	9.3	0.44	PA_OESTE HIDRO
6514G4	6514	G4	LPO6.6	0.02	2.1	0.1	PA_OESTE HIDRO
6524G1	6524	G1	LCRG1	0.08	9.72	-0.8	PA_OESTE HIDRO
6525G2	6525	G2	LCRG2	0.08	9.72	-0.8	PA_OESTE HIDRO
6526G3	6526	G3	LCRG3	0.77	0.99	-0.1	PA_OESTE HIDRO
6529G1	6529	G1	SPRU34	10.35	10.58	-3.4	PA_OESTE SOLAR
6552G1	6552	G1	BBL13	0.63	13.32	-0.8	PA_OESTE HIDRO
6552G2	6552	G2	BBL13	0.63	13.32	-0.8	PA_OESTE HIDRO
6552G3	6552	G3	BBL13	1.38	1.88	-1.16	PA_OESTE HIDRO
6553G1	6553	G1	PROV34	8.74	10	-2.87	PA_CENTR SOLAR
6554G1	6554	G1	SOP34	8.64	10	2.84	PA_CENTR SOLAR
6555G1	6555	G1	LAN34	9.46	10	3.11	PA_CENTR SOLAR
6556G1	6556	G1	COL34	8.86	10	2.91	PA_CENTR SOLAR
6557G1	6557	G1	LAM34	1.75	10	0.58	PA_CENTR SOLAR
6570G1	6570	G1	SOD34	6.04	10	1.99	PA_OESTE SOLAR
6571G1	6571	G1	SCAL34	3.79	6	1.25	PA_OESTE SOLAR
6581G1	6581	G1	SBUG34	2.08	3	0.68	PA_OESTE SOLAR
6582G1	6582	G1	SPACII13	1.69	3	0.56	PA_ESTE SOLAR
6640G1	6640	G1	IKA0G1	8.54	11.25	-2.61	PA_OESTE SOLAR
6641G1	6641	G1	IKA1G1	8.54	11.25	-2.78	PA_OESTE SOLAR
6642G1	6642	G1	IKA2G1	8.54	11.25	-2.61	PA_OESTE SOLAR
6643G1	6643	G1	IKA3G1	8.54	11.25	-2.73	PA_OESTE SOLAR
6707G1	6707	G1	PAS34	8.79	9.89	-2.89	PA_CENTR SOLAR
6710G1	6710	G1	BDT4.16	1.85	5	2.5	PA_OESTE HIDRO
6723G1	6723	G1	SIN4.16	1.36	5	-2.28	PA_OESTE HIDRO
6723G2	6723	G2	SIN4.16	1.36	5	-2.28	PA_OESTE HIDRO
6732G1	6732	G1	CEP13.8	4.08	5	-1.23	PA_CAPIT BIOMASA
6732G2	6732	G2	CEP13.8	4.08	5	-1.23	PA_CAPIT BIOMASA
6734G1	6734	G1	ESO34	4.43	5	-1.46	PA_CENTR SOLAR
6738G1	6738	G1	MSO34	9.45	10.26	-3.11	PA_CENTR SOLAR
6739G1	6739	G1	VAL34	7.42	8.22	-2.44	PA_CENTR SOLAR
6743G1	6743	G1	LACG1	1.25	4.1	0	PA_OESTE HIDRO
6744G2	6744	G2	LACG2	1.25	4.1	0	PA_OESTE HIDRO
6748G1	6748	G1	HERRG1	0.19	2.25	0.28	PA_OESTE HIDRO
6749G2	6749	G2	HERRG2	0.19	2.25	0.28	PA_OESTE HIDRO
6750G3	6750	G3	HERRG3	0.08	0.98	0.28	PA_OESTE HIDRO
6752G1	6752	G1	SPE34	110.13	120	-15.64	PA_CENTR SOLAR
6756G1	6756	G1	PURG1	122.5	137	0.93	PA_CENTR TERMICO
6757G2	6757	G2	PURG2	122.5	137	0.93	PA_CENTR TERMICO

6761G1	6761	G1	FAR34	8.3	9.96	2.73	PA_CENTR SOLAR
6767G1	6767	G1	CHU13.8	1.08	4.4	-0.42	PA_OESTE HIDRO
6767G2	6767	G2	CHU13.8	1.08	4.4	-0.42	PA_OESTE HIDRO
6774G3	6774	G3	BAR13.8	0.24	1	-0.75	PA_OESTE HIDRO
6785G1	6785	G1	TOAG1	52.15	110	-10.27	PA_CENTR EOLICO
6798G1	6798	G1	CDOG1	0.32	3.37	-2.98	PA_OESTE HIDRO
6799G2	6799	G2	CDOG2	0.32	3.37	-2.98	PA_OESTE HIDRO
6834G1	6834	G1	LAE34	18.17	19.99	-1.05	PA_OESTE SOLAR
6871V1	6871	V1	GASMV1	35	141.3	1.44	PA_ATLAN TERMICO
6872G3	6872	G3	GASMG3	44.87	47.23	1.9	PA_ATLAN TERMICO
6896G1	6896	G1	DAC2G1	2.67	3.24	0.88	PA_CENTR SOLAR
6899G1	6899	G1	CAIG1	8.99	10	-2.54	PA_OESTE SOLAR
6900G2	6900	G2	CAIG2	8.98	10	-2.54	PA_OESTE SOLAR
6901G3	6901	G3	CAIG3	8.98	10	-2.54	PA_OESTE SOLAR
6902G4	6902	G4	CAIG4	8.86	10	-2.54	PA_OESTE SOLAR
6903G1	6903	G1	SRE	8.93	10.78	-2.94	PA_CENTR SOLAR
6904G1	6904	G1	EES	7.7	8.5	0.37	PA_CENTR SOLAR
6905G1	6905	G1	POCR34	14.04	16	-4.53	PA_CENTR SOLAR
6914G1	6914	G1	JAG0.4	9.19	10	-3.02	PA_CENTR SOLAR
6916G1	6916	G1	COTG1	0.14	2.5	-0.96	PA_OESTE HIDRO
6917G2	6917	G2	COTG2	0.14	2.5	-0.96	PA_OESTE HIDRO
6937G1	6937	G1	SAF0.2	9.86	10	-3.24	PA_CENTR SOLAR
69391	6939	1	SEC0.6	9.12	20	-3	PA_CENTR SOLAR
6944G1	6944	G1	BARRI 0.69	0.02	1	-0.75	PA_OESTE HIDRO
6974G1	6974	G1	BAC	23.23	25	-1.05	PA_OESTE SOLAR
6975G1	6975	G1	ECS	7.43	10	-1.05	PA_OESTE SOLAR
6976G1	6976	G1	MVI	23.23	25	-1.05	PA_OESTE SOLAR
6978G1	6978	G1	LVI	5.56	10	1.83	PA_CENTR SOLAR
6982G1	6982	G1	CES	8.97	9.98	-2.95	PA_OESTE SOLAR
6983G1	6983	G1	CAS	8.97	9.98	-2.95	PA_OESTE SOLAR
6984G1	6984	G1	ECS2	7.43	10	-1.05	PA_OESTE SOLAR
6985G1	6985	G1	PAS2	4.44	5	-1.46	PA_CENTR SOLAR
6987G1	6987	G1	PAS3	4.44	5	-1.46	PA_CENTR SOLAR
6988G1	6988	G1	ESS	8.44	9.9	-2.77	PA_OESTE SOLAR
6989G1	6989	G1	SME	2.78	3	-0.91	PA_CENTR SOLAR
6990G1	6990	G1	PES	8.77	9.97	0.37	PA_CENTR SOLAR
6991G1	6991	G1	MAS	8.4	9.98	0.37	PA_CENTR SOLAR
6992G1	6992	G1	LLS	9.92	9.99	-3.26	PA_CENTR SOLAR
6993G1	6993	G1	PSS	5.14	5	0.37	PA_CENTR SOLAR
6994G1	6994	G1	LSS	4.2	7.56	0.37	PA_CENTR SOLAR
6995G1	6995	G1	PDS	8.98	10	-2.95	PA_OESTE SOLAR
6996G1	6996	G1	CVS	18.32	20	6.02	PA_CENTR SOLAR

11-2026-MedAlt-Sec

	BUS	ID	Nombre	P[MW]	Pmax[MW]	Q[MVAr]	Zona	Tipo
6090E1	6090	E1	LESG1	11.02	23.6	1.97	PA_OESTE	HIDRO
6091E2	6091	E2	LESG2	11.02	23.6	1.97	PA_OESTE	HIDRO
6094L1	6094	L1	LVAG1	11.59	27.4	-2.24	PA_OESTE	HIDRO
6095L2	6095	L2	LVAG2	11.59	27.4	-2.24	PA_OESTE	HIDRO
6097F1	6097	F1	FORG1	84.04	100	8.96	PA_OESTE	HIDRO
6098F2	6098	F2	FORG2	84.04	100	8.96	PA_OESTE	HIDRO
6099F3	6099	F3	FORG3	84.04	100	8.96	PA_OESTE	HIDRO
6101B1	6101	B1	BAYG1	66.45	87	6.82	PA_ESTE	HIDRO
6102B2	6102	B2	BAYG2	66.45	87	6.82	PA_ESTE	HIDRO
6110B3	6110	B3	BAYG3	66.45	86	5.77	PA_ESTE	HIDRO
6136G3	6136	G3	MADG3	5.57	12	6	PA_ACP	HIDRO
6140G1	6140	G1	GAT6A	0.8	3	1.52	PA_ACP	HIDRO
6140G2	6140	G2	GAT6A	0.8	3	1.52	PA_ACP	HIDRO
6140G3	6140	G3	GAT6A	0.8	3	1.52	PA_ACP	HIDRO
6176E1	6176	E1	ESTG1	36.71	60	4	PA_OESTE	HIDRO
6177E2	6177	E2	ESTG2	36.71	60	4	PA_OESTE	HIDRO
6264G1	6264	G1	CHANG1	101.55	104.85	-2.29	PA_OESTE	HIDRO
6265G2	6265	G2	CHANG2	101.55	104.85	-2.43	PA_OESTE	HIDRO
6268G3	6268	G3	CHANG3	8.44	9.12	1.32	PA_OESTE	HIDRO
6305A1	6305	A1	ALG 13A	1.7	5.1	-1.35	PA_OESTE	HIDRO
6305A2	6305	A2	ALG 13A	1.7	5.1	-1.35	PA_OESTE	HIDRO
6306M1	6306	M1	MEN 13A	4.11	9.38	4.16	PA_OESTE	HIDRO
6306M2	6306	M2	MEN 13A	4.11	9.38	4.16	PA_OESTE	HIDRO
6307G1	6307	G1	COC 13A	1.37	7.5	-5.68	PA_OESTE	HIDRO
6307G2	6307	G2	COC 13A	1.37	7.5	-3.32	PA_OESTE	HIDRO
6308G1	6308	G1	MENII 13A	1.24	3.85	0	PA_OESTE	HIDRO
6308G2	6308	G2	MENII 13A	1.24	3.85	0	PA_OESTE	HIDRO
6333G1	6333	G1	BAMG1	0.71	28	-0.76	PA_OESTE	HIDRO
6334G2	6334	G2	BAMG2	0.71	28	-0.76	PA_OESTE	HIDRO
6335G1	6335	G1	BAIG1	0.84	44.1	-4.37	PA_OESTE	HIDRO
6336G2	6336	G2	BAIG2	0.84	44.1	-4.37	PA_OESTE	HIDRO
6338G1	6338	G1	SAND34.5	0.6	5	-1.76	PA_OESTE	HIDRO
6338G2	6338	G2	SAND34.5	0.6	5	-1.76	PA_OESTE	HIDRO
6361G1	6361	G1	GLAG1	7.29	12.69	-7	PA_OESTE	HIDRO
6362G2	6362	G2	GLAG2	7.29	12.69	-7	PA_OESTE	HIDRO
6364G1	6364	G1	LORG1	9.32	16.9	-7	PA_OESTE	HIDRO
6365G2	6365	G2	LORG2	9.32	16.9	-7	PA_OESTE	HIDRO
6367G1	6367	G1	PRUG1	13.28	29.33	-8	PA_OESTE	HIDRO
6368G2	6368	G2	PRUG2	13.28	29.33	-8	PA_OESTE	HIDRO
6372G1	6372	G1	CADG1	18.82	32	-3.9	PA_OESTE	BIOMASA
6386G1	6386	G1	PEDI 13A	0.23	10	0.38	PA_OESTE	HIDRO
6386G2	6386	G2	PEDI 13A	0.23	10	0.38	PA_OESTE	HIDRO
6387G1	6387	G1	PEDII 13A	0.01	6.41	0.16	PA_OESTE	HIDRO
6387G2	6387	G2	PEDII 13A	0.01	6.41	0.16	PA_OESTE	HIDRO
6388G1	6388	G1	MACG1	0.03	1.79	1	PA_OESTE	HIDRO
6389G2	6389	G2	MACG2	0.03	1.79	1	PA_OESTE	HIDRO
6390G1	6390	G1	CON 4.16A	0.16	5	1	PA_OESTE	HIDRO
6390G2	6390	G2	CON 4.16A	0.16	5	1	PA_OESTE	HIDRO
6391G1	6391	G1	PAAG1	1.43	2.97	1	PA_OESTE	HIDRO

6392G2	6392	G2	PAAG2	1.43	2.97	1	PA_OESTE	HIDRO
6394G1	6394	G1	LPN 4.16A	0.01	5	0.51	PA_OESTE	HIDRO
6394G2	6394	G2	LPN 4.16A	0.01	5	0.51	PA_OESTE	HIDRO
6396G1	6396	G1	RP4G1	0.03	6.57	-0.09	PA_OESTE	HIDRO
6397G2	6397	G2	RP4G2	0.03	6.57	-0.09	PA_OESTE	HIDRO
6406G1	6406	G1	TELG1	200.1	218	26.82	PA_ATLAN	TERMICO
6407G2	6407	G2	TELG2	200.1	218	26.82	PA_ATLAN	TERMICO
6408V1	6408	V1	TELV3	193	224	24.64	PA_ATLAN	TERMICO
6420G1	6420	G1	DOL 4.16A	0.67	1.04	-0.46	PA_OESTE	HIDRO
6420G2	6420	G2	DOL 4.16A	0.67	1.04	-0.46	PA_OESTE	HIDRO
6420G3	6420	G3	DOL 4.16A	0.67	1.04	-0.46	PA_OESTE	HIDRO
6421G1	6421	G1	LP1 4.16A	0.56	1.59	-0.47	PA_OESTE	HIDRO
6421G2	6421	G2	LP1 4.16A	0.56	1.59	-0.47	PA_OESTE	HIDRO
6421G3	6421	G3	LP1 4.16A	0.56	1.59	-0.47	PA_OESTE	HIDRO
6422G1	6422	G1	MMO 4.16	0.49	1.25	0.83	PA_OESTE	HIDRO
6422G2	6422	G2	MMO 4.16	0.49	1.25	0.83	PA_OESTE	HIDRO
6423G1	6423	G1	BU1G1	0.19	2.07	0.99	PA_OESTE	HIDRO
6424G2	6424	G2	BU1G2	0.19	2.07	0.99	PA_OESTE	HIDRO
6425G3	6425	G3	BU1G3	0.09	0.98	0.57	PA_OESTE	HIDRO
6432G1	6432	G1	YEG 4.16A	0.28	3	-1.94	PA_CENTR	HIDRO
6432G2	6432	G2	YEG 4.16A	0.28	3	-1.94	PA_CENTR	HIDRO
6432G3	6432	G3	YEG 4.16A	0.09	1	-0.65	PA_CENTR	HIDRO
6433G1	6433	G1	EFR 4.16A	0.34	2.67	1.65	PA_CENTR	HIDRO
6433G2	6433	G2	EFR 4.16A	0.34	2.67	1.65	PA_CENTR	HIDRO
6433G3	6433	G3	EFR 4.16A	0.17	1.35	0.98	PA_CENTR	HIDRO
6446G1	6446	G1	ALTG1	1.35	22.43	-1.12	PA_OESTE	HIDRO
6447G2	6447	G2	ALTG2	1.35	22.43	-1.12	PA_OESTE	HIDRO
6448G3	6448	G3	ALTG3	1.35	22.43	-1.12	PA_OESTE	HIDRO
6449G1	6449	G1	MLIG1	3.03	16.65	-0.43	PA_OESTE	HIDRO
6450G2	6450	G2	MLIG2	3.03	16.65	-0.43	PA_OESTE	HIDRO
6451G3	6451	G3	MLIG3	3.03	16.65	-0.43	PA_OESTE	HIDRO
6452G1	6452	G1	PDOG1	4.15	16.65	-1.19	PA_OESTE	HIDRO
6453G2	6453	G2	PDOG2	4.15	16.65	-1.19	PA_OESTE	HIDRO
6463E1	6463	E1	NCH1G1	36.17	55	-11.89	PA_CENTR	EOLICO
6464E2	6464	E2	RDV1G1	31.44	52.5	-10.33	PA_CENTR	EOLICO
6465E3	6465	E3	RDV2G2	19.33	30	-6.35	PA_CENTR	EOLICO
6466E4	6466	E4	MARG1	11.68	17.5	-3.84	PA_CENTR	EOLICO
6467E5	6467	E5	NCH2G1	44.11	62.5	-14.06	PA_CENTR	EOLICO
6468E6	6468	E6	RDV2G1	12.89	20	-4.24	PA_CENTR	EOLICO
6469E7	6469	E7	PORG1	23.39	32.5	-7.69	PA_CENTR	EOLICO
6473E8	6473	E8	NCH2G2	30.9	51.75	-10.16	PA_CENTR	EOLICO
6474E9	6474	E9	PORG2	12.42	17.25	-4.08	PA_CENTR	EOLICO
6480G1	6480	G1	SLO4.16	0.84	4.41	0.07	PA_OESTE	HIDRO
6480G2	6480	G2	SLO4.16	0.84	4.41	0.07	PA_OESTE	HIDRO
6492G1	6492	G1	BONG1	7.3	10.4	-0.32	PA_OESTE	HIDRO
6493G2	6493	G2	BONG2	7.3	10.4	-0.32	PA_OESTE	HIDRO
6494G3	6494	G3	BONG3	7.3	10.4	-0.32	PA_OESTE	HIDRO
6495G1	6495	G1	LP2 4.16A	1.15	4.31	1.8	PA_OESTE	HIDRO
6495G2	6495	G2	LP2 4.16A	1.15	4.31	1.8	PA_OESTE	HIDRO
6497G1	6497	G1	BU2 4.16	0.58	2.35	0.99	PA_OESTE	HIDRO

6497G2	6497	G2	BU2 4.16	0.58	2.35	0.99	PA_OESTE	HIDRO
6497G3	6497	G3	BU2 4.16	0.29	1.16	0.57	PA_OESTE	HIDRO
6514G1	6514	G1	LPO6.6	0.05	9.3	0.97	PA_OESTE	HIDRO
6514G2	6514	G2	LPO6.6	0.05	9.3	0.97	PA_OESTE	HIDRO
6514G3	6514	G3	LPO6.6	0.05	9.3	0.97	PA_OESTE	HIDRO
6514G4	6514	G4	LPO6.6	0.01	2.1	0.22	PA_OESTE	HIDRO
6524G1	6524	G1	LCRG1	0.03	9.72	0.39	PA_OESTE	HIDRO
6525G2	6525	G2	LCRG2	0.03	9.72	0.39	PA_OESTE	HIDRO
6526G3	6526	G3	LCRG3	0.57	0.99	0.39	PA_OESTE	HIDRO
6552G1	6552	G1	BBL13	0.63	13.32	0.09	PA_OESTE	HIDRO
6552G2	6552	G2	BBL13	0.63	13.32	0.09	PA_OESTE	HIDRO
6552G3	6552	G3	BBL13	1.38	1.88	0.2	PA_OESTE	HIDRO
6710G1	6710	G1	BDT4.16	1.85	5	2.5	PA_OESTE	HIDRO
6723G1	6723	G1	SIN4.16	1.36	5	-2.3	PA_OESTE	HIDRO
6723G2	6723	G2	SIN4.16	1.36	5	-2.3	PA_OESTE	HIDRO
6732G1	6732	G1	CEP13.8	4.08	5	-0.89	PA_CAPIT	BIOMASA
6732G2	6732	G2	CEP13.8	4.08	5	-0.89	PA_CAPIT	BIOMASA
6743G1	6743	G1	LACG1	1.25	4.1	0	PA_OESTE	HIDRO
6744G2	6744	G2	LACG2	1.25	4.1	0	PA_OESTE	HIDRO
6748G1	6748	G1	HERRG1	0.19	2.25	-0.16	PA_OESTE	HIDRO
6749G2	6749	G2	HERRG2	0.19	2.25	-0.16	PA_OESTE	HIDRO
6750G3	6750	G3	HERRG3	0.08	0.98	-0.16	PA_OESTE	HIDRO
6756G1	6756	G1	PURG1	122.5	137	14.66	PA_CENTR	TERMICO
6757G2	6757	G2	PURG2	122.5	137	14.66	PA_CENTR	TERMICO
6767G1	6767	G1	CHU13.8	1.08	4.4	-0.52	PA_OESTE	HIDRO
6767G2	6767	G2	CHU13.8	1.08	4.4	-0.52	PA_OESTE	HIDRO
6774G3	6774	G3	BAR13.8	0.2	1	-0.75	PA_OESTE	HIDRO
6785G1	6785	G1	TOAG1	58.71	110	-4.11	PA_CENTR	EOLICO
6798G1	6798	G1	CDOG1	0.32	3.37	-2.98	PA_OESTE	HIDRO
6799G2	6799	G2	CDOG2	0.32	3.37	-2.98	PA_OESTE	HIDRO
6871V1	6871	V1	GASMV1	37	141.3	8.51	PA_ATLAN	TERMICO
6872G3	6872	G3	GASMG3	45	47.23	8.89	PA_ATLAN	TERMICO
6916G1	6916	G1	COTG1	0.14	2.5	-0.96	PA_OESTE	HIDRO
6917G2	6917	G2	COTG2	0.14	2.5	-0.96	PA_OESTE	HIDRO
6944G1	6944	G1	BARRI 0.69	0.02	1	-0.75	PA_OESTE	HIDRO

11-2026-MedAltSol-Sec

	BUS	ID	Nombre	P[MW]	Pmax[MW]	Q[MVAr]	Zona	Tipo
6090E1	6090	E1	LESG1	11.02	23.6	2.18	PA_OESTE	HIDRO
6091E2	6091	E2	LESG2	11.02	23.6	2.18	PA_OESTE	HIDRO
6094L1	6094	L1	LVAG1	11.59	27.4	-2.01	PA_OESTE	HIDRO
6095L2	6095	L2	LVAG2	11.59	27.4	-2.01	PA_OESTE	HIDRO
6097F1	6097	F1	FORG1	48.45	100	6.11	PA_OESTE	HIDRO
6098F2	6098	F2	FORG2	48.45	100	6.11	PA_OESTE	HIDRO
6099F3	6099	F3	FORG3	48.45	100	6.11	PA_OESTE	HIDRO
6101B1	6101	B1	BAYG1	41.79	87	-1.22	PA_ESTE	HIDRO
6102B2	6102	B2	BAYG2	41.79	87	-1.22	PA_ESTE	HIDRO
6110B3	6110	B3	BAYG3	41.79	86	-3.1	PA_ESTE	HIDRO
6136G3	6136	G3	MADG3	5.57	12	5.48	PA_ACP	HIDRO
6140G1	6140	G1	GAT6A	0.8	3	0.63	PA_ACP	HIDRO
6140G2	6140	G2	GAT6A	0.8	3	0.63	PA_ACP	HIDRO
6140G3	6140	G3	GAT6A	0.8	3	0.63	PA_ACP	HIDRO
6176E1	6176	E1	ESTG1	17.27	60	0.75	PA_OESTE	HIDRO
6177E2	6177	E2	ESTG2	17.27	60	0.75	PA_OESTE	HIDRO
6201G1	6201	G1	LSM34	7.04	8	-2.31	PA_CENTR	SOLAR
6202G1	6202	G1	LAJ34	29.57	30	-9.72	PA_CENTR	SOLAR
6205G1	6205	G1	CHUM115	35.18	40	-4.29	PA_CENTR	SOLAR
6264G1	6264	G1	CHANG1	56.84	104.85	-7.48	PA_OESTE	HIDRO
6265G2	6265	G2	CHANG2	56.84	104.85	-7.12	PA_OESTE	HIDRO
6268G3	6268	G3	CHANG3	8.44	9.12	1.32	PA_OESTE	HIDRO
6305A1	6305	A1	ALG 13A	1.7	5.1	-1.33	PA_OESTE	HIDRO
6305A2	6305	A2	ALG 13A	1.7	5.1	-1.33	PA_OESTE	HIDRO
6306M1	6306	M1	MEN 13A	4.11	9.38	4.16	PA_OESTE	HIDRO
6306M2	6306	M2	MEN 13A	4.11	9.38	4.16	PA_OESTE	HIDRO
6307G1	6307	G1	COC 13A	1.37	7.5	-5.68	PA_OESTE	HIDRO
6307G2	6307	G2	COC 13A	1.37	7.5	-3.32	PA_OESTE	HIDRO
6308G1	6308	G1	MENII 13A	1.24	3.85	0	PA_OESTE	HIDRO
6308G2	6308	G2	MENII 13A	1.24	3.85	0	PA_OESTE	HIDRO
6333G1	6333	G1	BAMG1	0.71	28	-0.85	PA_OESTE	HIDRO
6334G2	6334	G2	BAMG2	0.71	28	-0.85	PA_OESTE	HIDRO
6335G1	6335	G1	BAIG1	0.65	44.1	-5.06	PA_OESTE	HIDRO
6336G2	6336	G2	BAIG2	0.65	44.1	-5.06	PA_OESTE	HIDRO
6338G1	6338	G1	SAND34.5	0.6	5	-1.53	PA_OESTE	HIDRO
6338G2	6338	G2	SAND34.5	0.6	5	-1.53	PA_OESTE	HIDRO
6361G1	6361	G1	GLAG1	3.43	12.69	-7	PA_OESTE	HIDRO
6362G2	6362	G2	GLAG2	3.43	12.69	-7	PA_OESTE	HIDRO
6364G1	6364	G1	LORG1	4.16	16.9	-7	PA_OESTE	HIDRO
6365G2	6365	G2	LORG2	4.16	16.9	-7	PA_OESTE	HIDRO
6367G1	6367	G1	PRUG1	6.05	29.33	-8	PA_OESTE	HIDRO
6368G2	6368	G2	PRUG2	6.05	29.33	-8	PA_OESTE	HIDRO
6372G1	6372	G1	CADG1	18.82	32	-3.3	PA_OESTE	BIOMASA
6386G1	6386	G1	PEDI 13A	0.23	10	1.02	PA_OESTE	HIDRO
6386G2	6386	G2	PEDI 13A	0.23	10	1.02	PA_OESTE	HIDRO
6387G1	6387	G1	PEDII 13A	0.01	6.41	0.35	PA_OESTE	HIDRO
6387G2	6387	G2	PEDII 13A	0.01	6.41	0.35	PA_OESTE	HIDRO
6388G1	6388	G1	MACG1	0.03	1.79	1	PA_OESTE	HIDRO
6389G2	6389	G2	MACG2	0.03	1.79	1	PA_OESTE	HIDRO

6390G1	6390	G1	CON 4.16A	0.16	5	1	PA_OESTE	HIDRO
6390G2	6390	G2	CON 4.16A	0.16	5	1	PA_OESTE	HIDRO
6391G1	6391	G1	PAAG1	1.43	2.97	1	PA_OESTE	HIDRO
6392G2	6392	G2	PAAG2	1.43	2.97	1	PA_OESTE	HIDRO
6394G1	6394	G1	LPN 4.16A	0.01	5	1	PA_OESTE	HIDRO
6394G2	6394	G2	LPN 4.16A	0.01	5	1	PA_OESTE	HIDRO
6396G1	6396	G1	RP4G1	0.03	6.57	0.21	PA_OESTE	HIDRO
6397G2	6397	G2	RP4G2	0.03	6.57	0.21	PA_OESTE	HIDRO
6406G1	6406	G1	TELG1	102.08	218	-6.57	PA_ATLAN	TERMICO
6407G2	6407	G2	TELG2	102.08	218	-6.57	PA_ATLAN	TERMICO
6408V1	6408	V1	TELV3	90	224	-8.29	PA_ATLAN	TERMICO
6420G1	6420	G1	DOL 4.16A	0.67	1.04	0.61	PA_OESTE	HIDRO
6420G2	6420	G2	DOL 4.16A	0.67	1.04	0.61	PA_OESTE	HIDRO
6420G3	6420	G3	DOL 4.16A	0.67	1.04	0.61	PA_OESTE	HIDRO
6421G1	6421	G1	LP1 4.16A	0.56	1.59	0.63	PA_OESTE	HIDRO
6421G2	6421	G2	LP1 4.16A	0.56	1.59	0.63	PA_OESTE	HIDRO
6421G3	6421	G3	LP1 4.16A	0.56	1.59	0.63	PA_OESTE	HIDRO
6422G1	6422	G1	MMO 4.16	0.49	1.25	0.83	PA_OESTE	HIDRO
6422G2	6422	G2	MMO 4.16	0.49	1.25	0.83	PA_OESTE	HIDRO
6423G1	6423	G1	BU1G1	0.19	2.07	0.99	PA_OESTE	HIDRO
6424G2	6424	G2	BU1G2	0.19	2.07	0.99	PA_OESTE	HIDRO
6425G3	6425	G3	BU1G3	0.09	0.98	0.57	PA_OESTE	HIDRO
6432G1	6432	G1	YEG 4.16A	0.28	3	-0.66	PA_CENTR	HIDRO
6432G2	6432	G2	YEG 4.16A	0.28	3	-0.66	PA_CENTR	HIDRO
6432G3	6432	G3	YEG 4.16A	0.09	1	-0.22	PA_CENTR	HIDRO
6433G1	6433	G1	EFR 4.16A	0.34	2.67	1.65	PA_CENTR	HIDRO
6433G2	6433	G2	EFR 4.16A	0.34	2.67	1.65	PA_CENTR	HIDRO
6433G3	6433	G3	EFR 4.16A	0.17	1.35	0.98	PA_CENTR	HIDRO
6446G1	6446	G1	ALTG1	1.35	22.43	-0.58	PA_OESTE	HIDRO
6447G2	6447	G2	ALTG2	1.35	22.43	-0.58	PA_OESTE	HIDRO
6448G3	6448	G3	ALTG3	1.35	22.43	-0.58	PA_OESTE	HIDRO
6449G1	6449	G1	MLIG1	3.03	16.65	-0.26	PA_OESTE	HIDRO
6450G2	6450	G2	MLIG2	3.03	16.65	-0.26	PA_OESTE	HIDRO
6451G3	6451	G3	MLIG3	3.03	16.65	-0.26	PA_OESTE	HIDRO
6452G1	6452	G1	PDOG1	4.15	16.65	-1.02	PA_OESTE	HIDRO
6453G2	6453	G2	PDOG2	4.15	16.65	-1.02	PA_OESTE	HIDRO
6455G1	6455	G1	BSO	0.86	0.96	0.28	PA_CENTR	SOLAR
6463E1	6463	E1	NCH1G1	42.23	55	-9.12	PA_CENTR	EOLICO
6464E2	6464	E2	RDV1G1	38.82	52.5	-9.12	PA_CENTR	EOLICO
6465E3	6465	E3	RDV2G2	22.85	30	-7.51	PA_CENTR	EOLICO
6466E4	6466	E4	MARG1	13.52	17.5	-4.44	PA_CENTR	EOLICO
6467E5	6467	E5	NCH2G1	49.52	62.5	-8.76	PA_CENTR	EOLICO
6468E6	6468	E6	RDV2G1	15.24	20	-5.01	PA_CENTR	EOLICO
6469E7	6469	E7	PORG1	25.98	32.5	-8.54	PA_CENTR	EOLICO
6473E8	6473	E8	NCH2G2	38.21	51.75	-11.33	PA_CENTR	EOLICO
6474E9	6474	E9	PORG2	13.79	17.25	-4.53	PA_CENTR	EOLICO
6480G1	6480	G1	SLO4.16	0.84	4.41	-0.1	PA_OESTE	HIDRO
6480G2	6480	G2	SLO4.16	0.84	4.41	-0.1	PA_OESTE	HIDRO
6492G1	6492	G1	BONG1	1.04	10.4	-0.31	PA_OESTE	HIDRO
6493G2	6493	G2	BONG2	1.04	10.4	-0.31	PA_OESTE	HIDRO

6494G3	6494	G3	BONG3	1.04	10.4	-0.31	PA_OESTE HIDRO
6495G1	6495	G1	LP2 4.16A	1.15	4.31	1.8	PA_OESTE HIDRO
6495G2	6495	G2	LP2 4.16A	1.15	4.31	1.8	PA_OESTE HIDRO
6497G1	6497	G1	BU2 4.16	0.58	2.35	0.99	PA_OESTE HIDRO
6497G2	6497	G2	BU2 4.16	0.58	2.35	0.99	PA_OESTE HIDRO
6497G3	6497	G3	BU2 4.16	0.29	1.16	0.57	PA_OESTE HIDRO
6502G1	6502	G1	DIS0.4	8.74	10	-2.87	PA_CENTR SOLAR
6503G1	6503	G1	DOF34	7.13	10	-2.35	PA_CENTR SOLAR
6504G1	6504	G1	SOC34	8.75	10	-2.88	PA_OESTE SOLAR
6514G1	6514	G1	LPO6.6	0.05	9.3	0.74	PA_OESTE HIDRO
6514G2	6514	G2	LPO6.6	0.05	9.3	0.74	PA_OESTE HIDRO
6514G3	6514	G3	LPO6.6	0.05	9.3	0.74	PA_OESTE HIDRO
6514G4	6514	G4	LPO6.6	0.01	2.1	0.17	PA_OESTE HIDRO
6524G1	6524	G1	LCRG1	0.03	9.72	0.31	PA_OESTE HIDRO
6525G2	6525	G2	LCRG2	0.03	9.72	0.31	PA_OESTE HIDRO
6526G3	6526	G3	LCRG3	0.32	0.99	0.31	PA_OESTE HIDRO
6529G1	6529	G1	SPRU34	10.07	10.58	-3.31	PA_OESTE SOLAR
6552G1	6552	G1	BBL13	0.63	13.32	0.01	PA_OESTE HIDRO
6552G2	6552	G2	BBL13	0.63	13.32	0.01	PA_OESTE HIDRO
6552G3	6552	G3	BBL13	1.38	1.88	0.02	PA_OESTE HIDRO
6553G1	6553	G1	PROV34	8.77	10	-2.88	PA_CENTR SOLAR
6554G1	6554	G1	SOP34	8.67	10	2.85	PA_CENTR SOLAR
6555G1	6555	G1	LAN34	9.46	10	3.11	PA_CENTR SOLAR
6556G1	6556	G1	COL34	8.86	10	2.91	PA_CENTR SOLAR
6557G1	6557	G1	LAM34	1.76	10	0.58	PA_CENTR SOLAR
6570G1	6570	G1	SOD34	5.85	10	1.92	PA_OESTE SOLAR
6571G1	6571	G1	SCAL34	3.67	6	1.2	PA_OESTE SOLAR
6581G1	6581	G1	SBUG34	2.03	3	0.67	PA_OESTE SOLAR
6582G1	6582	G1	SPACII13	1.66	3	0.55	PA_ESTE SOLAR
6640G1	6640	G1	IKA0G1	8.26	11.25	-2.72	PA_OESTE SOLAR
6641G1	6641	G1	IKA1G1	8.26	11.25	-2.72	PA_OESTE SOLAR
6642G1	6642	G1	IKA2G1	8.26	11.25	-2.72	PA_OESTE SOLAR
6643G1	6643	G1	IKA3G1	8.26	11.25	-2.72	PA_OESTE SOLAR
6707G1	6707	G1	PAS34	8.68	9.89	-1.68	PA_CENTR SOLAR
6710G1	6710	G1	BDT4.16	1.85	5	2.5	PA_OESTE HIDRO
6723G1	6723	G1	SIN4.16	1.36	5	-2.26	PA_OESTE HIDRO
6723G2	6723	G2	SIN4.16	1.36	5	-2.26	PA_OESTE HIDRO
6732G1	6732	G1	CEP13.8	4.08	5	-1.82	PA_CAPIT BIOMASA
6732G2	6732	G2	CEP13.8	4.08	5	-1.82	PA_CAPIT BIOMASA
6734G1	6734	G1	ESO34	4.45	5	-1.46	PA_CENTR SOLAR
6738G1	6738	G1	MSO34	9.48	10.26	-3.09	PA_CENTR SOLAR
6739G1	6739	G1	VAL34	7.44	8.22	-2.45	PA_CENTR SOLAR
6743G1	6743	G1	LACG1	1.25	4.1	0	PA_OESTE HIDRO
6744G2	6744	G2	LACG2	1.25	4.1	0	PA_OESTE HIDRO
6748G1	6748	G1	HERRG1	0.19	2.25	-0.42	PA_OESTE HIDRO
6749G2	6749	G2	HERRG2	0.19	2.25	-0.42	PA_OESTE HIDRO
6750G3	6750	G3	HERRG3	0.08	0.98	-0.42	PA_OESTE HIDRO
6752G1	6752	G1	SPE34	110.54	120	-5.11	PA_CENTR SOLAR
6756G1	6756	G1	PURG1	122.5	137	14.32	PA_CENTR TERMICO
6757G2	6757	G2	PURG2	122.5	137	14.32	PA_CENTR TERMICO

6761G1	6761	G1	FAR34	8.12	9.96	2.67	PA_CENTR SOLAR
6767G1	6767	G1	CHU13.8	1.08	4.4	-0.38	PA_OESTE HIDRO
6767G2	6767	G2	CHU13.8	1.08	4.4	-0.38	PA_OESTE HIDRO
6774G3	6774	G3	BAR13.8	0.15	1	-0.75	PA_OESTE HIDRO
6785G1	6785	G1	TOAG1	68.01	110	-3.54	PA_CENTR EOLICO
6798G1	6798	G1	CDOG1	0.32	3.37	-2.98	PA_OESTE HIDRO
6799G2	6799	G2	CDOG2	0.32	3.37	-2.98	PA_OESTE HIDRO
6834G1	6834	G1	LAE34	18.24	19.99	-1.06	PA_OESTE SOLAR
6871V1	6871	V1	GASMV1	35	141.3	-2.22	PA_ATLAN TERMICO
6872G3	6872	G3	GASMG3	45	47.23	-1.76	PA_ATLAN TERMICO
6896G1	6896	G1	DAC2G1	2.7	3.24	0.89	PA_CENTR SOLAR
6899G1	6899	G1	CAIG1	8.7	10	-2.39	PA_OESTE SOLAR
6900G2	6900	G2	CAIG2	8.69	10	-2.39	PA_OESTE SOLAR
6901G3	6901	G3	CAIG3	8.69	10	-2.39	PA_OESTE SOLAR
6902G4	6902	G4	CAIG4	8.59	10	-2.39	PA_OESTE SOLAR
6903G1	6903	G1	SRE	8.96	10.78	-2.95	PA_CENTR SOLAR
6904G1	6904	G1	EES	7.73	8.5	0.82	PA_CENTR SOLAR
6905G1	6905	G1	POCR34	14.09	16	-1.62	PA_CENTR SOLAR
6914G1	6914	G1	JAG0.4	9.22	10	-0.08	PA_CENTR SOLAR
6916G1	6916	G1	COTG1	0.14	2.5	-0.96	PA_OESTE HIDRO
6917G2	6917	G2	COTG2	0.14	2.5	-0.96	PA_OESTE HIDRO
6937G1	6937	G1	SAF0.2	9.86	10	-1.32	PA_CENTR SOLAR
69391	6939	1	SEC0.6	9.16	20	-0.75	PA_CENTR SOLAR
6944G1	6944	G1	BARRI 0.69	0.02	1	-0.75	PA_OESTE HIDRO
6974G1	6974	G1	BAC	22.47	25	-1.06	PA_OESTE SOLAR
6975G1	6975	G1	ECS	7.19	10	-1.06	PA_OESTE SOLAR
6976G1	6976	G1	MVI	22.47	25	-1.06	PA_OESTE SOLAR
6978G1	6978	G1	LVI	5.58	10	1.83	PA_CENTR SOLAR
6982G1	6982	G1	CES	8.68	9.98	-2.85	PA_OESTE SOLAR
6983G1	6983	G1	CAS	8.68	9.98	-2.85	PA_OESTE SOLAR
6984G1	6984	G1	ECS2	7.19	10	-1.06	PA_OESTE SOLAR
6985G1	6985	G1	PAS2	4.38	5	-1.44	PA_CENTR SOLAR
6987G1	6987	G1	PAS3	4.38	5	-1.44	PA_CENTR SOLAR
6988G1	6988	G1	ESS	8.17	9.9	-2.68	PA_OESTE SOLAR
6989G1	6989	G1	SME	2.74	3	-0.9	PA_CENTR SOLAR
6990G1	6990	G1	PES	8.79	9.97	0.82	PA_CENTR SOLAR
6991G1	6991	G1	MAS	7.82	9.98	0.82	PA_CENTR SOLAR
6992G1	6992	G1	LLS	9.92	9.99	-3.09	PA_CENTR SOLAR
6993G1	6993	G1	PSS	5.16	5	0.82	PA_CENTR SOLAR
6994G1	6994	G1	LSS	4.22	7.56	0.82	PA_CENTR SOLAR
6995G1	6995	G1	PDS	8.69	10	-2.86	PA_OESTE SOLAR
6996G1	6996	G1	CVS	17.93	20	5.89	PA_CENTR SOLAR

11-2026-MedBaj-Sec

	BUS	ID	Nombre	P[MW]	Pmax[MW]	Q[MVAr]	Zona	Tipo
6090E1	6090	E1	LESG1	11.02	23.6	0.75	PA_OESTE	HIDRO
6091E2	6091	E2	LESG2	11.02	23.6	0.75	PA_OESTE	HIDRO
6094L1	6094	L1	LVAG1	11.59	27.4	-3.59	PA_OESTE	HIDRO
6095L2	6095	L2	LVAG2	11.59	27.4	-3.59	PA_OESTE	HIDRO
6097F1	6097	F1	FORG1	70	100	2.03	PA_OESTE	HIDRO
6098F2	6098	F2	FORG2	70	100	2.03	PA_OESTE	HIDRO
6099F3	6099	F3	FORG3	70	100	2.03	PA_OESTE	HIDRO
6101B1	6101	B1	BAYG1	55.14	87	-3.29	PA_ESTE	HIDRO
6102B2	6102	B2	BAYG2	55.14	87	-3.29	PA_ESTE	HIDRO
6110B3	6110	B3	BAYG3	55.14	86	-5.79	PA_ESTE	HIDRO
6136G3	6136	G3	MADG3	5.57	12	4.89	PA_ACP	HIDRO
6140G1	6140	G1	GAT6A	0.8	3	0.46	PA_ACP	HIDRO
6140G2	6140	G2	GAT6A	0.8	3	0.46	PA_ACP	HIDRO
6140G3	6140	G3	GAT6A	0.8	3	0.46	PA_ACP	HIDRO
6176E1	6176	E1	ESTG1	34.62	60	2.27	PA_OESTE	HIDRO
6177E2	6177	E2	ESTG2	34.62	60	2.27	PA_OESTE	HIDRO
6264G1	6264	G1	CHANG1	93.74	104.85	-7.09	PA_OESTE	HIDRO
6265G2	6265	G2	CHANG2	93.74	104.85	-7.14	PA_OESTE	HIDRO
6268G3	6268	G3	CHANG3	8.44	9.12	1.32	PA_OESTE	HIDRO
6305A1	6305	A1	ALG 13A	1.7	5.1	-1.51	PA_OESTE	HIDRO
6305A2	6305	A2	ALG 13A	1.7	5.1	-1.51	PA_OESTE	HIDRO
6306M1	6306	M1	MEN 13A	4.11	9.38	4.16	PA_OESTE	HIDRO
6306M2	6306	M2	MEN 13A	4.11	9.38	4.16	PA_OESTE	HIDRO
6307G1	6307	G1	COC 13A	1.37	7.5	-5.68	PA_OESTE	HIDRO
6307G2	6307	G2	COC 13A	1.37	7.5	-3.32	PA_OESTE	HIDRO
6308G1	6308	G1	MENII 13A	1.24	3.85	0	PA_OESTE	HIDRO
6308G2	6308	G2	MENII 13A	1.24	3.85	0	PA_OESTE	HIDRO
6333G1	6333	G1	BAMG1	0.71	28	-1.05	PA_OESTE	HIDRO
6334G2	6334	G2	BAMG2	0.71	28	-1.05	PA_OESTE	HIDRO
6335G1	6335	G1	BAIG1	0.31	44.1	-6.66	PA_OESTE	HIDRO
6336G2	6336	G2	BAIG2	0.31	44.1	-6.66	PA_OESTE	HIDRO
6338G1	6338	G1	SAND34.5	0.6	5	-2.4	PA_OESTE	HIDRO
6338G2	6338	G2	SAND34.5	0.6	5	-2.4	PA_OESTE	HIDRO
6361G1	6361	G1	GLAG1	6.87	12.69	-7	PA_OESTE	HIDRO
6362G2	6362	G2	GLAG2	6.87	12.69	-7	PA_OESTE	HIDRO
6364G1	6364	G1	LORG1	8.77	16.9	-7	PA_OESTE	HIDRO
6365G2	6365	G2	LORG2	8.77	16.9	-7	PA_OESTE	HIDRO
6367G1	6367	G1	PRUG1	12.51	29.33	-8	PA_OESTE	HIDRO
6368G2	6368	G2	PRUG2	12.51	29.33	-8	PA_OESTE	HIDRO
6372G1	6372	G1	CADG1	18.82	32	-4.6	PA_OESTE	BIOMASA
6386G1	6386	G1	PEDI 13A	0.23	10	-0.26	PA_OESTE	HIDRO
6386G2	6386	G2	PEDI 13A	0.23	10	-0.26	PA_OESTE	HIDRO
6387G1	6387	G1	PEDII 13A	0.01	6.41	-0.09	PA_OESTE	HIDRO
6387G2	6387	G2	PEDII 13A	0.01	6.41	-0.09	PA_OESTE	HIDRO
6388G1	6388	G1	MACG1	0.03	1.79	1	PA_OESTE	HIDRO
6389G2	6389	G2	MACG2	0.03	1.79	1	PA_OESTE	HIDRO
6390G1	6390	G1	CON 4.16A	0.16	5	1	PA_OESTE	HIDRO
6390G2	6390	G2	CON 4.16A	0.16	5	1	PA_OESTE	HIDRO
6391G1	6391	G1	PAAG1	1.43	2.97	1	PA_OESTE	HIDRO

6392G2	6392	G2	PAAG2	1.43	2.97	1	PA_OESTE	HIDRO
6394G1	6394	G1	LPN 4.16A	0.01	5	-0.29	PA_OESTE	HIDRO
6394G2	6394	G2	LPN 4.16A	0.01	5	-0.29	PA_OESTE	HIDRO
6396G1	6396	G1	RP4G1	0.03	6.57	-0.45	PA_OESTE	HIDRO
6397G2	6397	G2	RP4G2	0.03	6.57	-0.45	PA_OESTE	HIDRO
6406G1	6406	G1	TELG1	137.09	218	-3.46	PA_ATLAN	TERMICO
6407G2	6407	G2	TELG2	137.09	218	-3.46	PA_ATLAN	TERMICO
6408V1	6408	V1	TELV3	125	224	-5.82	PA_ATLAN	TERMICO
6420G1	6420	G1	DOL 4.16A	0.67	1.04	-0.78	PA_OESTE	HIDRO
6420G2	6420	G2	DOL 4.16A	0.67	1.04	-0.78	PA_OESTE	HIDRO
6420G3	6420	G3	DOL 4.16A	0.67	1.04	-0.78	PA_OESTE	HIDRO
6421G1	6421	G1	LP1 4.16A	0.56	1.59	-0.77	PA_OESTE	HIDRO
6421G2	6421	G2	LP1 4.16A	0.56	1.59	-0.77	PA_OESTE	HIDRO
6421G3	6421	G3	LP1 4.16A	0.56	1.59	-0.77	PA_OESTE	HIDRO
6422G1	6422	G1	MMO 4.16	0.49	1.25	0.83	PA_OESTE	HIDRO
6422G2	6422	G2	MMO 4.16	0.49	1.25	0.83	PA_OESTE	HIDRO
6423G1	6423	G1	BU1G1	0.19	2.07	0.99	PA_OESTE	HIDRO
6424G2	6424	G2	BU1G2	0.19	2.07	0.99	PA_OESTE	HIDRO
6425G3	6425	G3	BU1G3	0.09	0.98	0.57	PA_OESTE	HIDRO
6432G1	6432	G1	YEG 4.16A	0.28	3	-2.25	PA_CENTR	HIDRO
6432G2	6432	G2	YEG 4.16A	0.28	3	-2.25	PA_CENTR	HIDRO
6432G3	6432	G3	YEG 4.16A	0.09	1	-0.75	PA_CENTR	HIDRO
6433G1	6433	G1	EFR 4.16A	0.34	2.67	0.15	PA_CENTR	HIDRO
6433G2	6433	G2	EFR 4.16A	0.34	2.67	0.15	PA_CENTR	HIDRO
6433G3	6433	G3	EFR 4.16A	0.17	1.35	0.07	PA_CENTR	HIDRO
6446G1	6446	G1	ALTG1	1.35	22.43	-2.27	PA_OESTE	HIDRO
6447G2	6447	G2	ALTG2	1.35	22.43	-2.27	PA_OESTE	HIDRO
6448G3	6448	G3	ALTG3	1.35	22.43	-2.27	PA_OESTE	HIDRO
6449G1	6449	G1	MLIG1	3.03	16.65	-1.46	PA_OESTE	HIDRO
6450G2	6450	G2	MLIG2	3.03	16.65	-1.46	PA_OESTE	HIDRO
6451G3	6451	G3	MLIG3	3.03	16.65	-1.46	PA_OESTE	HIDRO
6452G1	6452	G1	PDOG1	4.15	16.65	-2.22	PA_OESTE	HIDRO
6453G2	6453	G2	PDOG2	4.15	16.65	-2.22	PA_OESTE	HIDRO
6463E1	6463	E1	NCH1G1	32.94	55	-10.83	PA_CENTR	EOLICO
6464E2	6464	E2	RDV1G1	27.31	52.5	-8.98	PA_CENTR	EOLICO
6465E3	6465	E3	RDV2G2	17.44	30	-5.73	PA_CENTR	EOLICO
6466E4	6466	E4	MARG1	10.72	17.5	-3.52	PA_CENTR	EOLICO
6467E5	6467	E5	NCH2G1	41.79	62.5	-13.74	PA_CENTR	EOLICO
6468E6	6468	E6	RDV2G1	11.63	20	-3.82	PA_CENTR	EOLICO
6469E7	6469	E7	PORG1	22.41	32.5	-7.37	PA_CENTR	EOLICO
6473E8	6473	E8	NCH2G2	26.79	51.75	-8.81	PA_CENTR	EOLICO
6474E9	6474	E9	PORG2	11.9	17.25	-3.91	PA_CENTR	EOLICO
6480G1	6480	G1	SLO4.16	0.84	4.41	-0.47	PA_OESTE	HIDRO
6480G2	6480	G2	SLO4.16	0.84	4.41	-0.47	PA_OESTE	HIDRO
6492G1	6492	G1	BONG1	5.22	10.4	-2	PA_OESTE	HIDRO
6493G2	6493	G2	BONG2	5.22	10.4	-2	PA_OESTE	HIDRO
6494G3	6494	G3	BONG3	5.22	10.4	-2	PA_OESTE	HIDRO
6495G1	6495	G1	LP2 4.16A	1.15	4.31	1.8	PA_OESTE	HIDRO
6495G2	6495	G2	LP2 4.16A	1.15	4.31	1.8	PA_OESTE	HIDRO
6497G1	6497	G1	BU2 4.16	0.58	2.35	0.99	PA_OESTE	HIDRO

6497G2	6497	G2	BU2 4.16	0.58	2.35	0.99	PA_OESTE	HIDRO
6497G3	6497	G3	BU2 4.16	0.29	1.16	0.52	PA_OESTE	HIDRO
6524G1	6524	G1	LCRG1	0.11	9.72	-0.55	PA_OESTE	HIDRO
6525G2	6525	G2	LCRG2	0.11	9.72	-0.55	PA_OESTE	HIDRO
6526G3	6526	G3	LCRG3	0.58	0.99	-0.1	PA_OESTE	HIDRO
6552G1	6552	G1	BBL13	0.63	13.32	-0.64	PA_OESTE	HIDRO
6552G2	6552	G2	BBL13	0.63	13.32	-0.64	PA_OESTE	HIDRO
6552G3	6552	G3	BBL13	1.38	1.88	-1.16	PA_OESTE	HIDRO
6710G1	6710	G1	BDT4.16	1.85	5	2.5	PA_OESTE	HIDRO
6723G1	6723	G1	SIN4.16	1.36	5	-2.5	PA_OESTE	HIDRO
6723G2	6723	G2	SIN4.16	1.36	5	-2.5	PA_OESTE	HIDRO
6732G1	6732	G1	CEP13.8	4.08	5	-1.82	PA_CAPIT	BIOMASA
6732G2	6732	G2	CEP13.8	4.08	5	-1.82	PA_CAPIT	BIOMASA
6743G1	6743	G1	LACG1	1.25	4.1	0	PA_OESTE	HIDRO
6744G2	6744	G2	LACG2	1.25	4.1	0	PA_OESTE	HIDRO
6748G1	6748	G1	HERRG1	0.19	2.25	-0.92	PA_OESTE	HIDRO
6749G2	6749	G2	HERRG2	0.19	2.25	-0.92	PA_OESTE	HIDRO
6750G3	6750	G3	HERRG3	0.08	0.98	-0.42	PA_OESTE	HIDRO
6756G1	6756	G1	PURG1	122.5	137	4.45	PA_CENTR	TERMICO
6757G2	6757	G2	PURG2	122.5	137	4.45	PA_CENTR	TERMICO
6767G1	6767	G1	CHU13.8	1.08	4.4	-0.7	PA_OESTE	HIDRO
6767G2	6767	G2	CHU13.8	1.08	4.4	-0.7	PA_OESTE	HIDRO
6774G3	6774	G3	BAR13.8	0.3	1	-0.75	PA_OESTE	HIDRO
6785G1	6785	G1	TOAG1	53.89	110	-11.35	PA_CENTR	EOLICO
6798G1	6798	G1	CDOG1	0.32	3.37	-2.98	PA_OESTE	HIDRO
6799G2	6799	G2	CDOG2	0.32	3.37	-2.98	PA_OESTE	HIDRO
6871V1	6871	V1	GASMV1	35	141.3	-6.07	PA_ATLAN	TERMICO
6872G3	6872	G3	GASMG3	45	47.23	-5.61	PA_ATLAN	TERMICO
6916G1	6916	G1	COTG1	0.14	2.5	-0.96	PA_OESTE	HIDRO
6917G2	6917	G2	COTG2	0.14	2.5	-0.96	PA_OESTE	HIDRO
6944G1	6944	G1	BARRI 0.69	0.02	1	-0.75	PA_OESTE	HIDRO

11-2026-MedBajSol-Sec

	BUS	ID	Nombre	P[MW]	Pmax[MW]	Q[MVAr]	Zona	Tipo
6090E1	6090	E1	LESG1	11.02	23.6	2.47	PA_OESTE	HIDRO
6091E2	6091	E2	LESG2	11.02	23.6	2.47	PA_OESTE	HIDRO
6094L1	6094	L1	LVAG1	11.59	27.4	-4.49	PA_OESTE	HIDRO
6095L2	6095	L2	LVAG2	11.59	27.4	-4.49	PA_OESTE	HIDRO
6097F1	6097	F1	FORG1	29.98	100	-9.86	PA_OESTE	HIDRO
6098F2	6098	F2	FORG2	29.98	100	-9.86	PA_OESTE	HIDRO
6099F3	6099	F3	FORG3	29.98	100	-9.86	PA_OESTE	HIDRO
6101B1	6101	B1	BAYG1	32.68	87	6.02	PA_ESTE	HIDRO
6102B2	6102	B2	BAYG2	32.68	87	6.02	PA_ESTE	HIDRO
6110B3	6110	B3	BAYG3	32.68	86	-3.5	PA_ESTE	HIDRO
6136G3	6136	G3	MADG3	5.57	12	6	PA_ACP	HIDRO
6140G1	6140	G1	GAT6A	0.8	3	1.11	PA_ACP	HIDRO
6140G2	6140	G2	GAT6A	0.8	3	1.11	PA_ACP	HIDRO
6140G3	6140	G3	GAT6A	0.8	3	1.11	PA_ACP	HIDRO
6176E1	6176	E1	ESTG1	5.95	60	-1.52	PA_OESTE	HIDRO
6177E2	6177	E2	ESTG2	5.95	60	-1.52	PA_OESTE	HIDRO
6201G1	6201	G1	LSM34	6.98	8	-2.29	PA_CENTR	SOLAR
6202G1	6202	G1	LAJ34	29.38	30	-9.34	PA_CENTR	SOLAR
6205G1	6205	G1	CHUM115	34.89	40	-4.53	PA_CENTR	SOLAR
6264G1	6264	G1	CHANG1	8.93	104.85	-9.76	PA_OESTE	HIDRO
6265G2	6265	G2	CHANG2	8.93	104.85	-8.93	PA_OESTE	HIDRO
6268G3	6268	G3	CHANG3	8.44	9.12	1.27	PA_OESTE	HIDRO
6305A1	6305	A1	ALG 13A	1.7	5.1	-1.36	PA_OESTE	HIDRO
6305A2	6305	A2	ALG 13A	1.7	5.1	-1.36	PA_OESTE	HIDRO
6306M1	6306	M1	MEN 13A	4.11	9.38	4.16	PA_OESTE	HIDRO
6306M2	6306	M2	MEN 13A	4.11	9.38	4.16	PA_OESTE	HIDRO
6307G1	6307	G1	COC 13A	1.37	7.5	-5.68	PA_OESTE	HIDRO
6307G2	6307	G2	COC 13A	1.37	7.5	-3.32	PA_OESTE	HIDRO
6308G1	6308	G1	MENII 13A	1.24	3.85	0	PA_OESTE	HIDRO
6308G2	6308	G2	MENII 13A	1.24	3.85	0	PA_OESTE	HIDRO
6333G1	6333	G1	BAMG1	0.71	28	-0.99	PA_OESTE	HIDRO
6334G2	6334	G2	BAMG2	0.71	28	-0.99	PA_OESTE	HIDRO
6335G1	6335	G1	BAIG1	0.31	44.1	-6.27	PA_OESTE	HIDRO
6336G2	6336	G2	BAIG2	0.31	44.1	-6.27	PA_OESTE	HIDRO
6338G1	6338	G1	SAND34.5	0.6	5	-2.4	PA_OESTE	HIDRO
6338G2	6338	G2	SAND34.5	0.6	5	-2.4	PA_OESTE	HIDRO
6361G1	6361	G1	GLAG1	1.19	12.69	-6.92	PA_OESTE	HIDRO
6362G2	6362	G2	GLAG2	1.19	12.69	-6.92	PA_OESTE	HIDRO
6364G1	6364	G1	LORG1	1.16	16.9	-6.51	PA_OESTE	HIDRO
6365G2	6365	G2	LORG2	1.16	16.9	-6.51	PA_OESTE	HIDRO
6367G1	6367	G1	PRUG1	1.83	29.33	-6.36	PA_OESTE	HIDRO
6368G2	6368	G2	PRUG2	1.83	29.33	-6.36	PA_OESTE	HIDRO
6372G1	6372	G1	CADG1	18.82	32	-1.71	PA_OESTE	BIOMASA
6386G1	6386	G1	PEDI 13A	0.23	10	-0.03	PA_OESTE	HIDRO
6386G2	6386	G2	PEDI 13A	0.23	10	-0.03	PA_OESTE	HIDRO
6387G1	6387	G1	PEDII 13A	0.01	6.41	0.06	PA_OESTE	HIDRO
6387G2	6387	G2	PEDII 13A	0.01	6.41	0.06	PA_OESTE	HIDRO
6388G1	6388	G1	MACG1	0.03	1.79	1	PA_OESTE	HIDRO
6389G2	6389	G2	MACG2	0.03	1.79	1	PA_OESTE	HIDRO

6390G1	6390	G1	CON 4.16A	0.16	5	1	PA_OESTE	HIDRO
6390G2	6390	G2	CON 4.16A	0.16	5	1	PA_OESTE	HIDRO
6391G1	6391	G1	PAAG1	1.43	2.97	1	PA_OESTE	HIDRO
6392G2	6392	G2	PAAG2	1.43	2.97	1	PA_OESTE	HIDRO
6394G1	6394	G1	LPN 4.16A	0.01	5	0.2	PA_OESTE	HIDRO
6394G2	6394	G2	LPN 4.16A	0.01	5	0.2	PA_OESTE	HIDRO
6396G1	6396	G1	RP4G1	0.03	6.57	-0.28	PA_OESTE	HIDRO
6397G2	6397	G2	RP4G2	0.03	6.57	-0.28	PA_OESTE	HIDRO
6406G1	6406	G1	TELG1	68	218	-4.17	PA_ATLAN	TERMICO
6407G2	6407	G2	TELG2	68	218	-4.17	PA_ATLAN	TERMICO
6408V1	6408	V1	TELV3	66	224	-4.37	PA_ATLAN	TERMICO
6420G1	6420	G1	DOL 4.16A	0.67	1.04	0.44	PA_OESTE	HIDRO
6420G2	6420	G2	DOL 4.16A	0.67	1.04	0.44	PA_OESTE	HIDRO
6420G3	6420	G3	DOL 4.16A	0.67	1.04	0.44	PA_OESTE	HIDRO
6421G1	6421	G1	LP1 4.16A	0.56	1.59	0.44	PA_OESTE	HIDRO
6421G2	6421	G2	LP1 4.16A	0.56	1.59	0.44	PA_OESTE	HIDRO
6421G3	6421	G3	LP1 4.16A	0.56	1.59	0.44	PA_OESTE	HIDRO
6422G1	6422	G1	MMO 4.16	0.49	1.25	0.83	PA_OESTE	HIDRO
6422G2	6422	G2	MMO 4.16	0.49	1.25	0.83	PA_OESTE	HIDRO
6423G1	6423	G1	BU1G1	0.19	2.07	0.03	PA_OESTE	HIDRO
6424G2	6424	G2	BU1G2	0.19	2.07	0.03	PA_OESTE	HIDRO
6425G3	6425	G3	BU1G3	0.09	0.98	0.03	PA_OESTE	HIDRO
6432G1	6432	G1	YEG 4.16A	0.28	3	-0.83	PA_CENTR	HIDRO
6432G2	6432	G2	YEG 4.16A	0.28	3	-0.83	PA_CENTR	HIDRO
6432G3	6432	G3	YEG 4.16A	0.09	1	-0.28	PA_CENTR	HIDRO
6433G1	6433	G1	EFR 4.16A	0.34	2.67	1.65	PA_CENTR	HIDRO
6433G2	6433	G2	EFR 4.16A	0.34	2.67	1.65	PA_CENTR	HIDRO
6433G3	6433	G3	EFR 4.16A	0.17	1.35	0.98	PA_CENTR	HIDRO
6446G1	6446	G1	ALTG1	1.35	22.43	-2.84	PA_OESTE	HIDRO
6447G2	6447	G2	ALTG2	1.35	22.43	-2.84	PA_OESTE	HIDRO
6448G3	6448	G3	ALTG3	1.35	22.43	-2.84	PA_OESTE	HIDRO
6449G1	6449	G1	MLIG1	3.03	16.65	-2.29	PA_OESTE	HIDRO
6450G2	6450	G2	MLIG2	3.03	16.65	-2.29	PA_OESTE	HIDRO
6451G3	6451	G3	MLIG3	3.03	16.65	-2.29	PA_OESTE	HIDRO
6452G1	6452	G1	PDOG1	4.15	16.65	-2.69	PA_OESTE	HIDRO
6453G2	6453	G2	PDOG2	4.15	16.65	-2.69	PA_OESTE	HIDRO
6455G1	6455	G1	BSO	0.87	0.96	0.29	PA_CENTR	SOLAR
6463E1	6463	E1	NCH1G1	40.29	55	-13.24	PA_CENTR	EOLICO
6464E2	6464	E2	RDV1G1	35.09	52.5	-11.53	PA_CENTR	EOLICO
6465E3	6465	E3	RDV2G2	21.56	30	-7.09	PA_CENTR	EOLICO
6466E4	6466	E4	MARG1	12.99	17.5	-4.27	PA_CENTR	EOLICO
6467E5	6467	E5	NCH2G1	48.75	62.5	-16.02	PA_CENTR	EOLICO
6468E6	6468	E6	RDV2G1	14.37	20	-4.72	PA_CENTR	EOLICO
6469E7	6469	E7	PORG1	25.78	32.5	-8.47	PA_CENTR	EOLICO
6473E8	6473	E8	NCH2G2	34.49	51.75	-7.38	PA_CENTR	EOLICO
6474E9	6474	E9	PORG2	13.69	17.25	-4.5	PA_CENTR	EOLICO
6480G1	6480	G1	SLO4.16	0.84	4.41	-1.14	PA_OESTE	HIDRO
6480G2	6480	G2	SLO4.16	0.84	4.41	-1.14	PA_OESTE	HIDRO
6495G1	6495	G1	LP2 4.16A	1.15	4.31	0.67	PA_OESTE	HIDRO
6495G2	6495	G2	LP2 4.16A	1.15	4.31	0.67	PA_OESTE	HIDRO

6497G1	6497	G1	BU2 4.16	0.58	2.35	0.99	PA_OESTE HIDRO
6497G2	6497	G2	BU2 4.16	0.58	2.35	0.99	PA_OESTE HIDRO
6497G3	6497	G3	BU2 4.16	0.29	1.16	0.57	PA_OESTE HIDRO
6502G1	6502	G1	DIS0.4	8.67	10	-2.85	PA_CENTR SOLAR
6503G1	6503	G1	DOF34	7.08	10	-2.33	PA_CENTR SOLAR
6504G1	6504	G1	SOC34	8.99	10	-2.95	PA_OESTE SOLAR
6524G1	6524	G1	LCRG1	0.03	9.72	-1.35	PA_OESTE HIDRO
6525G2	6525	G2	LCRG2	0.03	9.72	-1.35	PA_OESTE HIDRO
6526G3	6526	G3	LCRG3	0.34	0.99	-0.1	PA_OESTE HIDRO
6529G1	6529	G1	SPRU34	10.45	10.58	-3.44	PA_OESTE SOLAR
6552G1	6552	G1	BBL13	0.63	13.32	-1.39	PA_OESTE HIDRO
6552G2	6552	G2	BBL13	0.63	13.32	-1.39	PA_OESTE HIDRO
6552G3	6552	G3	BBL13	1.38	1.88	-1.16	PA_OESTE HIDRO
6553G1	6553	G1	PROV34	8.7	10	-2.86	PA_CENTR SOLAR
6554G1	6554	G1	SOP34	8.55	10	0.85	PA_CENTR SOLAR
6555G1	6555	G1	LAN34	9.34	10	0.85	PA_CENTR SOLAR
6556G1	6556	G1	COL34	8.81	10	-0.09	PA_CENTR SOLAR
6557G1	6557	G1	LAM34	1.74	10	0.57	PA_CENTR SOLAR
6570G1	6570	G1	SOD34	6.37	10	2.09	PA_OESTE SOLAR
6571G1	6571	G1	SCAL34	3.99	6	1.31	PA_OESTE SOLAR
6581G1	6581	G1	SBUG34	2.05	3	0.52	PA_OESTE SOLAR
6582G1	6582	G1	SPACII13	1.67	3	0.55	PA_ESTE SOLAR
6640G1	6640	G1	IKA0G1	9	11.25	-2.15	PA_OESTE SOLAR
6641G1	6641	G1	IKA1G1	9	11.25	-2.34	PA_OESTE SOLAR
6642G1	6642	G1	IKA2G1	9	11.25	-2.15	PA_OESTE SOLAR
6643G1	6643	G1	IKA3G1	9	11.25	-2.29	PA_OESTE SOLAR
6707G1	6707	G1	PAS34	8.74	9.89	-1.47	PA_CENTR SOLAR
6710G1	6710	G1	BDT4.16	1.85	5	2.5	PA_OESTE HIDRO
6723G1	6723	G1	SIN4.16	1.36	5	-1.65	PA_OESTE HIDRO
6723G2	6723	G2	SIN4.16	1.36	5	-1.65	PA_OESTE HIDRO
6732G1	6732	G1	CEP13.8	4.08	5	-0.76	PA_CAPIT BIOMASA
6732G2	6732	G2	CEP13.8	4.08	5	-0.76	PA_CAPIT BIOMASA
6734G1	6734	G1	ESO34	4.41	5	-1.45	PA_CENTR SOLAR
6738G1	6738	G1	MSO34	9.4	10.26	-2.7	PA_CENTR SOLAR
6739G1	6739	G1	VAL34	7.38	8.22	-2.43	PA_CENTR SOLAR
6743G1	6743	G1	LACG1	1.25	4.1	0	PA_OESTE HIDRO
6744G2	6744	G2	LACG2	1.25	4.1	0	PA_OESTE HIDRO
6748G1	6748	G1	HERRG1	0.19	2.25	-0.09	PA_OESTE HIDRO
6749G2	6749	G2	HERRG2	0.19	2.25	-0.09	PA_OESTE HIDRO
6750G3	6750	G3	HERRG3	0.08	0.98	-0.09	PA_OESTE HIDRO
6752G1	6752	G1	SPE34	109.81	120	-2.61	PA_CENTR SOLAR
6756G1	6756	G1	PURG1	122.5	137	14.86	PA_CENTR TERMICO
6757G2	6757	G2	PURG2	122.5	137	14.86	PA_CENTR TERMICO
6761G1	6761	G1	FAR34	8.2	9.96	2.7	PA_CENTR SOLAR
6767G1	6767	G1	CHU13.8	1.08	4.4	0.01	PA_OESTE HIDRO
6767G2	6767	G2	CHU13.8	1.08	4.4	0.01	PA_OESTE HIDRO
6774G3	6774	G3	BAR13.8	0.1	1	-0.27	PA_OESTE HIDRO
6785G1	6785	G1	TOAG1	65.32	110	-2.19	PA_CENTR EOLICO
6798G1	6798	G1	CDOG1	0.32	3.37	-2.04	PA_OESTE HIDRO
6799G2	6799	G2	CDOG2	0.32	3.37	-2.04	PA_OESTE HIDRO

6834G1	6834	G1	LAE34	18.12	19.99	0.01	PA_OESTE	SOLAR
6871V1	6871	V1	GASMV1	35	141.3	-8.19	PA_ATLAN	TERMICO
6872G3	6872	G3	GASMG3	45	47.23	-7.71	PA_ATLAN	TERMICO
6896G1	6896	G1	DAC2G1	2.67	3.24	0.88	PA_CENTR	SOLAR
6899G1	6899	G1	CAIG1	9.47	10	-0.55	PA_OESTE	SOLAR
6900G2	6900	G2	CAIG2	9.47	10	-0.55	PA_OESTE	SOLAR
6901G3	6901	G3	CAIG3	9.47	10	-0.55	PA_OESTE	SOLAR
6902G4	6902	G4	CAIG4	9.42	10	-0.55	PA_OESTE	SOLAR
6903G1	6903	G1	SRE	8.89	10.78	-2.7	PA_CENTR	SOLAR
6904G1	6904	G1	EES	7.66	8.5	0.85	PA_CENTR	SOLAR
6905G1	6905	G1	POCR34	14	16	-0.09	PA_CENTR	SOLAR
6914G1	6914	G1	JAG0.4	9.14	10	-0.07	PA_CENTR	SOLAR
6916G1	6916	G1	COTG1	0.14	2.5	-0.06	PA_OESTE	HIDRO
6917G2	6917	G2	COTG2	0.14	2.5	-0.06	PA_OESTE	HIDRO
6937G1	6937	G1	SAF0.2	9.79	10	0.03	PA_CENTR	SOLAR
69391	6939	1	SEC0.6	9.1	20	0.04	PA_CENTR	SOLAR
6944G1	6944	G1	BARRI 0.69	0.02	1	-0.04	PA_OESTE	HIDRO
6974G1	6974	G1	BAC	24.48	25	0.01	PA_OESTE	SOLAR
6975G1	6975	G1	ECS	7.83	10	0.01	PA_OESTE	SOLAR
6976G1	6976	G1	MVI	24.48	25	0.01	PA_OESTE	SOLAR
6978G1	6978	G1	LVI	5.53	10	1.82	PA_CENTR	SOLAR
6982G1	6982	G1	CES	9.45	9.98	-1.27	PA_OESTE	SOLAR
6983G1	6983	G1	CAS	9.45	9.98	-1.27	PA_OESTE	SOLAR
6984G1	6984	G1	ECS2	7.83	10	0.01	PA_OESTE	SOLAR
6985G1	6985	G1	PAS2	4.42	5	-1.45	PA_CENTR	SOLAR
6987G1	6987	G1	PAS3	4.42	5	-1.45	PA_CENTR	SOLAR
6988G1	6988	G1	ESS	8.9	9.9	-2.92	PA_OESTE	SOLAR
6989G1	6989	G1	SME	2.77	3	-0.91	PA_CENTR	SOLAR
6990G1	6990	G1	PES	8.72	9.97	0.85	PA_CENTR	SOLAR
6991G1	6991	G1	MAS	7.9	9.98	0.85	PA_CENTR	SOLAR
6992G1	6992	G1	LLS	9.88	9.99	-2.7	PA_CENTR	SOLAR
6993G1	6993	G1	PSS	5.11	5	0.85	PA_CENTR	SOLAR
6994G1	6994	G1	LSS	4.18	7.56	0.85	PA_CENTR	SOLAR
6995G1	6995	G1	PDS	9.46	10	-1.75	PA_OESTE	SOLAR
6996G1	6996	G1	CVS	18.11	20	5.95	PA_CENTR	SOLAR

11-2026-Min-Sec

	BUS	ID	Nombre	P[MW]	Pmax[MW]	Q[MVAr]	Zona	Tipo
6090E1	6090	E1	LESG1	11.02	23.6	-0.3	PA_OESTE	HIDRO
6091E2	6091	E2	LESG2	11.02	23.6	-0.3	PA_OESTE	HIDRO
6094L1	6094	L1	LVAG1	11.59	27.4	-4.76	PA_OESTE	HIDRO
6095L2	6095	L2	LVAG2	11.59	27.4	-4.76	PA_OESTE	HIDRO
6097F1	6097	F1	FORG1	38.96	100	-3.46	PA_OESTE	HIDRO
6098F2	6098	F2	FORG2	38.96	100	-3.46	PA_OESTE	HIDRO
6099F3	6099	F3	FORG3	38.96	100	-3.46	PA_OESTE	HIDRO
6101B1	6101	B1	BAYG1	41.79	87	-4.21	PA_ESTE	HIDRO
6102B2	6102	B2	BAYG2	41.79	87	-4.21	PA_ESTE	HIDRO
6110B3	6110	B3	BAYG3	41.79	86	-6.61	PA_ESTE	HIDRO
6136G3	6136	G3	MADG3	5.57	12	5.04	PA_ACP	HIDRO
6140G1	6140	G1	GAT6A	0.8	3	0.39	PA_ACP	HIDRO
6140G2	6140	G2	GAT6A	0.8	3	0.39	PA_ACP	HIDRO
6140G3	6140	G3	GAT6A	0.8	3	0.39	PA_ACP	HIDRO
6176E1	6176	E1	ESTG1	11.42	60	-1.71	PA_OESTE	HIDRO
6177E2	6177	E2	ESTG2	11.42	60	-1.71	PA_OESTE	HIDRO
6264G1	6264	G1	CHANG1	52.39	104.85	-14.3	PA_OESTE	HIDRO
6265G2	6265	G2	CHANG2	52.39	104.85	-13.89	PA_OESTE	HIDRO
6268G3	6268	G3	CHANG3	8.44	9.12	1.32	PA_OESTE	HIDRO
6305A1	6305	A1	ALG 13A	1.7	5.1	-1.67	PA_OESTE	HIDRO
6305A2	6305	A2	ALG 13A	1.7	5.1	-1.67	PA_OESTE	HIDRO
6306M1	6306	M1	MEN 13A	4.11	9.38	4.16	PA_OESTE	HIDRO
6306M2	6306	M2	MEN 13A	4.11	9.38	4.16	PA_OESTE	HIDRO
6307G1	6307	G1	COC 13A	1.37	7.5	-5.68	PA_OESTE	HIDRO
6307G2	6307	G2	COC 13A	1.37	7.5	-3.32	PA_OESTE	HIDRO
6308G1	6308	G1	MENII 13A	1.24	3.85	0	PA_OESTE	HIDRO
6308G2	6308	G2	MENII 13A	1.24	3.85	0	PA_OESTE	HIDRO
6333G1	6333	G1	BAMG1	0.71	28	-1.32	PA_OESTE	HIDRO
6334G2	6334	G2	BAMG2	0.71	28	-1.32	PA_OESTE	HIDRO
6335G1	6335	G1	BAIG1	0.31	44.1	-8.85	PA_OESTE	HIDRO
6336G2	6336	G2	BAIG2	0.31	44.1	-8.85	PA_OESTE	HIDRO
6338G1	6338	G1	SAND34.5	0.6	5	-2.4	PA_OESTE	HIDRO
6338G2	6338	G2	SAND34.5	0.6	5	-2.4	PA_OESTE	HIDRO
6361G1	6361	G1	GLAG1	2.27	12.69	-7	PA_OESTE	HIDRO
6362G2	6362	G2	GLAG2	2.27	12.69	-7	PA_OESTE	HIDRO
6364G1	6364	G1	LORG1	2.61	16.9	-7	PA_OESTE	HIDRO
6365G2	6365	G2	LORG2	2.61	16.9	-7	PA_OESTE	HIDRO
6367G1	6367	G1	PRUG1	3.87	29.33	-8	PA_OESTE	HIDRO
6368G2	6368	G2	PRUG2	3.87	29.33	-8	PA_OESTE	HIDRO
6372G1	6372	G1	CADG1	18.82	32	-5.22	PA_OESTE	BIOMASA
6386G1	6386	G1	PEDI 13A	0.23	10	-0.85	PA_OESTE	HIDRO
6386G2	6386	G2	PEDI 13A	0.23	10	-0.85	PA_OESTE	HIDRO
6387G1	6387	G1	PEDII 13A	0.01	6.41	-0.33	PA_OESTE	HIDRO
6387G2	6387	G2	PEDII 13A	0.01	6.41	-0.33	PA_OESTE	HIDRO
6388G1	6388	G1	MACG1	0.03	1.79	1	PA_OESTE	HIDRO
6389G2	6389	G2	MACG2	0.03	1.79	1	PA_OESTE	HIDRO
6390G1	6390	G1	CON 4.16A	0.16	5	1	PA_OESTE	HIDRO
6390G2	6390	G2	CON 4.16A	0.16	5	1	PA_OESTE	HIDRO
6391G1	6391	G1	PAAG1	1.43	2.97	1	PA_OESTE	HIDRO

6392G2	6392	G2	PAAG2	1.43	2.97	1	PA_OESTE	HIDRO
6394G1	6394	G1	LPN 4.16A	0.01	5	-0.8	PA_OESTE	HIDRO
6394G2	6394	G2	LPN 4.16A	0.01	5	-0.8	PA_OESTE	HIDRO
6396G1	6396	G1	RP4G1	0.03	6.57	-0.76	PA_OESTE	HIDRO
6397G2	6397	G2	RP4G2	0.03	6.57	-0.76	PA_OESTE	HIDRO
6406G1	6406	G1	TELG1	111.23	218	-8.97	PA_ATLAN	TERMICO
6407G2	6407	G2	TELG2	111.23	218	-8.97	PA_ATLAN	TERMICO
6408V1	6408	V1	TELV3	114.29	224	-8.46	PA_ATLAN	TERMICO
6420G1	6420	G1	DOL 4.16A	0.67	1.04	-0.78	PA_OESTE	HIDRO
6420G2	6420	G2	DOL 4.16A	0.67	1.04	-0.78	PA_OESTE	HIDRO
6420G3	6420	G3	DOL 4.16A	0.67	1.04	-0.78	PA_OESTE	HIDRO
6421G1	6421	G1	LP1 4.16A	0.56	1.59	-0.77	PA_OESTE	HIDRO
6421G2	6421	G2	LP1 4.16A	0.56	1.59	-0.77	PA_OESTE	HIDRO
6421G3	6421	G3	LP1 4.16A	0.56	1.59	-0.77	PA_OESTE	HIDRO
6422G1	6422	G1	MMO 4.16	0.49	1.25	0.83	PA_OESTE	HIDRO
6422G2	6422	G2	MMO 4.16	0.49	1.25	0.83	PA_OESTE	HIDRO
6423G1	6423	G1	BU1G1	0.19	2.07	0.78	PA_OESTE	HIDRO
6424G2	6424	G2	BU1G2	0.19	2.07	0.78	PA_OESTE	HIDRO
6425G3	6425	G3	BU1G3	0.09	0.98	0.57	PA_OESTE	HIDRO
6432G1	6432	G1	YEG 4.16A	0.28	3	-2.25	PA_CENTR	HIDRO
6432G2	6432	G2	YEG 4.16A	0.28	3	-2.25	PA_CENTR	HIDRO
6432G3	6432	G3	YEG 4.16A	0.09	1	-0.75	PA_CENTR	HIDRO
6433G1	6433	G1	EFR 4.16A	0.34	2.67	-1.65	PA_CENTR	HIDRO
6433G2	6433	G2	EFR 4.16A	0.34	2.67	-1.65	PA_CENTR	HIDRO
6433G3	6433	G3	EFR 4.16A	0.17	1.35	-0.98	PA_CENTR	HIDRO
6446G1	6446	G1	ALTG1	1.35	22.43	-3.26	PA_OESTE	HIDRO
6447G2	6447	G2	ALTG2	1.35	22.43	-3.26	PA_OESTE	HIDRO
6448G3	6448	G3	ALTG3	1.35	22.43	-3.26	PA_OESTE	HIDRO
6449G1	6449	G1	MLIG1	3.03	16.65	-2.34	PA_OESTE	HIDRO
6450G2	6450	G2	MLIG2	3.03	16.65	-2.34	PA_OESTE	HIDRO
6451G3	6451	G3	MLIG3	3.03	16.65	-2.34	PA_OESTE	HIDRO
6452G1	6452	G1	PDOG1	4.15	16.65	-3.12	PA_OESTE	HIDRO
6453G2	6453	G2	PDOG2	4.15	16.65	-3.12	PA_OESTE	HIDRO
6463E1	6463	E1	NCH1G1	32.9	55	-10.82	PA_CENTR	EOLICO
6464E2	6464	E2	RDV1G1	27.74	52.5	-9.12	PA_CENTR	EOLICO
6465E3	6465	E3	RDV2G2	17.48	30	-5.74	PA_CENTR	EOLICO
6466E4	6466	E4	MARG1	10.68	17.5	-3.51	PA_CENTR	EOLICO
6467E5	6467	E5	NCH2G1	40.92	62.5	-13.45	PA_CENTR	EOLICO
6468E6	6468	E6	RDV2G1	11.65	20	-3.83	PA_CENTR	EOLICO
6469E7	6469	E7	PORG1	21.81	32.5	-7.17	PA_CENTR	EOLICO
6473E8	6473	E8	NCH2G2	27.23	51.75	-8.95	PA_CENTR	EOLICO
6474E9	6474	E9	PORG2	11.58	17.25	-3.81	PA_CENTR	EOLICO
6480G1	6480	G1	SLO4.16	0.84	4.41	-0.52	PA_OESTE	HIDRO
6480G2	6480	G2	SLO4.16	0.84	4.41	-0.52	PA_OESTE	HIDRO
6492G1	6492	G1	BONG1	1.04	10.4	-2	PA_OESTE	HIDRO
6493G2	6493	G2	BONG2	1.04	10.4	-2	PA_OESTE	HIDRO
6494G3	6494	G3	BONG3	1.04	10.4	-2	PA_OESTE	HIDRO
6495G1	6495	G1	LP2 4.16A	1.15	4.31	1.43	PA_OESTE	HIDRO
6495G2	6495	G2	LP2 4.16A	1.15	4.31	1.43	PA_OESTE	HIDRO
6497G1	6497	G1	BU2 4.16	0.58	2.35	0.54	PA_OESTE	HIDRO

6497G2	6497	G2	BU2 4.16	0.58	2.35	0.54	PA_OESTE	HIDRO
6497G3	6497	G3	BU2 4.16	0.29	1.16	0.27	PA_OESTE	HIDRO
6524G1	6524	G1	LCRG1	0.07	9.72	-1.14	PA_OESTE	HIDRO
6525G2	6525	G2	LCRG2	0.07	9.72	-1.14	PA_OESTE	HIDRO
6526G3	6526	G3	LCRG3	0.32	0.99	-0.1	PA_OESTE	HIDRO
6552G1	6552	G1	BBL13	0.63	13.32	-1.43	PA_OESTE	HIDRO
6552G2	6552	G2	BBL13	0.63	13.32	-1.43	PA_OESTE	HIDRO
6552G3	6552	G3	BBL13	1.38	1.88	-1.16	PA_OESTE	HIDRO
6710G1	6710	G1	BDT4.16	1.85	5	1.12	PA_OESTE	HIDRO
6723G1	6723	G1	SIN4.16	1.36	5	-2.5	PA_OESTE	HIDRO
6723G2	6723	G2	SIN4.16	1.36	5	-2.5	PA_OESTE	HIDRO
6732G1	6732	G1	CEP13.8	4.08	5	-1.11	PA_CAPIT	BIOMASA
6732G2	6732	G2	CEP13.8	4.08	5	-1.11	PA_CAPIT	BIOMASA
6743G1	6743	G1	LACG1	1.25	4.1	0	PA_OESTE	HIDRO
6744G2	6744	G2	LACG2	1.25	4.1	0	PA_OESTE	HIDRO
6748G1	6748	G1	HERRG1	0.19	2.25	-0.92	PA_OESTE	HIDRO
6749G2	6749	G2	HERRG2	0.19	2.25	-0.92	PA_OESTE	HIDRO
6750G3	6750	G3	HERRG3	0.08	0.98	-0.42	PA_OESTE	HIDRO
6756G1	6756	G1	PURG1	122.5	137	0.51	PA_CENTR	TERMICO
6757G2	6757	G2	PURG2	122.5	137	0.51	PA_CENTR	TERMICO
6767G1	6767	G1	CHU13.8	1.08	4.4	-0.84	PA_OESTE	HIDRO
6767G2	6767	G2	CHU13.8	1.08	4.4	-0.84	PA_OESTE	HIDRO
6774G3	6774	G3	BAR13.8	0.2	1	-0.75	PA_OESTE	HIDRO
6785G1	6785	G1	TOAG1	53.66	110	-12.5	PA_CENTR	EOLICO
6798G1	6798	G1	CDOG1	0.32	3.37	-2.98	PA_OESTE	HIDRO
6799G2	6799	G2	CDOG2	0.32	3.37	-2.98	PA_OESTE	HIDRO
6871V1	6871	V1	GASMV1	35	141.3	-6.71	PA_ATLAN	TERMICO
6872G3	6872	G3	GASMG3	45	47.23	-6.25	PA_ATLAN	TERMICO
6916G1	6916	G1	COTG1	0.14	2.5	-0.96	PA_OESTE	HIDRO
6917G2	6917	G2	COTG2	0.14	2.5	-0.96	PA_OESTE	HIDRO
6944G1	6944	G1	BARRI 0.69	0.02	1	-0.75	PA_OESTE	HIDRO

12-2026-Max-Lluv

	BUS	ID	Nombre	P[MW]	Pmax[MW]	Q[MVAr]	Zona	Tipo
6090E1	6090	E1	LESG1	18.11	23.6	2.78	PA_OESTE	HIDRO
6091E2	6091	E2	LESG2	18.11	23.6	2.78	PA_OESTE	HIDRO
6094L1	6094	L1	LVAG1	23.95	27.4	-0.98	PA_OESTE	HIDRO
6095L2	6095	L2	LVAG2	23.95	27.4	-0.98	PA_OESTE	HIDRO
6097F1	6097	F1	FORG1	94.83	100	11.53	PA_OESTE	HIDRO
6098F2	6098	F2	FORG2	94.83	100	11.53	PA_OESTE	HIDRO
6099F3	6099	F3	FORG3	94.83	100	11.53	PA_OESTE	HIDRO
6101B1	6101	B1	BAYG1	65.29	87	11.31	PA_ESTE	HIDRO
6102B2	6102	B2	BAYG2	65.29	87	11.31	PA_ESTE	HIDRO
6110B3	6110	B3	BAYG3	65.29	86	11.07	PA_ESTE	HIDRO
6136G3	6136	G3	MADG3	5.19	12	6	PA_ACP	HIDRO
6140G1	6140	G1	GAT6A	0.74	3	2	PA_ACP	HIDRO
6140G2	6140	G2	GAT6A	0.74	3	2	PA_ACP	HIDRO
6140G3	6140	G3	GAT6A	0.74	3	2	PA_ACP	HIDRO
6176E1	6176	E1	ESTG1	54.69	60	8.96	PA_OESTE	HIDRO
6177E2	6177	E2	ESTG2	54.69	60	8.96	PA_OESTE	HIDRO
6202G1	6202	G1	LAJ34	11.27	30	-3.7	PA_CENTR	SOLAR
6205G1	6205	G1	CHUM115	15.2	40	-5	PA_CENTR	SOLAR
6264G1	6264	G1	CHANG1	101.52	104.85	2.71	PA_OESTE	HIDRO
6265G2	6265	G2	CHANG2	101.52	104.85	2.56	PA_OESTE	HIDRO
6268G3	6268	G3	CHANG3	8.44	9.12	1.32	PA_OESTE	HIDRO
6305A1	6305	A1	ALG 13A	3.43	5.1	-1.11	PA_OESTE	HIDRO
6305A2	6305	A2	ALG 13A	3.43	5.1	-1.11	PA_OESTE	HIDRO
6306M1	6306	M1	MEN 13A	8.91	9.38	4.16	PA_OESTE	HIDRO
6306M2	6306	M2	MEN 13A	8.91	9.38	4.16	PA_OESTE	HIDRO
6307G1	6307	G1	COC 13A	4.99	7.5	-5.68	PA_OESTE	HIDRO
6307G2	6307	G2	COC 13A	4.99	7.5	-3.32	PA_OESTE	HIDRO
6308G1	6308	G1	MENII 13A	3.04	3.85	0.41	PA_OESTE	HIDRO
6308G2	6308	G2	MENII 13A	3.04	3.85	0.41	PA_OESTE	HIDRO
6328G4	6328	G4	BAI0.48	0.69	1.8	-0.5	PA_OESTE	HIDRO
6329G3	6329	G3	BAM0.48	0.23	0.6	-0.5	PA_OESTE	HIDRO
6333G1	6333	G1	BAMG1	22.63	28	1.25	PA_OESTE	HIDRO
6334G2	6334	G2	BAMG2	22.63	28	1.25	PA_OESTE	HIDRO
6335G1	6335	G1	BAIG1	42.95	44.1	-4.41	PA_OESTE	HIDRO
6336G2	6336	G2	BAIG2	42.95	44.1	-4.41	PA_OESTE	HIDRO
6338G1	6338	G1	SAND34.5	4.1	5	-2.4	PA_OESTE	HIDRO
6338G2	6338	G2	SAND34.5	4.1	5	-2.4	PA_OESTE	HIDRO
6361G1	6361	G1	GLAG1	11.77	12.69	-7	PA_OESTE	HIDRO
6362G2	6362	G2	GLAG2	11.77	12.69	-7	PA_OESTE	HIDRO
6364G1	6364	G1	LORG1	15.32	16.9	-7	PA_OESTE	HIDRO
6365G2	6365	G2	LORG2	15.32	16.9	-7	PA_OESTE	HIDRO
6367G1	6367	G1	PRUG1	23.02	29.33	-8	PA_OESTE	HIDRO
6368G2	6368	G2	PRUG2	23.02	29.33	-8	PA_OESTE	HIDRO
6386G1	6386	G1	PEDI 13A	3.84	10	0.21	PA_OESTE	HIDRO
6386G2	6386	G2	PEDI 13A	3.84	10	0.21	PA_OESTE	HIDRO
6387G1	6387	G1	PEDII 13A	1.97	6.41	-0.16	PA_OESTE	HIDRO
6387G2	6387	G2	PEDII 13A	1.97	6.41	-0.16	PA_OESTE	HIDRO
6388G1	6388	G1	MACG1	0.25	1.79	-0.8	PA_OESTE	HIDRO
6389G2	6389	G2	MACG2	0.25	1.79	-0.8	PA_OESTE	HIDRO

6390G1	6390	G1	CON 4.16A	1.99	5	-0.01	PA_OESTE	HIDRO
6390G2	6390	G2	CON 4.16A	1.99	5	-0.01	PA_OESTE	HIDRO
6391G1	6391	G1	PAAG1	2.18	2.97	1	PA_OESTE	HIDRO
6392G2	6392	G2	PAAG2	2.18	2.97	1	PA_OESTE	HIDRO
6394G1	6394	G1	LPN 4.16A	1.43	5	0.21	PA_OESTE	HIDRO
6394G2	6394	G2	LPN 4.16A	1.43	5	0.21	PA_OESTE	HIDRO
6395G1	6395	G1	LPS 4.16A	1.09	5	0.21	PA_OESTE	HIDRO
6395G2	6395	G2	LPS 4.16A	1.09	5	0.21	PA_OESTE	HIDRO
6396G1	6396	G1	RP4G1	0.75	6.57	-0.43	PA_OESTE	HIDRO
6397G2	6397	G2	RP4G2	0.75	6.57	-0.43	PA_OESTE	HIDRO
6406G1	6406	G1	TELG1	100	218	4.24	PA_ATLAN	TERMICO
6407G2	6407	G2	TELG2	100	218	4.24	PA_ATLAN	TERMICO
6408V1	6408	V1	TELV3	105	224	5.02	PA_ATLAN	TERMICO
6420G1	6420	G1	DOL 4.16A	1.03	1.04	0.6	PA_OESTE	HIDRO
6420G2	6420	G2	DOL 4.16A	1.03	1.04	0.6	PA_OESTE	HIDRO
6420G3	6420	G3	DOL 4.16A	1.03	1.04	0.6	PA_OESTE	HIDRO
6421G1	6421	G1	LP1 4.16A	1.05	1.59	0.62	PA_OESTE	HIDRO
6421G2	6421	G2	LP1 4.16A	1.05	1.59	0.62	PA_OESTE	HIDRO
6421G3	6421	G3	LP1 4.16A	1.05	1.59	0.62	PA_OESTE	HIDRO
6422G1	6422	G1	MMO 4.16	1.02	1.25	0.83	PA_OESTE	HIDRO
6422G2	6422	G2	MMO 4.16	1.02	1.25	0.83	PA_OESTE	HIDRO
6423G1	6423	G1	BU1G1	1.62	2.07	0.99	PA_OESTE	HIDRO
6424G2	6424	G2	BU1G2	1.62	2.07	0.99	PA_OESTE	HIDRO
6425G3	6425	G3	BU1G3	0.77	0.98	0.57	PA_OESTE	HIDRO
6432G1	6432	G1	YEG 4.16A	2.12	3	-2.25	PA_CENTR	HIDRO
6432G2	6432	G2	YEG 4.16A	2.12	3	-2.25	PA_CENTR	HIDRO
6432G3	6432	G3	YEG 4.16A	0.71	1	-0.75	PA_CENTR	HIDRO
6433G1	6433	G1	EFR 4.16A	1.98	2.67	1.14	PA_CENTR	HIDRO
6433G2	6433	G2	EFR 4.16A	1.98	2.67	1.14	PA_CENTR	HIDRO
6433G3	6433	G3	EFR 4.16A	1	1.35	0.58	PA_CENTR	HIDRO
6446G1	6446	G1	ALTG1	17.48	22.43	-1.79	PA_OESTE	HIDRO
6447G2	6447	G2	ALTG2	17.48	22.43	-1.79	PA_OESTE	HIDRO
6448G3	6448	G3	ALTG3	17.48	22.43	-2.05	PA_OESTE	HIDRO
6449G1	6449	G1	MLIG1	14.93	16.65	-1.87	PA_OESTE	HIDRO
6450G2	6450	G2	MLIG2	14.93	16.65	-1.87	PA_OESTE	HIDRO
6451G3	6451	G3	MLIG3	14.93	16.65	-1.87	PA_OESTE	HIDRO
6452G1	6452	G1	PDOG1	13.67	16.65	-2.44	PA_OESTE	HIDRO
6453G2	6453	G2	PDOG2	13.67	16.65	-2.44	PA_OESTE	HIDRO
6455G1	6455	G1	BSO	0.27	0.96	0.09	PA_CENTR	SOLAR
6457G4	6457	G4	ALTG4	0.11	1.1	-0.5	PA_OESTE	HIDRO
6463E1	6463	E1	NCH1G1	2.31	55	-0.76	PA_CENTR	EOLICO
6464E2	6464	E2	RDV1G1	8.31	52.5	-2.73	PA_CENTR	EOLICO
6465E3	6465	E3	RDV2G2	1.37	30	-0.45	PA_CENTR	EOLICO
6466E4	6466	E4	MARG1	1.6	17.5	-0.53	PA_CENTR	EOLICO
6467E5	6467	E5	NCH2G1	3.32	62.5	-1.09	PA_CENTR	EOLICO
6468E6	6468	E6	RDV2G1	0.92	20	-0.3	PA_CENTR	EOLICO
6469E7	6469	E7	PORG1	1.71	32.5	-0.56	PA_CENTR	EOLICO
6480G1	6480	G1	SLO4.16	4.08	4.41	-0.67	PA_OESTE	HIDRO
6480G2	6480	G2	SLO4.16	4.08	4.41	-0.67	PA_OESTE	HIDRO
6492G1	6492	G1	BONG1	9.39	10.4	3.51	PA_OESTE	HIDRO

6493G2	6493	G2	BONG2	9.39	10.4	3.51	PA_OESTE HIDRO
6494G3	6494	G3	BONG3	9.39	10.4	3.51	PA_OESTE HIDRO
6495G1	6495	G1	LP2 4.16A	4.17	4.31	1.8	PA_OESTE HIDRO
6495G2	6495	G2	LP2 4.16A	4.17	4.31	1.8	PA_OESTE HIDRO
6497G1	6497	G1	BU2 4.16	1.94	2.35	0.99	PA_OESTE HIDRO
6497G2	6497	G2	BU2 4.16	1.94	2.35	0.99	PA_OESTE HIDRO
6497G3	6497	G3	BU2 4.16	0.96	1.16	0.57	PA_OESTE HIDRO
6502G1	6502	G1	DIS0.4	3.77	10	-1.24	PA_CENTR SOLAR
6503G1	6503	G1	DOF34	3.92	10	-1.29	PA_CENTR SOLAR
6504G1	6504	G1	SOC34	3.25	10	-1.07	PA_OESTE SOLAR
6512G1	6512	G1	SAL6.6	7.41	9.3	-1.93	PA_OESTE HIDRO
6512G2	6512	G2	SAL6.6	7.41	9.3	-1.93	PA_OESTE HIDRO
6512G3	6512	G3	SAL6.6	7.41	9.3	-1.93	PA_OESTE HIDRO
6514G1	6514	G1	LPO6.6	7.4	9.3	0.7	PA_OESTE HIDRO
6514G2	6514	G2	LPO6.6	7.4	9.3	0.7	PA_OESTE HIDRO
6514G3	6514	G3	LPO6.6	7.4	9.3	0.7	PA_OESTE HIDRO
6514G4	6514	G4	LPO6.6	1.67	2.1	0.16	PA_OESTE HIDRO
6524G1	6524	G1	LCRG1	3.78	9.72	1.86	PA_OESTE HIDRO
6525G2	6525	G2	LCRG2	3.78	9.72	1.86	PA_OESTE HIDRO
6526G3	6526	G3	LCRG3	0.97	0.99	0.5	PA_OESTE HIDRO
6529G1	6529	G1	SPRU34	4.94	10.58	-1.62	PA_OESTE SOLAR
6552G1	6552	G1	BBL13	10.52	13.32	-1.05	PA_OESTE HIDRO
6552G2	6552	G2	BBL13	10.52	13.32	-1.05	PA_OESTE HIDRO
6552G3	6552	G3	BBL13	1.89	1.88	-0.19	PA_OESTE HIDRO
6553G1	6553	G1	PROV34	3.78	10	-1.24	PA_CENTR SOLAR
6554G1	6554	G1	SOP34	3.24	10	1.07	PA_CENTR SOLAR
6555G1	6555	G1	LAN34	3.53	10	1.16	PA_CENTR SOLAR
6556G1	6556	G1	COL34	3.38	10	1.11	PA_CENTR SOLAR
6557G1	6557	G1	LAM34	1.9	10	0.62	PA_CENTR SOLAR
6570G1	6570	G1	SOD34	1.77	10	0.58	PA_OESTE SOLAR
6571G1	6571	G1	SCAL34	1.58	6	0.52	PA_OESTE SOLAR
6581G1	6581	G1	SBUG34	0.66	3	0.22	PA_OESTE SOLAR
6582G1	6582	G1	SPACII13	0.53	3	0.18	PA_ESTE SOLAR
6640G1	6640	G1	IKA0G1	3.02	11.25	-0.99	PA_OESTE SOLAR
6641G1	6641	G1	IKA1G1	3.02	11.25	-0.99	PA_OESTE SOLAR
6642G1	6642	G1	IKA2G1	3.02	11.25	-0.99	PA_OESTE SOLAR
6643G1	6643	G1	IKA3G1	3.02	11.25	-0.99	PA_OESTE SOLAR
6707G1	6707	G1	PAS34	3.65	9.89	-1.2	PA_CENTR SOLAR
6710G1	6710	G1	BDT4.16	3.92	5	2.5	PA_OESTE HIDRO
6723G1	6723	G1	SIN4.16	4.89	5	-1.86	PA_OESTE HIDRO
6723G2	6723	G2	SIN4.16	4.89	5	-1.86	PA_OESTE HIDRO
6732G1	6732	G1	CEP13.8	4.08	5	-0.93	PA_CAPIT BIOMASA
6732G2	6732	G2	CEP13.8	4.08	5	-0.93	PA_CAPIT BIOMASA
6734G1	6734	G1	ESO34	2.21	5	-0.73	PA_CENTR SOLAR
6738G1	6738	G1	MSO34	4.87	10.26	-1.6	PA_CENTR SOLAR
6739G1	6739	G1	VAL34	3.81	8.22	-1.25	PA_CENTR SOLAR
6740G1	6740	G1	CAM34	37.11	100	-7.8	PA_CENTR SOLAR
6743G1	6743	G1	LACG1	3.72	4.1	0.13	PA_OESTE HIDRO
6744G2	6744	G2	LACG2	3.72	4.1	0	PA_OESTE HIDRO
6748G1	6748	G1	HERRG1	1.74	2.25	-0.79	PA_OESTE HIDRO

6749G2	6749	G2	HERRG2	1.74	2.25	-0.79	PA_OESTE	HIDRO
6750G3	6750	G3	HERRG3	0.76	0.98	-0.42	PA_OESTE	HIDRO
6752G1	6752	G1	SPE34	56.09	120	-18.44	PA_CENTR	SOLAR
6756G1	6756	G1	PURG1	122.5	137	3.28	PA_CENTR	TERMICO
6757G2	6757	G2	PURG2	122.5	137	3.28	PA_CENTR	TERMICO
6761G1	6761	G1	FAR34	2.65	9.96	0.87	PA_CENTR	SOLAR
6767G1	6767	G1	CHU13.8	3.98	4.4	-0.4	PA_OESTE	HIDRO
6767G2	6767	G2	CHU13.8	3.98	4.4	-0.4	PA_OESTE	HIDRO
6774G1	6774	G1	BAR13.8	7.48	9.72	-2.83	PA_OESTE	HIDRO
6774G2	6774	G2	BAR13.8	7.48	9.72	-2.83	PA_OESTE	HIDRO
6774G3	6774	G3	BAR13.8	1	1	-0.38	PA_OESTE	HIDRO
6785G1	6785	G1	TOAG1	8	110	-2.63	PA_CENTR	EOLICO
6798G1	6798	G1	CDOG1	1.74	3.37	-2.98	PA_OESTE	HIDRO
6799G2	6799	G2	CDOG2	1.74	3.37	-2.98	PA_OESTE	HIDRO
6834G1	6834	G1	LAE34	8.39	19.99	-0.76	PA_OESTE	SOLAR
6871V1	6871	V1	GASMV1	35.66	141.3	10.5	PA_ATLAN	TERMICO
6872G3	6872	G3	GASMG3	46	47.23	11	PA_ATLAN	TERMICO
6896G1	6896	G1	DAC2G1	1.17	3.24	0.39	PA_CENTR	SOLAR
6899G1	6899	G1	CAIG1	4.55	10	-1.5	PA_OESTE	SOLAR
6900G2	6900	G2	CAIG2	4.55	10	-1.5	PA_OESTE	SOLAR
6901G3	6901	G3	CAIG3	4.55	10	-1.49	PA_OESTE	SOLAR
6902G4	6902	G4	CAIG4	4.44	10	-1.46	PA_OESTE	SOLAR
6903G1	6903	G1	SRE	4.52	10.78	-1.49	PA_CENTR	SOLAR
6904G1	6904	G1	EES	3.76	8.5	1.23	PA_CENTR	SOLAR
6905G1	6905	G1	POCR34	6.01	16	-1.93	PA_CENTR	SOLAR
6914G1	6914	G1	JAG0.4	4.73	10	-1.55	PA_CENTR	SOLAR
6916G1	6916	G1	COTG1	1.58	2.5	-0.96	PA_OESTE	HIDRO
6917G2	6917	G2	COTG2	1.58	2.5	-0.96	PA_OESTE	HIDRO
6937G1	6937	G1	SAF0.2	3.76	10	-1.23	PA_CENTR	SOLAR
69391	6939	1	SEC0.6	2.86	20	-0.94	PA_CENTR	SOLAR
6944G1	6944	G1	BARRI 0.69	0.1	1	-0.75	PA_OESTE	HIDRO
6974G1	6974	G1	BAC	11.78	25	-0.76	PA_OESTE	SOLAR
6975G1	6975	G1	ECS	3.81	10	-0.76	PA_OESTE	SOLAR
6976G1	6976	G1	MVI	11.78	25	-0.76	PA_OESTE	SOLAR
6978G1	6978	G1	LVI	1.94	10	0.64	PA_CENTR	SOLAR
6982G1	6982	G1	CES	4.54	9.98	-1.49	PA_OESTE	SOLAR
6983G1	6983	G1	CAS	4.54	9.98	-1.49	PA_OESTE	SOLAR
6984G1	6984	G1	ECS2	3.81	10	-0.76	PA_OESTE	SOLAR
6985G1	6985	G1	PAS2	1.85	5	-0.61	PA_CENTR	SOLAR
6987G1	6987	G1	PAS3	1.85	5	-0.61	PA_CENTR	SOLAR
6988G1	6988	G1	ESS	2.98	9.9	-0.98	PA_OESTE	SOLAR
6989G1	6989	G1	SME	0.84	3	-0.28	PA_CENTR	SOLAR
6990G1	6990	G1	PES	3.79	9.97	1.25	PA_CENTR	SOLAR
6991G1	6991	G1	MAS	4.58	9.98	1.5	PA_CENTR	SOLAR
6992G1	6992	G1	LLS	3.81	9.99	-1.25	PA_CENTR	SOLAR
6993G1	6993	G1	PSS	2.23	5	0.73	PA_CENTR	SOLAR
6994G1	6994	G1	LSS	1.46	7.56	0.48	PA_CENTR	SOLAR
6995G1	6995	G1	PDS	4.55	10	-1.5	PA_OESTE	SOLAR
6996G1	6996	G1	CVS	5.65	20	1.86	PA_CENTR	SOLAR

12-2026-MaxSol-Lluv

	BUS	ID	Nombre	P[MW]	Pmax[MW]	Q[MVAr]	Zona	Tipo
6090E1	6090	E1	LESG1	17.91	23.6	3.01	PA_OESTE	HIDRO
6091E2	6091	E2	LESG2	17.91	23.6	3.01	PA_OESTE	HIDRO
6094L1	6094	L1	LVAG1	23.95	27.4	-0.71	PA_OESTE	HIDRO
6095L2	6095	L2	LVAG2	23.95	27.4	-0.71	PA_OESTE	HIDRO
6097F1	6097	F1	FORG1	82.89	100	11.47	PA_OESTE	HIDRO
6098F2	6098	F2	FORG2	82.89	100	11.47	PA_OESTE	HIDRO
6099F3	6099	F3	FORG3	82.89	100	11.47	PA_OESTE	HIDRO
6101B1	6101	B1	BAYG1	57.12	87	10.7	PA_ESTE	HIDRO
6102B2	6102	B2	BAYG2	57.12	87	10.7	PA_ESTE	HIDRO
6110B3	6110	B3	BAYG3	57.12	86	10.57	PA_ESTE	HIDRO
6136G3	6136	G3	MADG3	5.19	12	6	PA_ACP	HIDRO
6140G1	6140	G1	GAT6A	0.74	3	2	PA_ACP	HIDRO
6140G2	6140	G2	GAT6A	0.74	3	2	PA_ACP	HIDRO
6140G3	6140	G3	GAT6A	0.74	3	2	PA_ACP	HIDRO
6176E1	6176	E1	ESTG1	55.61	60	9.5	PA_OESTE	HIDRO
6177E2	6177	E2	ESTG2	55.61	60	9.5	PA_OESTE	HIDRO
6202G1	6202	G1	LAJ34	18.35	30	-6.03	PA_CENTR	SOLAR
6205G1	6205	G1	CHUM115	24.48	40	-8.05	PA_CENTR	SOLAR
6264G1	6264	G1	CHANG1	101.52	104.85	3.48	PA_OESTE	HIDRO
6265G2	6265	G2	CHANG2	101.52	104.85	3.33	PA_OESTE	HIDRO
6268G3	6268	G3	CHANG3	8.44	9.12	1.32	PA_OESTE	HIDRO
6305A1	6305	A1	ALG 13A	3.43	5.1	-1.1	PA_OESTE	HIDRO
6305A2	6305	A2	ALG 13A	3.43	5.1	-1.1	PA_OESTE	HIDRO
6306M1	6306	M1	MEN 13A	8.88	9.38	4.16	PA_OESTE	HIDRO
6306M2	6306	M2	MEN 13A	8.88	9.38	4.16	PA_OESTE	HIDRO
6307G1	6307	G1	COC 13A	4.99	7.5	-5.68	PA_OESTE	HIDRO
6307G2	6307	G2	COC 13A	4.99	7.5	-3.32	PA_OESTE	HIDRO
6308G1	6308	G1	MENII 13A	3.03	3.85	0.48	PA_OESTE	HIDRO
6308G2	6308	G2	MENII 13A	3.03	3.85	0.48	PA_OESTE	HIDRO
6328G4	6328	G4	BAI0.48	0.69	1.8	-0.5	PA_OESTE	HIDRO
6329G3	6329	G3	BAM0.48	0.23	0.6	-0.5	PA_OESTE	HIDRO
6333G1	6333	G1	BAMG1	22.63	28	1.3	PA_OESTE	HIDRO
6334G2	6334	G2	BAMG2	22.63	28	1.3	PA_OESTE	HIDRO
6335G1	6335	G1	BAIG1	34.26	44.1	-4.51	PA_OESTE	HIDRO
6336G2	6336	G2	BAIG2	34.26	44.1	-4.51	PA_OESTE	HIDRO
6338G1	6338	G1	SAND34.5	4.1	5	-2.4	PA_OESTE	HIDRO
6338G2	6338	G2	SAND34.5	4.1	5	-2.4	PA_OESTE	HIDRO
6361G1	6361	G1	GLAG1	12.02	12.69	-7	PA_OESTE	HIDRO
6362G2	6362	G2	GLAG2	12.02	12.69	-7	PA_OESTE	HIDRO
6364G1	6364	G1	LORG1	15.66	16.9	-7	PA_OESTE	HIDRO
6365G2	6365	G2	LORG2	15.66	16.9	-7	PA_OESTE	HIDRO
6367G1	6367	G1	PRUG1	23.5	29.33	-8	PA_OESTE	HIDRO
6368G2	6368	G2	PRUG2	23.5	29.33	-8	PA_OESTE	HIDRO
6386G1	6386	G1	PEDI 13A	3.74	10	0.52	PA_OESTE	HIDRO
6386G2	6386	G2	PEDI 13A	3.73	10	0.52	PA_OESTE	HIDRO
6387G1	6387	G1	PEDII 13A	1.97	6.41	-0.07	PA_OESTE	HIDRO
6387G2	6387	G2	PEDII 13A	1.97	6.41	-0.07	PA_OESTE	HIDRO
6388G1	6388	G1	MACG1	0.25	1.79	-0.74	PA_OESTE	HIDRO
6389G2	6389	G2	MACG2	0.25	1.79	-0.74	PA_OESTE	HIDRO

6390G1	6390	G1	CON 4.16A	1.99	5	-0.01	PA_OESTE	HIDRO
6390G2	6390	G2	CON 4.16A	1.99	5	-0.01	PA_OESTE	HIDRO
6391G1	6391	G1	PAAG1	2.18	2.97	1	PA_OESTE	HIDRO
6392G2	6392	G2	PAAG2	2.18	2.97	1	PA_OESTE	HIDRO
6394G1	6394	G1	LPN 4.16A	1.43	5	0.4	PA_OESTE	HIDRO
6394G2	6394	G2	LPN 4.16A	1.43	5	0.4	PA_OESTE	HIDRO
6395G1	6395	G1	LPS 4.16A	1.09	5	0.4	PA_OESTE	HIDRO
6395G2	6395	G2	LPS 4.16A	1.09	5	0.4	PA_OESTE	HIDRO
6396G1	6396	G1	RP4G1	0.75	6.57	-0.26	PA_OESTE	HIDRO
6397G2	6397	G2	RP4G2	0.75	6.57	-0.26	PA_OESTE	HIDRO
6407G2	6407	G2	TELG2	120	218	7.52	PA_ATLAN	TERMICO
6408V1	6408	V1	TELV3	89.99	224	2.76	PA_ATLAN	TERMICO
6420G1	6420	G1	DOL 4.16A	1	1.04	0.78	PA_OESTE	HIDRO
6420G2	6420	G2	DOL 4.16A	1	1.04	0.78	PA_OESTE	HIDRO
6420G3	6420	G3	DOL 4.16A	1	1.04	0.78	PA_OESTE	HIDRO
6421G1	6421	G1	LP1 4.16A	1.02	1.59	0.77	PA_OESTE	HIDRO
6421G2	6421	G2	LP1 4.16A	1.02	1.59	0.77	PA_OESTE	HIDRO
6421G3	6421	G3	LP1 4.16A	1.02	1.59	0.77	PA_OESTE	HIDRO
6422G1	6422	G1	MMO 4.16	1.02	1.25	0.83	PA_OESTE	HIDRO
6422G2	6422	G2	MMO 4.16	1.02	1.25	0.83	PA_OESTE	HIDRO
6423G1	6423	G1	BU1G1	1.62	2.07	0.99	PA_OESTE	HIDRO
6424G2	6424	G2	BU1G2	1.62	2.07	0.99	PA_OESTE	HIDRO
6425G3	6425	G3	BU1G3	0.77	0.98	0.57	PA_OESTE	HIDRO
6432G1	6432	G1	YEG 4.16A	2.12	3	-2.18	PA_CENTR	HIDRO
6432G2	6432	G2	YEG 4.16A	2.12	3	-2.18	PA_CENTR	HIDRO
6432G3	6432	G3	YEG 4.16A	0.71	1	-0.73	PA_CENTR	HIDRO
6433G1	6433	G1	EFR 4.16A	1.98	2.67	1.58	PA_CENTR	HIDRO
6433G2	6433	G2	EFR 4.16A	1.98	2.67	1.58	PA_CENTR	HIDRO
6433G3	6433	G3	EFR 4.16A	1	1.35	0.8	PA_CENTR	HIDRO
6446G1	6446	G1	ALTG1	17.48	22.43	-1.24	PA_OESTE	HIDRO
6447G2	6447	G2	ALTG2	17.48	22.43	-1.24	PA_OESTE	HIDRO
6448G3	6448	G3	ALTG3	17.48	22.43	-1.5	PA_OESTE	HIDRO
6449G1	6449	G1	MLIG1	14.93	16.65	-1.52	PA_OESTE	HIDRO
6450G2	6450	G2	MLIG2	14.93	16.65	-1.52	PA_OESTE	HIDRO
6451G3	6451	G3	MLIG3	14.93	16.65	-1.52	PA_OESTE	HIDRO
6452G1	6452	G1	PDOG1	13.67	16.65	-2.08	PA_OESTE	HIDRO
6453G2	6453	G2	PDOG2	13.67	16.65	-2.08	PA_OESTE	HIDRO
6455G1	6455	G1	BSO	0.43	0.96	0.14	PA_CENTR	SOLAR
6457G4	6457	G4	ALTG4	0.11	1.1	-0.5	PA_OESTE	HIDRO
6463E1	6463	E1	NCH1G1	2.67	55	-0.88	PA_CENTR	EOLICO
6464E2	6464	E2	RDV1G1	8.87	52.5	-2.92	PA_CENTR	EOLICO
6465E3	6465	E3	RDV2G2	1.56	30	-0.51	PA_CENTR	EOLICO
6466E4	6466	E4	MARG1	1.69	17.5	-0.56	PA_CENTR	EOLICO
6467E5	6467	E5	NCH2G1	3.69	62.5	-1.21	PA_CENTR	EOLICO
6468E6	6468	E6	RDV2G1	1.04	20	-0.34	PA_CENTR	EOLICO
6469E7	6469	E7	PORG1	1.91	32.5	-0.63	PA_CENTR	EOLICO
6480G1	6480	G1	SLO4.16	4.08	4.41	-0.55	PA_OESTE	HIDRO
6480G2	6480	G2	SLO4.16	4.08	4.41	-0.55	PA_OESTE	HIDRO
6492G1	6492	G1	BONG1	7.3	10.4	4.09	PA_OESTE	HIDRO
6493G2	6493	G2	BONG2	7.3	10.4	4.09	PA_OESTE	HIDRO

6494G3	6494	G3	BONG3	7.3	10.4	4.09	PA_OESTE HIDRO
6495G1	6495	G1	LP2 4.16A	4.17	4.31	1.8	PA_OESTE HIDRO
6495G2	6495	G2	LP2 4.16A	4.17	4.31	1.8	PA_OESTE HIDRO
6497G1	6497	G1	BU2 4.16	1.94	2.35	0.99	PA_OESTE HIDRO
6497G2	6497	G2	BU2 4.16	1.94	2.35	0.99	PA_OESTE HIDRO
6497G3	6497	G3	BU2 4.16	0.96	1.16	0.57	PA_OESTE HIDRO
6502G1	6502	G1	DIS0.4	6.08	10	-2	PA_CENTR SOLAR
6503G1	6503	G1	DOF34	6.31	10	-2.07	PA_CENTR SOLAR
6504G1	6504	G1	SOC34	5.1	10	-1.68	PA_OESTE SOLAR
6512G1	6512	G1	SAL6.6	6.08	9.3	-1.84	PA_OESTE HIDRO
6512G2	6512	G2	SAL6.6	6.08	9.3	-1.84	PA_OESTE HIDRO
6512G3	6512	G3	SAL6.6	6.08	9.3	-1.84	PA_OESTE HIDRO
6514G1	6514	G1	LPO6.6	6.17	9.3	0.78	PA_OESTE HIDRO
6514G2	6514	G2	LPO6.6	6.17	9.3	0.78	PA_OESTE HIDRO
6514G3	6514	G3	LPO6.6	6.17	9.3	0.78	PA_OESTE HIDRO
6514G4	6514	G4	LPO6.6	1.39	2.1	0.18	PA_OESTE HIDRO
6524G1	6524	G1	LCRG1	4.21	9.72	1.72	PA_OESTE HIDRO
6525G2	6525	G2	LCRG2	4.21	9.72	1.72	PA_OESTE HIDRO
6526G3	6526	G3	LCRG3	0.97	0.99	0.5	PA_OESTE HIDRO
6529G1	6529	G1	SPRU34	8.01	10.58	-2.63	PA_OESTE SOLAR
6552G1	6552	G1	BBL13	10.52	13.32	-0.9	PA_OESTE HIDRO
6552G2	6552	G2	BBL13	10.52	13.32	-0.9	PA_OESTE HIDRO
6552G3	6552	G3	BBL13	1.89	1.88	-0.16	PA_OESTE HIDRO
6553G1	6553	G1	PROV34	6.09	10	-2	PA_CENTR SOLAR
6554G1	6554	G1	SOP34	5.22	10	1.72	PA_CENTR SOLAR
6555G1	6555	G1	LAN34	5.68	10	1.87	PA_CENTR SOLAR
6556G1	6556	G1	COL34	5.51	10	1.81	PA_CENTR SOLAR
6557G1	6557	G1	LAM34	3.06	10	1.01	PA_CENTR SOLAR
6570G1	6570	G1	SOD34	2.88	10	0.95	PA_OESTE SOLAR
6571G1	6571	G1	SCAL34	2.56	6	0.84	PA_OESTE SOLAR
6581G1	6581	G1	SBUG34	1.05	3	0.34	PA_OESTE SOLAR
6582G1	6582	G1	SPACII13	0.84	3	0.28	PA_ESTE SOLAR
6640G1	6640	G1	IKA0G1	4.9	11.25	-1.61	PA_OESTE SOLAR
6641G1	6641	G1	IKA1G1	4.9	11.25	-1.61	PA_OESTE SOLAR
6642G1	6642	G1	IKA2G1	4.9	11.25	-1.61	PA_OESTE SOLAR
6643G1	6643	G1	IKA3G1	4.9	11.25	-1.61	PA_OESTE SOLAR
6707G1	6707	G1	PAS34	5.69	9.89	-1.87	PA_CENTR SOLAR
6710G1	6710	G1	BDT4.16	3.92	5	2.5	PA_OESTE HIDRO
6723G1	6723	G1	SIN4.16	4.89	5	-1.83	PA_OESTE HIDRO
6723G2	6723	G2	SIN4.16	4.89	5	-1.83	PA_OESTE HIDRO
6732G1	6732	G1	CEP13.8	3.67	5	-0.88	PA_CAPIT BIOMASA
6732G2	6732	G2	CEP13.8	3.67	5	-0.88	PA_CAPIT BIOMASA
6734G1	6734	G1	ESO34	3.55	5	-1.17	PA_CENTR SOLAR
6738G1	6738	G1	MSO34	7.65	10.26	-2.51	PA_CENTR SOLAR
6739G1	6739	G1	VAL34	6.04	8.22	-1.98	PA_CENTR SOLAR
6740G1	6740	G1	CAM34	58.83	100	-4.48	PA_CENTR SOLAR
6743G1	6743	G1	LACG1	3.72	4.1	0.14	PA_OESTE HIDRO
6744G2	6744	G2	LACG2	3.72	4.1	0	PA_OESTE HIDRO
6748G1	6748	G1	HERRG1	1.74	2.25	-0.76	PA_OESTE HIDRO
6749G2	6749	G2	HERRG2	1.74	2.25	-0.76	PA_OESTE HIDRO

6750G3	6750	G3	HERRG3	0.76	0.98	-0.42	PA_OESTE	HIDRO
6752G1	6752	G1	SPE34	88.93	120	-15.64	PA_CENTR	SOLAR
6756G1	6756	G1	PURG1	122.5	137	4.72	PA_CENTR	TERMICO
6757G2	6757	G2	PURG2	122.5	137	4.72	PA_CENTR	TERMICO
6761G1	6761	G1	FAR34	4.2	9.96	1.38	PA_CENTR	SOLAR
6767G1	6767	G1	CHU13.8	3.98	4.4	-0.31	PA_OESTE	HIDRO
6767G2	6767	G2	CHU13.8	3.98	4.4	-0.31	PA_OESTE	HIDRO
6774G1	6774	G1	BAR13.8	5.94	9.72	-2.75	PA_OESTE	HIDRO
6774G2	6774	G2	BAR13.8	5.94	9.72	-2.75	PA_OESTE	HIDRO
6774G3	6774	G3	BAR13.8	1	1	-0.46	PA_OESTE	HIDRO
6785G1	6785	G1	TOAG1	8.44	110	-2.77	PA_CENTR	EOLICO
6798G1	6798	G1	CDOG1	1.74	3.37	-2.98	PA_OESTE	HIDRO
6799G2	6799	G2	CDOG2	1.74	3.37	-2.98	PA_OESTE	HIDRO
6834G1	6834	G1	LAE34	13.66	19.99	-0.67	PA_OESTE	SOLAR
6871V1	6871	V1	GASMV1	35.66	141.3	10.44	PA_ATLAN	TERMICO
6872G3	6872	G3	GASMG3	46	47.23	10.94	PA_ATLAN	TERMICO
6896G1	6896	G1	DAC2G1	1.94	3.24	0.64	PA_CENTR	SOLAR
6899G1	6899	G1	CAIG1	7.39	10	-2.43	PA_OESTE	SOLAR
6900G2	6900	G2	CAIG2	7.39	10	-2.43	PA_OESTE	SOLAR
6901G3	6901	G3	CAIG3	7.38	10	-2.43	PA_OESTE	SOLAR
6902G4	6902	G4	CAIG4	6.99	10	-2.3	PA_OESTE	SOLAR
6903G1	6903	G1	SRE	7.29	10.78	-2.39	PA_CENTR	SOLAR
6904G1	6904	G1	EES	6.05	8.5	1.95	PA_CENTR	SOLAR
6905G1	6905	G1	POCR34	9.79	16	-2.52	PA_CENTR	SOLAR
6914G1	6914	G1	JAG0.4	7.43	10	-2.44	PA_CENTR	SOLAR
6916G1	6916	G1	COTG1	1.58	2.5	-0.96	PA_OESTE	HIDRO
6917G2	6917	G2	COTG2	1.58	2.5	-0.96	PA_OESTE	HIDRO
6937G1	6937	G1	SAF0.2	6.12	10	-2.01	PA_CENTR	SOLAR
69391	6939	1	SEC0.6	4.66	20	-1.53	PA_CENTR	SOLAR
6944G1	6944	G1	BARRI 0.69	0.1	1	-0.75	PA_OESTE	HIDRO
6974G1	6974	G1	BAC	19.12	25	-0.67	PA_OESTE	SOLAR
6975G1	6975	G1	ECS	6.19	10	-0.67	PA_OESTE	SOLAR
6976G1	6976	G1	MVI	19.12	25	-0.67	PA_OESTE	SOLAR
6978G1	6978	G1	LVI	3.12	10	1.03	PA_CENTR	SOLAR
6982G1	6982	G1	CES	7.38	9.98	-2.42	PA_OESTE	SOLAR
6983G1	6983	G1	CAS	7.38	9.98	-2.42	PA_OESTE	SOLAR
6984G1	6984	G1	ECS2	6.19	10	-0.67	PA_OESTE	SOLAR
6985G1	6985	G1	PAS2	2.87	5	-0.94	PA_CENTR	SOLAR
6987G1	6987	G1	PAS3	2.87	5	-0.94	PA_CENTR	SOLAR
6988G1	6988	G1	ESS	4.84	9.9	-1.59	PA_OESTE	SOLAR
6989G1	6989	G1	SME	1.31	3	-0.43	PA_CENTR	SOLAR
6990G1	6990	G1	PES	6.11	9.97	1.95	PA_CENTR	SOLAR
6991G1	6991	G1	MAS	6.87	9.98	1.95	PA_CENTR	SOLAR
6992G1	6992	G1	LLS	6.14	9.99	-2.02	PA_CENTR	SOLAR
6993G1	6993	G1	PSS	3.59	5	1.18	PA_CENTR	SOLAR
6994G1	6994	G1	LSS	2.36	7.56	0.78	PA_CENTR	SOLAR
6995G1	6995	G1	PDS	7.39	10	-2.43	PA_OESTE	SOLAR
6996G1	6996	G1	CVS	8.96	20	2.94	PA_CENTR	SOLAR

12-2026-MedAlt-Lluv

	BUS	ID	Nombre	P[MW]	Pmax[MW]	Q[MVAr]	Zona	Tipo
6090E1	6090	E1	LESG1	18.11	23.6	2.05	PA_OESTE	HIDRO
6091E2	6091	E2	LESG2	18.11	23.6	2.05	PA_OESTE	HIDRO
6094L1	6094	L1	LVAG1	23.95	27.4	-1.79	PA_OESTE	HIDRO
6095L2	6095	L2	LVAG2	23.95	27.4	-1.79	PA_OESTE	HIDRO
6097F1	6097	F1	FORG1	94	100	7.01	PA_OESTE	HIDRO
6098F2	6098	F2	FORG2	94	100	7.01	PA_OESTE	HIDRO
6099F3	6099	F3	FORG3	94	100	7.01	PA_OESTE	HIDRO
6101B1	6101	B1	BAYG1	53.33	87	1.87	PA_ESTE	HIDRO
6102B2	6102	B2	BAYG2	53.33	87	1.87	PA_ESTE	HIDRO
6110B3	6110	B3	BAYG3	53.33	86	0.29	PA_ESTE	HIDRO
6136G3	6136	G3	MADG3	5.19	12	4.23	PA_ACP	HIDRO
6140G1	6140	G1	GAT6A	0.74	3	-0.49	PA_ACP	HIDRO
6140G2	6140	G2	GAT6A	0.74	3	-0.49	PA_ACP	HIDRO
6140G3	6140	G3	GAT6A	0.74	3	-0.49	PA_ACP	HIDRO
6176E1	6176	E1	ESTG1	56.71	60	8.73	PA_OESTE	HIDRO
6177E2	6177	E2	ESTG2	56.71	60	8.73	PA_OESTE	HIDRO
6264G1	6264	G1	CHANG1	101.52	104.85	-0.72	PA_OESTE	HIDRO
6265G2	6265	G2	CHANG2	101.52	104.85	-0.86	PA_OESTE	HIDRO
6268G3	6268	G3	CHANG3	8.44	9.12	1.32	PA_OESTE	HIDRO
6305A1	6305	A1	ALG 13A	3.43	5.1	-1.17	PA_OESTE	HIDRO
6305A2	6305	A2	ALG 13A	3.43	5.1	-1.17	PA_OESTE	HIDRO
6306M1	6306	M1	MEN 13A	8.91	9.38	4.16	PA_OESTE	HIDRO
6306M2	6306	M2	MEN 13A	8.91	9.38	4.16	PA_OESTE	HIDRO
6307G1	6307	G1	COC 13A	4.99	7.5	-5.68	PA_OESTE	HIDRO
6307G2	6307	G2	COC 13A	4.99	7.5	-3.32	PA_OESTE	HIDRO
6308G1	6308	G1	MENII 13A	3.04	3.85	0.2	PA_OESTE	HIDRO
6308G2	6308	G2	MENII 13A	3.04	3.85	0.2	PA_OESTE	HIDRO
6328G4	6328	G4	BAI0.48	0.69	1.8	-0.5	PA_OESTE	HIDRO
6329G3	6329	G3	BAM0.48	0.23	0.6	-0.5	PA_OESTE	HIDRO
6333G1	6333	G1	BAMG1	22.63	28	1.09	PA_OESTE	HIDRO
6334G2	6334	G2	BAMG2	22.63	28	1.09	PA_OESTE	HIDRO
6335G1	6335	G1	BAIG1	42.95	44.1	-5.66	PA_OESTE	HIDRO
6336G2	6336	G2	BAIG2	42.95	44.1	-5.66	PA_OESTE	HIDRO
6338G1	6338	G1	SAND34.5	4.1	5	-2.4	PA_OESTE	HIDRO
6338G2	6338	G2	SAND34.5	4.1	5	-2.4	PA_OESTE	HIDRO
6361G1	6361	G1	GLAG1	12.17	12.69	-7	PA_OESTE	HIDRO
6362G2	6362	G2	GLAG2	12.17	12.69	-7	PA_OESTE	HIDRO
6364G1	6364	G1	LORG1	15.86	16.9	-7	PA_OESTE	HIDRO
6365G2	6365	G2	LORG2	15.86	16.9	-7	PA_OESTE	HIDRO
6367G1	6367	G1	PRUG1	23.78	29.33	-8	PA_OESTE	HIDRO
6368G2	6368	G2	PRUG2	23.78	29.33	-8	PA_OESTE	HIDRO
6386G1	6386	G1	PEDI 13A	3.84	10	-0.49	PA_OESTE	HIDRO
6386G2	6386	G2	PEDI 13A	3.84	10	-0.49	PA_OESTE	HIDRO
6387G1	6387	G1	PEDII 13A	1.97	6.41	-0.4	PA_OESTE	HIDRO
6387G2	6387	G2	PEDII 13A	1.97	6.41	-0.4	PA_OESTE	HIDRO
6388G1	6388	G1	MACG1	0.25	1.79	-0.8	PA_OESTE	HIDRO
6389G2	6389	G2	MACG2	0.25	1.79	-0.8	PA_OESTE	HIDRO
6390G1	6390	G1	CON 4.16A	1.99	5	-0.1	PA_OESTE	HIDRO
6390G2	6390	G2	CON 4.16A	1.99	5	-0.1	PA_OESTE	HIDRO

6391G1	6391	G1	PAAG1	2.18	2.97	1	PA_OESTE HIDRO
6392G2	6392	G2	PAAG2	2.18	2.97	1	PA_OESTE HIDRO
6394G1	6394	G1	LPN 4.16A	1.43	5	-0.27	PA_OESTE HIDRO
6394G2	6394	G2	LPN 4.16A	1.43	5	-0.27	PA_OESTE HIDRO
6395G1	6395	G1	LPS 4.16A	1.09	5	-0.27	PA_OESTE HIDRO
6395G2	6395	G2	LPS 4.16A	1.09	5	-0.27	PA_OESTE HIDRO
6396G1	6396	G1	RP4G1	0.75	6.57	-0.84	PA_OESTE HIDRO
6397G2	6397	G2	RP4G2	0.75	6.57	-0.84	PA_OESTE HIDRO
6406G1	6406	G1	TELG1	124.96	218	-0.71	PA_ATLAN TERMICO
6407G2	6407	G2	TELG2	124.96	218	-0.71	PA_ATLAN TERMICO
6408V1	6408	V1	TELV3	80	224	-7.58	PA_ATLAN TERMICO
6420G1	6420	G1	DOL 4.16A	1.03	1.04	-0.47	PA_OESTE HIDRO
6420G2	6420	G2	DOL 4.16A	1.03	1.04	-0.47	PA_OESTE HIDRO
6420G3	6420	G3	DOL 4.16A	1.03	1.04	-0.47	PA_OESTE HIDRO
6421G1	6421	G1	LP1 4.16A	1.05	1.59	-0.48	PA_OESTE HIDRO
6421G2	6421	G2	LP1 4.16A	1.05	1.59	-0.48	PA_OESTE HIDRO
6421G3	6421	G3	LP1 4.16A	1.05	1.59	-0.48	PA_OESTE HIDRO
6422G1	6422	G1	MMO 4.16	1.02	1.25	0.83	PA_OESTE HIDRO
6422G2	6422	G2	MMO 4.16	1.02	1.25	0.83	PA_OESTE HIDRO
6423G1	6423	G1	BU1G1	1.62	2.07	0.56	PA_OESTE HIDRO
6424G2	6424	G2	BU1G2	1.62	2.07	0.56	PA_OESTE HIDRO
6425G3	6425	G3	BU1G3	0.77	0.98	0.56	PA_OESTE HIDRO
6432G1	6432	G1	YEG 4.16A	2.12	3	-2.25	PA_CENTR HIDRO
6432G2	6432	G2	YEG 4.16A	2.12	3	-2.25	PA_CENTR HIDRO
6432G3	6432	G3	YEG 4.16A	0.71	1	-0.75	PA_CENTR HIDRO
6433G1	6433	G1	EFR 4.16A	1.98	2.67	-0.18	PA_CENTR HIDRO
6433G2	6433	G2	EFR 4.16A	1.98	2.67	-0.18	PA_CENTR HIDRO
6433G3	6433	G3	EFR 4.16A	1	1.35	-0.09	PA_CENTR HIDRO
6446G1	6446	G1	ALTG1	17.48	22.43	-3.06	PA_OESTE HIDRO
6447G2	6447	G2	ALTG2	17.48	22.43	-3.06	PA_OESTE HIDRO
6448G3	6448	G3	ALTG3	17.48	22.43	-3.32	PA_OESTE HIDRO
6449G1	6449	G1	MLIG1	14.93	16.65	-2.82	PA_OESTE HIDRO
6450G2	6450	G2	MLIG2	14.93	16.65	-2.82	PA_OESTE HIDRO
6451G3	6451	G3	MLIG3	14.93	16.65	-2.82	PA_OESTE HIDRO
6452G1	6452	G1	PDOG1	13.67	16.65	-3.39	PA_OESTE HIDRO
6453G2	6453	G2	PDOG2	13.67	16.65	-3.39	PA_OESTE HIDRO
6457G4	6457	G4	ALTG4	0.11	1.1	-0.5	PA_OESTE HIDRO
6463E1	6463	E1	NCH1G1	2.41	55	-0.79	PA_CENTR EOLICO
6464E2	6464	E2	RDV1G1	8.55	52.5	-2.81	PA_CENTR EOLICO
6465E3	6465	E3	RDV2G2	1.41	30	-0.46	PA_CENTR EOLICO
6466E4	6466	E4	MARG1	1.55	17.5	-0.51	PA_CENTR EOLICO
6467E5	6467	E5	NCH2G1	3.33	62.5	-1.09	PA_CENTR EOLICO
6468E6	6468	E6	RDV2G1	0.94	20	-0.31	PA_CENTR EOLICO
6469E7	6469	E7	PORG1	1.72	32.5	-0.57	PA_CENTR EOLICO
6473E8	6473	E8	NCH2G2	8.35	51.75	-2.74	PA_CENTR EOLICO
6474E9	6474	E9	PORG2	0.91	17.25	-0.3	PA_CENTR EOLICO
6480G1	6480	G1	SLO4.16	4.08	4.41	-1.06	PA_OESTE HIDRO
6480G2	6480	G2	SLO4.16	4.08	4.41	-1.06	PA_OESTE HIDRO
6492G1	6492	G1	BONG1	9.64	10.4	0.64	PA_OESTE HIDRO
6493G2	6493	G2	BONG2	9.64	10.4	0.64	PA_OESTE HIDRO

6494G3	6494	G3	BONG3	9.64	10.4	0.64	PA_OESTE	HIDRO
6495G1	6495	G1	LP2 4.16A	4.17	4.31	1.8	PA_OESTE	HIDRO
6495G2	6495	G2	LP2 4.16A	4.17	4.31	1.8	PA_OESTE	HIDRO
6497G1	6497	G1	BU2 4.16	1.94	2.35	0.99	PA_OESTE	HIDRO
6497G2	6497	G2	BU2 4.16	1.94	2.35	0.99	PA_OESTE	HIDRO
6497G3	6497	G3	BU2 4.16	0.96	1.16	0.57	PA_OESTE	HIDRO
6512G1	6512	G1	SAL6.6	7.49	9.3	-2.37	PA_OESTE	HIDRO
6512G2	6512	G2	SAL6.6	7.49	9.3	-2.37	PA_OESTE	HIDRO
6512G3	6512	G3	SAL6.6	7.49	9.3	-2.37	PA_OESTE	HIDRO
6514G1	6514	G1	LPO6.6	7.48	9.3	0.29	PA_OESTE	HIDRO
6514G2	6514	G2	LPO6.6	7.48	9.3	0.29	PA_OESTE	HIDRO
6514G3	6514	G3	LPO6.6	7.48	9.3	0.29	PA_OESTE	HIDRO
6514G4	6514	G4	LPO6.6	1.69	2.1	0.07	PA_OESTE	HIDRO
6524G1	6524	G1	LCRG1	4.21	9.72	1.75	PA_OESTE	HIDRO
6525G2	6525	G2	LCRG2	4.21	9.72	1.75	PA_OESTE	HIDRO
6526G3	6526	G3	LCRG3	0.97	0.99	0.5	PA_OESTE	HIDRO
6552G1	6552	G1	BBL13	10.52	13.32	-1.54	PA_OESTE	HIDRO
6552G2	6552	G2	BBL13	10.52	13.32	-1.54	PA_OESTE	HIDRO
6552G3	6552	G3	BBL13	1.89	1.88	-0.28	PA_OESTE	HIDRO
6710G1	6710	G1	BDT4.16	3.92	5	2.27	PA_OESTE	HIDRO
6723G1	6723	G1	SIN4.16	4.89	5	-1.94	PA_OESTE	HIDRO
6723G2	6723	G2	SIN4.16	4.89	5	-1.94	PA_OESTE	HIDRO
6732G1	6732	G1	CEP13.8	4.08	5	-2.31	PA_CAPIT	BIOMASA
6732G2	6732	G2	CEP13.8	4.08	5	-2.31	PA_CAPIT	BIOMASA
6743G1	6743	G1	LACG1	3.72	4.1	0.12	PA_OESTE	HIDRO
6744G2	6744	G2	LACG2	3.72	4.1	0	PA_OESTE	HIDRO
6748G1	6748	G1	HERRG1	1.74	2.25	-0.92	PA_OESTE	HIDRO
6749G2	6749	G2	HERRG2	1.74	2.25	-0.92	PA_OESTE	HIDRO
6750G3	6750	G3	HERRG3	0.76	0.98	-0.42	PA_OESTE	HIDRO
6756G1	6756	G1	PURG1	122.5	137	1.47	PA_CENTR	TERMICO
6757G2	6757	G2	PURG2	122.5	137	1.47	PA_CENTR	TERMICO
6767G1	6767	G1	CHU13.8	3.98	4.4	-0.6	PA_OESTE	HIDRO
6767G2	6767	G2	CHU13.8	3.98	4.4	-0.6	PA_OESTE	HIDRO
6774G1	6774	G1	BAR13.8	8.32	9.72	-2.87	PA_OESTE	HIDRO
6774G2	6774	G2	BAR13.8	8.32	9.72	-2.87	PA_OESTE	HIDRO
6774G3	6774	G3	BAR13.8	1	1	-0.35	PA_OESTE	HIDRO
6785G1	6785	G1	TOAG1	7.7	110	-2.53	PA_CENTR	EOLICO
6798G1	6798	G1	CDOG1	1.74	3.37	-2.98	PA_OESTE	HIDRO
6799G2	6799	G2	CDOG2	1.74	3.37	-2.98	PA_OESTE	HIDRO
6871V1	6871	V1	GASMV1	35.66	141.3	-0.06	PA_ATLAN	TERMICO
6872G3	6872	G3	GASMG3	46	47.23	0.43	PA_ATLAN	TERMICO
6916G1	6916	G1	COTG1	1.58	2.5	-0.96	PA_OESTE	HIDRO
6917G2	6917	G2	COTG2	1.58	2.5	-0.96	PA_OESTE	HIDRO
6944G1	6944	G1	BARRI 0.69	0.1	1	-0.75	PA_OESTE	HIDRO

12-2026-MedAltSol-Lluv

	BUS	ID	Nombre	P[MW]	Pmax[MW]	Q[MVAr]	Zona	Tipo
6090E1	6090	E1	LESG1	18.11	23.6	2.39	PA_OESTE	HIDRO
6091E2	6091	E2	LESG2	18.11	23.6	2.39	PA_OESTE	HIDRO
6094L1	6094	L1	LVAG1	23.95	27.4	-1.41	PA_OESTE	HIDRO
6095L2	6095	L2	LVAG2	23.95	27.4	-1.41	PA_OESTE	HIDRO
6097F1	6097	F1	FORG1	78.81	100	8.46	PA_OESTE	HIDRO
6098F2	6098	F2	FORG2	78.81	100	8.46	PA_OESTE	HIDRO
6099F3	6099	F3	FORG3	78.81	100	8.46	PA_OESTE	HIDRO
6101B1	6101	B1	BAYG1	23.76	87	13.76	PA_ESTE	HIDRO
6102B2	6102	B2	BAYG2	23.76	87	13.76	PA_ESTE	HIDRO
6110B3	6110	B3	BAYG3	23.76	86	14.71	PA_ESTE	HIDRO
6136G3	6136	G3	MADG3	5.19	12	6	PA_ACP	HIDRO
6140G1	6140	G1	GAT6A	0.74	3	1.69	PA_ACP	HIDRO
6140G2	6140	G2	GAT6A	0.74	3	1.69	PA_ACP	HIDRO
6140G3	6140	G3	GAT6A	0.74	3	1.69	PA_ACP	HIDRO
6176E1	6176	E1	ESTG1	51.53	60	7.51	PA_OESTE	HIDRO
6177E2	6177	E2	ESTG2	51.53	60	7.51	PA_OESTE	HIDRO
6201G1	6201	G1	LSM34	2.54	8	-0.83	PA_CENTR	SOLAR
6202G1	6202	G1	LAJ34	8.6	30	-2.83	PA_CENTR	SOLAR
6205G1	6205	G1	CHUM115	12.69	40	-4.17	PA_CENTR	SOLAR
6264G1	6264	G1	CHANG1	100.78	104.85	1.86	PA_OESTE	HIDRO
6265G2	6265	G2	CHANG2	100.78	104.85	1.72	PA_OESTE	HIDRO
6268G3	6268	G3	CHANG3	8.44	9.12	1.32	PA_OESTE	HIDRO
6305A1	6305	A1	ALG 13A	3.43	5.1	-1.15	PA_OESTE	HIDRO
6305A2	6305	A2	ALG 13A	3.43	5.1	-1.15	PA_OESTE	HIDRO
6306M1	6306	M1	MEN 13A	8.91	9.38	4.16	PA_OESTE	HIDRO
6306M2	6306	M2	MEN 13A	8.91	9.38	4.16	PA_OESTE	HIDRO
6307G1	6307	G1	COC 13A	4.99	7.5	-5.68	PA_OESTE	HIDRO
6307G2	6307	G2	COC 13A	4.99	7.5	-3.32	PA_OESTE	HIDRO
6308G1	6308	G1	MENII 13A	3.04	3.85	0.3	PA_OESTE	HIDRO
6308G2	6308	G2	MENII 13A	3.04	3.85	0.3	PA_OESTE	HIDRO
6328G4	6328	G4	BAI0.48	0.69	1.8	-0.5	PA_OESTE	HIDRO
6329G3	6329	G3	BAM0.48	0.23	0.6	-0.5	PA_OESTE	HIDRO
6333G1	6333	G1	BAMG1	22.63	28	1.19	PA_OESTE	HIDRO
6334G2	6334	G2	BAMG2	22.63	28	1.19	PA_OESTE	HIDRO
6335G1	6335	G1	BAIG1	37.88	44.1	-5.16	PA_OESTE	HIDRO
6336G2	6336	G2	BAIG2	37.88	44.1	-5.16	PA_OESTE	HIDRO
6338G1	6338	G1	SAND34.5	4.1	5	-2.4	PA_OESTE	HIDRO
6338G2	6338	G2	SAND34.5	4.1	5	-2.4	PA_OESTE	HIDRO
6361G1	6361	G1	GLAG1	11.24	12.69	-7	PA_OESTE	HIDRO
6362G2	6362	G2	GLAG2	11.24	12.69	-7	PA_OESTE	HIDRO
6364G1	6364	G1	LORG1	14.62	16.9	-7	PA_OESTE	HIDRO
6365G2	6365	G2	LORG2	14.62	16.9	-7	PA_OESTE	HIDRO
6367G1	6367	G1	PRUG1	22.04	29.33	-8	PA_OESTE	HIDRO
6368G2	6368	G2	PRUG2	22.04	29.33	-8	PA_OESTE	HIDRO
6386G1	6386	G1	PEDI 13A	3.84	10	0	PA_OESTE	HIDRO
6386G2	6386	G2	PEDI 13A	3.84	10	0	PA_OESTE	HIDRO
6387G1	6387	G1	PEDII 13A	1.97	6.41	-0.24	PA_OESTE	HIDRO
6387G2	6387	G2	PEDII 13A	1.97	6.41	-0.24	PA_OESTE	HIDRO
6388G1	6388	G1	MACG1	0.25	1.79	-0.8	PA_OESTE	HIDRO

6389G2	6389	G2	MACG2	0.25	1.79	-0.8	PA_OESTE	HIDRO
6390G1	6390	G1	CON 4.16A	1.99	5	-0.04	PA_OESTE	HIDRO
6390G2	6390	G2	CON 4.16A	1.99	5	-0.04	PA_OESTE	HIDRO
6391G1	6391	G1	PAAG1	2.18	2.97	1	PA_OESTE	HIDRO
6392G2	6392	G2	PAAG2	2.18	2.97	1	PA_OESTE	HIDRO
6394G1	6394	G1	LPN 4.16A	1.43	5	0.05	PA_OESTE	HIDRO
6394G2	6394	G2	LPN 4.16A	1.43	5	0.05	PA_OESTE	HIDRO
6395G1	6395	G1	LPS 4.16A	1.09	5	0.05	PA_OESTE	HIDRO
6395G2	6395	G2	LPS 4.16A	1.09	5	0.05	PA_OESTE	HIDRO
6396G1	6396	G1	RP4G1	0.75	6.57	-0.56	PA_OESTE	HIDRO
6397G2	6397	G2	RP4G2	0.75	6.57	-0.56	PA_OESTE	HIDRO
6406G1	6406	G1	TELG1	115	218	12.3	PA_ATLAN	TERMICO
6407G2	6407	G2	TELG2	115	218	12.3	PA_ATLAN	TERMICO
6408V1	6408	V1	TELV3	102.44	224	10.22	PA_ATLAN	TERMICO
6420G1	6420	G1	DOL 4.16A	1.03	1.04	-0.07	PA_OESTE	HIDRO
6420G2	6420	G2	DOL 4.16A	1.03	1.04	-0.07	PA_OESTE	HIDRO
6420G3	6420	G3	DOL 4.16A	1.03	1.04	-0.07	PA_OESTE	HIDRO
6421G1	6421	G1	LP1 4.16A	1.05	1.59	-0.08	PA_OESTE	HIDRO
6421G2	6421	G2	LP1 4.16A	1.05	1.59	-0.08	PA_OESTE	HIDRO
6421G3	6421	G3	LP1 4.16A	1.05	1.59	-0.08	PA_OESTE	HIDRO
6422G1	6422	G1	MMO 4.16	1.02	1.25	0.83	PA_OESTE	HIDRO
6422G2	6422	G2	MMO 4.16	1.02	1.25	0.83	PA_OESTE	HIDRO
6423G1	6423	G1	BU1G1	1.62	2.07	0.54	PA_OESTE	HIDRO
6424G2	6424	G2	BU1G2	1.62	2.07	0.54	PA_OESTE	HIDRO
6425G3	6425	G3	BU1G3	0.77	0.98	0.54	PA_OESTE	HIDRO
6432G1	6432	G1	YEG 4.16A	2.12	3	-2.25	PA_CENTR	HIDRO
6432G2	6432	G2	YEG 4.16A	2.12	3	-2.25	PA_CENTR	HIDRO
6432G3	6432	G3	YEG 4.16A	0.71	1	-0.75	PA_CENTR	HIDRO
6433G1	6433	G1	EFR 4.16A	1.98	2.67	-0.36	PA_CENTR	HIDRO
6433G2	6433	G2	EFR 4.16A	1.98	2.67	-0.36	PA_CENTR	HIDRO
6433G3	6433	G3	EFR 4.16A	1	1.35	-0.18	PA_CENTR	HIDRO
6446G1	6446	G1	ALTG1	17.48	22.43	-2.29	PA_OESTE	HIDRO
6447G2	6447	G2	ALTG2	17.48	22.43	-2.29	PA_OESTE	HIDRO
6448G3	6448	G3	ALTG3	17.48	22.43	-2.55	PA_OESTE	HIDRO
6449G1	6449	G1	MLIG1	14.93	16.65	-2.29	PA_OESTE	HIDRO
6450G2	6450	G2	MLIG2	14.93	16.65	-2.29	PA_OESTE	HIDRO
6451G3	6451	G3	MLIG3	14.93	16.65	-2.29	PA_OESTE	HIDRO
6452G1	6452	G1	PDOG1	13.67	16.65	-2.86	PA_OESTE	HIDRO
6453G2	6453	G2	PDOG2	13.67	16.65	-2.86	PA_OESTE	HIDRO
6455G1	6455	G1	BSO	0.22	0.96	0.07	PA_CENTR	SOLAR
6457G4	6457	G4	ALTG4	0.11	1.1	-0.5	PA_OESTE	HIDRO
6463E1	6463	E1	NCH1G1	3	55	-0.99	PA_CENTR	EOLICO
6464E2	6464	E2	RDV1G1	9.09	52.5	-2.99	PA_CENTR	EOLICO
6465E3	6465	E3	RDV2G2	1.73	30	-0.57	PA_CENTR	EOLICO
6466E4	6466	E4	MARG1	1.74	17.5	-0.57	PA_CENTR	EOLICO
6467E5	6467	E5	NCH2G1	4	62.5	-1.32	PA_CENTR	EOLICO
6468E6	6468	E6	RDV2G1	1.16	20	-0.38	PA_CENTR	EOLICO
6469E7	6469	E7	PORG1	2.07	32.5	-0.68	PA_CENTR	EOLICO
6473E8	6473	E8	NCH2G2	8.96	51.75	-2.95	PA_CENTR	EOLICO
6474E9	6474	E9	PORG2	1.1	17.25	-0.36	PA_CENTR	EOLICO

6480G1	6480	G1	SLO4.16	4.08	4.41	-1.03	PA_OESTE HIDRO
6480G2	6480	G2	SLO4.16	4.08	4.41	-1.03	PA_OESTE HIDRO
6492G1	6492	G1	BONG1	9.39	10.4	2.44	PA_OESTE HIDRO
6493G2	6493	G2	BONG2	9.39	10.4	2.44	PA_OESTE HIDRO
6494G3	6494	G3	BONG3	9.39	10.4	2.44	PA_OESTE HIDRO
6495G1	6495	G1	LP2 4.16A	4.17	4.31	1.8	PA_OESTE HIDRO
6495G2	6495	G2	LP2 4.16A	4.17	4.31	1.8	PA_OESTE HIDRO
6497G1	6497	G1	BU2 4.16	1.94	2.35	0.99	PA_OESTE HIDRO
6497G2	6497	G2	BU2 4.16	1.94	2.35	0.99	PA_OESTE HIDRO
6497G3	6497	G3	BU2 4.16	0.96	1.16	0.57	PA_OESTE HIDRO
6502G1	6502	G1	DIS0.4	3.15	10	-1.04	PA_CENTR SOLAR
6503G1	6503	G1	DOF34	3.27	10	-1.08	PA_CENTR SOLAR
6504G1	6504	G1	SOC34	2.66	10	-0.87	PA_OESTE SOLAR
6512G1	6512	G1	SAL6.6	6.74	9.3	-2.12	PA_OESTE HIDRO
6512G2	6512	G2	SAL6.6	6.74	9.3	-2.12	PA_OESTE HIDRO
6512G3	6512	G3	SAL6.6	6.74	9.3	-2.12	PA_OESTE HIDRO
6514G1	6514	G1	LPO6.6	6.78	9.3	0.52	PA_OESTE HIDRO
6514G2	6514	G2	LPO6.6	6.78	9.3	0.52	PA_OESTE HIDRO
6514G3	6514	G3	LPO6.6	6.78	9.3	0.52	PA_OESTE HIDRO
6514G4	6514	G4	LPO6.6	1.53	2.1	0.12	PA_OESTE HIDRO
6524G1	6524	G1	LCRG1	4.21	9.72	1.4	PA_OESTE HIDRO
6525G2	6525	G2	LCRG2	4.21	9.72	1.4	PA_OESTE HIDRO
6526G3	6526	G3	LCRG3	0.97	0.99	0.5	PA_OESTE HIDRO
6529G1	6529	G1	SPRU34	4.23	10.58	-1.39	PA_OESTE SOLAR
6552G1	6552	G1	BBL13	10.52	13.32	-1.41	PA_OESTE HIDRO
6552G2	6552	G2	BBL13	10.52	13.32	-1.41	PA_OESTE HIDRO
6552G3	6552	G3	BBL13	1.89	1.88	-0.25	PA_OESTE HIDRO
6553G1	6553	G1	PROV34	3.16	10	-1.04	PA_CENTR SOLAR
6554G1	6554	G1	SOP34	2.71	10	0.89	PA_CENTR SOLAR
6555G1	6555	G1	LAN34	2.95	10	0.97	PA_CENTR SOLAR
6556G1	6556	G1	COL34	2.58	10	0.85	PA_CENTR SOLAR
6557G1	6557	G1	LAM34	1.59	10	0.52	PA_CENTR SOLAR
6570G1	6570	G1	SOD34	1.52	10	0.5	PA_OESTE SOLAR
6571G1	6571	G1	SCAL34	1.35	6	0.44	PA_OESTE SOLAR
6581G1	6581	G1	SBUG34	0.54	3	0.18	PA_OESTE SOLAR
6582G1	6582	G1	SPACII13	0.45	3	0.15	PA_ESTE SOLAR
6640G1	6640	G1	IKA0G1	2.59	11.25	-0.85	PA_OESTE SOLAR
6641G1	6641	G1	IKA1G1	2.59	11.25	-0.85	PA_OESTE SOLAR
6642G1	6642	G1	IKA2G1	2.59	11.25	-0.85	PA_OESTE SOLAR
6643G1	6643	G1	IKA3G1	2.59	11.25	-0.85	PA_OESTE SOLAR
6707G1	6707	G1	PAS34	3.06	9.89	-1.01	PA_CENTR SOLAR
6710G1	6710	G1	BDT4.16	3.92	5	2.39	PA_OESTE HIDRO
6723G1	6723	G1	SIN4.16	4.89	5	-1.9	PA_OESTE HIDRO
6723G2	6723	G2	SIN4.16	4.89	5	-1.9	PA_OESTE HIDRO
6732G1	6732	G1	CEP13.8	4.08	5	-0.83	PA_CAPIT BIOMASA
6732G2	6732	G2	CEP13.8	4.08	5	-0.83	PA_CAPIT BIOMASA
6734G1	6734	G1	ESO34	1.84	5	-0.61	PA_CENTR SOLAR
6738G1	6738	G1	MSO34	4.06	10.26	-1.34	PA_CENTR SOLAR
6739G1	6739	G1	VAL34	3.18	8.22	-1.05	PA_CENTR SOLAR
6740G1	6740	G1	CAM34	30.14	100	-6.73	PA_CENTR SOLAR

6743G1	6743	G1	LACG1	3.72	4.1	0.13	PA_OESTE	HIDRO
6744G2	6744	G2	LACG2	3.72	4.1	0	PA_OESTE	HIDRO
6748G1	6748	G1	HERRG1	1.74	2.25	-0.92	PA_OESTE	HIDRO
6749G2	6749	G2	HERRG2	1.74	2.25	-0.92	PA_OESTE	HIDRO
6750G3	6750	G3	HERRG3	0.76	0.98	-0.42	PA_OESTE	HIDRO
6752G1	6752	G1	SPE34	42.84	120	-14.08	PA_CENTR	SOLAR
6756G1	6756	G1	PURG1	122.5	137	1.81	PA_CENTR	TERMICO
6757G2	6757	G2	PURG2	122.5	137	1.81	PA_CENTR	TERMICO
6761G1	6761	G1	FAR34	2.15	9.96	0.71	PA_CENTR	SOLAR
6767G1	6767	G1	CHU13.8	3.98	4.4	-0.46	PA_OESTE	HIDRO
6767G2	6767	G2	CHU13.8	3.98	4.4	-0.46	PA_OESTE	HIDRO
6774G1	6774	G1	BAR13.8	6.29	9.72	-2.8	PA_OESTE	HIDRO
6774G2	6774	G2	BAR13.8	6.29	9.72	-2.8	PA_OESTE	HIDRO
6774G3	6774	G3	BAR13.8	1	1	-0.45	PA_OESTE	HIDRO
6785G1	6785	G1	TOAG1	8.66	110	-2.85	PA_CENTR	EOLICO
6798G1	6798	G1	CDOG1	1.74	3.37	-2.98	PA_OESTE	HIDRO
6799G2	6799	G2	CDOG2	1.74	3.37	-2.98	PA_OESTE	HIDRO
6834G1	6834	G1	LAE34	6.4	19.99	-1.25	PA_OESTE	SOLAR
6896G1	6896	G1	DAC2G1	1	3.24	0.33	PA_CENTR	SOLAR
6899G1	6899	G1	CAIG1	3.89	10	-1.28	PA_OESTE	SOLAR
6900G2	6900	G2	CAIG2	3.89	10	-1.28	PA_OESTE	SOLAR
6901G3	6901	G3	CAIG3	3.89	10	-1.28	PA_OESTE	SOLAR
6902G4	6902	G4	CAIG4	3.67	10	-1.21	PA_OESTE	SOLAR
6903G1	6903	G1	SRE	3.78	10.78	-1.24	PA_CENTR	SOLAR
6904G1	6904	G1	EES	3.14	8.5	1.03	PA_CENTR	SOLAR
6905G1	6905	G1	POCR34	4.59	16	-1.51	PA_CENTR	SOLAR
6914G1	6914	G1	JAG0.4	3.95	10	-1.3	PA_CENTR	SOLAR
6916G1	6916	G1	COTG1	1.58	2.5	-0.96	PA_OESTE	HIDRO
6917G2	6917	G2	COTG2	1.58	2.5	-0.96	PA_OESTE	HIDRO
6937G1	6937	G1	SAF0.2	2.87	10	-0.94	PA_CENTR	SOLAR
69391	6939	1	SEC0.6	2.18	20	-0.72	PA_CENTR	SOLAR
6944G1	6944	G1	BARRI 0.69	0.1	1	-0.75	PA_OESTE	HIDRO
6974G1	6974	G1	BAC	10.08	25	-1.25	PA_OESTE	SOLAR
6975G1	6975	G1	ECS	3.26	10	-1.07	PA_OESTE	SOLAR
6976G1	6976	G1	MVI	10.08	25	-1.25	PA_OESTE	SOLAR
6978G1	6978	G1	LVI	1.62	10	0.53	PA_CENTR	SOLAR
6982G1	6982	G1	CES	3.89	9.98	-1.28	PA_OESTE	SOLAR
6983G1	6983	G1	CAS	3.89	9.98	-1.28	PA_OESTE	SOLAR
6984G1	6984	G1	ECS2	3.26	10	-1.07	PA_OESTE	SOLAR
6985G1	6985	G1	PAS2	1.55	5	-0.51	PA_CENTR	SOLAR
6987G1	6987	G1	PAS3	1.55	5	-0.51	PA_CENTR	SOLAR
6988G1	6988	G1	ESS	2.55	9.9	-0.84	PA_OESTE	SOLAR
6989G1	6989	G1	SME	0.71	3	-0.23	PA_CENTR	SOLAR
6990G1	6990	G1	PES	3.17	9.97	1.04	PA_CENTR	SOLAR
6991G1	6991	G1	MAS	3.75	9.98	1.23	PA_CENTR	SOLAR
6992G1	6992	G1	LLS	3.18	9.99	-1.05	PA_CENTR	SOLAR
6993G1	6993	G1	PSS	1.86	5	0.61	PA_CENTR	SOLAR
6994G1	6994	G1	LSS	1.22	7.56	0.4	PA_CENTR	SOLAR
6995G1	6995	G1	PDS	3.9	10	-1.28	PA_OESTE	SOLAR
6996G1	6996	G1	CVS	4.59	20	1.51	PA_CENTR	SOLAR

12-2026-MedBaj-Lluv

	BUS	ID	Nombre	P[MW]	Pmax[MW]	Q[MVAr]	Zona	Tipo
6090E1	6090	E1	LESG1	18.11	23.6	1.11	PA_OESTE	HIDRO
6091E2	6091	E2	LESG2	18.11	23.6	1.11	PA_OESTE	HIDRO
6094L1	6094	L1	LVAG1	23.95	27.4	-2.83	PA_OESTE	HIDRO
6095L2	6095	L2	LVAG2	23.95	27.4	-2.83	PA_OESTE	HIDRO
6097F1	6097	F1	FORG1	76.4	100	-0.29	PA_OESTE	HIDRO
6098F2	6098	F2	FORG2	76.4	100	-0.29	PA_OESTE	HIDRO
6099F3	6099	F3	FORG3	76.4	100	-0.29	PA_OESTE	HIDRO
6110B3	6110	B3	BAYG3	28	86	2.35	PA_ESTE	HIDRO
6136G3	6136	G3	MADG3	5.19	12	5.62	PA_ACP	HIDRO
6140G1	6140	G1	GAT6A	0.74	3	1.2	PA_ACP	HIDRO
6140G2	6140	G2	GAT6A	0.74	3	1.2	PA_ACP	HIDRO
6140G3	6140	G3	GAT6A	0.74	3	1.2	PA_ACP	HIDRO
6176E1	6176	E1	ESTG1	50.41	60	5.24	PA_OESTE	HIDRO
6177E2	6177	E2	ESTG2	50.41	60	5.24	PA_OESTE	HIDRO
6264G1	6264	G1	CHANG1	101.52	104.85	-3.49	PA_OESTE	HIDRO
6265G2	6265	G2	CHANG2	101.52	104.85	-3.63	PA_OESTE	HIDRO
6268G3	6268	G3	CHANG3	8.44	9.12	1.32	PA_OESTE	HIDRO
6305A1	6305	A1	ALG 13A	3.43	5.1	-1.26	PA_OESTE	HIDRO
6305A2	6305	A2	ALG 13A	3.43	5.1	-1.26	PA_OESTE	HIDRO
6306M1	6306	M1	MEN 13A	8.91	9.38	4.16	PA_OESTE	HIDRO
6306M2	6306	M2	MEN 13A	8.91	9.38	4.16	PA_OESTE	HIDRO
6307G1	6307	G1	COC 13A	4.99	7.5	-5.68	PA_OESTE	HIDRO
6307G2	6307	G2	COC 13A	4.99	7.5	-3.32	PA_OESTE	HIDRO
6308G1	6308	G1	MENII 13A	3.04	3.85	0	PA_OESTE	HIDRO
6308G2	6308	G2	MENII 13A	3.04	3.85	0	PA_OESTE	HIDRO
6328G4	6328	G4	BAI0.48	0.69	1.8	-0.5	PA_OESTE	HIDRO
6329G3	6329	G3	BAM0.48	0.23	0.6	-0.5	PA_OESTE	HIDRO
6333G1	6333	G1	BAMG1	22.63	28	0.81	PA_OESTE	HIDRO
6334G2	6334	G2	BAMG2	22.63	28	0.81	PA_OESTE	HIDRO
6335G1	6335	G1	BAIG1	38.51	44.1	-8.09	PA_OESTE	HIDRO
6336G2	6336	G2	BAIG2	38.51	44.1	-8.09	PA_OESTE	HIDRO
6338G1	6338	G1	SAND34.5	4.1	5	-2.4	PA_OESTE	HIDRO
6338G2	6338	G2	SAND34.5	4.1	5	-2.4	PA_OESTE	HIDRO
6361G1	6361	G1	GLAG1	11.02	12.69	-7	PA_OESTE	HIDRO
6362G2	6362	G2	GLAG2	11.02	12.69	-7	PA_OESTE	HIDRO
6364G1	6364	G1	LORG1	14.33	16.9	-7	PA_OESTE	HIDRO
6365G2	6365	G2	LORG2	14.33	16.9	-7	PA_OESTE	HIDRO
6367G1	6367	G1	PRUG1	21.62	29.33	-8	PA_OESTE	HIDRO
6368G2	6368	G2	PRUG2	21.62	29.33	-8	PA_OESTE	HIDRO
6386G1	6386	G1	PEDI 13A	3.84	10	-0.98	PA_OESTE	HIDRO
6386G2	6386	G2	PEDI 13A	3.84	10	-0.98	PA_OESTE	HIDRO
6387G1	6387	G1	PEDII 13A	1.97	6.41	-0.6	PA_OESTE	HIDRO
6387G2	6387	G2	PEDII 13A	1.97	6.41	-0.6	PA_OESTE	HIDRO
6388G1	6388	G1	MACG1	0.25	1.79	-0.8	PA_OESTE	HIDRO
6389G2	6389	G2	MACG2	0.25	1.79	-0.8	PA_OESTE	HIDRO
6390G1	6390	G1	CON 4.16A	1.99	5	-0.17	PA_OESTE	HIDRO
6390G2	6390	G2	CON 4.16A	1.99	5	-0.17	PA_OESTE	HIDRO
6391G1	6391	G1	PAAG1	2.18	2.97	1	PA_OESTE	HIDRO
6392G2	6392	G2	PAAG2	2.18	2.97	1	PA_OESTE	HIDRO

6394G1	6394	G1	LPN 4.16A	1.43	5	-0.66	PA_OESTE	HIDRO
6394G2	6394	G2	LPN 4.16A	1.43	5	-0.66	PA_OESTE	HIDRO
6395G1	6395	G1	LPS 4.16A	1.09	5	-0.66	PA_OESTE	HIDRO
6395G2	6395	G2	LPS 4.16A	1.09	5	-0.66	PA_OESTE	HIDRO
6396G1	6396	G1	RP4G1	0.75	6.57	-1.18	PA_OESTE	HIDRO
6397G2	6397	G2	RP4G2	0.75	6.57	-1.18	PA_OESTE	HIDRO
6406G1	6406	G1	TELG1	90.35	218	-6.3	PA_ATLAN	TERMICO
6407G2	6407	G2	TELG2	90.35	218	-6.3	PA_ATLAN	TERMICO
6408V1	6408	V1	TELV3	92.84	224	-5.97	PA_ATLAN	TERMICO
6420G1	6420	G1	DOL 4.16A	1.03	1.04	-0.78	PA_OESTE	HIDRO
6420G2	6420	G2	DOL 4.16A	1.03	1.04	-0.78	PA_OESTE	HIDRO
6420G3	6420	G3	DOL 4.16A	1.03	1.04	-0.78	PA_OESTE	HIDRO
6421G1	6421	G1	LP1 4.16A	1.05	1.59	-0.77	PA_OESTE	HIDRO
6421G2	6421	G2	LP1 4.16A	1.05	1.59	-0.77	PA_OESTE	HIDRO
6421G3	6421	G3	LP1 4.16A	1.05	1.59	-0.77	PA_OESTE	HIDRO
6422G1	6422	G1	MMO 4.16	1.02	1.25	0.83	PA_OESTE	HIDRO
6422G2	6422	G2	MMO 4.16	1.02	1.25	0.83	PA_OESTE	HIDRO
6423G1	6423	G1	BU1G1	1.62	2.07	0.15	PA_OESTE	HIDRO
6424G2	6424	G2	BU1G2	1.62	2.07	0.15	PA_OESTE	HIDRO
6425G3	6425	G3	BU1G3	0.77	0.98	0.15	PA_OESTE	HIDRO
6432G1	6432	G1	YEG 4.16A	2.12	3	-2.25	PA_CENTR	HIDRO
6432G2	6432	G2	YEG 4.16A	2.12	3	-2.25	PA_CENTR	HIDRO
6432G3	6432	G3	YEG 4.16A	0.71	1	-0.75	PA_CENTR	HIDRO
6433G1	6433	G1	EFR 4.16A	1.98	2.67	-1.65	PA_CENTR	HIDRO
6433G2	6433	G2	EFR 4.16A	1.98	2.67	-1.65	PA_CENTR	HIDRO
6433G3	6433	G3	EFR 4.16A	1	1.35	-0.98	PA_CENTR	HIDRO
6446G1	6446	G1	ALTG1	17.48	22.43	-4.66	PA_OESTE	HIDRO
6447G2	6447	G2	ALTG2	17.48	22.43	-4.66	PA_OESTE	HIDRO
6448G3	6448	G3	ALTG3	17.48	22.43	-4.92	PA_OESTE	HIDRO
6449G1	6449	G1	MLIG1	14.93	16.65	-4.25	PA_OESTE	HIDRO
6450G2	6450	G2	MLIG2	14.93	16.65	-4.25	PA_OESTE	HIDRO
6451G3	6451	G3	MLIG3	14.93	16.65	-4.25	PA_OESTE	HIDRO
6452G1	6452	G1	PDOG1	13.67	16.65	-4.84	PA_OESTE	HIDRO
6453G2	6453	G2	PDOG2	13.67	16.65	-4.84	PA_OESTE	HIDRO
6457G4	6457	G4	ALTG4	0.11	1.1	-0.5	PA_OESTE	HIDRO
6463E1	6463	E1	NCH1G1	1.98	55	-0.65	PA_CENTR	EOLICO
6464E2	6464	E2	RDV1G1	8.14	52.5	-2.68	PA_CENTR	EOLICO
6465E3	6465	E3	RDV2G2	1.15	30	-0.38	PA_CENTR	EOLICO
6466E4	6466	E4	MARG1	1.35	17.5	-0.44	PA_CENTR	EOLICO
6467E5	6467	E5	NCH2G1	2.73	62.5	-0.9	PA_CENTR	EOLICO
6468E6	6468	E6	RDV2G1	0.77	20	-0.25	PA_CENTR	EOLICO
6469E7	6469	E7	PORG1	1.42	32.5	-0.47	PA_CENTR	EOLICO
6473E8	6473	E8	NCH2G2	8.03	51.75	-2.64	PA_CENTR	EOLICO
6474E9	6474	E9	PORG2	0.75	17.25	-0.25	PA_CENTR	EOLICO
6480G1	6480	G1	SLO4.16	4.08	4.41	-1.67	PA_OESTE	HIDRO
6480G2	6480	G2	SLO4.16	4.08	4.41	-1.67	PA_OESTE	HIDRO
6492G1	6492	G1	BONG1	8.46	10.4	-1.84	PA_OESTE	HIDRO
6493G2	6493	G2	BONG2	8.46	10.4	-1.84	PA_OESTE	HIDRO
6494G3	6494	G3	BONG3	8.46	10.4	-1.84	PA_OESTE	HIDRO
6495G1	6495	G1	LP2 4.16A	4.17	4.31	1.65	PA_OESTE	HIDRO

6495G2	6495	G2	LP2 4.16A	4.17	4.31	1.65	PA_OESTE	HIDRO
6497G1	6497	G1	BU2 4.16	1.94	2.35	0.99	PA_OESTE	HIDRO
6497G2	6497	G2	BU2 4.16	1.94	2.35	0.99	PA_OESTE	HIDRO
6497G3	6497	G3	BU2 4.16	0.96	1.16	0.57	PA_OESTE	HIDRO
6512G1	6512	G1	SAL6.6	6.77	9.3	-3.16	PA_OESTE	HIDRO
6512G2	6512	G2	SAL6.6	6.77	9.3	-3.16	PA_OESTE	HIDRO
6512G3	6512	G3	SAL6.6	6.77	9.3	-3.16	PA_OESTE	HIDRO
6514G1	6514	G1	LPO6.6	6.81	9.3	-0.44	PA_OESTE	HIDRO
6514G2	6514	G2	LPO6.6	6.81	9.3	-0.44	PA_OESTE	HIDRO
6514G3	6514	G3	LPO6.6	6.81	9.3	-0.44	PA_OESTE	HIDRO
6514G4	6514	G4	LPO6.6	1.54	2.1	-0.1	PA_OESTE	HIDRO
6524G1	6524	G1	LCRG1	4.21	9.72	0	PA_OESTE	HIDRO
6525G2	6525	G2	LCRG2	4.21	9.72	0	PA_OESTE	HIDRO
6526G3	6526	G3	LCRG3	0.97	0.99	-0.01	PA_OESTE	HIDRO
6552G1	6552	G1	BBL13	10.52	13.32	-3.09	PA_OESTE	HIDRO
6552G2	6552	G2	BBL13	10.52	13.32	-3.09	PA_OESTE	HIDRO
6552G3	6552	G3	BBL13	1.89	1.88	-0.56	PA_OESTE	HIDRO
6710G1	6710	G1	BDT4.16	3.92	5	0.38	PA_OESTE	HIDRO
6723G1	6723	G1	SIN4.16	4.89	5	-2.05	PA_OESTE	HIDRO
6723G2	6723	G2	SIN4.16	4.89	5	-2.05	PA_OESTE	HIDRO
6732G1	6732	G1	CEP13.8	4.08	5	-1.46	PA_CAPIT	BIOMASA
6732G2	6732	G2	CEP13.8	4.08	5	-1.46	PA_CAPIT	BIOMASA
6743G1	6743	G1	LACG1	3.72	4.1	0.11	PA_OESTE	HIDRO
6744G2	6744	G2	LACG2	3.72	4.1	0	PA_OESTE	HIDRO
6748G1	6748	G1	HERRG1	1.74	2.25	-0.92	PA_OESTE	HIDRO
6749G2	6749	G2	HERRG2	1.74	2.25	-0.92	PA_OESTE	HIDRO
6750G3	6750	G3	HERRG3	0.76	0.98	-0.42	PA_OESTE	HIDRO
6756G1	6756	G1	PURG1	122.5	137	-9.67	PA_CENTR	TERMICO
6757G2	6757	G2	PURG2	122.5	137	-9.67	PA_CENTR	TERMICO
6767G1	6767	G1	CHU13.8	3.98	4.4	-0.76	PA_OESTE	HIDRO
6767G2	6767	G2	CHU13.8	3.98	4.4	-0.76	PA_OESTE	HIDRO
6774G1	6774	G1	BAR13.8	4.9	9.72	-2.81	PA_OESTE	HIDRO
6774G2	6774	G2	BAR13.8	4.9	9.72	-2.81	PA_OESTE	HIDRO
6774G3	6774	G3	BAR13.8	1	1	-0.57	PA_OESTE	HIDRO
6785G1	6785	G1	TOAG1	6.7	110	-2.2	PA_CENTR	EOLICO
6798G1	6798	G1	CDOG1	1.74	3.37	-2.98	PA_OESTE	HIDRO
6799G2	6799	G2	CDOG2	1.74	3.37	-2.98	PA_OESTE	HIDRO
6871V1	6871	V1	GASMV1	35.5	141.3	0.04	PA_ATLAN	TERMICO
6872G3	6872	G3	GASMG3	45.8	47.23	0.52	PA_ATLAN	TERMICO
6916G1	6916	G1	COTG1	1.58	2.5	-0.96	PA_OESTE	HIDRO
6917G2	6917	G2	COTG2	1.58	2.5	-0.96	PA_OESTE	HIDRO
6944G1	6944	G1	BARRI 0.69	0.1	1	-0.75	PA_OESTE	HIDRO

12-2026-MedBajSol-Lluv

	BUS	ID	Nombre	P[MW]	Pmax[MW]	Q[MVAr]	Zona	Tipo
6090E1	6090	E1	LESG1	17.64	23.6	2.65	PA_OESTE	HIDRO
6091E2	6091	E2	LESG2	17.64	23.6	2.65	PA_OESTE	HIDRO
6094L1	6094	L1	LVAG1	23.95	27.4	-1.1	PA_OESTE	HIDRO
6095L2	6095	L2	LVAG2	23.95	27.4	-1.1	PA_OESTE	HIDRO
6097F1	6097	F1	FORG1	21.7	100	7.92	PA_OESTE	HIDRO
6098F2	6098	F2	FORG2	21.7	100	7.92	PA_OESTE	HIDRO
6099F3	6099	F3	FORG3	21.7	100	7.92	PA_OESTE	HIDRO
6102B2	6102	B2	BAYG2	65	87	21.69	PA_ESTE	HIDRO
6136G3	6136	G3	MADG3	4.67	12	6	PA_ACP	HIDRO
6140G1	6140	G1	GAT6A	0.67	3	0.86	PA_ACP	HIDRO
6140G2	6140	G2	GAT6A	0.67	3	0.86	PA_ACP	HIDRO
6140G3	6140	G3	GAT6A	0.67	3	0.86	PA_ACP	HIDRO
6176E1	6176	E1	ESTG1	34.75	60	3.66	PA_OESTE	HIDRO
6177E2	6177	E2	ESTG2	34.75	60	3.66	PA_OESTE	HIDRO
6201G1	6201	G1	LSM34	2.67	8	-0.88	PA_CENTR	SOLAR
6202G1	6202	G1	LAJ34	9.48	30	-3.12	PA_CENTR	SOLAR
6205G1	6205	G1	CHUM115	13.33	40	-4.29	PA_CENTR	SOLAR
6264G1	6264	G1	CHANG1	77	104.85	-2.49	PA_OESTE	HIDRO
6265G2	6265	G2	CHANG2	77	104.85	-2.36	PA_OESTE	HIDRO
6268G3	6268	G3	CHANG3	8.44	9.12	1.32	PA_OESTE	HIDRO
6305A1	6305	A1	ALG 13A	3.43	5.1	-1.16	PA_OESTE	HIDRO
6305A2	6305	A2	ALG 13A	3.43	5.1	-1.16	PA_OESTE	HIDRO
6306M1	6306	M1	MEN 13A	8.02	9.38	4.16	PA_OESTE	HIDRO
6306M2	6306	M2	MEN 13A	8.02	9.38	4.16	PA_OESTE	HIDRO
6307G1	6307	G1	COC 13A	4.07	7.5	-5.68	PA_OESTE	HIDRO
6307G2	6307	G2	COC 13A	4.07	7.5	-3.32	PA_OESTE	HIDRO
6308G1	6308	G1	MENII 13A	2.71	3.85	0.29	PA_OESTE	HIDRO
6308G2	6308	G2	MENII 13A	2.71	3.85	0.29	PA_OESTE	HIDRO
6328G4	6328	G4	BAI0.48	0.8	1.8	-0.5	PA_OESTE	HIDRO
6329G3	6329	G3	BAM0.48	0.23	0.6	-0.5	PA_OESTE	HIDRO
6333G1	6333	G1	BAMG1	22.63	28	1.32	PA_OESTE	HIDRO
6334G2	6334	G2	BAMG2	22.63	28	1.32	PA_OESTE	HIDRO
6335G1	6335	G1	BAIG1	34.43	44.1	-4.31	PA_OESTE	HIDRO
6336G2	6336	G2	BAIG2	34.43	44.1	-4.31	PA_OESTE	HIDRO
6338G1	6338	G1	SAND34.5	4.1	5	-2.4	PA_OESTE	HIDRO
6338G2	6338	G2	SAND34.5	4.1	5	-2.4	PA_OESTE	HIDRO
6361G1	6361	G1	GLAG1	7.92	12.69	-7	PA_OESTE	HIDRO
6362G2	6362	G2	GLAG2	7.92	12.69	-7	PA_OESTE	HIDRO
6364G1	6364	G1	LORG1	10.17	16.9	-7	PA_OESTE	HIDRO
6365G2	6365	G2	LORG2	10.17	16.9	-7	PA_OESTE	HIDRO
6367G1	6367	G1	PRUG1	15.79	29.33	-8	PA_OESTE	HIDRO
6368G2	6368	G2	PRUG2	15.79	29.33	-8	PA_OESTE	HIDRO
6386G1	6386	G1	PEDI 13A	3.63	10	0.25	PA_OESTE	HIDRO
6386G2	6386	G2	PEDI 13A	3.61	10	0.25	PA_OESTE	HIDRO
6387G1	6387	G1	PEDII 13A	1.97	6.41	-0.15	PA_OESTE	HIDRO
6387G2	6387	G2	PEDII 13A	1.97	6.41	-0.15	PA_OESTE	HIDRO
6388G1	6388	G1	MACG1	0.25	1.79	-0.79	PA_OESTE	HIDRO
6389G2	6389	G2	MACG2	0.25	1.79	-0.79	PA_OESTE	HIDRO
6390G1	6390	G1	CON 4.16A	1.99	5	-0.01	PA_OESTE	HIDRO

6390G2	6390	G2	CON 4.16A	1.99	5	-0.01	PA_OESTE	HIDRO
6391G1	6391	G1	PAAG1	2.18	2.97	1	PA_OESTE	HIDRO
6392G2	6392	G2	PAAG2	2.18	2.97	1	PA_OESTE	HIDRO
6394G1	6394	G1	LPN 4.16A	1.43	5	0.23	PA_OESTE	HIDRO
6394G2	6394	G2	LPN 4.16A	1.43	5	0.23	PA_OESTE	HIDRO
6395G1	6395	G1	LPS 4.16A	1.09	5	0.23	PA_OESTE	HIDRO
6395G2	6395	G2	LPS 4.16A	1.09	5	0.23	PA_OESTE	HIDRO
6396G1	6396	G1	RP4G1	0.75	6.57	-0.41	PA_OESTE	HIDRO
6397G2	6397	G2	RP4G2	0.75	6.57	-0.41	PA_OESTE	HIDRO
6407G2	6407	G2	TELG2	120	218	11.62	PA_ATLAN	TERMICO
6408V1	6408	V1	TELV3	73.36	224	4.77	PA_ATLAN	TERMICO
6420G1	6420	G1	DOL 4.16A	1.03	1.04	-0.38	PA_OESTE	HIDRO
6420G2	6420	G2	DOL 4.16A	1.03	1.04	-0.38	PA_OESTE	HIDRO
6420G3	6420	G3	DOL 4.16A	1.03	1.04	-0.38	PA_OESTE	HIDRO
6421G1	6421	G1	LP1 4.16A	1.05	1.59	-0.39	PA_OESTE	HIDRO
6421G2	6421	G2	LP1 4.16A	1.05	1.59	-0.39	PA_OESTE	HIDRO
6421G3	6421	G3	LP1 4.16A	1.05	1.59	-0.39	PA_OESTE	HIDRO
6422G1	6422	G1	MMO 4.16	1.02	1.25	0.83	PA_OESTE	HIDRO
6422G2	6422	G2	MMO 4.16	1.02	1.25	0.83	PA_OESTE	HIDRO
6423G1	6423	G1	BU1G1	1.62	2.07	0.18	PA_OESTE	HIDRO
6424G2	6424	G2	BU1G2	1.62	2.07	0.18	PA_OESTE	HIDRO
6425G3	6425	G3	BU1G3	0.77	0.98	0.18	PA_OESTE	HIDRO
6432G1	6432	G1	YEG 4.16A	2.12	3	-1.75	PA_CENTR	HIDRO
6432G2	6432	G2	YEG 4.16A	2.12	3	-1.75	PA_CENTR	HIDRO
6432G3	6432	G3	YEG 4.16A	0.71	1	-0.58	PA_CENTR	HIDRO
6433G1	6433	G1	EFR 4.16A	1.98	2.67	1.65	PA_CENTR	HIDRO
6433G2	6433	G2	EFR 4.16A	1.98	2.67	1.65	PA_CENTR	HIDRO
6433G3	6433	G3	EFR 4.16A	1	1.35	0.98	PA_CENTR	HIDRO
6446G1	6446	G1	ALTG1	17.34	22.43	-1.18	PA_OESTE	HIDRO
6447G2	6447	G2	ALTG2	17.34	22.43	-1.18	PA_OESTE	HIDRO
6448G3	6448	G3	ALTG3	17.34	22.43	-1.49	PA_OESTE	HIDRO
6449G1	6449	G1	MLIG1	14.93	16.65	-1.35	PA_OESTE	HIDRO
6450G2	6450	G2	MLIG2	14.93	16.65	-1.35	PA_OESTE	HIDRO
6451G3	6451	G3	MLIG3	14.93	16.65	-1.35	PA_OESTE	HIDRO
6452G1	6452	G1	PDOG1	13.67	16.65	-1.91	PA_OESTE	HIDRO
6453G2	6453	G2	PDOG2	13.67	16.65	-1.91	PA_OESTE	HIDRO
6455G1	6455	G1	BSO	0.23	0.96	0.08	PA_CENTR	SOLAR
6457G4	6457	G4	ALTG4	0.22	1.1	-0.61	PA_OESTE	HIDRO
6463E1	6463	E1	NCH1G1	3.18	55	-1.04	PA_CENTR	EOLICO
6464E2	6464	E2	RDV1G1	10.69	52.5	-3.52	PA_CENTR	EOLICO
6465E3	6465	E3	RDV2G2	1.86	30	-0.61	PA_CENTR	EOLICO
6466E4	6466	E4	MARG1	2.05	17.5	-0.67	PA_CENTR	EOLICO
6467E5	6467	E5	NCH2G1	4.37	62.5	-1.44	PA_CENTR	EOLICO
6468E6	6468	E6	RDV2G1	1.24	20	-0.41	PA_CENTR	EOLICO
6469E7	6469	E7	PORG1	2.26	32.5	-0.74	PA_CENTR	EOLICO
6473E8	6473	E8	NCH2G2	10.57	51.75	-3.47	PA_CENTR	EOLICO
6474E9	6474	E9	PORG2	1.2	17.25	-0.39	PA_CENTR	EOLICO
6480G1	6480	G1	SLO4.16	4.08	4.41	-1.19	PA_OESTE	HIDRO
6480G2	6480	G2	SLO4.16	4.08	4.41	-1.19	PA_OESTE	HIDRO
6492G1	6492	G1	BONG1	6.89	10.4	0.95	PA_OESTE	HIDRO

6493G2	6493	G2	BONG2	6.89	10.4	0.95	PA_OESTE HIDRO
6494G3	6494	G3	BONG3	6.89	10.4	0.95	PA_OESTE HIDRO
6495G1	6495	G1	LP2 4.16A	4.17	4.31	1.8	PA_OESTE HIDRO
6495G2	6495	G2	LP2 4.16A	4.17	4.31	1.8	PA_OESTE HIDRO
6497G1	6497	G1	BU2 4.16	1.94	2.35	0.99	PA_OESTE HIDRO
6497G2	6497	G2	BU2 4.16	1.94	2.35	0.99	PA_OESTE HIDRO
6497G3	6497	G3	BU2 4.16	0.96	1.16	0.57	PA_OESTE HIDRO
6502G1	6502	G1	DIS0.4	3.31	10	-1.09	PA_CENTR SOLAR
6503G1	6503	G1	DOF34	4.03	10	-1.32	PA_CENTR SOLAR
6504G1	6504	G1	SOC34	2.95	10	-0.97	PA_OESTE SOLAR
6512G1	6512	G1	SAL6.6	6.06	9.3	-1.77	PA_OESTE HIDRO
6512G2	6512	G2	SAL6.6	6.06	9.3	-1.77	PA_OESTE HIDRO
6512G3	6512	G3	SAL6.6	6.06	9.3	-1.77	PA_OESTE HIDRO
6514G1	6514	G1	LPO6.6	6.14	9.3	0.84	PA_OESTE HIDRO
6514G2	6514	G2	LPO6.6	6.14	9.3	0.84	PA_OESTE HIDRO
6514G3	6514	G3	LPO6.6	6.14	9.3	0.84	PA_OESTE HIDRO
6514G4	6514	G4	LPO6.6	1.39	2.1	0.19	PA_OESTE HIDRO
6524G1	6524	G1	LCRG1	3.78	9.72	2.84	PA_OESTE HIDRO
6525G2	6525	G2	LCRG2	3.78	9.72	2.84	PA_OESTE HIDRO
6526G3	6526	G3	LCRG3	0.87	0.99	0.5	PA_OESTE HIDRO
6529G1	6529	G1	SPRU34	4.36	10.58	-1.43	PA_OESTE SOLAR
6552G1	6552	G1	BBL13	10.61	13.32	0.43	PA_OESTE HIDRO
6552G2	6552	G2	BBL13	10.61	13.32	0.43	PA_OESTE HIDRO
6552G3	6552	G3	BBL13	1.7	1.88	0.07	PA_OESTE HIDRO
6553G1	6553	G1	PROV34	3.32	10	-1.09	PA_CENTR SOLAR
6554G1	6554	G1	SOP34	2.85	10	0.94	PA_CENTR SOLAR
6555G1	6555	G1	LAN34	3.63	10	1.19	PA_CENTR SOLAR
6556G1	6556	G1	COL34	3.32	10	1.09	PA_CENTR SOLAR
6557G1	6557	G1	LAM34	1.67	10	0.55	PA_CENTR SOLAR
6570G1	6570	G1	SOD34	1.56	10	0.51	PA_OESTE SOLAR
6571G1	6571	G1	SCAL34	1.39	6	0.46	PA_OESTE SOLAR
6581G1	6581	G1	SBUG34	0.66	3	0.22	PA_OESTE SOLAR
6582G1	6582	G1	SPACII13	0.58	3	0.19	PA_ESTE SOLAR
6640G1	6640	G1	IKA0G1	2.67	11.25	-0.88	PA_OESTE SOLAR
6641G1	6641	G1	IKA1G1	2.67	11.25	-0.88	PA_OESTE SOLAR
6642G1	6642	G1	IKA2G1	2.67	11.25	-0.88	PA_OESTE SOLAR
6643G1	6643	G1	IKA3G1	2.67	11.25	-0.88	PA_OESTE SOLAR
6707G1	6707	G1	PAS34	3.22	9.89	-1.06	PA_CENTR SOLAR
6710G1	6710	G1	BDT4.16	3.92	5	0.78	PA_OESTE HIDRO
6723G1	6723	G1	SIN4.16	4.89	5	-1.91	PA_OESTE HIDRO
6723G2	6723	G2	SIN4.16	4.89	5	-1.91	PA_OESTE HIDRO
6732G1	6732	G1	CEP13.8	3.26	5	-0.74	PA_CAPIT BIOMASA
6732G2	6732	G2	CEP13.8	3.26	5	-0.74	PA_CAPIT BIOMASA
6734G1	6734	G1	ESO34	1.94	5	-0.64	PA_CENTR SOLAR
6738G1	6738	G1	MSO34	4.27	10.26	-1.4	PA_CENTR SOLAR
6739G1	6739	G1	VAL34	3.34	8.22	-1.1	PA_CENTR SOLAR
6740G1	6740	G1	CAM34	31.93	100	-2.16	PA_CENTR SOLAR
6743G1	6743	G1	LACG1	3.72	4.1	0.13	PA_OESTE HIDRO
6744G2	6744	G2	LACG2	3.72	4.1	0	PA_OESTE HIDRO
6748G1	6748	G1	HERRG1	1.74	2.25	-0.92	PA_OESTE HIDRO

6749G2	6749	G2	HERRG2	1.74	2.25	-0.92	PA_OESTE	HIDRO
6750G3	6750	G3	HERRG3	0.76	0.98	-0.42	PA_OESTE	HIDRO
6752G1	6752	G1	SPE34	47.18	120	-9.04	PA_CENTR	SOLAR
6756G1	6756	G1	PURG1	122.5	137	18.05	PA_CENTR	TERMICO
6757G2	6757	G2	PURG2	122.5	137	18.05	PA_CENTR	TERMICO
6761G1	6761	G1	FAR34	2.28	9.96	0.75	PA_CENTR	SOLAR
6767G1	6767	G1	CHU13.8	3.98	4.4	-0.39	PA_OESTE	HIDRO
6767G2	6767	G2	CHU13.8	3.98	4.4	-0.39	PA_OESTE	HIDRO
6774G1	6774	G1	BAR13.8	5.91	9.72	-2.67	PA_OESTE	HIDRO
6774G2	6774	G2	BAR13.8	5.91	9.72	-2.67	PA_OESTE	HIDRO
6774G3	6774	G3	BAR13.8	0.9	1	-0.41	PA_OESTE	HIDRO
6785G1	6785	G1	TOAG1	10.14	110	-2.66	PA_CENTR	EOLICO
6798G1	6798	G1	CDOG1	1.74	3.37	-2.98	PA_OESTE	HIDRO
6799G2	6799	G2	CDOG2	1.74	3.37	-2.98	PA_OESTE	HIDRO
6834G1	6834	G1	LAE34	7.06	19.99	-1.3	PA_OESTE	SOLAR
6871V1	6871	V1	GASMV1	35.5	141.3	14.97	PA_ATLAN	TERMICO
6872G3	6872	G3	GASMG3	45.8	47.23	15.46	PA_ATLAN	TERMICO
6896G1	6896	G1	DAC2G1	1	3.24	0.33	PA_CENTR	SOLAR
6899G1	6899	G1	CAIG1	4.02	10	-1.32	PA_OESTE	SOLAR
6900G2	6900	G2	CAIG2	4.02	10	-1.32	PA_OESTE	SOLAR
6901G3	6901	G3	CAIG3	4.01	10	-1.32	PA_OESTE	SOLAR
6902G4	6902	G4	CAIG4	4.16	10	-1.37	PA_OESTE	SOLAR
6903G1	6903	G1	SRE	3.97	10.78	-1.3	PA_CENTR	SOLAR
6904G1	6904	G1	EES	3.29	8.5	1.08	PA_CENTR	SOLAR
6905G1	6905	G1	POCR34	5.06	16	0.09	PA_CENTR	SOLAR
6914G1	6914	G1	JAG0.4	4.14	10	-1.36	PA_CENTR	SOLAR
6916G1	6916	G1	COTG1	1.58	2.5	-0.96	PA_OESTE	HIDRO
6917G2	6917	G2	COTG2	1.58	2.5	-0.96	PA_OESTE	HIDRO
6937G1	6937	G1	SAF0.2	3.16	10	-1.04	PA_CENTR	SOLAR
69391	6939	1	SEC0.6	2.41	20	-0.79	PA_CENTR	SOLAR
6944G1	6944	G1	BARRI 0.69	0.1	1	-0.75	PA_OESTE	HIDRO
6974G1	6974	G1	BAC	11.7	25	-1.3	PA_OESTE	SOLAR
6975G1	6975	G1	ECS	3.37	10	-1.11	PA_OESTE	SOLAR
6976G1	6976	G1	MVI	10.39	25	-1.3	PA_OESTE	SOLAR
6978G1	6978	G1	LVI	1.7	10	0.56	PA_CENTR	SOLAR
6982G1	6982	G1	CES	4.01	9.98	-1.32	PA_OESTE	SOLAR
6983G1	6983	G1	CAS	4.01	9.98	-1.32	PA_OESTE	SOLAR
6984G1	6984	G1	ECS2	3.37	10	-1.11	PA_OESTE	SOLAR
6985G1	6985	G1	PAS2	1.62	5	-0.53	PA_CENTR	SOLAR
6987G1	6987	G1	PAS3	1.62	5	-0.53	PA_CENTR	SOLAR
6988G1	6988	G1	ESS	2.63	9.9	-0.87	PA_OESTE	SOLAR
6989G1	6989	G1	SME	0.74	3	-0.24	PA_CENTR	SOLAR
6990G1	6990	G1	PES	3.33	9.97	1.09	PA_CENTR	SOLAR
6991G1	6991	G1	MAS	3.55	9.98	1.17	PA_CENTR	SOLAR
6992G1	6992	G1	LLS	3.34	9.99	-1.1	PA_CENTR	SOLAR
6993G1	6993	G1	PSS	1.95	5	0.64	PA_CENTR	SOLAR
6994G1	6994	G1	LSS	1.28	7.56	0.42	PA_CENTR	SOLAR
6995G1	6995	G1	PDS	4.02	10	-1.32	PA_OESTE	SOLAR
6996G1	6996	G1	CVS	4.86	20	1.6	PA_CENTR	SOLAR

12-2026-Min-Lluv

	BUS	ID	Nombre	P[MW]	Pmax[MW]	Q[MVAr]	Zona	Tipo
6090E1	6090	E1	LESG1	15.18	23.6	1.95	PA_OESTE	HIDRO
6091E2	6091	E2	LESG2	15.18	23.6	1.95	PA_OESTE	HIDRO
6094L1	6094	L1	LVAG1	22.64	27.4	-1.86	PA_OESTE	HIDRO
6095L2	6095	L2	LVAG2	22.64	27.4	-1.86	PA_OESTE	HIDRO
6097F1	6097	F1	FORG1	5	100	6.25	PA_OESTE	HIDRO
6098F2	6098	F2	FORG2	5	100	6.25	PA_OESTE	HIDRO
6099F3	6099	F3	FORG3	5	100	6.25	PA_OESTE	HIDRO
6136G3	6136	G3	MADG3	4.12	12	3.38	PA_ACP	HIDRO
6140G1	6140	G1	GAT6A	0.59	3	-1.61	PA_ACP	HIDRO
6140G2	6140	G2	GAT6A	0.59	3	-1.61	PA_ACP	HIDRO
6140G3	6140	G3	GAT6A	0.59	3	-1.61	PA_ACP	HIDRO
6176E1	6176	E1	ESTG1	31.5	60	2.95	PA_OESTE	HIDRO
6177E2	6177	E2	ESTG2	31.5	60	2.95	PA_OESTE	HIDRO
6264G1	6264	G1	CHANG1	92.25	104.85	-3.51	PA_OESTE	HIDRO
6265G2	6265	G2	CHANG2	92.25	104.85	-3.52	PA_OESTE	HIDRO
6268G3	6268	G3	CHANG3	8.36	9.12	1.33	PA_OESTE	HIDRO
6305A1	6305	A1	ALG 13A	3.4	5.1	-1.26	PA_OESTE	HIDRO
6305A2	6305	A2	ALG 13A	3.4	5.1	-1.26	PA_OESTE	HIDRO
6306M1	6306	M1	MEN 13A	6.18	9.38	4.16	PA_OESTE	HIDRO
6306M2	6306	M2	MEN 13A	6.18	9.38	4.16	PA_OESTE	HIDRO
6307G1	6307	G1	COC 13A	3.36	7.5	-5.68	PA_OESTE	HIDRO
6307G2	6307	G2	COC 13A	3.36	7.5	-3.32	PA_OESTE	HIDRO
6308G1	6308	G1	MENII 13A	2.02	3.85	0	PA_OESTE	HIDRO
6308G2	6308	G2	MENII 13A	2.02	3.85	0	PA_OESTE	HIDRO
6328G4	6328	G4	BAI0.48	0.69	1.8	-0.5	PA_OESTE	HIDRO
6329G3	6329	G3	BAM0.48	0.23	0.6	-0.5	PA_OESTE	HIDRO
6333G1	6333	G1	BAMG1	22.42	28	1.17	PA_OESTE	HIDRO
6334G2	6334	G2	BAMG2	22.42	28	1.17	PA_OESTE	HIDRO
6335G1	6335	G1	BAIG1	31.1	44.1	-5.28	PA_OESTE	HIDRO
6336G2	6336	G2	BAIG2	31.1	44.1	-5.28	PA_OESTE	HIDRO
6338G1	6338	G1	SAND34.5	4.06	5	-2.4	PA_OESTE	HIDRO
6338G2	6338	G2	SAND34.5	4.06	5	-2.4	PA_OESTE	HIDRO
6361G1	6361	G1	GLAG1	7.19	12.69	-7	PA_OESTE	HIDRO
6362G2	6362	G2	GLAG2	7.19	12.69	-7	PA_OESTE	HIDRO
6364G1	6364	G1	LORG1	9.19	16.9	-7	PA_OESTE	HIDRO
6365G2	6365	G2	LORG2	9.19	16.9	-7	PA_OESTE	HIDRO
6367G1	6367	G1	PRUG1	14.41	29.33	-8	PA_OESTE	HIDRO
6368G2	6368	G2	PRUG2	14.41	29.33	-8	PA_OESTE	HIDRO
6386G1	6386	G1	PEDI 13A	3.5	10	-0.04	PA_OESTE	HIDRO
6386G2	6386	G2	PEDI 13A	3.47	10	-0.04	PA_OESTE	HIDRO
6387G1	6387	G1	PEDII 13A	3.33	6.41	-0.49	PA_OESTE	HIDRO
6387G2	6387	G2	PEDII 13A	3.33	6.41	-0.49	PA_OESTE	HIDRO
6388G1	6388	G1	MACG1	0.45	1.79	-0.8	PA_OESTE	HIDRO
6389G2	6389	G2	MACG2	0.45	1.79	-0.8	PA_OESTE	HIDRO
6390G1	6390	G1	CON 4.16A	2.5	5	-0.19	PA_OESTE	HIDRO
6390G2	6390	G2	CON 4.16A	2.5	5	-0.19	PA_OESTE	HIDRO
6391G1	6391	G1	PAAG1	2.16	2.97	0.93	PA_OESTE	HIDRO
6392G2	6392	G2	PAAG2	2.16	2.97	0.93	PA_OESTE	HIDRO
6394G1	6394	G1	LPN 4.16A	2.5	5	-0.19	PA_OESTE	HIDRO

6394G2	6394	G2	LPN 4.16A	2.5	5	-0.19	PA_OESTE	HIDRO
6395G1	6395	G1	LPS 4.16A	2.5	5	-0.19	PA_OESTE	HIDRO
6395G2	6395	G2	LPS 4.16A	2.5	5	-0.19	PA_OESTE	HIDRO
6396G1	6396	G1	RP4G1	0.74	6.57	-0.63	PA_OESTE	HIDRO
6397G2	6397	G2	RP4G2	0.74	6.57	-0.63	PA_OESTE	HIDRO
6407G2	6407	G2	TELG2	120	218	0.37	PA_ATLAN	TERMICO
6408V1	6408	V1	TELV3	100	224	-2.93	PA_ATLAN	TERMICO
6420G1	6420	G1	DOL 4.16A	1.02	1.04	-0.78	PA_OESTE	HIDRO
6420G2	6420	G2	DOL 4.16A	1.02	1.04	-0.78	PA_OESTE	HIDRO
6420G3	6420	G3	DOL 4.16A	1.02	1.04	-0.78	PA_OESTE	HIDRO
6421G1	6421	G1	LP1 4.16A	1.04	1.59	-0.77	PA_OESTE	HIDRO
6421G2	6421	G2	LP1 4.16A	1.04	1.59	-0.77	PA_OESTE	HIDRO
6421G3	6421	G3	LP1 4.16A	1.04	1.59	-0.77	PA_OESTE	HIDRO
6422G1	6422	G1	MMO 4.16	1.01	1.25	0.48	PA_OESTE	HIDRO
6422G2	6422	G2	MMO 4.16	1.01	1.25	0.48	PA_OESTE	HIDRO
6423G1	6423	G1	BU1G1	1.6	2.07	-0.15	PA_OESTE	HIDRO
6424G2	6424	G2	BU1G2	1.6	2.07	-0.15	PA_OESTE	HIDRO
6425G3	6425	G3	BU1G3	0.76	0.98	-0.15	PA_OESTE	HIDRO
6432G1	6432	G1	YEG 4.16A	2.1	3	-2.25	PA_CENTR	HIDRO
6432G2	6432	G2	YEG 4.16A	2.1	3	-2.25	PA_CENTR	HIDRO
6432G3	6432	G3	YEG 4.16A	0.7	1	-0.75	PA_CENTR	HIDRO
6433G1	6433	G1	EFR 4.16A	1.96	2.67	1.04	PA_CENTR	HIDRO
6433G2	6433	G2	EFR 4.16A	1.96	2.67	1.04	PA_CENTR	HIDRO
6433G3	6433	G3	EFR 4.16A	0.99	1.35	0.53	PA_CENTR	HIDRO
6446G1	6446	G1	ALTG1	17.31	22.43	-2.03	PA_OESTE	HIDRO
6447G2	6447	G2	ALTG2	17.31	22.43	-2.03	PA_OESTE	HIDRO
6448G3	6448	G3	ALTG3	17.31	22.43	-2.28	PA_OESTE	HIDRO
6449G1	6449	G1	MLIG1	14.79	16.65	-1.89	PA_OESTE	HIDRO
6450G2	6450	G2	MLIG2	14.79	16.65	-1.89	PA_OESTE	HIDRO
6451G3	6451	G3	MLIG3	14.79	16.65	-1.89	PA_OESTE	HIDRO
6452G1	6452	G1	PDOG1	13.54	16.65	-2.45	PA_OESTE	HIDRO
6453G2	6453	G2	PDOG2	13.54	16.65	-2.45	PA_OESTE	HIDRO
6457G4	6457	G4	ALTG4	0.11	1.1	-0.5	PA_OESTE	HIDRO
6463E1	6463	E1	NCH1G1	0.73	55	-0.24	PA_CENTR	EOLICO
6464E2	6464	E2	RDV1G1	3.38	52.5	-1.11	PA_CENTR	EOLICO
6465E3	6465	E3	RDV2G2	0.44	30	-0.14	PA_CENTR	EOLICO
6466E4	6466	E4	MARG1	0.49	17.5	-0.16	PA_CENTR	EOLICO
6467E5	6467	E5	NCH2G1	1.04	62.5	-0.34	PA_CENTR	EOLICO
6468E6	6468	E6	RDV2G1	0.29	20	-0.1	PA_CENTR	EOLICO
6469E7	6469	E7	PORG1	0.54	32.5	-0.18	PA_CENTR	EOLICO
6473E8	6473	E8	NCH2G2	3.31	51.75	-1.09	PA_CENTR	EOLICO
6474E9	6474	E9	PORG2	0.29	17.25	-0.09	PA_CENTR	EOLICO
6480G1	6480	G1	SLO4.16	4.05	4.41	-1.68	PA_OESTE	HIDRO
6480G2	6480	G2	SLO4.16	4.05	4.41	-1.68	PA_OESTE	HIDRO
6492G1	6492	G1	BONG1	5.17	10.4	-1.68	PA_OESTE	HIDRO
6493G2	6493	G2	BONG2	5.17	10.4	-1.68	PA_OESTE	HIDRO
6494G3	6494	G3	BONG3	5.17	10.4	-1.68	PA_OESTE	HIDRO
6495G1	6495	G1	LP2 4.16A	4.13	4.31	1.19	PA_OESTE	HIDRO
6495G2	6495	G2	LP2 4.16A	4.13	4.31	1.19	PA_OESTE	HIDRO
6497G1	6497	G1	BU2 4.16	1.92	2.35	0.99	PA_OESTE	HIDRO

6497G2	6497	G2	BU2 4.16	1.92	2.35	0.99	PA_OESTE HIDRO
6497G3	6497	G3	BU2 4.16	0.95	1.16	0.57	PA_OESTE HIDRO
6512G1	6512	G1	SAL6.6	5.56	9.3	-2.08	PA_OESTE HIDRO
6512G2	6512	G2	SAL6.6	5.56	9.3	-2.08	PA_OESTE HIDRO
6512G3	6512	G3	SAL6.6	5.56	9.3	-2.08	PA_OESTE HIDRO
6514G1	6514	G1	LPO6.6	5.68	9.3	0.55	PA_OESTE HIDRO
6514G2	6514	G2	LPO6.6	5.68	9.3	0.55	PA_OESTE HIDRO
6514G3	6514	G3	LPO6.6	5.68	9.3	0.55	PA_OESTE HIDRO
6514G4	6514	G4	LPO6.6	1.5	2.1	0.15	PA_OESTE HIDRO
6524G1	6524	G1	LCRG1	4.4	9.72	3.06	PA_OESTE HIDRO
6525G2	6525	G2	LCRG2	4.4	9.72	3.06	PA_OESTE HIDRO
6526G3	6526	G3	LCRG3	0.86	0.99	0.5	PA_OESTE HIDRO
6552G1	6552	G1	BBL13	10.59	13.32	0.42	PA_OESTE HIDRO
6552G2	6552	G2	BBL13	10.59	13.32	0.42	PA_OESTE HIDRO
6552G3	6552	G3	BBL13	1.5	1.88	0.06	PA_OESTE HIDRO
6710G1	6710	G1	BDT4.16	3.88	5	-1.05	PA_OESTE HIDRO
6723G1	6723	G1	SIN4.16	4.84	5	-2.05	PA_OESTE HIDRO
6723G2	6723	G2	SIN4.16	4.84	5	-2.05	PA_OESTE HIDRO
6732G1	6732	G1	CEP13.8	2.42	5	-2.31	PA_CAPIT BIOMASA
6732G2	6732	G2	CEP13.8	2.42	5	-2.31	PA_CAPIT BIOMASA
6743G1	6743	G1	LACG1	3.69	4.1	0.12	PA_OESTE HIDRO
6744G2	6744	G2	LACG2	3.69	4.1	0	PA_OESTE HIDRO
6748G1	6748	G1	HERRG1	1.73	2.25	-0.92	PA_OESTE HIDRO
6749G2	6749	G2	HERRG2	1.73	2.25	-0.92	PA_OESTE HIDRO
6750G3	6750	G3	HERRG3	0.75	0.98	-0.42	PA_OESTE HIDRO
6756G1	6756	G1	PURG1	121.34	137	9.4	PA_CENTR TERMICO
6757G2	6757	G2	PURG2	121.34	137	9.4	PA_CENTR TERMICO
6767G1	6767	G1	CHU13.8	3.94	4.4	-0.5	PA_OESTE HIDRO
6767G2	6767	G2	CHU13.8	3.94	4.4	-0.5	PA_OESTE HIDRO
6774G1	6774	G1	BAR13.8	5.46	9.72	-2.67	PA_OESTE HIDRO
6774G2	6774	G2	BAR13.8	5.46	9.72	-2.67	PA_OESTE HIDRO
6774G3	6774	G3	BAR13.8	0.59	1	-0.29	PA_OESTE HIDRO
6785G1	6785	G1	TOAG1	2.46	110	-0.81	PA_CENTR EOLICO
6798G1	6798	G1	CDOG1	1.72	3.37	-2.98	PA_OESTE HIDRO
6799G2	6799	G2	CDOG2	1.72	3.37	-2.98	PA_OESTE HIDRO
6871V1	6871	V1	GASMV1	34.49	141.3	-11.16	PA_ATLAN TERMICO
6872G3	6872	G3	GASMG3	44.49	47.23	-10.69	PA_ATLAN TERMICO
6916G1	6916	G1	COTG1	1.56	2.5	-0.96	PA_OESTE HIDRO
6917G2	6917	G2	COTG2	1.56	2.5	-0.96	PA_OESTE HIDRO
6944G1	6944	G1	BARRI 0.69	0.3	1	-0.75	PA_OESTE HIDRO

13-2027-Max-Sec

	BUS	ID	Nombre	P[MW]	Pmax[MW]	Q[MVAr]	Zona	Tipo
6090E1	6090	E1	LESG1	11.41	23.6	2.46	PA_OESTE	HIDRO
6091E2	6091	E2	LESG2	11.41	23.6	2.46	PA_OESTE	HIDRO
6094L1	6094	L1	LVAG1	12.29	27.4	-1.68	PA_OESTE	HIDRO
6095L2	6095	L2	LVAG2	12.29	27.4	-1.68	PA_OESTE	HIDRO
6097F1	6097	F1	FORG1	81.35	100	8.94	PA_OESTE	HIDRO
6098F2	6098	F2	FORG2	81.35	100	8.94	PA_OESTE	HIDRO
6099F3	6099	F3	FORG3	81.35	100	8.94	PA_OESTE	HIDRO
6101B1	6101	B1	BAYG1	21.61	87	9.43	PA_ESTE	HIDRO
6102B2	6102	B2	BAYG2	21.61	87	9.43	PA_ESTE	HIDRO
6110B3	6110	B3	BAYG3	21.61	86	9.65	PA_ESTE	HIDRO
6136G3	6136	G3	MADG3	5.57	12	6	PA_ACP	HIDRO
6140G1	6140	G1	GAT6A	0.8	3	2	PA_ACP	HIDRO
6140G2	6140	G2	GAT6A	0.8	3	2	PA_ACP	HIDRO
6140G3	6140	G3	GAT6A	0.8	3	2	PA_ACP	HIDRO
6176E1	6176	E1	ESTG1	26.94	60	2.01	PA_OESTE	HIDRO
6177E2	6177	E2	ESTG2	26.94	60	2.01	PA_OESTE	HIDRO
6201G1	6201	G1	LSM34	5.65	8	-1.86	PA_CENTR	SOLAR
6202G1	6202	G1	LAJ34	27.54	30	-9.05	PA_CENTR	SOLAR
6205G1	6205	G1	CHUM115	28.24	40	-5.14	PA_CENTR	SOLAR
6264G1	6264	G1	CHANG1	101.55	104.85	0.18	PA_OESTE	HIDRO
6265G2	6265	G2	CHANG2	101.55	104.85	0.04	PA_OESTE	HIDRO
6268G3	6268	G3	CHANG3	8.44	9.12	1.32	PA_OESTE	HIDRO
6305A1	6305	A1	ALG 13A	2.1	5.1	-1.29	PA_OESTE	HIDRO
6305A2	6305	A2	ALG 13A	2.1	5.1	-1.29	PA_OESTE	HIDRO
6306M1	6306	M1	MEN 13A	4.78	9.38	4.16	PA_OESTE	HIDRO
6306M2	6306	M2	MEN 13A	4.78	9.38	4.16	PA_OESTE	HIDRO
6307G1	6307	G1	COC 13A	1.35	7.5	-5.68	PA_OESTE	HIDRO
6307G2	6307	G2	COC 13A	1.35	7.5	-3.32	PA_OESTE	HIDRO
6308G1	6308	G1	MENII 13A	1.49	3.85	0	PA_OESTE	HIDRO
6308G2	6308	G2	MENII 13A	1.49	3.85	0	PA_OESTE	HIDRO
6333G1	6333	G1	BAMG1	1.38	28	-0.87	PA_OESTE	HIDRO
6334G2	6334	G2	BAMG2	1.38	28	-0.87	PA_OESTE	HIDRO
6335G1	6335	G1	BAIG1	1.08	44.1	-5.1	PA_OESTE	HIDRO
6336G2	6336	G2	BAIG2	1.08	44.1	-5.1	PA_OESTE	HIDRO
6338G1	6338	G1	SAND34.5	0.7	5	-2.05	PA_OESTE	HIDRO
6338G2	6338	G2	SAND34.5	0.7	5	-2.05	PA_OESTE	HIDRO
6361G1	6361	G1	GLAG1	5.46	12.69	-7	PA_OESTE	HIDRO
6362G2	6362	G2	GLAG2	5.46	12.69	-7	PA_OESTE	HIDRO
6364G1	6364	G1	LORG1	6.88	16.9	-7	PA_OESTE	HIDRO
6365G2	6365	G2	LORG2	6.88	16.9	-7	PA_OESTE	HIDRO
6367G1	6367	G1	PRUG1	9.9	29.33	-8	PA_OESTE	HIDRO
6368G2	6368	G2	PRUG2	9.9	29.33	-8	PA_OESTE	HIDRO
6372G1	6372	G1	CADG1	18.82	32	-3.29	PA_OESTE	BIOMASA
6386G1	6386	G1	PEDI 13A	0.57	10	1.01	PA_OESTE	HIDRO
6386G2	6386	G2	PEDI 13A	0.57	10	1.01	PA_OESTE	HIDRO
6387G1	6387	G1	PEDII 13A	0.14	6.41	0.34	PA_OESTE	HIDRO
6387G2	6387	G2	PEDII 13A	0.14	6.41	0.34	PA_OESTE	HIDRO
6388G1	6388	G1	MACG1	0.06	1.79	1	PA_OESTE	HIDRO
6389G2	6389	G2	MACG2	0.06	1.79	1	PA_OESTE	HIDRO

6390G1	6390	G1	CON 4.16A	0.38	5	1	PA_OESTE	HIDRO
6390G2	6390	G2	CON 4.16A	0.38	5	1	PA_OESTE	HIDRO
6391G1	6391	G1	PAAG1	1.48	2.97	1	PA_OESTE	HIDRO
6392G2	6392	G2	PAAG2	1.48	2.97	1	PA_OESTE	HIDRO
6394G1	6394	G1	LPN 4.16A	0.14	5	0.72	PA_OESTE	HIDRO
6394G2	6394	G2	LPN 4.16A	0.14	5	0.72	PA_OESTE	HIDRO
6395G1	6395	G1	LPS 4.16A	0.06	5	0.72	PA_OESTE	HIDRO
6395G2	6395	G2	LPS 4.16A	0.06	5	0.72	PA_OESTE	HIDRO
6396G1	6396	G1	RP4G1	0.12	6.57	0.12	PA_OESTE	HIDRO
6397G2	6397	G2	RP4G2	0.12	6.57	0.12	PA_OESTE	HIDRO
6406G1	6406	G1	TELG1	170	218	21.69	PA_ATLAN	TERMICO
6407G2	6407	G2	TELG2	170	218	21.69	PA_ATLAN	TERMICO
6408V1	6408	V1	TELV3	150	224	16.74	PA_ATLAN	TERMICO
6420G1	6420	G1	DOL 4.16A	0.71	1.04	0.78	PA_OESTE	HIDRO
6420G2	6420	G2	DOL 4.16A	0.71	1.04	0.78	PA_OESTE	HIDRO
6420G3	6420	G3	DOL 4.16A	0.71	1.04	0.78	PA_OESTE	HIDRO
6421G1	6421	G1	LP1 4.16A	0.61	1.59	0.77	PA_OESTE	HIDRO
6421G2	6421	G2	LP1 4.16A	0.61	1.59	0.77	PA_OESTE	HIDRO
6421G3	6421	G3	LP1 4.16A	0.61	1.59	0.77	PA_OESTE	HIDRO
6422G1	6422	G1	MMO 4.16	0.46	1.25	0.83	PA_OESTE	HIDRO
6422G2	6422	G2	MMO 4.16	0.46	1.25	0.83	PA_OESTE	HIDRO
6423G1	6423	G1	BU1G1	0.21	2.07	0.99	PA_OESTE	HIDRO
6424G2	6424	G2	BU1G2	0.21	2.07	0.99	PA_OESTE	HIDRO
6425G3	6425	G3	BU1G3	0.1	0.98	0.57	PA_OESTE	HIDRO
6432G1	6432	G1	YEG 4.16A	0.36	3	-0.75	PA_CENTR	HIDRO
6432G2	6432	G2	YEG 4.16A	0.36	3	-0.75	PA_CENTR	HIDRO
6432G3	6432	G3	YEG 4.16A	0.12	1	-0.25	PA_CENTR	HIDRO
6433G1	6433	G1	EFR 4.16A	0.47	2.67	1.65	PA_CENTR	HIDRO
6433G2	6433	G2	EFR 4.16A	0.47	2.67	1.65	PA_CENTR	HIDRO
6433G3	6433	G3	EFR 4.16A	0.24	1.35	0.98	PA_CENTR	HIDRO
6446G1	6446	G1	ALTG1	1.92	22.43	-0.94	PA_OESTE	HIDRO
6447G2	6447	G2	ALTG2	1.92	22.43	-0.94	PA_OESTE	HIDRO
6448G3	6448	G3	ALTG3	1.92	22.43	-0.94	PA_OESTE	HIDRO
6449G1	6449	G1	MLIG1	3.61	16.65	-0.63	PA_OESTE	HIDRO
6450G2	6450	G2	MLIG2	3.61	16.65	-0.63	PA_OESTE	HIDRO
6451G3	6451	G3	MLIG3	3.61	16.65	-0.63	PA_OESTE	HIDRO
6452G1	6452	G1	PDOG1	4.41	16.65	-1.37	PA_OESTE	HIDRO
6453G2	6453	G2	PDOG2	4.41	16.65	-1.37	PA_OESTE	HIDRO
6455G1	6455	G1	BSO	0.73	0.96	0.24	PA_CENTR	SOLAR
6463E1	6463	E1	NCH1G1	40.25	55	-6.67	PA_CENTR	EOLICO
6464E2	6464	E2	RDV1G1	35.82	52.5	-6.67	PA_CENTR	EOLICO
6465E3	6465	E3	RDV2G2	21.65	30	-6.69	PA_CENTR	EOLICO
6466E4	6466	E4	MARG1	12.95	17.5	-4.26	PA_CENTR	EOLICO
6467E5	6467	E5	NCH2G1	48.26	62.5	-6.94	PA_CENTR	EOLICO
6468E6	6468	E6	RDV2G1	14.43	20	-4.74	PA_CENTR	EOLICO
6469E7	6469	E7	PORG1	25.5	32.5	-6.96	PA_CENTR	EOLICO
6473E8	6473	E8	NCH2G2	35.24	51.75	-7.6	PA_CENTR	EOLICO
6474E9	6474	E9	PORG2	13.53	17.25	-4.45	PA_CENTR	EOLICO
6480G1	6480	G1	SLO4.16	1.35	4.41	0.4	PA_OESTE	HIDRO
6480G2	6480	G2	SLO4.16	1.35	4.41	0.4	PA_OESTE	HIDRO

6492G1	6492	G1	BONG1	3.13	10.4	2.21	PA_OESTE HIDRO
6493G2	6493	G2	BONG2	3.13	10.4	2.21	PA_OESTE HIDRO
6494G3	6494	G3	BONG3	3.13	10.4	2.21	PA_OESTE HIDRO
6495G1	6495	G1	LP2 4.16A	1.34	4.31	1.8	PA_OESTE HIDRO
6495G2	6495	G2	LP2 4.16A	1.34	4.31	1.8	PA_OESTE HIDRO
6497G1	6497	G1	BU2 4.16	0.68	2.35	0.99	PA_OESTE HIDRO
6497G2	6497	G2	BU2 4.16	0.68	2.35	0.99	PA_OESTE HIDRO
6497G3	6497	G3	BU2 4.16	0.33	1.16	0.57	PA_OESTE HIDRO
6502G1	6502	G1	DIS0.4	7.01	10	-2.3	PA_CENTR SOLAR
6503G1	6503	G1	DOF34	5.73	10	-1.88	PA_CENTR SOLAR
6504G1	6504	G1	SOC34	7.45	10	-2.45	PA_OESTE SOLAR
6514G1	6514	G1	LPO6.6	0.1	9.3	0.73	PA_OESTE HIDRO
6514G2	6514	G2	LPO6.6	0.1	9.3	0.73	PA_OESTE HIDRO
6514G3	6514	G3	LPO6.6	0.1	9.3	0.73	PA_OESTE HIDRO
6514G4	6514	G4	LPO6.6	0.02	2.1	0.16	PA_OESTE HIDRO
6524G1	6524	G1	LCRG1	0.05	9.72	-0.05	PA_OESTE HIDRO
6525G2	6525	G2	LCRG2	0.05	9.72	-0.05	PA_OESTE HIDRO
6526G3	6526	G3	LCRG3	0.57	0.99	-0.05	PA_OESTE HIDRO
6529G1	6529	G1	SPRU34	9.5	10.58	-3.12	PA_OESTE SOLAR
6552G1	6552	G1	BBL13	1.03	13.32	-0.53	PA_OESTE HIDRO
6552G2	6552	G2	BBL13	1.03	13.32	-0.53	PA_OESTE HIDRO
6552G3	6552	G3	BBL13	1.74	1.88	-0.9	PA_OESTE HIDRO
6553G1	6553	G1	PROV34	7.04	10	-2.31	PA_CENTR SOLAR
6554G1	6554	G1	SOP34	6.97	10	2.29	PA_CENTR SOLAR
6555G1	6555	G1	LAN34	8.33	10	2.74	PA_CENTR SOLAR
6556G1	6556	G1	COL34	8.27	10	2.72	PA_CENTR SOLAR
6557G1	6557	G1	LAM34	7.06	10	2.32	PA_CENTR SOLAR
6570G1	6570	G1	SOD34	5.18	10	1.7	PA_OESTE SOLAR
6571G1	6571	G1	SCAL34	3.25	6	1.07	PA_OESTE SOLAR
6581G1	6581	G1	SBUG34	1.71	3	0.56	PA_OESTE SOLAR
6582G1	6582	G1	SPACII13	1.4	3	0.46	PA_ESTE SOLAR
6640G1	6640	G1	IKA0G1	7.31	11.25	-2.4	PA_OESTE SOLAR
6641G1	6641	G1	IKA1G1	7.31	11.25	-2.4	PA_OESTE SOLAR
6642G1	6642	G1	IKA2G1	7.31	11.25	-2.4	PA_OESTE SOLAR
6643G1	6643	G1	IKA3G1	7.31	11.25	-2.4	PA_OESTE SOLAR
6707G1	6707	G1	PAS34	7.24	9.89	-2.38	PA_CENTR SOLAR
6710G1	6710	G1	BDT4.16	2.26	5	2.5	PA_OESTE HIDRO
6723G1	6723	G1	SIN4.16	1.56	5	-2.19	PA_OESTE HIDRO
6723G2	6723	G2	SIN4.16	1.56	5	-2.19	PA_OESTE HIDRO
6732G1	6732	G1	CEP13.8	4.08	5	-0.78	PA_CAPIT BIOMASA
6732G2	6732	G2	CEP13.8	4.08	5	-0.78	PA_CAPIT BIOMASA
6734G1	6734	G1	ESO34	3.57	5	-1.17	PA_CENTR SOLAR
6738G1	6738	G1	MSO34	7.61	10.26	-2.5	PA_CENTR SOLAR
6739G1	6739	G1	VAL34	5.97	8.22	-1.96	PA_CENTR SOLAR
6740G1	6740	G1	CAM34	93.47	100	4.23	PA_CENTR SOLAR
6743G1	6743	G1	LACG1	1.76	4.1	0	PA_OESTE HIDRO
6744G2	6744	G2	LACG2	1.76	4.1	0	PA_OESTE HIDRO
6748G1	6748	G1	HERRG1	0.21	2.25	0.46	PA_OESTE HIDRO
6749G2	6749	G2	HERRG2	0.21	2.25	0.46	PA_OESTE HIDRO
6750G3	6750	G3	HERRG3	0.09	0.98	0.46	PA_OESTE HIDRO

6752G1	6752	G1	SPE34	88.97	120	-4.83	PA_CENTR SOLAR
6756G1	6756	G1	PURG1	122.5	137	13.48	PA_CENTR TERMICO
6757G2	6757	G2	PURG2	122.5	137	13.48	PA_CENTR TERMICO
6761G1	6761	G1	FAR34	6.84	9.96	2.25	PA_CENTR SOLAR
6767G1	6767	G1	CHU13.8	1.56	4.4	-0.37	PA_OESTE HIDRO
6767G2	6767	G2	CHU13.8	1.56	4.4	-0.37	PA_OESTE HIDRO
6774G3	6774	G3	BAR13.8	0.15	1	-0.75	PA_OESTE HIDRO
6785G1	6785	G1	TOAG1	65.07	110	-1.09	PA_CENTR EOLICO
6798G1	6798	G1	CDOG1	0.36	3.37	-2.98	PA_OESTE HIDRO
6799G2	6799	G2	CDOG2	0.36	3.37	-2.98	PA_OESTE HIDRO
6834G1	6834	G1	LAE34	14.68	19.99	-0.86	PA_OESTE SOLAR
6871V1	6871	V1	GASMV1	35	141.3	13.11	PA_ATLAN TERMICO
6872G3	6872	G3	GASMG3	44.87	47.23	13.57	PA_ATLAN TERMICO
6896G1	6896	G1	DAC2G1	2.2	3.24	0.72	PA_CENTR SOLAR
6899G1	6899	G1	CAIG1	7.7	10	-2.5	PA_OESTE SOLAR
6900G2	6900	G2	CAIG2	7.69	10	-2.5	PA_OESTE SOLAR
6901G3	6901	G3	CAIG3	7.69	10	-2.5	PA_OESTE SOLAR
6902G4	6902	G4	CAIG4	7.9	10	-2.5	PA_OESTE SOLAR
6903G1	6903	G1	SRE	7.19	10.78	-2.36	PA_CENTR SOLAR
6904G1	6904	G1	EES	6.2	8.5	2.04	PA_CENTR SOLAR
6905G1	6905	G1	POCR34	11.34	16	0.2	PA_CENTR SOLAR
6914G1	6914	G1	JAG0.4	7.4	10	-2.43	PA_CENTR SOLAR
6916G1	6916	G1	COTG1	0.19	2.5	-0.96	PA_OESTE HIDRO
6917G2	6917	G2	COTG2	0.19	2.5	-0.96	PA_OESTE HIDRO
6937G1	6937	G1	SAF0.2	9.18	10	-0.26	PA_CENTR SOLAR
69391	6939	1	SEC0.6	7.37	20	-0.14	PA_CENTR SOLAR
6944G1	6944	G1	BARRI 0.69	0.02	1	-0.75	PA_OESTE HIDRO
6974G1	6974	G1	BAC	19.89	25	-0.86	PA_OESTE SOLAR
6975G1	6975	G1	ECS	6.36	10	-0.86	PA_OESTE SOLAR
6976G1	6976	G1	MVI	19.89	25	-0.86	PA_OESTE SOLAR
6978G1	6978	G1	LVI	4.48	10	1.47	PA_CENTR SOLAR
6982G1	6982	G1	CES	7.68	9.98	-2.53	PA_OESTE SOLAR
6983G1	6983	G1	CAS	7.68	9.98	-2.53	PA_OESTE SOLAR
6984G1	6984	G1	ECS2	6.36	10	-0.86	PA_OESTE SOLAR
6985G1	6985	G1	PAS2	3.65	5	-1.2	PA_CENTR SOLAR
6987G1	6987	G1	PAS3	3.65	5	-1.2	PA_CENTR SOLAR
6988G1	6988	G1	ESS	7.23	9.9	-2.38	PA_OESTE SOLAR
6989G1	6989	G1	SME	2.29	3	-0.75	PA_CENTR SOLAR
6990G1	6990	G1	PES	7.06	9.97	2.32	PA_CENTR SOLAR
6991G1	6991	G1	MAS	6.93	9.98	2.28	PA_CENTR SOLAR
6992G1	6992	G1	LLS	9.19	9.99	-3.02	PA_CENTR SOLAR
6993G1	6993	G1	PSS	4.14	5	1.36	PA_CENTR SOLAR
6994G1	6994	G1	LSS	3.39	7.56	1.11	PA_CENTR SOLAR
6995G1	6995	G1	PDS	7.69	10	-2.53	PA_OESTE SOLAR
6996G1	6996	G1	CVS	15.11	20	4.97	PA_CENTR SOLAR

13-2027-MaxSol-Sec

	BUS	ID	Nombre	P[MW]	Pmax[MW]	Q[MVAr]	Zona	Tipo
6090E1	6090	E1	LESG1	11.41	23.6	2.38	PA_OESTE	HIDRO
6091E2	6091	E2	LESG2	11.41	23.6	2.38	PA_OESTE	HIDRO
6094L1	6094	L1	LVAG1	12.29	27.4	-1.78	PA_OESTE	HIDRO
6095L2	6095	L2	LVAG2	12.29	27.4	-1.78	PA_OESTE	HIDRO
6097F1	6097	F1	FORG1	86.25	100	7.7	PA_OESTE	HIDRO
6098F2	6098	F2	FORG2	86.25	100	7.7	PA_OESTE	HIDRO
6099F3	6099	F3	FORG3	86.25	100	7.7	PA_OESTE	HIDRO
6101B1	6101	B1	BAYG1	16.99	87	9.5	PA_ESTE	HIDRO
6102B2	6102	B2	BAYG2	16.99	87	9.5	PA_ESTE	HIDRO
6110B3	6110	B3	BAYG3	16.99	86	9.78	PA_ESTE	HIDRO
6136G3	6136	G3	MADG3	5.57	12	6	PA_ACP	HIDRO
6140G1	6140	G1	GAT6A	0.8	3	2	PA_ACP	HIDRO
6140G2	6140	G2	GAT6A	0.8	3	2	PA_ACP	HIDRO
6140G3	6140	G3	GAT6A	0.8	3	2	PA_ACP	HIDRO
6176E1	6176	E1	ESTG1	21.24	60	0.84	PA_OESTE	HIDRO
6177E2	6177	E2	ESTG2	21.24	60	0.84	PA_OESTE	HIDRO
6201G1	6201	G1	LSM34	6.73	8	-2.21	PA_CENTR	SOLAR
6202G1	6202	G1	LAJ34	28.88	30	-9.49	PA_CENTR	SOLAR
6205G1	6205	G1	CHUM115	33.66	40	-5.63	PA_CENTR	SOLAR
6264G1	6264	G1	CHANG1	37.02	104.85	-7.14	PA_OESTE	HIDRO
6265G2	6265	G2	CHANG2	37.02	104.85	-6.56	PA_OESTE	HIDRO
6268G3	6268	G3	CHANG3	8.44	9.12	1.32	PA_OESTE	HIDRO
6305A1	6305	A1	ALG 13A	2.1	5.1	-1.3	PA_OESTE	HIDRO
6305A2	6305	A2	ALG 13A	2.1	5.1	-1.3	PA_OESTE	HIDRO
6306M1	6306	M1	MEN 13A	4.78	9.38	4.16	PA_OESTE	HIDRO
6306M2	6306	M2	MEN 13A	4.78	9.38	4.16	PA_OESTE	HIDRO
6307G1	6307	G1	COC 13A	1.35	7.5	-5.68	PA_OESTE	HIDRO
6307G2	6307	G2	COC 13A	1.35	7.5	-3.32	PA_OESTE	HIDRO
6308G1	6308	G1	MENII 13A	1.49	3.85	0	PA_OESTE	HIDRO
6308G2	6308	G2	MENII 13A	1.49	3.85	0	PA_OESTE	HIDRO
6333G1	6333	G1	BAMG1	1.38	28	-0.93	PA_OESTE	HIDRO
6334G2	6334	G2	BAMG2	1.38	28	-0.93	PA_OESTE	HIDRO
6335G1	6335	G1	BAIG1	1.49	44.1	-5.59	PA_OESTE	HIDRO
6336G2	6336	G2	BAIG2	1.49	44.1	-5.59	PA_OESTE	HIDRO
6338G1	6338	G1	SAND34.5	0.7	5	-2.35	PA_OESTE	HIDRO
6338G2	6338	G2	SAND34.5	0.7	5	-2.35	PA_OESTE	HIDRO
6361G1	6361	G1	GLAG1	4.33	12.69	-7	PA_OESTE	HIDRO
6362G2	6362	G2	GLAG2	4.33	12.69	-7	PA_OESTE	HIDRO
6364G1	6364	G1	LORG1	5.36	16.9	-7	PA_OESTE	HIDRO
6365G2	6365	G2	LORG2	5.36	16.9	-7	PA_OESTE	HIDRO
6367G1	6367	G1	PRUG1	7.77	29.33	-8	PA_OESTE	HIDRO
6368G2	6368	G2	PRUG2	7.77	29.33	-8	PA_OESTE	HIDRO
6372G1	6372	G1	CADG1	18.82	32	-3.31	PA_OESTE	BIOMASA
6386G1	6386	G1	PEDI 13A	0.57	10	1.03	PA_OESTE	HIDRO
6386G2	6386	G2	PEDI 13A	0.57	10	1.03	PA_OESTE	HIDRO
6387G1	6387	G1	PEDII 13A	0.14	6.41	0.34	PA_OESTE	HIDRO
6387G2	6387	G2	PEDII 13A	0.14	6.41	0.34	PA_OESTE	HIDRO
6388G1	6388	G1	MACG1	0.06	1.79	1	PA_OESTE	HIDRO
6389G2	6389	G2	MACG2	0.06	1.79	1	PA_OESTE	HIDRO

6390G1	6390	G1	CON 4.16A	0.38	5	1	PA_OESTE	HIDRO
6390G2	6390	G2	CON 4.16A	0.38	5	1	PA_OESTE	HIDRO
6391G1	6391	G1	PAAG1	1.48	2.97	1	PA_OESTE	HIDRO
6392G2	6392	G2	PAAG2	1.48	2.97	1	PA_OESTE	HIDRO
6394G1	6394	G1	LPN 4.16A	0.14	5	0.72	PA_OESTE	HIDRO
6394G2	6394	G2	LPN 4.16A	0.14	5	0.72	PA_OESTE	HIDRO
6395G1	6395	G1	LPS 4.16A	0.06	5	0.72	PA_OESTE	HIDRO
6395G2	6395	G2	LPS 4.16A	0.06	5	0.72	PA_OESTE	HIDRO
6396G1	6396	G1	RP4G1	0.12	6.57	0.12	PA_OESTE	HIDRO
6397G2	6397	G2	RP4G2	0.12	6.57	0.12	PA_OESTE	HIDRO
6406G1	6406	G1	TELG1	197.11	218	30.92	PA_ATLAN	TERMICO
6407G2	6407	G2	TELG2	197.11	218	30.92	PA_ATLAN	TERMICO
6408V1	6408	V1	TELV3	185	224	27.29	PA_ATLAN	TERMICO
6420G1	6420	G1	DOL 4.16A	0.71	1.04	0.78	PA_OESTE	HIDRO
6420G2	6420	G2	DOL 4.16A	0.71	1.04	0.78	PA_OESTE	HIDRO
6420G3	6420	G3	DOL 4.16A	0.71	1.04	0.78	PA_OESTE	HIDRO
6421G1	6421	G1	LP1 4.16A	0.61	1.59	0.77	PA_OESTE	HIDRO
6421G2	6421	G2	LP1 4.16A	0.61	1.59	0.77	PA_OESTE	HIDRO
6421G3	6421	G3	LP1 4.16A	0.61	1.59	0.77	PA_OESTE	HIDRO
6422G1	6422	G1	MMO 4.16	0.46	1.25	0.83	PA_OESTE	HIDRO
6422G2	6422	G2	MMO 4.16	0.46	1.25	0.83	PA_OESTE	HIDRO
6423G1	6423	G1	BU1G1	0.21	2.07	0.99	PA_OESTE	HIDRO
6424G2	6424	G2	BU1G2	0.21	2.07	0.99	PA_OESTE	HIDRO
6425G3	6425	G3	BU1G3	0.1	0.98	0.57	PA_OESTE	HIDRO
6432G1	6432	G1	YEG 4.16A	0.36	3	-0.62	PA_CENTR	HIDRO
6432G2	6432	G2	YEG 4.16A	0.36	3	-0.62	PA_CENTR	HIDRO
6432G3	6432	G3	YEG 4.16A	0.12	1	-0.21	PA_CENTR	HIDRO
6433G1	6433	G1	EFR 4.16A	0.47	2.67	1.65	PA_CENTR	HIDRO
6433G2	6433	G2	EFR 4.16A	0.47	2.67	1.65	PA_CENTR	HIDRO
6433G3	6433	G3	EFR 4.16A	0.24	1.35	0.98	PA_CENTR	HIDRO
6446G1	6446	G1	ALTG1	1.92	22.43	-1.19	PA_OESTE	HIDRO
6447G2	6447	G2	ALTG2	1.92	22.43	-1.19	PA_OESTE	HIDRO
6448G3	6448	G3	ALTG3	1.92	22.43	-1.19	PA_OESTE	HIDRO
6449G1	6449	G1	MLIG1	3.61	16.65	-0.85	PA_OESTE	HIDRO
6450G2	6450	G2	MLIG2	3.61	16.65	-0.85	PA_OESTE	HIDRO
6451G3	6451	G3	MLIG3	3.61	16.65	-0.85	PA_OESTE	HIDRO
6452G1	6452	G1	PDOG1	4.41	16.65	-1.59	PA_OESTE	HIDRO
6453G2	6453	G2	PDOG2	4.41	16.65	-1.59	PA_OESTE	HIDRO
6455G1	6455	G1	BSO	0.86	0.96	0.28	PA_CENTR	SOLAR
6463E1	6463	E1	NCH1G1	33.74	55	-7.8	PA_CENTR	EOLICO
6464E2	6464	E2	RDV1G1	29.37	52.5	-7.8	PA_CENTR	EOLICO
6465E3	6465	E3	RDV2G2	18.07	30	-5.94	PA_CENTR	EOLICO
6466E4	6466	E4	MARG1	10.88	17.5	-3.58	PA_CENTR	EOLICO
6467E5	6467	E5	NCH2G1	41.05	62.5	-10.02	PA_CENTR	EOLICO
6468E6	6468	E6	RDV2G1	12.05	20	-3.96	PA_CENTR	EOLICO
6469E7	6469	E7	PORG1	21.77	32.5	-7.15	PA_CENTR	EOLICO
6473E8	6473	E8	NCH2G2	28.85	51.75	-9.34	PA_CENTR	EOLICO
6474E9	6474	E9	PORG2	11.55	17.25	-3.8	PA_CENTR	EOLICO
6480G1	6480	G1	SLO4.16	1.35	4.41	0.4	PA_OESTE	HIDRO
6480G2	6480	G2	SLO4.16	1.35	4.41	0.4	PA_OESTE	HIDRO

6492G1	6492	G1	BONG1	6.2	10.4	1.35	PA_OESTE HIDRO
6493G2	6493	G2	BONG2	6.2	10.4	1.35	PA_OESTE HIDRO
6494G3	6494	G3	BONG3	6.2	10.4	1.35	PA_OESTE HIDRO
6495G1	6495	G1	LP2 4.16A	1.34	4.31	1.8	PA_OESTE HIDRO
6495G2	6495	G2	LP2 4.16A	1.34	4.31	1.8	PA_OESTE HIDRO
6497G1	6497	G1	BU2 4.16	0.68	2.35	0.99	PA_OESTE HIDRO
6497G2	6497	G2	BU2 4.16	0.68	2.35	0.99	PA_OESTE HIDRO
6497G3	6497	G3	BU2 4.16	0.33	1.16	0.57	PA_OESTE HIDRO
6502G1	6502	G1	DIS0.4	8.36	10	-2.75	PA_CENTR SOLAR
6503G1	6503	G1	DOF34	6.82	10	-2.24	PA_CENTR SOLAR
6504G1	6504	G1	SOC34	8.72	10	-2.87	PA_OESTE SOLAR
6514G1	6514	G1	LPO6.6	0.1	9.3	0.56	PA_OESTE HIDRO
6514G2	6514	G2	LPO6.6	0.1	9.3	0.56	PA_OESTE HIDRO
6514G3	6514	G3	LPO6.6	0.1	9.3	0.56	PA_OESTE HIDRO
6514G4	6514	G4	LPO6.6	0.02	2.1	0.13	PA_OESTE HIDRO
6524G1	6524	G1	LCRG1	0.19	9.72	-0.21	PA_OESTE HIDRO
6525G2	6525	G2	LCRG2	0.19	9.72	-0.21	PA_OESTE HIDRO
6526G3	6526	G3	LCRG3	0.76	0.99	-0.1	PA_OESTE HIDRO
6529G1	6529	G1	SPRU34	10.26	10.58	-3.37	PA_OESTE SOLAR
6552G1	6552	G1	BBL13	1.03	13.32	-0.67	PA_OESTE HIDRO
6552G2	6552	G2	BBL13	1.03	13.32	-0.67	PA_OESTE HIDRO
6552G3	6552	G3	BBL13	1.74	1.88	-1.13	PA_OESTE HIDRO
6553G1	6553	G1	PROV34	8.39	10	-2.76	PA_CENTR SOLAR
6554G1	6554	G1	SOP34	8.26	10	2.72	PA_CENTR SOLAR
6555G1	6555	G1	LAN34	9.12	10	3	PA_CENTR SOLAR
6556G1	6556	G1	COL34	8.66	10	2.85	PA_CENTR SOLAR
6557G1	6557	G1	LAM34	8.41	10	2.77	PA_CENTR SOLAR
6570G1	6570	G1	SOD34	6.03	10	1.98	PA_OESTE SOLAR
6571G1	6571	G1	SCAL34	3.78	6	1.24	PA_OESTE SOLAR
6581G1	6581	G1	SBUG34	2.03	3	0.67	PA_OESTE SOLAR
6582G1	6582	G1	SPACII13	1.55	3	0.51	PA_ESTE SOLAR
6640G1	6640	G1	IKA0G1	8.52	11.25	-2.4	PA_OESTE SOLAR
6641G1	6641	G1	IKA1G1	8.52	11.25	-2.58	PA_OESTE SOLAR
6642G1	6642	G1	IKA2G1	8.52	11.25	-2.4	PA_OESTE SOLAR
6643G1	6643	G1	IKA3G1	8.52	11.25	-2.53	PA_OESTE SOLAR
6707G1	6707	G1	PAS34	8.37	9.89	-2.75	PA_CENTR SOLAR
6710G1	6710	G1	BDT4.16	2.26	5	2.5	PA_OESTE HIDRO
6723G1	6723	G1	SIN4.16	1.56	5	-2.2	PA_OESTE HIDRO
6723G2	6723	G2	SIN4.16	1.56	5	-2.2	PA_OESTE HIDRO
6732G1	6732	G1	CEP13.8	4.08	5	-0.74	PA_CAPIT BIOMASA
6732G2	6732	G2	CEP13.8	4.08	5	-0.74	PA_CAPIT BIOMASA
6734G1	6734	G1	ESO34	4.26	5	-1.4	PA_CENTR SOLAR
6738G1	6738	G1	MSO34	9.07	10.26	-2.98	PA_CENTR SOLAR
6739G1	6739	G1	VAL34	7.12	8.22	-2.34	PA_CENTR SOLAR
6740G1	6740	G1	CAM34	98.34	100	4.43	PA_CENTR SOLAR
6743G1	6743	G1	LACG1	1.76	4.1	0	PA_OESTE HIDRO
6744G2	6744	G2	LACG2	1.76	4.1	0	PA_OESTE HIDRO
6748G1	6748	G1	HERRG1	0.21	2.25	0.46	PA_OESTE HIDRO
6749G2	6749	G2	HERRG2	0.21	2.25	0.46	PA_OESTE HIDRO
6750G3	6750	G3	HERRG3	0.09	0.98	0.46	PA_OESTE HIDRO

6752G1	6752	G1	SPE34	105.68	120	-3.72	PA_CENTR SOLAR
6756G1	6756	G1	PURG1	122.5	137	12.38	PA_CENTR TERMICO
6757G2	6757	G2	PURG2	122.5	137	12.38	PA_CENTR TERMICO
6761G1	6761	G1	FAR34	8.12	9.96	2.67	PA_CENTR SOLAR
6767G1	6767	G1	CHU13.8	1.56	4.4	-0.37	PA_OESTE HIDRO
6767G2	6767	G2	CHU13.8	1.56	4.4	-0.37	PA_OESTE HIDRO
6774G3	6774	G3	BAR13.8	0.3	1	-0.75	PA_OESTE HIDRO
6785G1	6785	G1	TOAG1	54.7	110	-3.05	PA_CENTR EOLICO
6798G1	6798	G1	CDOG1	0.36	3.37	-2.98	PA_OESTE HIDRO
6799G2	6799	G2	CDOG2	0.36	3.37	-2.98	PA_OESTE HIDRO
6834G1	6834	G1	LAE34	17.43	19.99	-0.89	PA_OESTE SOLAR
6871V1	6871	V1	GASMV1	35	141.3	12.73	PA_ATLAN TERMICO
6872G3	6872	G3	GASMG3	35	47.23	12.73	PA_ATLAN TERMICO
6873G4	6873	G4	GASMG4	35	47.23	12.73	PA_ATLAN TERMICO
6896G1	6896	G1	DAC2G1	2.5	3.24	0.82	PA_CENTR SOLAR
6899G1	6899	G1	CAIG1	8.97	10	-2.53	PA_OESTE SOLAR
6900G2	6900	G2	CAIG2	8.96	10	-2.53	PA_OESTE SOLAR
6901G3	6901	G3	CAIG3	8.96	10	-2.53	PA_OESTE SOLAR
6902G4	6902	G4	CAIG4	8.98	10	-2.53	PA_OESTE SOLAR
6903G1	6903	G1	SRE	8.57	10.78	-2.82	PA_CENTR SOLAR
6904G1	6904	G1	EES	7.39	8.5	2.05	PA_CENTR SOLAR
6905G1	6905	G1	POCR34	13.47	16	-0.28	PA_CENTR SOLAR
6914G1	6914	G1	JAG0.4	8.82	10	-1.81	PA_CENTR SOLAR
6916G1	6916	G1	COTG1	0.19	2.5	-0.96	PA_OESTE HIDRO
6917G2	6917	G2	COTG2	0.19	2.5	-0.96	PA_OESTE HIDRO
6937G1	6937	G1	SAF0.2	9.63	10	-0.31	PA_CENTR SOLAR
69391	6939	1	SEC0.6	8.75	20	-0.16	PA_CENTR SOLAR
6944G1	6944	G1	BARRI 0.69	0.02	1	-0.75	PA_OESTE HIDRO
6974G1	6974	G1	BAC	23.18	25	-0.89	PA_OESTE SOLAR
6975G1	6975	G1	ECS	7.42	10	-0.89	PA_OESTE SOLAR
6976G1	6976	G1	MVI	23.18	25	-0.89	PA_OESTE SOLAR
6978G1	6978	G1	LVI	5.34	10	1.75	PA_CENTR SOLAR
6982G1	6982	G1	CES	8.95	9.98	-2.94	PA_OESTE SOLAR
6983G1	6983	G1	CAS	8.95	9.98	-2.94	PA_OESTE SOLAR
6984G1	6984	G1	ECS2	7.42	10	-0.89	PA_OESTE SOLAR
6985G1	6985	G1	PAS2	4.23	5	-1.39	PA_CENTR SOLAR
6987G1	6987	G1	PAS3	4.23	5	-1.39	PA_CENTR SOLAR
6988G1	6988	G1	ESS	8.43	9.9	-2.77	PA_OESTE SOLAR
6989G1	6989	G1	SME	2.65	3	-0.87	PA_CENTR SOLAR
6990G1	6990	G1	PES	8.41	9.97	2.05	PA_CENTR SOLAR
6991G1	6991	G1	MAS	7.7	9.98	2.05	PA_CENTR SOLAR
6992G1	6992	G1	LLS	9.7	9.99	-3.19	PA_CENTR SOLAR
6993G1	6993	G1	PSS	4.93	5	1.62	PA_CENTR SOLAR
6994G1	6994	G1	LSS	4.04	7.56	1.33	PA_CENTR SOLAR
6995G1	6995	G1	PDS	8.96	10	-2.95	PA_OESTE SOLAR
6996G1	6996	G1	CVS	17.92	20	5.89	PA_CENTR SOLAR

13-2027-MedAlt-Sec

	BUS	ID	Nombre	P[MW]	Pmax[MW]	Q[MVAr]	Zona	Tipo
6090E1	6090	E1	LESG1	11.41	23.6	1.27	PA_OESTE	HIDRO
6091E2	6091	E2	LESG2	11.41	23.6	1.27	PA_OESTE	HIDRO
6094L1	6094	L1	LVAG1	12.29	27.4	-3.01	PA_OESTE	HIDRO
6095L2	6095	L2	LVAG2	12.29	27.4	-3.01	PA_OESTE	HIDRO
6097F1	6097	F1	FORG1	97.74	100	5.2	PA_OESTE	HIDRO
6098F2	6098	F2	FORG2	97.74	100	5.2	PA_OESTE	HIDRO
6099F3	6099	F3	FORG3	97.74	100	5.2	PA_OESTE	HIDRO
6101B1	6101	B1	BAYG1	43.93	87	4.92	PA_ESTE	HIDRO
6102B2	6102	B2	BAYG2	43.93	87	4.92	PA_ESTE	HIDRO
6110B3	6110	B3	BAYG3	43.93	86	4.06	PA_ESTE	HIDRO
6136G3	6136	G3	MADG3	5.57	12	5.87	PA_ACP	HIDRO
6140G1	6140	G1	GAT6A	0.8	3	0.82	PA_ACP	HIDRO
6140G2	6140	G2	GAT6A	0.8	3	0.82	PA_ACP	HIDRO
6140G3	6140	G3	GAT6A	0.8	3	0.82	PA_ACP	HIDRO
6176E1	6176	E1	ESTG1	42.34	60	4.08	PA_OESTE	HIDRO
6177E2	6177	E2	ESTG2	42.34	60	4.08	PA_OESTE	HIDRO
6201G1	6201	G1	LSM34	0.01	8	0	PA_CENTR	SOLAR
6202G1	6202	G1	LAJ34	0.03	30	-0.01	PA_CENTR	SOLAR
6205G1	6205	G1	CHUM115	0.04	40	-0.01	PA_CENTR	SOLAR
6264G1	6264	G1	CHANG1	101.55	104.85	-3.41	PA_OESTE	HIDRO
6265G2	6265	G2	CHANG2	101.55	104.85	-3.55	PA_OESTE	HIDRO
6268G3	6268	G3	CHANG3	8.44	9.12	1.32	PA_OESTE	HIDRO
6305A1	6305	A1	ALG 13A	2.1	5.1	-1.44	PA_OESTE	HIDRO
6305A2	6305	A2	ALG 13A	2.1	5.1	-1.44	PA_OESTE	HIDRO
6306M1	6306	M1	MEN 13A	4.78	9.38	4.16	PA_OESTE	HIDRO
6306M2	6306	M2	MEN 13A	4.78	9.38	4.16	PA_OESTE	HIDRO
6307G1	6307	G1	COC 13A	1.35	7.5	-5.68	PA_OESTE	HIDRO
6307G2	6307	G2	COC 13A	1.35	7.5	-3.32	PA_OESTE	HIDRO
6308G1	6308	G1	MENII 13A	1.49	3.85	0	PA_OESTE	HIDRO
6308G2	6308	G2	MENII 13A	1.49	3.85	0	PA_OESTE	HIDRO
6333G1	6333	G1	BAMG1	1.38	28	-1.05	PA_OESTE	HIDRO
6334G2	6334	G2	BAMG2	1.38	28	-1.05	PA_OESTE	HIDRO
6335G1	6335	G1	BAIG1	1.49	44.1	-6.52	PA_OESTE	HIDRO
6336G2	6336	G2	BAIG2	1.49	44.1	-6.52	PA_OESTE	HIDRO
6338G1	6338	G1	SAND34.5	0.7	5	-2.4	PA_OESTE	HIDRO
6338G2	6338	G2	SAND34.5	0.7	5	-2.4	PA_OESTE	HIDRO
6361G1	6361	G1	GLAG1	8.51	12.69	-7	PA_OESTE	HIDRO
6362G2	6362	G2	GLAG2	8.51	12.69	-7	PA_OESTE	HIDRO
6364G1	6364	G1	LORG1	10.96	16.9	-7	PA_OESTE	HIDRO
6365G2	6365	G2	LORG2	10.96	16.9	-7	PA_OESTE	HIDRO
6367G1	6367	G1	PRUG1	15.63	29.33	-8	PA_OESTE	HIDRO
6368G2	6368	G2	PRUG2	15.63	29.33	-8	PA_OESTE	HIDRO
6372G1	6372	G1	CADG1	18.82	32	-4.42	PA_OESTE	BIOMASA
6386G1	6386	G1	PEDI 13A	0.57	10	-0.06	PA_OESTE	HIDRO
6386G2	6386	G2	PEDI 13A	0.57	10	-0.06	PA_OESTE	HIDRO
6387G1	6387	G1	PEDII 13A	0.14	6.41	-0.03	PA_OESTE	HIDRO
6387G2	6387	G2	PEDII 13A	0.14	6.41	-0.03	PA_OESTE	HIDRO
6388G1	6388	G1	MACG1	0.06	1.79	1	PA_OESTE	HIDRO
6389G2	6389	G2	MACG2	0.06	1.79	1	PA_OESTE	HIDRO

6390G1	6390	G1	CON 4.16A	0.38	5	1	PA_OESTE	HIDRO
6390G2	6390	G2	CON 4.16A	0.38	5	1	PA_OESTE	HIDRO
6391G1	6391	G1	PAAG1	1.48	2.97	1	PA_OESTE	HIDRO
6392G2	6392	G2	PAAG2	1.48	2.97	1	PA_OESTE	HIDRO
6394G1	6394	G1	LPN 4.16A	0.14	5	-0.02	PA_OESTE	HIDRO
6394G2	6394	G2	LPN 4.16A	0.14	5	-0.02	PA_OESTE	HIDRO
6395G1	6395	G1	LPS 4.16A	0.06	5	-0.02	PA_OESTE	HIDRO
6395G2	6395	G2	LPS 4.16A	0.06	5	-0.02	PA_OESTE	HIDRO
6396G1	6396	G1	RP4G1	0.12	6.57	-0.45	PA_OESTE	HIDRO
6397G2	6397	G2	RP4G2	0.12	6.57	-0.45	PA_OESTE	HIDRO
6406G1	6406	G1	TELG1	207.61	218	28.94	PA_ATLAN	TERMICO
6407G2	6407	G2	TELG2	207.61	218	28.94	PA_ATLAN	TERMICO
6408V1	6408	V1	TELV3	195	224	24.97	PA_ATLAN	TERMICO
6420G1	6420	G1	DOL 4.16A	0.71	1.04	-0.58	PA_OESTE	HIDRO
6420G2	6420	G2	DOL 4.16A	0.71	1.04	-0.58	PA_OESTE	HIDRO
6420G3	6420	G3	DOL 4.16A	0.71	1.04	-0.58	PA_OESTE	HIDRO
6421G1	6421	G1	LP1 4.16A	0.61	1.59	-0.59	PA_OESTE	HIDRO
6421G2	6421	G2	LP1 4.16A	0.61	1.59	-0.59	PA_OESTE	HIDRO
6421G3	6421	G3	LP1 4.16A	0.61	1.59	-0.59	PA_OESTE	HIDRO
6422G1	6422	G1	MMO 4.16	0.46	1.25	0.83	PA_OESTE	HIDRO
6422G2	6422	G2	MMO 4.16	0.46	1.25	0.83	PA_OESTE	HIDRO
6423G1	6423	G1	BU1G1	0.21	2.07	0.99	PA_OESTE	HIDRO
6424G2	6424	G2	BU1G2	0.21	2.07	0.99	PA_OESTE	HIDRO
6425G3	6425	G3	BU1G3	0.1	0.98	0.57	PA_OESTE	HIDRO
6432G1	6432	G1	YEG 4.16A	0.36	3	-2.25	PA_CENTR	HIDRO
6432G2	6432	G2	YEG 4.16A	0.36	3	-2.25	PA_CENTR	HIDRO
6432G3	6432	G3	YEG 4.16A	0.12	1	-0.75	PA_CENTR	HIDRO
6433G1	6433	G1	EFR 4.16A	0.47	2.67	1.65	PA_CENTR	HIDRO
6433G2	6433	G2	EFR 4.16A	0.47	2.67	1.65	PA_CENTR	HIDRO
6433G3	6433	G3	EFR 4.16A	0.24	1.35	0.98	PA_CENTR	HIDRO
6446G1	6446	G1	ALTG1	1.92	22.43	-2.73	PA_OESTE	HIDRO
6447G2	6447	G2	ALTG2	1.92	22.43	-2.73	PA_OESTE	HIDRO
6448G3	6448	G3	ALTG3	1.92	22.43	-2.73	PA_OESTE	HIDRO
6449G1	6449	G1	MLIG1	3.61	16.65	-1.9	PA_OESTE	HIDRO
6450G2	6450	G2	MLIG2	3.61	16.65	-1.9	PA_OESTE	HIDRO
6451G3	6451	G3	MLIG3	3.61	16.65	-1.9	PA_OESTE	HIDRO
6452G1	6452	G1	PDOG1	4.41	16.65	-2.65	PA_OESTE	HIDRO
6453G2	6453	G2	PDOG2	4.41	16.65	-2.65	PA_OESTE	HIDRO
6455G1	6455	G1	BSO	0	0.96	0	PA_CENTR	SOLAR
6463E1	6463	E1	NCH1G1	40.87	55	-13.43	PA_CENTR	EOLICO
6464E2	6464	E2	RDV1G1	35.6	52.5	-11.7	PA_CENTR	EOLICO
6465E3	6465	E3	RDV2G2	21.87	30	-7.19	PA_CENTR	EOLICO
6466E4	6466	E4	MARG1	13.18	17.5	-4.33	PA_CENTR	EOLICO
6467E5	6467	E5	NCH2G1	49.63	62.5	-16.31	PA_CENTR	EOLICO
6468E6	6468	E6	RDV2G1	14.58	20	-4.79	PA_CENTR	EOLICO
6469E7	6469	E7	PORG1	26.2	32.5	-8.61	PA_CENTR	EOLICO
6473E8	6473	E8	NCH2G2	34.95	51.75	-11.49	PA_CENTR	EOLICO
6474E9	6474	E9	PORG2	13.9	17.25	-4.57	PA_CENTR	EOLICO
6480G1	6480	G1	SLO4.16	1.35	4.41	-0.25	PA_OESTE	HIDRO
6480G2	6480	G2	SLO4.16	1.35	4.41	-0.25	PA_OESTE	HIDRO

6492G1	6492	G1	BONG1	5.33	10.4	-0.9	PA_OESTE HIDRO
6493G2	6493	G2	BONG2	5.33	10.4	-0.9	PA_OESTE HIDRO
6494G3	6494	G3	BONG3	5.33	10.4	-0.9	PA_OESTE HIDRO
6495G1	6495	G1	LP2 4.16A	1.34	4.31	1.8	PA_OESTE HIDRO
6495G2	6495	G2	LP2 4.16A	1.34	4.31	1.8	PA_OESTE HIDRO
6497G1	6497	G1	BU2 4.16	0.68	2.35	0.99	PA_OESTE HIDRO
6497G2	6497	G2	BU2 4.16	0.68	2.35	0.99	PA_OESTE HIDRO
6497G3	6497	G3	BU2 4.16	0.33	1.16	0.57	PA_OESTE HIDRO
6502G1	6502	G1	DIS0.4	0.01	10	0	PA_CENTR SOLAR
6503G1	6503	G1	DOF34	0.01	10	0	PA_CENTR SOLAR
6504G1	6504	G1	SOC34	0.04	10	-0.01	PA_OESTE SOLAR
6514G1	6514	G1	LPO6.6	0.1	9.3	0.25	PA_OESTE HIDRO
6514G2	6514	G2	LPO6.6	0.1	9.3	0.25	PA_OESTE HIDRO
6514G3	6514	G3	LPO6.6	0.1	9.3	0.25	PA_OESTE HIDRO
6514G4	6514	G4	LPO6.6	0.02	2.1	0.06	PA_OESTE HIDRO
6524G1	6524	G1	LCRG1	0.06	9.72	-0.92	PA_OESTE HIDRO
6525G2	6525	G2	LCRG2	0.06	9.72	-0.92	PA_OESTE HIDRO
6526G3	6526	G3	LCRG3	0.67	0.99	-0.1	PA_OESTE HIDRO
6529G1	6529	G1	SPRU34	0.07	10.58	-0.02	PA_OESTE SOLAR
6552G1	6552	G1	BBL13	1.03	13.32	-1.49	PA_OESTE HIDRO
6552G2	6552	G2	BBL13	1.03	13.32	-1.49	PA_OESTE HIDRO
6552G3	6552	G3	BBL13	1.74	1.88	-1.16	PA_OESTE HIDRO
6553G1	6553	G1	PROV34	0.01	10	0	PA_CENTR SOLAR
6554G1	6554	G1	SOP34	0.01	10	0	PA_CENTR SOLAR
6555G1	6555	G1	LAN34	0.01	10	0	PA_CENTR SOLAR
6556G1	6556	G1	COL34	0.01	10	0	PA_CENTR SOLAR
6557G1	6557	G1	LAM34	0.01	10	0	PA_CENTR SOLAR
6570G1	6570	G1	SOD34	0.04	10	0.01	PA_OESTE SOLAR
6571G1	6571	G1	SCAL34	0.02	6	0.01	PA_OESTE SOLAR
6581G1	6581	G1	SBUG34	0	3	0	PA_OESTE SOLAR
6640G1	6640	G1	IKA0G1	0.05	11.25	-0.02	PA_OESTE SOLAR
6641G1	6641	G1	IKA1G1	0.05	11.25	-0.02	PA_OESTE SOLAR
6642G1	6642	G1	IKA2G1	0.05	11.25	-0.02	PA_OESTE SOLAR
6643G1	6643	G1	IKA3G1	0.05	11.25	-0.02	PA_OESTE SOLAR
6707G1	6707	G1	PAS34	0	9.89	0	PA_CENTR SOLAR
6710G1	6710	G1	BDT4.16	2.26	5	2.5	PA_OESTE HIDRO
6723G1	6723	G1	SIN4.16	1.56	5	-2.39	PA_OESTE HIDRO
6723G2	6723	G2	SIN4.16	1.56	5	-2.39	PA_OESTE HIDRO
6732G1	6732	G1	CEP13.8	4.08	5	-1.68	PA_CAPIT BIOMASA
6732G2	6732	G2	CEP13.8	4.08	5	-1.68	PA_CAPIT BIOMASA
6734G1	6734	G1	ESO34	0	5	0	PA_CENTR SOLAR
6738G1	6738	G1	MSO34	0.01	10.26	0	PA_CENTR SOLAR
6739G1	6739	G1	VAL34	0.01	8.22	0	PA_CENTR SOLAR
6740G1	6740	G1	CAM34	0.02	100	-0.01	PA_CENTR SOLAR
6743G1	6743	G1	LACG1	1.76	4.1	0	PA_OESTE HIDRO
6744G2	6744	G2	LACG2	1.76	4.1	0	PA_OESTE HIDRO
6748G1	6748	G1	HERRG1	0.21	2.25	-0.14	PA_OESTE HIDRO
6749G2	6749	G2	HERRG2	0.21	2.25	-0.14	PA_OESTE HIDRO
6750G3	6750	G3	HERRG3	0.09	0.98	-0.14	PA_OESTE HIDRO
6752G1	6752	G1	SPE34	0.08	120	-0.03	PA_CENTR SOLAR

6756G1	6756	G1	PURG1	122.5	137	5.54	PA_CENTR	TERMICO
6757G2	6757	G2	PURG2	122.5	137	5.54	PA_CENTR	TERMICO
6761G1	6761	G1	FAR34	0	9.96	0	PA_CENTR	SOLAR
6767G1	6767	G1	CHU13.8	1.56	4.4	-0.64	PA_OESTE	HIDRO
6767G2	6767	G2	CHU13.8	1.56	4.4	-0.64	PA_OESTE	HIDRO
6774G3	6774	G3	BAR13.8	0.15	1	-0.75	PA_OESTE	HIDRO
6785G1	6785	G1	TOAG1	66.3	110	-6.65	PA_CENTR	EOLICO
6798G1	6798	G1	CDOG1	0.36	3.37	-2.98	PA_OESTE	HIDRO
6799G2	6799	G2	CDOG2	0.36	3.37	-2.98	PA_OESTE	HIDRO
6834G1	6834	G1	LAE34	0.01	19.99	0	PA_OESTE	SOLAR
6871V1	6871	V1	GASMV1	35	141.3	7.99	PA_ATLAN	TERMICO
6872G3	6872	G3	GASMG3	45	47.23	8.46	PA_ATLAN	TERMICO
6896G1	6896	G1	DAC2G1	0.01	3.24	0	PA_CENTR	SOLAR
6899G1	6899	G1	CAIG1	0.06	10	-0.02	PA_OESTE	SOLAR
6900G2	6900	G2	CAIG2	0.06	10	-0.02	PA_OESTE	SOLAR
6901G3	6901	G3	CAIG3	0.06	10	-0.02	PA_OESTE	SOLAR
6902G4	6902	G4	CAIG4	0.05	10	-0.02	PA_OESTE	SOLAR
6903G1	6903	G1	SRE	0.01	10.78	0	PA_CENTR	SOLAR
6904G1	6904	G1	EES	0.01	8.5	0	PA_CENTR	SOLAR
6905G1	6905	G1	POCR34	0.01	16	0	PA_CENTR	SOLAR
6914G1	6914	G1	JAG0.4	0.01	10	0	PA_CENTR	SOLAR
6916G1	6916	G1	COTG1	0.19	2.5	-0.96	PA_OESTE	HIDRO
6917G2	6917	G2	COTG2	0.19	2.5	-0.96	PA_OESTE	HIDRO
6937G1	6937	G1	SAF0.2	0.01	10	0	PA_CENTR	SOLAR
69391	6939	1	SEC0.6	0.01	20	0	PA_CENTR	SOLAR
6944G1	6944	G1	BARRI 0.69	0.02	1	-0.75	PA_OESTE	HIDRO
6974G1	6974	G1	BAC	0.15	25	-0.05	PA_OESTE	SOLAR
6975G1	6975	G1	ECS	0.05	10	-0.02	PA_OESTE	SOLAR
6976G1	6976	G1	MVI	0.15	25	-0.05	PA_OESTE	SOLAR
6978G1	6978	G1	LVI	0.01	10	0	PA_CENTR	SOLAR
6982G1	6982	G1	CES	0.06	9.98	-0.02	PA_OESTE	SOLAR
6983G1	6983	G1	CAS	0.06	9.98	-0.02	PA_OESTE	SOLAR
6984G1	6984	G1	ECS2	0.05	10	-0.02	PA_OESTE	SOLAR
6985G1	6985	G1	PAS2	0	5	0	PA_CENTR	SOLAR
6987G1	6987	G1	PAS3	0	5	0	PA_CENTR	SOLAR
6988G1	6988	G1	ESS	0.05	9.9	-0.02	PA_OESTE	SOLAR
6989G1	6989	G1	SME	0	3	0	PA_CENTR	SOLAR
6990G1	6990	G1	PES	0.01	9.97	0	PA_CENTR	SOLAR
6991G1	6991	G1	MAS	0	9.98	0	PA_CENTR	SOLAR
6992G1	6992	G1	LLS	0.01	9.99	0	PA_CENTR	SOLAR
6993G1	6993	G1	PSS	0.01	5	0	PA_CENTR	SOLAR
6994G1	6994	G1	LSS	0	7.56	0	PA_CENTR	SOLAR
6995G1	6995	G1	PDS	0.06	10	-0.02	PA_OESTE	SOLAR
6996G1	6996	G1	CVS	0	20	0	PA_CENTR	SOLAR

13-2027-MedAltSol-Sec

	BUS	ID	Nombre	P[MW]	Pmax[MW]	Q[MVAr]	Zona	Tipo
6090E1	6090	E1	LESG1	11.41	23.6	1.62	PA_OESTE	HIDRO
6091E2	6091	E2	LESG2	11.41	23.6	1.62	PA_OESTE	HIDRO
6094L1	6094	L1	LVAG1	12.29	27.4	-2.61	PA_OESTE	HIDRO
6095L2	6095	L2	LVAG2	12.29	27.4	-2.61	PA_OESTE	HIDRO
6097F1	6097	F1	FORG1	33.48	100	1.68	PA_OESTE	HIDRO
6098F2	6098	F2	FORG2	33.48	100	1.68	PA_OESTE	HIDRO
6099F3	6099	F3	FORG3	33.48	100	1.68	PA_OESTE	HIDRO
6101B1	6101	B1	BAYG1	5.45	87	5.86	PA_ESTE	HIDRO
6102B2	6102	B2	BAYG2	5.45	87	5.86	PA_ESTE	HIDRO
6110B3	6110	B3	BAYG3	5.45	86	5.56	PA_ESTE	HIDRO
6136G3	6136	G3	MADG3	5.57	12	6	PA_ACP	HIDRO
6140G1	6140	G1	GAT6A	0.8	3	1.13	PA_ACP	HIDRO
6140G2	6140	G2	GAT6A	0.8	3	1.13	PA_ACP	HIDRO
6140G3	6140	G3	GAT6A	0.8	3	1.13	PA_ACP	HIDRO
6176E1	6176	E1	ESTG1	4.87	60	-1.07	PA_OESTE	HIDRO
6177E2	6177	E2	ESTG2	4.87	60	-1.07	PA_OESTE	HIDRO
6201G1	6201	G1	LSM34	6.82	8	-2.24	PA_CENTR	SOLAR
6202G1	6202	G1	LAJ34	29.16	30	-9.58	PA_CENTR	SOLAR
6205G1	6205	G1	CHUM115	34.11	40	-9.61	PA_CENTR	SOLAR
6264G1	6264	G1	CHANG1	59.28	104.85	-8.12	PA_OESTE	HIDRO
6265G2	6265	G2	CHANG2	59.28	104.85	-7.78	PA_OESTE	HIDRO
6268G3	6268	G3	CHANG3	8.44	9.12	1.32	PA_OESTE	HIDRO
6305A1	6305	A1	ALG 13A	2.1	5.1	-1.4	PA_OESTE	HIDRO
6305A2	6305	A2	ALG 13A	2.1	5.1	-1.4	PA_OESTE	HIDRO
6306M1	6306	M1	MEN 13A	4.78	9.38	4.16	PA_OESTE	HIDRO
6306M2	6306	M2	MEN 13A	4.78	9.38	4.16	PA_OESTE	HIDRO
6307G1	6307	G1	COC 13A	1.35	7.5	-5.68	PA_OESTE	HIDRO
6307G2	6307	G2	COC 13A	1.35	7.5	-3.32	PA_OESTE	HIDRO
6308G1	6308	G1	MENII 13A	1.49	3.85	0	PA_OESTE	HIDRO
6308G2	6308	G2	MENII 13A	1.49	3.85	0	PA_OESTE	HIDRO
6333G1	6333	G1	BAMG1	1.38	28	-1.07	PA_OESTE	HIDRO
6334G2	6334	G2	BAMG2	1.38	28	-1.07	PA_OESTE	HIDRO
6335G1	6335	G1	BAIG1	1.08	44.1	-6.72	PA_OESTE	HIDRO
6336G2	6336	G2	BAIG2	1.08	44.1	-6.72	PA_OESTE	HIDRO
6338G1	6338	G1	SAND34.5	0.7	5	-2.4	PA_OESTE	HIDRO
6338G2	6338	G2	SAND34.5	0.7	5	-2.4	PA_OESTE	HIDRO
6361G1	6361	G1	GLAG1	1.08	12.69	-7	PA_OESTE	HIDRO
6362G2	6362	G2	GLAG2	1.08	12.69	-7	PA_OESTE	HIDRO
6364G1	6364	G1	LORG1	1.01	16.9	-7	PA_OESTE	HIDRO
6365G2	6365	G2	LORG2	1.01	16.9	-7	PA_OESTE	HIDRO
6367G1	6367	G1	PRUG1	1.68	29.33	-8	PA_OESTE	HIDRO
6368G2	6368	G2	PRUG2	1.68	29.33	-8	PA_OESTE	HIDRO
6372G1	6372	G1	CADG1	18.82	32	-3.71	PA_OESTE	BIOMASA
6386G1	6386	G1	PEDI 13A	0.57	10	0.64	PA_OESTE	HIDRO
6386G2	6386	G2	PEDI 13A	0.57	10	0.64	PA_OESTE	HIDRO
6387G1	6387	G1	PEDII 13A	0.14	6.41	0.19	PA_OESTE	HIDRO
6387G2	6387	G2	PEDII 13A	0.14	6.41	0.19	PA_OESTE	HIDRO
6388G1	6388	G1	MACG1	0.06	1.79	1	PA_OESTE	HIDRO
6389G2	6389	G2	MACG2	0.06	1.79	1	PA_OESTE	HIDRO

6390G1	6390	G1	CON 4.16A	0.38	5	1	PA_OESTE	HIDRO
6390G2	6390	G2	CON 4.16A	0.38	5	1	PA_OESTE	HIDRO
6391G1	6391	G1	PAAG1	1.48	2.97	1	PA_OESTE	HIDRO
6392G2	6392	G2	PAAG2	1.48	2.97	1	PA_OESTE	HIDRO
6394G1	6394	G1	LPN 4.16A	0.14	5	0.41	PA_OESTE	HIDRO
6394G2	6394	G2	LPN 4.16A	0.14	5	0.41	PA_OESTE	HIDRO
6395G1	6395	G1	LPS 4.16A	0.06	5	0.41	PA_OESTE	HIDRO
6395G2	6395	G2	LPS 4.16A	0.06	5	0.41	PA_OESTE	HIDRO
6396G1	6396	G1	RP4G1	0.12	6.57	-0.09	PA_OESTE	HIDRO
6397G2	6397	G2	RP4G2	0.12	6.57	-0.09	PA_OESTE	HIDRO
6406G1	6406	G1	TELG1	149.96	218	11	PA_ATLAN	TERMICO
6407G2	6407	G2	TELG2	149.96	218	11	PA_ATLAN	TERMICO
6408V1	6408	V1	TELV3	142	224	9.23	PA_ATLAN	TERMICO
6420G1	6420	G1	DOL 4.16A	0.71	1.04	0.63	PA_OESTE	HIDRO
6420G2	6420	G2	DOL 4.16A	0.71	1.04	0.63	PA_OESTE	HIDRO
6420G3	6420	G3	DOL 4.16A	0.71	1.04	0.63	PA_OESTE	HIDRO
6421G1	6421	G1	LP1 4.16A	0.61	1.59	0.64	PA_OESTE	HIDRO
6421G2	6421	G2	LP1 4.16A	0.61	1.59	0.64	PA_OESTE	HIDRO
6421G3	6421	G3	LP1 4.16A	0.61	1.59	0.64	PA_OESTE	HIDRO
6422G1	6422	G1	MMO 4.16	0.46	1.25	0.83	PA_OESTE	HIDRO
6422G2	6422	G2	MMO 4.16	0.46	1.25	0.83	PA_OESTE	HIDRO
6423G1	6423	G1	BU1G1	0.21	2.07	0.99	PA_OESTE	HIDRO
6424G2	6424	G2	BU1G2	0.21	2.07	0.99	PA_OESTE	HIDRO
6425G3	6425	G3	BU1G3	0.1	0.98	0.57	PA_OESTE	HIDRO
6432G1	6432	G1	YEG 4.16A	0.36	3	-1.2	PA_CENTR	HIDRO
6432G2	6432	G2	YEG 4.16A	0.36	3	-1.2	PA_CENTR	HIDRO
6432G3	6432	G3	YEG 4.16A	0.12	1	-0.4	PA_CENTR	HIDRO
6433G1	6433	G1	EFR 4.16A	0.47	2.67	1.65	PA_CENTR	HIDRO
6433G2	6433	G2	EFR 4.16A	0.47	2.67	1.65	PA_CENTR	HIDRO
6433G3	6433	G3	EFR 4.16A	0.24	1.35	0.98	PA_CENTR	HIDRO
6446G1	6446	G1	ALTG1	1.92	22.43	-1.85	PA_OESTE	HIDRO
6447G2	6447	G2	ALTG2	1.92	22.43	-1.85	PA_OESTE	HIDRO
6448G3	6448	G3	ALTG3	1.92	22.43	-1.85	PA_OESTE	HIDRO
6449G1	6449	G1	MLIG1	3.61	16.65	-1.47	PA_OESTE	HIDRO
6450G2	6450	G2	MLIG2	3.61	16.65	-1.47	PA_OESTE	HIDRO
6451G3	6451	G3	MLIG3	3.61	16.65	-1.47	PA_OESTE	HIDRO
6452G1	6452	G1	PDOG1	4.41	16.65	-2.22	PA_OESTE	HIDRO
6453G2	6453	G2	PDOG2	4.41	16.65	-2.22	PA_OESTE	HIDRO
6455G1	6455	G1	BSO	0.86	0.96	0.28	PA_CENTR	SOLAR
6463E1	6463	E1	NCH1G1	41.6	55	-10.68	PA_CENTR	EOLICO
6464E2	6464	E2	RDV1G1	37.73	52.5	-10.69	PA_CENTR	EOLICO
6465E3	6465	E3	RDV2G2	22.45	30	-7.38	PA_CENTR	EOLICO
6466E4	6466	E4	MARG1	13.34	17.5	-4.38	PA_CENTR	EOLICO
6467E5	6467	E5	NCH2G1	49.07	62.5	-12.26	PA_CENTR	EOLICO
6468E6	6468	E6	RDV2G1	14.97	20	-4.92	PA_CENTR	EOLICO
6469E7	6469	E7	PORG1	25.75	32.5	-8.46	PA_CENTR	EOLICO
6473E8	6473	E8	NCH2G2	37.11	51.75	-12.2	PA_CENTR	EOLICO
6474E9	6474	E9	PORG2	13.66	17.25	-4.49	PA_CENTR	EOLICO
6480G1	6480	G1	SLO4.16	1.35	4.41	-0.33	PA_OESTE	HIDRO
6480G2	6480	G2	SLO4.16	1.35	4.41	-0.33	PA_OESTE	HIDRO

6492G1	6492	G1	BONG1	2.09	10.4	-0.76	PA_OESTE HIDRO
6493G2	6493	G2	BONG2	2.09	10.4	-0.76	PA_OESTE HIDRO
6494G3	6494	G3	BONG3	2.09	10.4	-0.76	PA_OESTE HIDRO
6495G1	6495	G1	LP2 4.16A	1.34	4.31	1.8	PA_OESTE HIDRO
6495G2	6495	G2	LP2 4.16A	1.34	4.31	1.8	PA_OESTE HIDRO
6497G1	6497	G1	BU2 4.16	0.68	2.35	0.99	PA_OESTE HIDRO
6497G2	6497	G2	BU2 4.16	0.68	2.35	0.99	PA_OESTE HIDRO
6497G3	6497	G3	BU2 4.16	0.33	1.16	0.57	PA_OESTE HIDRO
6502G1	6502	G1	DIS0.4	8.47	10	-2.78	PA_CENTR SOLAR
6503G1	6503	G1	DOF34	6.92	10	-2.27	PA_CENTR SOLAR
6504G1	6504	G1	SOC34	8.96	10	-2.95	PA_OESTE SOLAR
6514G1	6514	G1	LPO6.6	0.1	9.3	0.18	PA_OESTE HIDRO
6514G2	6514	G2	LPO6.6	0.1	9.3	0.18	PA_OESTE HIDRO
6514G3	6514	G3	LPO6.6	0.1	9.3	0.18	PA_OESTE HIDRO
6514G4	6514	G4	LPO6.6	0.02	2.1	0.04	PA_OESTE HIDRO
6526G3	6526	G3	LCRG3	0.43	0.99	-0.1	PA_OESTE HIDRO
6529G1	6529	G1	SPRU34	10.28	10.58	-3.38	PA_OESTE SOLAR
6552G1	6552	G1	BBL13	1.03	13.32	-1.5	PA_OESTE HIDRO
6552G2	6552	G2	BBL13	1.03	13.32	-1.5	PA_OESTE HIDRO
6552G3	6552	G3	BBL13	1.74	1.88	-1.16	PA_OESTE HIDRO
6553G1	6553	G1	PROV34	8.5	10	-2.79	PA_CENTR SOLAR
6554G1	6554	G1	SOP34	8.4	10	2.76	PA_CENTR SOLAR
6555G1	6555	G1	LAN34	9.18	10	3.02	PA_CENTR SOLAR
6556G1	6556	G1	COL34	8.75	10	2.88	PA_CENTR SOLAR
6557G1	6557	G1	LAM34	8.53	10	2.8	PA_CENTR SOLAR
6570G1	6570	G1	SOD34	6.14	10	2.02	PA_OESTE SOLAR
6571G1	6571	G1	SCAL34	3.85	6	1.26	PA_OESTE SOLAR
6581G1	6581	G1	SBUG34	2.03	3	0.67	PA_OESTE SOLAR
6582G1	6582	G1	SPACII13	1.62	3	0.53	PA_ESTE SOLAR
6640G1	6640	G1	IKA0G1	8.67	11.25	-2.85	PA_OESTE SOLAR
6641G1	6641	G1	IKA1G1	8.67	11.25	-2.85	PA_OESTE SOLAR
6642G1	6642	G1	IKA2G1	8.67	11.25	-2.85	PA_OESTE SOLAR
6643G1	6643	G1	IKA3G1	8.67	11.25	-2.85	PA_OESTE SOLAR
6707G1	6707	G1	PAS34	8.44	9.89	-2.78	PA_CENTR SOLAR
6710G1	6710	G1	BDT4.16	2.26	5	2.5	PA_OESTE HIDRO
6723G1	6723	G1	SIN4.16	1.56	5	-2.33	PA_OESTE HIDRO
6723G2	6723	G2	SIN4.16	1.56	5	-2.33	PA_OESTE HIDRO
6732G1	6732	G1	CEP13.8	4.08	5	-1.42	PA_CAPIT BIOMASA
6732G2	6732	G2	CEP13.8	4.08	5	-1.42	PA_CAPIT BIOMASA
6734G1	6734	G1	ESO34	4.31	5	-1.42	PA_CENTR SOLAR
6738G1	6738	G1	MSO34	9.19	10.26	-3.02	PA_CENTR SOLAR
6739G1	6739	G1	VAL34	7.22	8.22	-2.37	PA_CENTR SOLAR
6740G1	6740	G1	CAM34	98.44	100	-0.76	PA_CENTR SOLAR
6743G1	6743	G1	LACG1	1.76	4.1	0	PA_OESTE HIDRO
6744G2	6744	G2	LACG2	1.76	4.1	0	PA_OESTE HIDRO
6748G1	6748	G1	HERRG1	0.21	2.25	-0.36	PA_OESTE HIDRO
6749G2	6749	G2	HERRG2	0.21	2.25	-0.36	PA_OESTE HIDRO
6750G3	6750	G3	HERRG3	0.09	0.98	-0.36	PA_OESTE HIDRO
6752G1	6752	G1	SPE34	105.74	120	-7.62	PA_CENTR SOLAR
6756G1	6756	G1	PURG1	122.5	137	7.1	PA_CENTR TERMICO

6757G2	6757	G2	PURG2	122.5	137	7.1	PA_CENTR	TERMICO
6761G1	6761	G1	FAR34	8.12	9.96	2.67	PA_CENTR	SOLAR
6767G1	6767	G1	CHU13.8	1.56	4.4	-0.47	PA_OESTE	HIDRO
6767G2	6767	G2	CHU13.8	1.56	4.4	-0.47	PA_OESTE	HIDRO
6774G3	6774	G3	BAR13.8	0	1	-0.75	PA_OESTE	HIDRO
6785G1	6785	G1	TOAG1	67.05	110	-4.99	PA_CENTR	EOLICO
6798G1	6798	G1	CDOG1	0.36	3.37	-2.98	PA_OESTE	HIDRO
6799G2	6799	G2	CDOG2	0.36	3.37	-2.98	PA_OESTE	HIDRO
6834G1	6834	G1	LAE34	17.44	19.99	-1.43	PA_OESTE	SOLAR
6871V1	6871	V1	GASMV1	35	141.3	6.92	PA_ATLAN	TERMICO
6872G3	6872	G3	GASMG3	45	47.23	7.39	PA_ATLAN	TERMICO
6896G1	6896	G1	DAC2G1	2.69	3.24	0.88	PA_CENTR	SOLAR
6899G1	6899	G1	CAIG1	9.12	10	-2.68	PA_OESTE	SOLAR
6900G2	6900	G2	CAIG2	9.12	10	-2.68	PA_OESTE	SOLAR
6901G3	6901	G3	CAIG3	9.12	10	-2.68	PA_OESTE	SOLAR
6902G4	6902	G4	CAIG4	9.09	10	-2.68	PA_OESTE	SOLAR
6903G1	6903	G1	SRE	8.69	10.78	-2.86	PA_CENTR	SOLAR
6904G1	6904	G1	EES	7.49	8.5	0.34	PA_CENTR	SOLAR
6905G1	6905	G1	POCR34	13.48	16	-3.99	PA_CENTR	SOLAR
6914G1	6914	G1	JAG0.4	8.94	10	-2.94	PA_CENTR	SOLAR
6916G1	6916	G1	COTG1	0.19	2.5	-0.96	PA_OESTE	HIDRO
6917G2	6917	G2	COTG2	0.19	2.5	-0.96	PA_OESTE	HIDRO
6937G1	6937	G1	SAF0.2	9.72	10	-2.57	PA_CENTR	SOLAR
69391	6939	1	SEC0.6	8.76	20	-1.5	PA_CENTR	SOLAR
6944G1	6944	G1	BARRI 0.69	0.02	1	-0.75	PA_OESTE	HIDRO
6974G1	6974	G1	BAC	23.58	25	-1.43	PA_OESTE	SOLAR
6975G1	6975	G1	ECS	7.55	10	-1.43	PA_OESTE	SOLAR
6976G1	6976	G1	MVI	23.58	25	-1.43	PA_OESTE	SOLAR
6978G1	6978	G1	LVI	5.41	10	1.78	PA_CENTR	SOLAR
6982G1	6982	G1	CES	9.1	9.98	-2.99	PA_OESTE	SOLAR
6983G1	6983	G1	CAS	9.1	9.98	-2.99	PA_OESTE	SOLAR
6984G1	6984	G1	ECS2	7.55	10	-1.43	PA_OESTE	SOLAR
6985G1	6985	G1	PAS2	4.26	5	-1.4	PA_CENTR	SOLAR
6987G1	6987	G1	PAS3	4.26	5	-1.4	PA_CENTR	SOLAR
6988G1	6988	G1	ESS	8.57	9.9	-2.82	PA_OESTE	SOLAR
6989G1	6989	G1	SME	2.67	3	-0.88	PA_CENTR	SOLAR
6990G1	6990	G1	PES	8.53	9.97	0.34	PA_CENTR	SOLAR
6991G1	6991	G1	MAS	8.55	9.98	0.34	PA_CENTR	SOLAR
6992G1	6992	G1	LLS	9.79	9.99	-3.22	PA_CENTR	SOLAR
6993G1	6993	G1	PSS	5	5	0.34	PA_CENTR	SOLAR
6994G1	6994	G1	LSS	4.09	7.56	0.34	PA_CENTR	SOLAR
6995G1	6995	G1	PDS	9.11	10	-3	PA_OESTE	SOLAR
6996G1	6996	G1	CVS	17.92	20	5.89	PA_CENTR	SOLAR

13-2027-MedBaj-Sec

	BUS	ID	Nombre	P[MW]	Pmax[MW]	Q[MVAr]	Zona	Tipo
6090E1	6090	E1	LESG1	11.41	23.6	0.94	PA_OESTE	HIDRO
6091E2	6091	E2	LESG2	11.41	23.6	0.94	PA_OESTE	HIDRO
6094L1	6094	L1	LVAG1	12.29	27.4	-3.37	PA_OESTE	HIDRO
6095L2	6095	L2	LVAG2	12.29	27.4	-3.37	PA_OESTE	HIDRO
6097F1	6097	F1	FORG1	86.56	100	6.02	PA_OESTE	HIDRO
6098F2	6098	F2	FORG2	86.56	100	6.02	PA_OESTE	HIDRO
6099F3	6099	F3	FORG3	86.56	100	6.02	PA_OESTE	HIDRO
6101B1	6101	B1	BAYG1	8.67	87	9.53	PA_ESTE	HIDRO
6102B2	6102	B2	BAYG2	8.67	87	9.53	PA_ESTE	HIDRO
6110B3	6110	B3	BAYG3	8.67	86	9.85	PA_ESTE	HIDRO
6136G3	6136	G3	MADG3	5.57	12	6	PA_ACP	HIDRO
6140G1	6140	G1	GAT6A	0.8	3	2	PA_ACP	HIDRO
6140G2	6140	G2	GAT6A	0.8	3	2	PA_ACP	HIDRO
6140G3	6140	G3	GAT6A	0.8	3	2	PA_ACP	HIDRO
6176E1	6176	E1	ESTG1	25.4	60	1.15	PA_OESTE	HIDRO
6177E2	6177	E2	ESTG2	25.4	60	1.15	PA_OESTE	HIDRO
6264G1	6264	G1	CHANG1	101.21	104.85	-2.77	PA_OESTE	HIDRO
6265G2	6265	G2	CHANG2	101.21	104.85	-2.91	PA_OESTE	HIDRO
6268G3	6268	G3	CHANG3	8.44	9.12	1.32	PA_OESTE	HIDRO
6305A1	6305	A1	ALG 13A	2.1	5.1	-1.49	PA_OESTE	HIDRO
6305A2	6305	A2	ALG 13A	2.1	5.1	-1.49	PA_OESTE	HIDRO
6306M1	6306	M1	MEN 13A	4.78	9.38	4.16	PA_OESTE	HIDRO
6306M2	6306	M2	MEN 13A	4.78	9.38	4.16	PA_OESTE	HIDRO
6307G1	6307	G1	COC 13A	1.35	7.5	-5.68	PA_OESTE	HIDRO
6307G2	6307	G2	COC 13A	1.35	7.5	-3.32	PA_OESTE	HIDRO
6308G1	6308	G1	MENII 13A	1.49	3.85	0	PA_OESTE	HIDRO
6308G2	6308	G2	MENII 13A	1.49	3.85	0	PA_OESTE	HIDRO
6333G1	6333	G1	BAMG1	1.38	28	-1.01	PA_OESTE	HIDRO
6334G2	6334	G2	BAMG2	1.38	28	-1.01	PA_OESTE	HIDRO
6335G1	6335	G1	BAIG1	1.49	44.1	-6.27	PA_OESTE	HIDRO
6336G2	6336	G2	BAIG2	1.49	44.1	-6.27	PA_OESTE	HIDRO
6338G1	6338	G1	SAND34.5	0.7	5	-2.4	PA_OESTE	HIDRO
6338G2	6338	G2	SAND34.5	0.7	5	-2.4	PA_OESTE	HIDRO
6361G1	6361	G1	GLAG1	5.16	12.69	-7	PA_OESTE	HIDRO
6362G2	6362	G2	GLAG2	5.16	12.69	-7	PA_OESTE	HIDRO
6364G1	6364	G1	LORG1	6.47	16.9	-7	PA_OESTE	HIDRO
6365G2	6365	G2	LORG2	6.47	16.9	-7	PA_OESTE	HIDRO
6367G1	6367	G1	PRUG1	9.32	29.33	-8	PA_OESTE	HIDRO
6368G2	6368	G2	PRUG2	9.32	29.33	-8	PA_OESTE	HIDRO
6372G1	6372	G1	CADG1	18.82	32	-4.41	PA_OESTE	BIOMASA
6386G1	6386	G1	PEDI 13A	0.57	10	-0.14	PA_OESTE	HIDRO
6386G2	6386	G2	PEDI 13A	0.57	10	-0.14	PA_OESTE	HIDRO
6387G1	6387	G1	PEDII 13A	0.14	6.41	-0.05	PA_OESTE	HIDRO
6387G2	6387	G2	PEDII 13A	0.14	6.41	-0.05	PA_OESTE	HIDRO
6388G1	6388	G1	MACG1	0.06	1.79	1	PA_OESTE	HIDRO
6389G2	6389	G2	MACG2	0.06	1.79	1	PA_OESTE	HIDRO
6390G1	6390	G1	CON 4.16A	0.38	5	1	PA_OESTE	HIDRO
6390G2	6390	G2	CON 4.16A	0.38	5	1	PA_OESTE	HIDRO
6391G1	6391	G1	PAAG1	1.48	2.97	1	PA_OESTE	HIDRO

6392G2	6392	G2	PAAG2	1.48	2.97	1	PA_OESTE	HIDRO
6394G1	6394	G1	LPN 4.16A	0.14	5	-0.07	PA_OESTE	HIDRO
6394G2	6394	G2	LPN 4.16A	0.14	5	-0.07	PA_OESTE	HIDRO
6395G1	6395	G1	LPS 4.16A	0.06	5	-0.07	PA_OESTE	HIDRO
6395G2	6395	G2	LPS 4.16A	0.06	5	-0.07	PA_OESTE	HIDRO
6396G1	6396	G1	RP4G1	0.12	6.57	-0.44	PA_OESTE	HIDRO
6397G2	6397	G2	RP4G2	0.12	6.57	-0.44	PA_OESTE	HIDRO
6406G1	6406	G1	TELG1	181.02	218	24.86	PA_ATLAN	TERMICO
6407G2	6407	G2	TELG2	181.02	218	24.86	PA_ATLAN	TERMICO
6408V1	6408	V1	TELV3	172	224	22.38	PA_ATLAN	TERMICO
6420G1	6420	G1	DOL 4.16A	0.71	1.04	-0.57	PA_OESTE	HIDRO
6420G2	6420	G2	DOL 4.16A	0.71	1.04	-0.57	PA_OESTE	HIDRO
6420G3	6420	G3	DOL 4.16A	0.71	1.04	-0.57	PA_OESTE	HIDRO
6421G1	6421	G1	LP1 4.16A	0.61	1.59	-0.58	PA_OESTE	HIDRO
6421G2	6421	G2	LP1 4.16A	0.61	1.59	-0.58	PA_OESTE	HIDRO
6421G3	6421	G3	LP1 4.16A	0.61	1.59	-0.58	PA_OESTE	HIDRO
6422G1	6422	G1	MMO 4.16	0.46	1.25	0.83	PA_OESTE	HIDRO
6422G2	6422	G2	MMO 4.16	0.46	1.25	0.83	PA_OESTE	HIDRO
6423G1	6423	G1	BU1G1	0.21	2.07	0.99	PA_OESTE	HIDRO
6424G2	6424	G2	BU1G2	0.21	2.07	0.99	PA_OESTE	HIDRO
6425G3	6425	G3	BU1G3	0.1	0.98	0.57	PA_OESTE	HIDRO
6432G1	6432	G1	YEG 4.16A	0.36	3	-2.25	PA_CENTR	HIDRO
6432G2	6432	G2	YEG 4.16A	0.36	3	-2.25	PA_CENTR	HIDRO
6432G3	6432	G3	YEG 4.16A	0.12	1	-0.75	PA_CENTR	HIDRO
6433G1	6433	G1	EFR 4.16A	0.47	2.67	1.65	PA_CENTR	HIDRO
6433G2	6433	G2	EFR 4.16A	0.47	2.67	1.65	PA_CENTR	HIDRO
6433G3	6433	G3	EFR 4.16A	0.24	1.35	0.98	PA_CENTR	HIDRO
6446G1	6446	G1	ALTG1	1.92	22.43	-2.16	PA_OESTE	HIDRO
6447G2	6447	G2	ALTG2	1.92	22.43	-2.16	PA_OESTE	HIDRO
6448G3	6448	G3	ALTG3	1.92	22.43	-2.16	PA_OESTE	HIDRO
6449G1	6449	G1	MLIG1	3.61	16.65	-1.38	PA_OESTE	HIDRO
6450G2	6450	G2	MLIG2	3.61	16.65	-1.38	PA_OESTE	HIDRO
6451G3	6451	G3	MLIG3	3.61	16.65	-1.38	PA_OESTE	HIDRO
6452G1	6452	G1	PDOG1	4.41	16.65	-2.13	PA_OESTE	HIDRO
6453G2	6453	G2	PDOG2	4.41	16.65	-2.13	PA_OESTE	HIDRO
6463E1	6463	E1	NCH1G1	33.16	55	-10.9	PA_CENTR	EOLICO
6464E2	6464	E2	RDV1G1	27.98	52.5	-9.2	PA_CENTR	EOLICO
6465E3	6465	E3	RDV2G2	17.62	30	-5.79	PA_CENTR	EOLICO
6466E4	6466	E4	MARG1	10.75	17.5	-3.53	PA_CENTR	EOLICO
6467E5	6467	E5	NCH2G1	41.46	62.5	-13.63	PA_CENTR	EOLICO
6468E6	6468	E6	RDV2G1	11.75	20	-3.86	PA_CENTR	EOLICO
6469E7	6469	E7	PORG1	22.14	32.5	-7.28	PA_CENTR	EOLICO
6473E8	6473	E8	NCH2G2	27.48	51.75	-9.03	PA_CENTR	EOLICO
6474E9	6474	E9	PORG2	11.75	17.25	-3.86	PA_CENTR	EOLICO
6480G1	6480	G1	SLO4.16	1.35	4.41	-0.15	PA_OESTE	HIDRO
6480G2	6480	G2	SLO4.16	1.35	4.41	-0.15	PA_OESTE	HIDRO
6492G1	6492	G1	BONG1	9.23	10.4	-1.17	PA_OESTE	HIDRO
6493G2	6493	G2	BONG2	9.23	10.4	-1.17	PA_OESTE	HIDRO
6494G3	6494	G3	BONG3	9.23	10.4	-1.17	PA_OESTE	HIDRO
6495G1	6495	G1	LP2 4.16A	1.34	4.31	1.8	PA_OESTE	HIDRO

6495G2	6495	G2	LP2 4.16A	1.34	4.31	1.8	PA_OESTE	HIDRO
6497G1	6497	G1	BU2 4.16	0.68	2.35	0.99	PA_OESTE	HIDRO
6497G2	6497	G2	BU2 4.16	0.68	2.35	0.99	PA_OESTE	HIDRO
6497G3	6497	G3	BU2 4.16	0.33	1.16	0.57	PA_OESTE	HIDRO
6514G1	6514	G1	LPO6.6	0.1	9.3	0.33	PA_OESTE	HIDRO
6514G2	6514	G2	LPO6.6	0.1	9.3	0.33	PA_OESTE	HIDRO
6514G3	6514	G3	LPO6.6	0.1	9.3	0.33	PA_OESTE	HIDRO
6514G4	6514	G4	LPO6.6	0.02	2.1	0.08	PA_OESTE	HIDRO
6524G1	6524	G1	LCRG1	0.06	9.72	-0.37	PA_OESTE	HIDRO
6525G2	6525	G2	LCRG2	0.06	9.72	-0.37	PA_OESTE	HIDRO
6526G3	6526	G3	LCRG3	0.67	0.99	-0.1	PA_OESTE	HIDRO
6552G1	6552	G1	BBL13	1.03	13.32	-0.63	PA_OESTE	HIDRO
6552G2	6552	G2	BBL13	1.03	13.32	-0.63	PA_OESTE	HIDRO
6552G3	6552	G3	BBL13	1.74	1.88	-1.05	PA_OESTE	HIDRO
6710G1	6710	G1	BDT4.16	2.26	5	2.5	PA_OESTE	HIDRO
6723G1	6723	G1	SIN4.16	1.56	5	-2.44	PA_OESTE	HIDRO
6723G2	6723	G2	SIN4.16	1.56	5	-2.44	PA_OESTE	HIDRO
6732G1	6732	G1	CEP13.8	4.08	5	1.33	PA_CAPIT	BIOMASA
6732G2	6732	G2	CEP13.8	4.08	5	1.33	PA_CAPIT	BIOMASA
6743G1	6743	G1	LACG1	1.76	4.1	0	PA_OESTE	HIDRO
6744G2	6744	G2	LACG2	1.76	4.1	0	PA_OESTE	HIDRO
6748G1	6748	G1	HERRG1	0.21	2.25	-0.89	PA_OESTE	HIDRO
6749G2	6749	G2	HERRG2	0.21	2.25	-0.89	PA_OESTE	HIDRO
6750G3	6750	G3	HERRG3	0.09	0.98	-0.42	PA_OESTE	HIDRO
6756G1	6756	G1	PURG1	122.5	137	7.73	PA_CENTR	TERMICO
6757G2	6757	G2	PURG2	122.5	137	7.73	PA_CENTR	TERMICO
6767G1	6767	G1	CHU13.8	1.56	4.4	-0.64	PA_OESTE	HIDRO
6767G2	6767	G2	CHU13.8	1.56	4.4	-0.64	PA_OESTE	HIDRO
6774G3	6774	G3	BAR13.8	0.15	1	-0.75	PA_OESTE	HIDRO
6785G1	6785	G1	TOAG1	54.07	110	-5.39	PA_CENTR	EOLICO
6798G1	6798	G1	CDOG1	0.36	3.37	-2.98	PA_OESTE	HIDRO
6799G2	6799	G2	CDOG2	0.36	3.37	-2.98	PA_OESTE	HIDRO
6871V1	6871	V1	GASMV1	35	141.3	13	PA_ATLAN	TERMICO
6872G3	6872	G3	GASMG3	45	47.23	13.47	PA_ATLAN	TERMICO
6916G1	6916	G1	COTG1	0.19	2.5	-0.96	PA_OESTE	HIDRO
6917G2	6917	G2	COTG2	0.19	2.5	-0.96	PA_OESTE	HIDRO
6944G1	6944	G1	BARRI 0.69	0.02	1	-0.75	PA_OESTE	HIDRO

13-2027-MedBajSol-Sec

	BUS	ID	Nombre	P[MW]	Pmax[MW]	Q[MVAr]	Zona	Tipo
6090E1	6090	E1	LESG1	11.09	23.6	0.77	PA_OESTE	HIDRO
6091E2	6091	E2	LESG2	11.09	23.6	0.77	PA_OESTE	HIDRO
6094L1	6094	L1	LVAG1	12.04	27.4	-3.56	PA_OESTE	HIDRO
6095L2	6095	L2	LVAG2	12.04	27.4	-3.56	PA_OESTE	HIDRO
6097F1	6097	F1	FORG1	13.35	100	-1	PA_OESTE	HIDRO
6098F2	6098	F2	FORG2	13.35	100	-1	PA_OESTE	HIDRO
6099F3	6099	F3	FORG3	13.35	100	-1	PA_OESTE	HIDRO
6136G3	6136	G3	MADG3	5.57	12	6	PA_ACP	HIDRO
6140G1	6140	G1	GAT6A	0.8	3	1.72	PA_ACP	HIDRO
6140G2	6140	G2	GAT6A	0.8	3	1.72	PA_ACP	HIDRO
6140G3	6140	G3	GAT6A	0.8	3	1.72	PA_ACP	HIDRO
6176E1	6176	E1	ESTG1	12.23	60	-1.2	PA_OESTE	HIDRO
6177E2	6177	E2	ESTG2	12.23	60	-1.2	PA_OESTE	HIDRO
6201G1	6201	G1	LSM34	5.32	8	-1.75	PA_CENTR	SOLAR
6202G1	6202	G1	LAJ34	26.63	30	-8.75	PA_CENTR	SOLAR
6205G1	6205	G1	CHUM115	26.6	40	-8.74	PA_CENTR	SOLAR
6264G1	6264	G1	CHANG1	22.31	104.85	-11.63	PA_OESTE	HIDRO
6265G2	6265	G2	CHANG2	22.31	104.85	-10.89	PA_OESTE	HIDRO
6268G3	6268	G3	CHANG3	8.44	9.12	1.32	PA_OESTE	HIDRO
6305A1	6305	A1	ALG 13A	2.1	5.1	-1.51	PA_OESTE	HIDRO
6305A2	6305	A2	ALG 13A	2.1	5.1	-1.51	PA_OESTE	HIDRO
6306M1	6306	M1	MEN 13A	4.23	9.38	4.16	PA_OESTE	HIDRO
6306M2	6306	M2	MEN 13A	4.23	9.38	4.16	PA_OESTE	HIDRO
6307G1	6307	G1	COC 13A	1.35	7.5	-5.68	PA_OESTE	HIDRO
6307G2	6307	G2	COC 13A	1.35	7.5	-3.32	PA_OESTE	HIDRO
6308G1	6308	G1	MENII 13A	1.29	3.85	0	PA_OESTE	HIDRO
6308G2	6308	G2	MENII 13A	1.29	3.85	0	PA_OESTE	HIDRO
6333G1	6333	G1	BAMG1	1.38	28	-1.17	PA_OESTE	HIDRO
6334G2	6334	G2	BAMG2	1.38	28	-1.17	PA_OESTE	HIDRO
6335G1	6335	G1	BAIG1	1.08	44.1	-7.51	PA_OESTE	HIDRO
6336G2	6336	G2	BAIG2	1.08	44.1	-7.51	PA_OESTE	HIDRO
6338G1	6338	G1	SAND34.5	0.7	5	-2.4	PA_OESTE	HIDRO
6338G2	6338	G2	SAND34.5	0.7	5	-2.4	PA_OESTE	HIDRO
6361G1	6361	G1	GLAG1	2.54	12.69	-7	PA_OESTE	HIDRO
6362G2	6362	G2	GLAG2	2.54	12.69	-7	PA_OESTE	HIDRO
6364G1	6364	G1	LORG1	2.97	16.9	-7	PA_OESTE	HIDRO
6365G2	6365	G2	LORG2	2.97	16.9	-7	PA_OESTE	HIDRO
6367G1	6367	G1	PRUG1	4.42	29.33	-8	PA_OESTE	HIDRO
6368G2	6368	G2	PRUG2	4.42	29.33	-8	PA_OESTE	HIDRO
6372G1	6372	G1	CADG1	15.98	32	-4.08	PA_OESTE	BIOMASA
6386G1	6386	G1	PEDI 13A	0.46	10	0.19	PA_OESTE	HIDRO
6386G2	6386	G2	PEDI 13A	0.45	10	0.18	PA_OESTE	HIDRO
6387G1	6387	G1	PEDII 13A	0.14	6.41	0.01	PA_OESTE	HIDRO
6387G2	6387	G2	PEDII 13A	0.14	6.41	0.01	PA_OESTE	HIDRO
6388G1	6388	G1	MACG1	0.06	1.79	1	PA_OESTE	HIDRO
6389G2	6389	G2	MACG2	0.06	1.79	1	PA_OESTE	HIDRO
6390G1	6390	G1	CON 4.16A	0.38	5	1	PA_OESTE	HIDRO
6390G2	6390	G2	CON 4.16A	0.38	5	1	PA_OESTE	HIDRO
6391G1	6391	G1	PAAG1	1.48	2.97	1	PA_OESTE	HIDRO

6392G2	6392	G2	PAAG2	1.48	2.97	1	PA_OESTE	HIDRO
6394G1	6394	G1	LPN 4.16A	0.14	5	0.06	PA_OESTE	HIDRO
6394G2	6394	G2	LPN 4.16A	0.14	5	0.06	PA_OESTE	HIDRO
6395G1	6395	G1	LPS 4.16A	0.06	5	0.06	PA_OESTE	HIDRO
6395G2	6395	G2	LPS 4.16A	0.06	5	0.06	PA_OESTE	HIDRO
6396G1	6396	G1	RP4G1	0.12	6.57	-0.34	PA_OESTE	HIDRO
6397G2	6397	G2	RP4G2	0.12	6.57	-0.34	PA_OESTE	HIDRO
6406G1	6406	G1	TELG1	120.16	218	-0.2	PA_ATLAN	TERMICO
6407G2	6407	G2	TELG2	120.16	218	-0.2	PA_ATLAN	TERMICO
6408V1	6408	V1	TELV3	115	224	-1.11	PA_ATLAN	TERMICO
6420G1	6420	G1	DOL 4.16A	0.71	1.04	0.22	PA_OESTE	HIDRO
6420G2	6420	G2	DOL 4.16A	0.71	1.04	0.22	PA_OESTE	HIDRO
6420G3	6420	G3	DOL 4.16A	0.71	1.04	0.22	PA_OESTE	HIDRO
6421G1	6421	G1	LP1 4.16A	0.61	1.59	0.23	PA_OESTE	HIDRO
6421G2	6421	G2	LP1 4.16A	0.61	1.59	0.23	PA_OESTE	HIDRO
6421G3	6421	G3	LP1 4.16A	0.61	1.59	0.23	PA_OESTE	HIDRO
6422G1	6422	G1	MMO 4.16	0.46	1.25	0.83	PA_OESTE	HIDRO
6422G2	6422	G2	MMO 4.16	0.46	1.25	0.83	PA_OESTE	HIDRO
6423G1	6423	G1	BU1G1	0.21	2.07	0.86	PA_OESTE	HIDRO
6424G2	6424	G2	BU1G2	0.21	2.07	0.86	PA_OESTE	HIDRO
6425G3	6425	G3	BU1G3	0.1	0.98	0.57	PA_OESTE	HIDRO
6432G1	6432	G1	YEG 4.16A	0.36	3	-1.35	PA_CENTR	HIDRO
6432G2	6432	G2	YEG 4.16A	0.36	3	-1.35	PA_CENTR	HIDRO
6432G3	6432	G3	YEG 4.16A	0.12	1	-0.45	PA_CENTR	HIDRO
6433G1	6433	G1	EFR 4.16A	0.47	2.67	1.3	PA_CENTR	HIDRO
6433G2	6433	G2	EFR 4.16A	0.47	2.67	1.3	PA_CENTR	HIDRO
6433G3	6433	G3	EFR 4.16A	0.24	1.35	0.66	PA_CENTR	HIDRO
6446G1	6446	G1	ALTG1	1.78	22.43	-1.98	PA_OESTE	HIDRO
6447G2	6447	G2	ALTG2	1.78	22.43	-1.98	PA_OESTE	HIDRO
6448G3	6448	G3	ALTG3	1.78	22.43	-2.23	PA_OESTE	HIDRO
6449G1	6449	G1	MLIG1	3.61	16.65	-1.8	PA_OESTE	HIDRO
6450G2	6450	G2	MLIG2	3.61	16.65	-1.8	PA_OESTE	HIDRO
6451G3	6451	G3	MLIG3	3.61	16.65	-1.8	PA_OESTE	HIDRO
6452G1	6452	G1	PDOG1	4.41	16.65	-2.55	PA_OESTE	HIDRO
6453G2	6453	G2	PDOG2	4.41	16.65	-2.55	PA_OESTE	HIDRO
6455G1	6455	G1	BSO	0.67	0.96	0.22	PA_CENTR	SOLAR
6457G4	6457	G4	ALTG4	0.11	1.1	-0.5	PA_OESTE	HIDRO
6463E1	6463	E1	NCH1G1	40.22	55	-13.22	PA_CENTR	EOLICO
6464E2	6464	E2	RDV1G1	36.04	52.5	-11.85	PA_CENTR	EOLICO
6465E3	6465	E3	RDV2G2	21.67	30	-7.12	PA_CENTR	EOLICO
6466E4	6466	E4	MARG1	12.92	17.5	-4.25	PA_CENTR	EOLICO
6467E5	6467	E5	NCH2G1	47.81	62.5	-15.72	PA_CENTR	EOLICO
6468E6	6468	E6	RDV2G1	14.45	20	-4.75	PA_CENTR	EOLICO
6469E7	6469	E7	PORG1	25.19	32.5	-8.28	PA_CENTR	EOLICO
6473E8	6473	E8	NCH2G2	35.44	51.75	-11.65	PA_CENTR	EOLICO
6474E9	6474	E9	PORG2	13.37	17.25	-4.39	PA_CENTR	EOLICO
6480G1	6480	G1	SLO4.16	1.35	4.41	-0.36	PA_OESTE	HIDRO
6480G2	6480	G2	SLO4.16	1.35	4.41	-0.36	PA_OESTE	HIDRO
6492G1	6492	G1	BONG1	1.97	10.4	-2	PA_OESTE	HIDRO
6493G2	6493	G2	BONG2	1.97	10.4	-2	PA_OESTE	HIDRO

6494G3	6494	G3	BONG3	1.97	10.4	-2	PA_OESTE	HIDRO
6495G1	6495	G1	LP2 4.16A	1.34	4.31	1.8	PA_OESTE	HIDRO
6495G2	6495	G2	LP2 4.16A	1.34	4.31	1.8	PA_OESTE	HIDRO
6497G1	6497	G1	BU2 4.16	0.68	2.35	0.99	PA_OESTE	HIDRO
6497G2	6497	G2	BU2 4.16	0.68	2.35	0.99	PA_OESTE	HIDRO
6497G3	6497	G3	BU2 4.16	0.33	1.16	0.57	PA_OESTE	HIDRO
6502G1	6502	G1	DIS0.4	6.61	10	-2.17	PA_CENTR	SOLAR
6503G1	6503	G1	DOF34	5.39	10	-1.77	PA_CENTR	SOLAR
6504G1	6504	G1	SOC34	7.31	10	-2.4	PA_OESTE	SOLAR
6514G1	6514	G1	LPO6.6	0.1	9.3	-0.08	PA_OESTE	HIDRO
6514G2	6514	G2	LPO6.6	0.1	9.3	-0.08	PA_OESTE	HIDRO
6514G3	6514	G3	LPO6.6	0.1	9.3	-0.08	PA_OESTE	HIDRO
6514G4	6514	G4	LPO6.6	0.02	2.1	-0.02	PA_OESTE	HIDRO
6526G3	6526	G3	LCRG3	0.33	0.99	-0.1	PA_OESTE	HIDRO
6529G1	6529	G1	SPRU34	9.55	10.58	-3.14	PA_OESTE	SOLAR
6552G1	6552	G1	BBL13	1.12	13.32	-1.71	PA_OESTE	HIDRO
6552G2	6552	G2	BBL13	1.12	13.32	-1.71	PA_OESTE	HIDRO
6552G3	6552	G3	BBL13	1.55	1.88	-1.16	PA_OESTE	HIDRO
6553G1	6553	G1	PROV34	6.63	10	-2.18	PA_CENTR	SOLAR
6554G1	6554	G1	SOP34	6.57	10	2.16	PA_CENTR	SOLAR
6555G1	6555	G1	LAN34	7.85	10	2.58	PA_CENTR	SOLAR
6556G1	6556	G1	COL34	8.02	10	2.63	PA_CENTR	SOLAR
6557G1	6557	G1	LAM34	6.65	10	2.19	PA_CENTR	SOLAR
6570G1	6570	G1	SOD34	5.21	10	1.71	PA_OESTE	SOLAR
6571G1	6571	G1	SCAL34	3.27	6	1.07	PA_OESTE	SOLAR
6581G1	6581	G1	SBUG34	1.58	3	0.52	PA_OESTE	SOLAR
6582G1	6582	G1	SPACII13	1.35	3	0.44	PA_ESTE	SOLAR
6640G1	6640	G1	IKA0G1	7.36	11.25	-2.42	PA_OESTE	SOLAR
6641G1	6641	G1	IKA1G1	7.36	11.25	-2.42	PA_OESTE	SOLAR
6642G1	6642	G1	IKA2G1	7.36	11.25	-2.42	PA_OESTE	SOLAR
6643G1	6643	G1	IKA3G1	7.36	11.25	-2.42	PA_OESTE	SOLAR
6707G1	6707	G1	PAS34	6.37	9.89	-2.09	PA_CENTR	SOLAR
6710G1	6710	G1	BDT4.16	2.26	5	2.5	PA_OESTE	HIDRO
6723G1	6723	G1	SIN4.16	1.56	5	-2.48	PA_OESTE	HIDRO
6723G2	6723	G2	SIN4.16	1.56	5	-2.48	PA_OESTE	HIDRO
6732G1	6732	G1	CEP13.8	3.26	5	-0.67	PA_CAPIT	BIOMASA
6732G2	6732	G2	CEP13.8	3.26	5	-0.67	PA_CAPIT	BIOMASA
6734G1	6734	G1	ESO34	3.36	5	-1.11	PA_CENTR	SOLAR
6738G1	6738	G1	MSO34	7.17	10.26	-2.36	PA_CENTR	SOLAR
6739G1	6739	G1	VAL34	5.63	8.22	-1.85	PA_CENTR	SOLAR
6740G1	6740	G1	CAM34	88.64	100	-6.32	PA_CENTR	SOLAR
6743G1	6743	G1	LACG1	1.76	4.1	0	PA_OESTE	HIDRO
6744G2	6744	G2	LACG2	1.76	4.1	0	PA_OESTE	HIDRO
6748G1	6748	G1	HERRG1	0.21	2.25	-0.92	PA_OESTE	HIDRO
6749G2	6749	G2	HERRG2	0.21	2.25	-0.92	PA_OESTE	HIDRO
6750G3	6750	G3	HERRG3	0.09	0.98	-0.42	PA_OESTE	HIDRO
6752G1	6752	G1	SPE34	83.73	120	-11.47	PA_CENTR	SOLAR
6756G1	6756	G1	PURG1	122.5	137	7.18	PA_CENTR	TERMICO
6757G2	6757	G2	PURG2	122.5	137	7.18	PA_CENTR	TERMICO
6761G1	6761	G1	FAR34	6.32	9.96	2.08	PA_CENTR	SOLAR

6767G1	6767	G1	CHU13.8	1.56	4.4	-0.59	PA_OESTE HIDRO
6767G2	6767	G2	CHU13.8	1.56	4.4	-0.59	PA_OESTE HIDRO
6785G1	6785	G1	TOAG1	64.93	110	-5.98	PA_CENTR EOLICO
6798G1	6798	G1	CDOG1	0.36	3.37	-2.98	PA_OESTE HIDRO
6799G2	6799	G2	CDOG2	0.36	3.37	-2.98	PA_OESTE HIDRO
6834G1	6834	G1	LAE34	13.81	19.99	-2.01	PA_OESTE SOLAR
6871V1	6871	V1	GASMV1	35	141.3	1.48	PA_ATLAN TERMICO
6872G3	6872	G3	GASMG3	45	47.23	1.94	PA_ATLAN TERMICO
6896G1	6896	G1	DAC2G1	2.07	3.24	0.68	PA_CENTR SOLAR
6899G1	6899	G1	CAIG1	7.75	10	-2.55	PA_OESTE SOLAR
6900G2	6900	G2	CAIG2	7.74	10	-2.55	PA_OESTE SOLAR
6901G3	6901	G3	CAIG3	7.74	10	-2.55	PA_OESTE SOLAR
6902G4	6902	G4	CAIG4	7.71	10	-2.53	PA_OESTE SOLAR
6903G1	6903	G1	SRE	6.78	10.78	-2.23	PA_CENTR SOLAR
6904G1	6904	G1	EES	5.84	8.5	0	PA_CENTR SOLAR
6905G1	6905	G1	POCR34	10.67	16	-3.51	PA_CENTR SOLAR
6914G1	6914	G1	JAG0.4	6.97	10	-2.29	PA_CENTR SOLAR
6916G1	6916	G1	COTG1	0.19	2.5	-0.96	PA_OESTE HIDRO
6917G2	6917	G2	COTG2	0.19	2.5	-0.96	PA_OESTE HIDRO
6937G1	6937	G1	SAF0.2	8.88	10	-2.92	PA_CENTR SOLAR
69391	6939	1	SEC0.6	6.94	20	-2.28	PA_CENTR SOLAR
6944G1	6944	G1	BARRI 0.69	0.02	1	-0.75	PA_OESTE HIDRO
6974G1	6974	G1	BAC	20.03	25	-2.01	PA_OESTE SOLAR
6975G1	6975	G1	ECS	6.41	10	-2.01	PA_OESTE SOLAR
6976G1	6976	G1	MVI	20.03	25	-2.01	PA_OESTE SOLAR
6978G1	6978	G1	LVI	4.22	10	-0.75	PA_CENTR SOLAR
6982G1	6982	G1	CES	7.74	9.98	-2.54	PA_OESTE SOLAR
6983G1	6983	G1	CAS	7.74	9.98	-2.54	PA_OESTE SOLAR
6984G1	6984	G1	ECS2	6.41	10	-2.01	PA_OESTE SOLAR
6985G1	6985	G1	PAS2	3.22	5	-1.06	PA_CENTR SOLAR
6987G1	6987	G1	PAS3	3.22	5	-1.06	PA_CENTR SOLAR
6988G1	6988	G1	ESS	7.28	9.9	-2.39	PA_OESTE SOLAR
6989G1	6989	G1	SME	2.01	3	-0.66	PA_CENTR SOLAR
6990G1	6990	G1	PES	6.65	9.97	0	PA_CENTR SOLAR
6991G1	6991	G1	MAS	6.34	9.98	0	PA_CENTR SOLAR
6992G1	6992	G1	LLS	8.88	9.99	-2.92	PA_CENTR SOLAR
6993G1	6993	G1	PSS	3.9	5	0	PA_CENTR SOLAR
6994G1	6994	G1	LSS	3.19	7.56	0	PA_CENTR SOLAR
6995G1	6995	G1	PDS	7.74	10	-2.55	PA_OESTE SOLAR
6996G1	6996	G1	CVS	13.95	20	4.59	PA_CENTR SOLAR

13-2027-Min-Sec

	BUS	ID	Nombre	P[MW]	Pmax[MW]	Q[MVAr]	Zona	Tipo
6090E1	6090	E1	LESG1	11.41	23.6	0.11	PA_OESTE	HIDRO
6091E2	6091	E2	LESG2	11.41	23.6	0.11	PA_OESTE	HIDRO
6094L1	6094	L1	LVAG1	12.29	27.4	-4.3	PA_OESTE	HIDRO
6095L2	6095	L2	LVAG2	12.29	27.4	-4.3	PA_OESTE	HIDRO
6097F1	6097	F1	FORG1	34.6	100	-0.29	PA_OESTE	HIDRO
6098F2	6098	F2	FORG2	34.6	100	-0.29	PA_OESTE	HIDRO
6099F3	6099	F3	FORG3	34.6	100	-0.29	PA_OESTE	HIDRO
6101B1	6101	B1	BAYG1	8.63	87	0.01	PA_ESTE	HIDRO
6102B2	6102	B2	BAYG2	8.63	87	0.01	PA_ESTE	HIDRO
6110B3	6110	B3	BAYG3	8.63	86	-1.32	PA_ESTE	HIDRO
6136G3	6136	G3	MADG3	5.57	12	5.46	PA_ACP	HIDRO
6140G1	6140	G1	GAT6A	0.8	3	0.91	PA_ACP	HIDRO
6140G2	6140	G2	GAT6A	0.8	3	0.91	PA_ACP	HIDRO
6140G3	6140	G3	GAT6A	0.8	3	0.91	PA_ACP	HIDRO
6176E1	6176	E1	ESTG1	6.37	60	-1.21	PA_OESTE	HIDRO
6177E2	6177	E2	ESTG2	6.37	60	-1.21	PA_OESTE	HIDRO
6264G1	6264	G1	CHANG1	63.69	104.85	-11.49	PA_OESTE	HIDRO
6265G2	6265	G2	CHANG2	63.69	104.85	-11.2	PA_OESTE	HIDRO
6268G3	6268	G3	CHANG3	8.44	9.12	1.32	PA_OESTE	HIDRO
6305A1	6305	A1	ALG 13A	2.1	5.1	-1.61	PA_OESTE	HIDRO
6305A2	6305	A2	ALG 13A	2.1	5.1	-1.61	PA_OESTE	HIDRO
6306M1	6306	M1	MEN 13A	4.78	9.38	4.16	PA_OESTE	HIDRO
6306M2	6306	M2	MEN 13A	4.78	9.38	4.16	PA_OESTE	HIDRO
6307G1	6307	G1	COC 13A	1.35	7.5	-5.68	PA_OESTE	HIDRO
6307G2	6307	G2	COC 13A	1.35	7.5	-3.32	PA_OESTE	HIDRO
6308G1	6308	G1	MENII 13A	1.49	3.85	0	PA_OESTE	HIDRO
6308G2	6308	G2	MENII 13A	1.49	3.85	0	PA_OESTE	HIDRO
6333G1	6333	G1	BAMG1	1.38	28	-1.18	PA_OESTE	HIDRO
6334G2	6334	G2	BAMG2	1.38	28	-1.18	PA_OESTE	HIDRO
6335G1	6335	G1	BAIG1	1.08	44.1	-7.56	PA_OESTE	HIDRO
6336G2	6336	G2	BAIG2	1.08	44.1	-7.56	PA_OESTE	HIDRO
6338G1	6338	G1	SAND34.5	0.7	5	-2.4	PA_OESTE	HIDRO
6338G2	6338	G2	SAND34.5	0.7	5	-2.4	PA_OESTE	HIDRO
6361G1	6361	G1	GLAG1	1.38	12.69	-7	PA_OESTE	HIDRO
6362G2	6362	G2	GLAG2	1.38	12.69	-7	PA_OESTE	HIDRO
6364G1	6364	G1	LORG1	1.41	16.9	-7	PA_OESTE	HIDRO
6365G2	6365	G2	LORG2	1.41	16.9	-7	PA_OESTE	HIDRO
6367G1	6367	G1	PRUG1	2.23	29.33	-8	PA_OESTE	HIDRO
6368G2	6368	G2	PRUG2	2.23	29.33	-8	PA_OESTE	HIDRO
6372G1	6372	G1	CADG1	18.82	32	-4.81	PA_OESTE	BIOMASA
6386G1	6386	G1	PEDI 13A	0.57	10	-0.53	PA_OESTE	HIDRO
6386G2	6386	G2	PEDI 13A	0.57	10	-0.53	PA_OESTE	HIDRO
6387G1	6387	G1	PEDII 13A	0.14	6.41	-0.21	PA_OESTE	HIDRO
6387G2	6387	G2	PEDII 13A	0.14	6.41	-0.21	PA_OESTE	HIDRO
6388G1	6388	G1	MACG1	0.06	1.79	1	PA_OESTE	HIDRO
6389G2	6389	G2	MACG2	0.06	1.79	1	PA_OESTE	HIDRO
6390G1	6390	G1	CON 4.16A	0.38	5	1	PA_OESTE	HIDRO
6390G2	6390	G2	CON 4.16A	0.38	5	1	PA_OESTE	HIDRO
6391G1	6391	G1	PAAG1	1.48	2.97	1	PA_OESTE	HIDRO

6392G2	6392	G2	PAAG2	1.48	2.97	1	PA_OESTE	HIDRO
6394G1	6394	G1	LPN 4.16A	0.14	5	-0.38	PA_OESTE	HIDRO
6394G2	6394	G2	LPN 4.16A	0.14	5	-0.38	PA_OESTE	HIDRO
6395G1	6395	G1	LPS 4.16A	0.06	5	-0.38	PA_OESTE	HIDRO
6395G2	6395	G2	LPS 4.16A	0.06	5	-0.38	PA_OESTE	HIDRO
6396G1	6396	G1	RP4G1	0.12	6.57	-0.65	PA_OESTE	HIDRO
6397G2	6397	G2	RP4G2	0.12	6.57	-0.65	PA_OESTE	HIDRO
6406G1	6406	G1	TELG1	150.9	218	6.3	PA_ATLAN	TERMICO
6407G2	6407	G2	TELG2	150.9	218	6.3	PA_ATLAN	TERMICO
6408V1	6408	V1	TELV3	150	224	6.1	PA_ATLAN	TERMICO
6420G1	6420	G1	DOL 4.16A	0.71	1.04	-0.77	PA_OESTE	HIDRO
6420G2	6420	G2	DOL 4.16A	0.71	1.04	-0.77	PA_OESTE	HIDRO
6420G3	6420	G3	DOL 4.16A	0.71	1.04	-0.77	PA_OESTE	HIDRO
6421G1	6421	G1	LP1 4.16A	0.61	1.59	-0.77	PA_OESTE	HIDRO
6421G2	6421	G2	LP1 4.16A	0.61	1.59	-0.77	PA_OESTE	HIDRO
6421G3	6421	G3	LP1 4.16A	0.61	1.59	-0.77	PA_OESTE	HIDRO
6422G1	6422	G1	MMO 4.16	0.46	1.25	0.83	PA_OESTE	HIDRO
6422G2	6422	G2	MMO 4.16	0.46	1.25	0.83	PA_OESTE	HIDRO
6423G1	6423	G1	BU1G1	0.21	2.07	0.8	PA_OESTE	HIDRO
6424G2	6424	G2	BU1G2	0.21	2.07	0.8	PA_OESTE	HIDRO
6425G3	6425	G3	BU1G3	0.1	0.98	0.57	PA_OESTE	HIDRO
6432G1	6432	G1	YEG 4.16A	0.36	3	-2.25	PA_CENTR	HIDRO
6432G2	6432	G2	YEG 4.16A	0.36	3	-2.25	PA_CENTR	HIDRO
6432G3	6432	G3	YEG 4.16A	0.12	1	-0.75	PA_CENTR	HIDRO
6433G1	6433	G1	EFR 4.16A	0.47	2.67	-0.46	PA_CENTR	HIDRO
6433G2	6433	G2	EFR 4.16A	0.47	2.67	-0.46	PA_CENTR	HIDRO
6433G3	6433	G3	EFR 4.16A	0.24	1.35	-0.23	PA_CENTR	HIDRO
6446G1	6446	G1	ALTG1	1.92	22.43	-2.51	PA_OESTE	HIDRO
6447G2	6447	G2	ALTG2	1.92	22.43	-2.51	PA_OESTE	HIDRO
6448G3	6448	G3	ALTG3	1.92	22.43	-2.51	PA_OESTE	HIDRO
6449G1	6449	G1	MLIG1	3.61	16.65	-1.69	PA_OESTE	HIDRO
6450G2	6450	G2	MLIG2	3.61	16.65	-1.69	PA_OESTE	HIDRO
6451G3	6451	G3	MLIG3	3.61	16.65	-1.69	PA_OESTE	HIDRO
6452G1	6452	G1	PDOG1	4.41	16.65	-2.45	PA_OESTE	HIDRO
6453G2	6453	G2	PDOG2	4.41	16.65	-2.45	PA_OESTE	HIDRO
6463E1	6463	E1	NCH1G1	31.97	55	-10.51	PA_CENTR	EOLICO
6464E2	6464	E2	RDV1G1	26.87	52.5	-8.83	PA_CENTR	EOLICO
6465E3	6465	E3	RDV2G2	16.99	30	-5.59	PA_CENTR	EOLICO
6466E4	6466	E4	MARG1	10.38	17.5	-3.41	PA_CENTR	EOLICO
6467E5	6467	E5	NCH2G1	39.85	62.5	-13.1	PA_CENTR	EOLICO
6468E6	6468	E6	RDV2G1	11.33	20	-3.72	PA_CENTR	EOLICO
6469E7	6469	E7	PORG1	21.25	32.5	-6.98	PA_CENTR	EOLICO
6473E8	6473	E8	NCH2G2	26.39	51.75	-8.67	PA_CENTR	EOLICO
6474E9	6474	E9	PORG2	11.28	17.25	-3.71	PA_CENTR	EOLICO
6480G1	6480	G1	SLO4.16	1.35	4.41	-0.17	PA_OESTE	HIDRO
6480G2	6480	G2	SLO4.16	1.35	4.41	-0.17	PA_OESTE	HIDRO
6492G1	6492	G1	BONG1	1.04	10.4	-2	PA_OESTE	HIDRO
6493G2	6493	G2	BONG2	1.04	10.4	-2	PA_OESTE	HIDRO
6494G3	6494	G3	BONG3	1.04	10.4	-2	PA_OESTE	HIDRO
6495G1	6495	G1	LP2 4.16A	1.34	4.31	1.8	PA_OESTE	HIDRO

6495G2	6495	G2	LP2 4.16A	1.34	4.31	1.8	PA_OESTE	HIDRO
6497G1	6497	G1	BU2 4.16	0.68	2.35	0.59	PA_OESTE	HIDRO
6497G2	6497	G2	BU2 4.16	0.68	2.35	0.59	PA_OESTE	HIDRO
6497G3	6497	G3	BU2 4.16	0.33	1.16	0.29	PA_OESTE	HIDRO
6514G1	6514	G1	LPO6.6	0.1	9.3	-0.1	PA_OESTE	HIDRO
6514G2	6514	G2	LPO6.6	0.1	9.3	-0.1	PA_OESTE	HIDRO
6514G3	6514	G3	LPO6.6	0.1	9.3	-0.1	PA_OESTE	HIDRO
6514G4	6514	G4	LPO6.6	0.02	2.1	-0.02	PA_OESTE	HIDRO
6526G3	6526	G3	LCRG3	0.43	0.99	-0.1	PA_OESTE	HIDRO
6552G1	6552	G1	BBL13	1.03	13.32	-0.59	PA_OESTE	HIDRO
6552G2	6552	G2	BBL13	1.03	13.32	-0.59	PA_OESTE	HIDRO
6552G3	6552	G3	BBL13	1.74	1.88	-0.99	PA_OESTE	HIDRO
6710G1	6710	G1	BDT4.16	2.26	5	1.4	PA_OESTE	HIDRO
6723G1	6723	G1	SIN4.16	1.56	5	-2.5	PA_OESTE	HIDRO
6723G2	6723	G2	SIN4.16	1.56	5	-2.5	PA_OESTE	HIDRO
6732G1	6732	G1	CEP13.8	4.08	5	-0.98	PA_CAPIT	BIOMASA
6732G2	6732	G2	CEP13.8	4.08	5	-0.98	PA_CAPIT	BIOMASA
6743G1	6743	G1	LACG1	1.76	4.1	0	PA_OESTE	HIDRO
6744G2	6744	G2	LACG2	1.76	4.1	0	PA_OESTE	HIDRO
6748G1	6748	G1	HERRG1	0.21	2.25	-0.92	PA_OESTE	HIDRO
6749G2	6749	G2	HERRG2	0.21	2.25	-0.92	PA_OESTE	HIDRO
6750G3	6750	G3	HERRG3	0.09	0.98	-0.42	PA_OESTE	HIDRO
6756G1	6756	G1	PURG1	122.5	137	5.76	PA_CENTR	TERMICO
6757G2	6757	G2	PURG2	122.5	137	5.76	PA_CENTR	TERMICO
6767G1	6767	G1	CHU13.8	1.56	4.4	-0.74	PA_OESTE	HIDRO
6767G2	6767	G2	CHU13.8	1.56	4.4	-0.74	PA_OESTE	HIDRO
6774G3	6774	G3	BAR13.8	0	1	-0.75	PA_OESTE	HIDRO
6785G1	6785	G1	TOAG1	52.16	110	-9.57	PA_CENTR	EOLICO
6798G1	6798	G1	CDOG1	0.36	3.37	-2.98	PA_OESTE	HIDRO
6799G2	6799	G2	CDOG2	0.36	3.37	-2.98	PA_OESTE	HIDRO
6871V1	6871	V1	GASMV1	35	141.3	-12.31	PA_ATLAN	TERMICO
6872G3	6872	G3	GASMG3	45	47.23	-11.83	PA_ATLAN	TERMICO
6916G1	6916	G1	COTG1	0.19	2.5	-0.96	PA_OESTE	HIDRO
6917G2	6917	G2	COTG2	0.19	2.5	-0.96	PA_OESTE	HIDRO
6944G1	6944	G1	BARRI 0.69	0.02	1	-0.75	PA_OESTE	HIDRO

14-2027-Max-Lluv

	BUS	ID	Nombre	P[MW]	Pmax[MW]	Q[MVAr]	Zona	Tipo
6090E1	6090	E1	LESG1	17.75	23.6	3.68	PA_OESTE	HIDRO
6091E2	6091	E2	LESG2	17.75	23.6	3.68	PA_OESTE	HIDRO
6094L1	6094	L1	LVAG1	23.57	27.4	0.02	PA_OESTE	HIDRO
6095L2	6095	L2	LVAG2	23.57	27.4	0.02	PA_OESTE	HIDRO
6097F1	6097	F1	FORG1	86.06	100	14.1	PA_OESTE	HIDRO
6098F2	6098	F2	FORG2	86.06	100	14.1	PA_OESTE	HIDRO
6099F3	6099	F3	FORG3	86.06	100	14.1	PA_OESTE	HIDRO
6101B1	6101	B1	BAYG1	52.02	87	26.83	PA_ESTE	HIDRO
6102B2	6102	B2	BAYG2	52.02	87	26.83	PA_ESTE	HIDRO
6110B3	6110	B3	BAYG3	52.02	86	19.34	PA_ESTE	HIDRO
6136G3	6136	G3	MADG3	5.18	12	6	PA_ACP	HIDRO
6140G1	6140	G1	GAT6A	0.74	3	2	PA_ACP	HIDRO
6140G2	6140	G2	GAT6A	0.74	3	2	PA_ACP	HIDRO
6140G3	6140	G3	GAT6A	0.74	3	2	PA_ACP	HIDRO
6176E1	6176	E1	ESTG1	58.7	60	11.3	PA_OESTE	HIDRO
6177E2	6177	E2	ESTG2	58.7	60	11.3	PA_OESTE	HIDRO
6201G1	6201	G1	LSM34	3.91	8	-2.67	PA_CENTR	SOLAR
6202G1	6202	G1	LAJ34	13.04	30	-10	PA_CENTR	SOLAR
6205G1	6205	G1	CHUM115	19.48	40	-4.11	PA_CENTR	SOLAR
6264G1	6264	G1	CHANG1	99.22	104.85	2.55	PA_OESTE	HIDRO
6265G2	6265	G2	CHANG2	99.22	104.85	2.44	PA_OESTE	HIDRO
6268G3	6268	G3	CHANG3	8.42	9.12	1.33	PA_OESTE	HIDRO
6305A1	6305	A1	ALG 13A	3.83	5.1	-1.05	PA_OESTE	HIDRO
6305A2	6305	A2	ALG 13A	3.83	5.1	-1.05	PA_OESTE	HIDRO
6306M1	6306	M1	MEN 13A	7.89	9.38	4.16	PA_OESTE	HIDRO
6306M2	6306	M2	MEN 13A	7.89	9.38	4.16	PA_OESTE	HIDRO
6307G1	6307	G1	COC 13A	5.86	7.5	-5.68	PA_OESTE	HIDRO
6307G2	6307	G2	COC 13A	5.86	7.5	-3.32	PA_OESTE	HIDRO
6308G1	6308	G1	MENII 13A	2.66	3.85	0.71	PA_OESTE	HIDRO
6308G2	6308	G2	MENII 13A	2.66	3.85	0.71	PA_OESTE	HIDRO
6328G4	6328	G4	BAI0.48	0.69	1.8	-0.5	PA_OESTE	HIDRO
6329G3	6329	G3	BAM0.48	0.13	0.6	-0.5	PA_OESTE	HIDRO
6333G1	6333	G1	BAMG1	22.41	28	1.39	PA_OESTE	HIDRO
6334G2	6334	G2	BAMG2	22.41	28	1.39	PA_OESTE	HIDRO
6335G1	6335	G1	BAIG1	38.56	44.1	-3.2	PA_OESTE	HIDRO
6336G2	6336	G2	BAIG2	38.56	44.1	-3.2	PA_OESTE	HIDRO
6338G1	6338	G1	SAND34.5	4.32	5	-2.4	PA_OESTE	HIDRO
6338G2	6338	G2	SAND34.5	4.32	5	-2.4	PA_OESTE	HIDRO
6361G1	6361	G1	GLAG1	12.43	12.69	-6.91	PA_OESTE	HIDRO
6362G2	6362	G2	GLAG2	12.43	12.69	-6.91	PA_OESTE	HIDRO
6364G1	6364	G1	LORG1	16.21	16.9	-7	PA_OESTE	HIDRO
6365G2	6365	G2	LORG2	16.21	16.9	-7	PA_OESTE	HIDRO
6367G1	6367	G1	PRUG1	24.34	29.33	-8	PA_OESTE	HIDRO
6368G2	6368	G2	PRUG2	24.34	29.33	-8	PA_OESTE	HIDRO
6386G1	6386	G1	PEDI 13A	4.1	10	0.92	PA_OESTE	HIDRO
6386G2	6386	G2	PEDI 13A	4.09	10	0.92	PA_OESTE	HIDRO
6387G1	6387	G1	PEDII 13A	3.33	6.41	-0.13	PA_OESTE	HIDRO
6387G2	6387	G2	PEDII 13A	3.33	6.41	-0.13	PA_OESTE	HIDRO
6388G1	6388	G1	MACG1	0.45	1.79	-0.8	PA_OESTE	HIDRO

6389G2	6389	G2	MACG2	0.45	1.79	-0.8	PA_OESTE	HIDRO
6390G1	6390	G1	CON 4.16A	2.5	5	-0.07	PA_OESTE	HIDRO
6390G2	6390	G2	CON 4.16A	2.5	5	-0.07	PA_OESTE	HIDRO
6391G1	6391	G1	PAAG1	2.52	2.97	1	PA_OESTE	HIDRO
6392G2	6392	G2	PAAG2	2.52	2.97	1	PA_OESTE	HIDRO
6394G1	6394	G1	LPN 4.16A	2.5	5	0.53	PA_OESTE	HIDRO
6394G2	6394	G2	LPN 4.16A	2.5	5	0.53	PA_OESTE	HIDRO
6395G1	6395	G1	LPS 4.16A	2.5	5	0.53	PA_OESTE	HIDRO
6395G2	6395	G2	LPS 4.16A	2.5	5	0.53	PA_OESTE	HIDRO
6396G1	6396	G1	RP4G1	0.85	6.57	-0.05	PA_OESTE	HIDRO
6397G2	6397	G2	RP4G2	0.85	6.57	-0.05	PA_OESTE	HIDRO
6406G1	6406	G1	TELG1	109.33	218	-0.97	PA_ATLAN	TERMICO
6407G2	6407	G2	TELG2	109.33	218	-0.97	PA_ATLAN	TERMICO
6408V1	6408	V1	TELV3	112.34	224	-0.47	PA_ATLAN	TERMICO
6420G1	6420	G1	DOL 4.16A	1.04	1.04	0.49	PA_OESTE	HIDRO
6420G2	6420	G2	DOL 4.16A	1.04	1.04	0.49	PA_OESTE	HIDRO
6420G3	6420	G3	DOL 4.16A	1.04	1.04	0.49	PA_OESTE	HIDRO
6421G1	6421	G1	LP1 4.16A	1.06	1.59	0.5	PA_OESTE	HIDRO
6421G2	6421	G2	LP1 4.16A	1.06	1.59	0.5	PA_OESTE	HIDRO
6421G3	6421	G3	LP1 4.16A	1.06	1.59	0.5	PA_OESTE	HIDRO
6422G1	6422	G1	MMO 4.16	0.94	1.25	0.83	PA_OESTE	HIDRO
6422G2	6422	G2	MMO 4.16	0.94	1.25	0.83	PA_OESTE	HIDRO
6423G1	6423	G1	BU1G1	1.62	2.07	0.99	PA_OESTE	HIDRO
6424G2	6424	G2	BU1G2	1.62	2.07	0.99	PA_OESTE	HIDRO
6425G3	6425	G3	BU1G3	0.76	0.98	0.57	PA_OESTE	HIDRO
6432G1	6432	G1	YEG 4.16A	2.18	3	-0.09	PA_CENTR	HIDRO
6432G2	6432	G2	YEG 4.16A	2.18	3	-0.09	PA_CENTR	HIDRO
6432G3	6432	G3	YEG 4.16A	0.73	1	-0.03	PA_CENTR	HIDRO
6433G1	6433	G1	EFR 4.16A	2.31	2.67	1.65	PA_CENTR	HIDRO
6433G2	6433	G2	EFR 4.16A	2.31	2.67	1.65	PA_CENTR	HIDRO
6433G3	6433	G3	EFR 4.16A	1.17	1.35	0.98	PA_CENTR	HIDRO
6446G1	6446	G1	ALTG1	16.51	22.43	-0.51	PA_OESTE	HIDRO
6447G2	6447	G2	ALTG2	16.51	22.43	-0.51	PA_OESTE	HIDRO
6448G3	6448	G3	ALTG3	16.51	22.43	-0.51	PA_OESTE	HIDRO
6449G1	6449	G1	MLIG1	15.36	16.65	-0.6	PA_OESTE	HIDRO
6450G2	6450	G2	MLIG2	15.36	16.65	-0.6	PA_OESTE	HIDRO
6451G3	6451	G3	MLIG3	15.36	16.65	-0.6	PA_OESTE	HIDRO
6452G1	6452	G1	PDOG1	14.46	16.65	-1.16	PA_OESTE	HIDRO
6453G2	6453	G2	PDOG2	14.46	16.65	-1.16	PA_OESTE	HIDRO
6455G1	6455	G1	BSO	0.34	0.96	0.32	PA_CENTR	SOLAR
6463E1	6463	E1	NCH1G1	2.17	55	-0.71	PA_CENTR	EOLICO
6464E2	6464	E2	RDV1G1	6.77	52.5	-2.23	PA_CENTR	EOLICO
6465E3	6465	E3	RDV2G2	1.27	30	-0.42	PA_CENTR	EOLICO
6466E4	6466	E4	MARG1	1.3	17.5	-0.43	PA_CENTR	EOLICO
6467E5	6467	E5	NCH2G1	2.98	62.5	-0.98	PA_CENTR	EOLICO
6468E6	6468	E6	RDV2G1	0.85	20	-0.28	PA_CENTR	EOLICO
6469E7	6469	E7	PORG1	1.54	32.5	-0.51	PA_CENTR	EOLICO
6473E8	6473	E8	NCH2G2	6.67	51.75	-2.19	PA_CENTR	EOLICO
6474E9	6474	E9	PORG2	0.82	17.25	-0.27	PA_CENTR	EOLICO
6479G1	6479	G1	ESC34	8.43	111.6	-2.77	PA_OESTE	EOLICO

6480G1	6480	G1	SLO4.16	4.07	4.41	-0.88	PA_OESTE HIDRO
6480G2	6480	G2	SLO4.16	4.07	4.41	-0.88	PA_OESTE HIDRO
6492G1	6492	G1	BONG1	10.37	10.4	3.79	PA_OESTE HIDRO
6493G2	6493	G2	BONG2	10.37	10.4	3.79	PA_OESTE HIDRO
6494G3	6494	G3	BONG3	10.37	10.4	3.79	PA_OESTE HIDRO
6495G1	6495	G1	LP2 4.16A	4.25	4.31	1.8	PA_OESTE HIDRO
6495G2	6495	G2	LP2 4.16A	4.25	4.31	1.8	PA_OESTE HIDRO
6497G1	6497	G1	BU2 4.16	1.92	2.35	0.99	PA_OESTE HIDRO
6497G2	6497	G2	BU2 4.16	1.92	2.35	0.99	PA_OESTE HIDRO
6497G3	6497	G3	BU2 4.16	0.95	1.16	0.57	PA_OESTE HIDRO
6502G1	6502	G1	DIS0.4	4.84	10	-0.68	PA_CENTR SOLAR
6503G1	6503	G1	DOF34	5.02	10	-3.33	PA_CENTR SOLAR
6504G1	6504	G1	SOC34	4.32	10	-1.42	PA_OESTE SOLAR
6512G1	6512	G1	SAL6.6	6.7	9.3	-1.43	PA_OESTE HIDRO
6512G2	6512	G2	SAL6.6	6.7	9.3	-1.43	PA_OESTE HIDRO
6512G3	6512	G3	SAL6.6	6.7	9.3	-1.43	PA_OESTE HIDRO
6514G1	6514	G1	LPO6.6	6.74	9.3	1.15	PA_OESTE HIDRO
6514G2	6514	G2	LPO6.6	6.74	9.3	1.15	PA_OESTE HIDRO
6514G3	6514	G3	LPO6.6	6.74	9.3	1.15	PA_OESTE HIDRO
6514G4	6514	G4	LPO6.6	1.52	2.1	0.26	PA_OESTE HIDRO
6524G1	6524	G1	LCRG1	4.4	9.72	3.06	PA_OESTE HIDRO
6525G2	6525	G2	LCRG2	4.4	9.72	3.06	PA_OESTE HIDRO
6526G3	6526	G3	LCRG3	0.97	0.99	0.5	PA_OESTE HIDRO
6529G1	6529	G1	SPRU34	7	10.58	-2.3	PA_OESTE SOLAR
6552G1	6552	G1	BBL13	11.25	13.32	0.54	PA_OESTE HIDRO
6552G2	6552	G2	BBL13	11.25	13.32	0.54	PA_OESTE HIDRO
6552G3	6552	G3	BBL13	1.87	1.88	0.09	PA_OESTE HIDRO
6553G1	6553	G1	PROV34	4.85	10	-3.33	PA_CENTR SOLAR
6554G1	6554	G1	SOP34	4.16	10	3.33	PA_CENTR SOLAR
6555G1	6555	G1	LAN34	4.52	10	3.33	PA_CENTR SOLAR
6556G1	6556	G1	COL34	3.92	10	3.33	PA_CENTR SOLAR
6557G1	6557	G1	LAM34	4.87	10	3.33	PA_CENTR SOLAR
6570G1	6570	G1	SOD34	2.51	10	0.82	PA_OESTE SOLAR
6571G1	6571	G1	SCAL34	2.23	6	0.73	PA_OESTE SOLAR
6581G1	6581	G1	SBUG34	0.82	3	0.27	PA_OESTE SOLAR
6582G1	6582	G1	SPACII13	0.57	3	1	PA_ESTE SOLAR
6640G1	6640	G1	IKA0G1	4.28	11.25	-1.41	PA_OESTE SOLAR
6641G1	6641	G1	IKA1G1	4.28	11.25	-1.41	PA_OESTE SOLAR
6642G1	6642	G1	IKA2G1	4.28	11.25	-1.41	PA_OESTE SOLAR
6643G1	6643	G1	IKA3G1	4.28	11.25	-1.41	PA_OESTE SOLAR
6707G1	6707	G1	PAS34	4.29	9.89	-3.3	PA_CENTR SOLAR
6710G1	6710	G1	BDT4.16	4.14	5	2.5	PA_OESTE HIDRO
6723G1	6723	G1	SIN4.16	4.89	5	-1.76	PA_OESTE HIDRO
6723G2	6723	G2	SIN4.16	4.89	5	-1.76	PA_OESTE HIDRO
6732G1	6732	G1	CEP13.8	3.66	5	-1.15	PA_CAPIT BIOMASA
6732G2	6732	G2	CEP13.8	3.66	5	-1.15	PA_CAPIT BIOMASA
6734G1	6734	G1	ESO34	2.83	5	-1.67	PA_CENTR SOLAR
6738G1	6738	G1	MSO34	6.22	10.26	-3.42	PA_CENTR SOLAR
6739G1	6739	G1	VAL34	4.87	8.22	-2.74	PA_CENTR SOLAR
6740G1	6740	G1	CAM34	46.13	100	22.62	PA_CENTR SOLAR

6743G1	6743	G1	LACG1	3.57	4.1	0.12	PA_OESTE	HIDRO
6744G2	6744	G2	LACG2	3.57	4.1	0	PA_OESTE	HIDRO
6748G1	6748	G1	HERRG1	1.72	2.25	-0.76	PA_OESTE	HIDRO
6749G2	6749	G2	HERRG2	1.72	2.25	-0.76	PA_OESTE	HIDRO
6750G3	6750	G3	HERRG3	0.75	0.98	-0.42	PA_OESTE	HIDRO
6752G1	6752	G1	SPE34	65.11	120	-14.16	PA_CENTR	SOLAR
6756G1	6756	G1	PURG1	122.11	137	13.12	PA_CENTR	TERMICO
6757G2	6757	G2	PURG2	122.11	137	13.12	PA_CENTR	TERMICO
6761G1	6761	G1	FAR34	3.29	9.96	3.32	PA_CENTR	SOLAR
6767G1	6767	G1	CHU13.8	3.92	4.4	-0.21	PA_OESTE	HIDRO
6767G2	6767	G2	CHU13.8	3.92	4.4	-0.21	PA_OESTE	HIDRO
6774G1	6774	G1	BAR13.8	6.96	9.72	-2.31	PA_OESTE	HIDRO
6774G2	6774	G2	BAR13.8	6.96	9.72	-2.31	PA_OESTE	HIDRO
6774G3	6774	G3	BAR13.8	1	1	-0.33	PA_OESTE	HIDRO
6798G1	6798	G1	CDOG1	1.71	3.37	-2.98	PA_OESTE	HIDRO
6799G2	6799	G2	CDOG2	1.71	3.37	-2.98	PA_OESTE	HIDRO
6834G1	6834	G1	LAE34	9.71	19.99	-0.33	PA_OESTE	SOLAR
6871V1	6871	V1	GASMV1	35.55	141.3	2.8	PA_ATLAN	TERMICO
6872G3	6872	G3	GASMG3	45.85	47.23	3.29	PA_ATLAN	TERMICO
6896G1	6896	G1	DAC2G1	1.61	3.24	1.08	PA_CENTR	SOLAR
6899G1	6899	G1	CAIG1	6.45	10	-2.12	PA_OESTE	SOLAR
6900G2	6900	G2	CAIG2	6.45	10	-2.12	PA_OESTE	SOLAR
6901G3	6901	G3	CAIG3	6.44	10	-2.12	PA_OESTE	SOLAR
6902G4	6902	G4	CAIG4	6.2	10	-2.04	PA_OESTE	SOLAR
6903G1	6903	G1	SRE	5.8	10.78	-3.59	PA_CENTR	SOLAR
6904G1	6904	G1	EES	4.81	8.5	1.93	PA_CENTR	SOLAR
6905G1	6905	G1	POCR34	6.96	16	0.37	PA_CENTR	SOLAR
6914G1	6914	G1	JAG0.4	6.04	10	-0.43	PA_CENTR	SOLAR
6916G1	6916	G1	COTG1	1.52	2.5	-0.96	PA_OESTE	HIDRO
6917G2	6917	G2	COTG2	1.52	2.5	-0.96	PA_OESTE	HIDRO
6937G1	6937	G1	SAF0.2	4.35	10	-3.33	PA_CENTR	SOLAR
69391	6939	1	SEC0.6	3.31	20	-3.38	PA_CENTR	SOLAR
6944G1	6944	G1	BARRI 0.69	0.3	1	-0.75	PA_OESTE	HIDRO
6974G1	6974	G1	BAC	16.68	25	-0.33	PA_OESTE	SOLAR
6975G1	6975	G1	ECS	5.4	10	-0.33	PA_OESTE	SOLAR
6976G1	6976	G1	MVI	16.68	25	-0.33	PA_OESTE	SOLAR
6978G1	6978	G1	LVI	2.48	10	3.33	PA_CENTR	SOLAR
6982G1	6982	G1	CES	6.44	9.98	-2.12	PA_OESTE	SOLAR
6983G1	6983	G1	CAS	6.44	9.98	-2.12	PA_OESTE	SOLAR
6984G1	6984	G1	ECS2	5.4	10	-0.33	PA_OESTE	SOLAR
6985G1	6985	G1	PAS2	2.17	5	-1.67	PA_CENTR	SOLAR
6987G1	6987	G1	PAS3	2.17	5	-1.67	PA_CENTR	SOLAR
6988G1	6988	G1	ESS	4.22	9.9	-1.39	PA_OESTE	SOLAR
6989G1	6989	G1	SME	0.99	3	-1	PA_CENTR	SOLAR
6990G1	6990	G1	PES	4.86	9.97	1.93	PA_CENTR	SOLAR
6991G1	6991	G1	MAS	4.53	9.98	1.93	PA_CENTR	SOLAR
6992G1	6992	G1	LLS	4.88	9.99	-3.33	PA_CENTR	SOLAR
6993G1	6993	G1	PSS	2.86	5	1.67	PA_CENTR	SOLAR
6994G1	6994	G1	LSS	1.88	7.56	1.93	PA_CENTR	SOLAR
6995G1	6995	G1	PDS	6.45	10	-2.12	PA_OESTE	SOLAR

14-2027-Max-Lluv

6996G1	6996	G1	CVS	7.02	20	6.67	PA_CENTR SOLAR

14-2027-MaxSol-Lluv

	BUS	ID	Nombre	P[MW]	Pmax[MW]	Q[MVAr]	Zona	Tipo
6090E1	6090	E1	LESG1	15.25	23.6	3.63	PA_OESTE	HIDRO
6091E2	6091	E2	LESG2	15.25	23.6	3.63	PA_OESTE	HIDRO
6094L1	6094	L1	LVAG1	22.45	27.4	-0.01	PA_OESTE	HIDRO
6095L2	6095	L2	LVAG2	22.45	27.4	-0.01	PA_OESTE	HIDRO
6097F1	6097	F1	FORG1	84.26	100	14.15	PA_OESTE	HIDRO
6098F2	6098	F2	FORG2	84.26	100	14.15	PA_OESTE	HIDRO
6099F3	6099	F3	FORG3	84.26	100	14.15	PA_OESTE	HIDRO
6101B1	6101	B1	BAYG1	40	87	26.36	PA_ESTE	HIDRO
6102B2	6102	B2	BAYG2	40	87	26.36	PA_ESTE	HIDRO
6110B3	6110	B3	BAYG3	40	86	18.99	PA_ESTE	HIDRO
6136G3	6136	G3	MADG3	5.15	12	6	PA_ACP	HIDRO
6140G1	6140	G1	GAT6A	0.74	3	2	PA_ACP	HIDRO
6140G2	6140	G2	GAT6A	0.74	3	2	PA_ACP	HIDRO
6140G3	6140	G3	GAT6A	0.74	3	2	PA_ACP	HIDRO
6176E1	6176	E1	ESTG1	52.83	60	9.24	PA_OESTE	HIDRO
6177E2	6177	E2	ESTG2	52.83	60	9.24	PA_OESTE	HIDRO
6201G1	6201	G1	LSM34	5.11	8	-2.67	PA_CENTR	SOLAR
6202G1	6202	G1	LAJ34	18.55	30	-10	PA_CENTR	SOLAR
6205G1	6205	G1	CHUM115	25.54	40	-4.05	PA_CENTR	SOLAR
6264G1	6264	G1	CHANG1	98.25	104.85	2.73	PA_OESTE	HIDRO
6265G2	6265	G2	CHANG2	98.25	104.85	2.64	PA_OESTE	HIDRO
6268G3	6268	G3	CHANG3	8.37	9.12	1.33	PA_OESTE	HIDRO
6305A1	6305	A1	ALG 13A	3.81	5.1	-1.06	PA_OESTE	HIDRO
6305A2	6305	A2	ALG 13A	3.81	5.1	-1.06	PA_OESTE	HIDRO
6306M1	6306	M1	MEN 13A	7.84	9.38	4.16	PA_OESTE	HIDRO
6306M2	6306	M2	MEN 13A	7.84	9.38	4.16	PA_OESTE	HIDRO
6307G1	6307	G1	COC 13A	5.4	7.5	-5.68	PA_OESTE	HIDRO
6307G2	6307	G2	COC 13A	5.4	7.5	-3.32	PA_OESTE	HIDRO
6308G1	6308	G1	MENII 13A	2.64	3.85	0.69	PA_OESTE	HIDRO
6308G2	6308	G2	MENII 13A	2.64	3.85	0.69	PA_OESTE	HIDRO
6328G4	6328	G4	BAI0.48	0.6	1.8	-0.5	PA_OESTE	HIDRO
6329G3	6329	G3	BAM0.48	0.13	0.6	-0.5	PA_OESTE	HIDRO
6333G1	6333	G1	BAMG1	22.28	28	1.37	PA_OESTE	HIDRO
6334G2	6334	G2	BAMG2	22.28	28	1.37	PA_OESTE	HIDRO
6335G1	6335	G1	BAIG1	38.52	44.1	-3.18	PA_OESTE	HIDRO
6336G2	6336	G2	BAIG2	38.52	44.1	-3.18	PA_OESTE	HIDRO
6338G1	6338	G1	SAND34.5	4.3	5	-2.4	PA_OESTE	HIDRO
6338G2	6338	G2	SAND34.5	4.3	5	-2.4	PA_OESTE	HIDRO
6361G1	6361	G1	GLAG1	11.26	12.69	-6.67	PA_OESTE	HIDRO
6362G2	6362	G2	GLAG2	11.26	12.69	-6.67	PA_OESTE	HIDRO
6364G1	6364	G1	LORG1	14.65	16.9	-7	PA_OESTE	HIDRO
6365G2	6365	G2	LORG2	14.65	16.9	-7	PA_OESTE	HIDRO
6367G1	6367	G1	PRUG1	22.14	29.33	-8	PA_OESTE	HIDRO
6368G2	6368	G2	PRUG2	22.14	29.33	-8	PA_OESTE	HIDRO
6386G1	6386	G1	PEDI 13A	4.08	10	1.11	PA_OESTE	HIDRO
6386G2	6386	G2	PEDI 13A	4.07	10	1.11	PA_OESTE	HIDRO
6387G1	6387	G1	PEDII 13A	3.33	6.41	-0.08	PA_OESTE	HIDRO
6387G2	6387	G2	PEDII 13A	3.33	6.41	-0.08	PA_OESTE	HIDRO
6388G1	6388	G1	MACG1	0.45	1.79	-0.8	PA_OESTE	HIDRO

6389G2	6389	G2	MACG2	0.45	1.79	-0.8	PA_OESTE	HIDRO
6390G1	6390	G1	CON 4.16A	2.5	5	0	PA_OESTE	HIDRO
6390G2	6390	G2	CON 4.16A	2.5	5	0	PA_OESTE	HIDRO
6391G1	6391	G1	PAAG1	2.5	2.97	1	PA_OESTE	HIDRO
6392G2	6392	G2	PAAG2	2.5	2.97	1	PA_OESTE	HIDRO
6394G1	6394	G1	LPN 4.16A	2.5	5	0.64	PA_OESTE	HIDRO
6394G2	6394	G2	LPN 4.16A	2.5	5	0.64	PA_OESTE	HIDRO
6395G1	6395	G1	LPS 4.16A	2.5	5	0.64	PA_OESTE	HIDRO
6395G2	6395	G2	LPS 4.16A	2.5	5	0.64	PA_OESTE	HIDRO
6396G1	6396	G1	RP4G1	0.85	6.57	0.05	PA_OESTE	HIDRO
6397G2	6397	G2	RP4G2	0.85	6.57	0.05	PA_OESTE	HIDRO
6406G1	6406	G1	TELG1	95.74	218	-3.2	PA_ATLAN	TERMICO
6407G2	6407	G2	TELG2	95.74	218	-3.2	PA_ATLAN	TERMICO
6408V1	6408	V1	TELV3	98.38	224	-2.82	PA_ATLAN	TERMICO
6420G1	6420	G1	DOL 4.16A	1.03	1.04	0.68	PA_OESTE	HIDRO
6420G2	6420	G2	DOL 4.16A	1.03	1.04	0.68	PA_OESTE	HIDRO
6420G3	6420	G3	DOL 4.16A	1.03	1.04	0.68	PA_OESTE	HIDRO
6421G1	6421	G1	LP1 4.16A	1.05	1.59	0.7	PA_OESTE	HIDRO
6421G2	6421	G2	LP1 4.16A	1.05	1.59	0.7	PA_OESTE	HIDRO
6421G3	6421	G3	LP1 4.16A	1.05	1.59	0.7	PA_OESTE	HIDRO
6422G1	6422	G1	MMO 4.16	0.93	1.25	0.83	PA_OESTE	HIDRO
6422G2	6422	G2	MMO 4.16	0.93	1.25	0.83	PA_OESTE	HIDRO
6423G1	6423	G1	BU1G1	1.61	2.07	0.99	PA_OESTE	HIDRO
6424G2	6424	G2	BU1G2	1.61	2.07	0.99	PA_OESTE	HIDRO
6425G3	6425	G3	BU1G3	0.76	0.98	0.57	PA_OESTE	HIDRO
6432G1	6432	G1	YEG 4.16A	2.17	3	-0.27	PA_CENTR	HIDRO
6432G2	6432	G2	YEG 4.16A	2.17	3	-0.27	PA_CENTR	HIDRO
6432G3	6432	G3	YEG 4.16A	0.72	1	-0.09	PA_CENTR	HIDRO
6433G1	6433	G1	EFR 4.16A	2.3	2.67	1.65	PA_CENTR	HIDRO
6433G2	6433	G2	EFR 4.16A	2.3	2.67	1.65	PA_CENTR	HIDRO
6433G3	6433	G3	EFR 4.16A	1.16	1.35	0.98	PA_CENTR	HIDRO
6446G1	6446	G1	ALTG1	16.42	22.43	-0.37	PA_OESTE	HIDRO
6447G2	6447	G2	ALTG2	16.42	22.43	-0.37	PA_OESTE	HIDRO
6448G3	6448	G3	ALTG3	16.42	22.43	-0.37	PA_OESTE	HIDRO
6449G1	6449	G1	MLIG1	15.28	16.65	-0.51	PA_OESTE	HIDRO
6450G2	6450	G2	MLIG2	15.28	16.65	-0.51	PA_OESTE	HIDRO
6451G3	6451	G3	MLIG3	15.28	16.65	-0.51	PA_OESTE	HIDRO
6452G1	6452	G1	PDOG1	14.38	16.65	-1.07	PA_OESTE	HIDRO
6453G2	6453	G2	PDOG2	14.38	16.65	-1.07	PA_OESTE	HIDRO
6455G1	6455	G1	BSO	0.45	0.96	0.32	PA_CENTR	SOLAR
6463E1	6463	E1	NCH1G1	2	55	-0.66	PA_CENTR	EOLICO
6464E2	6464	E2	RDV1G1	6.42	52.5	-2.11	PA_CENTR	EOLICO
6465E3	6465	E3	RDV2G2	1.17	30	-0.39	PA_CENTR	EOLICO
6466E4	6466	E4	MARG1	1.24	17.5	-0.41	PA_CENTR	EOLICO
6467E5	6467	E5	NCH2G1	2.75	62.5	-0.9	PA_CENTR	EOLICO
6468E6	6468	E6	RDV2G1	0.78	20	-0.26	PA_CENTR	EOLICO
6469E7	6469	E7	PORG1	1.42	32.5	-0.47	PA_CENTR	EOLICO
6473E8	6473	E8	NCH2G2	6.27	51.75	-2.06	PA_CENTR	EOLICO
6474E9	6474	E9	PORG2	0.76	17.25	-0.25	PA_CENTR	EOLICO
6479G1	6479	G1	ESC34	7.58	111.6	-2.49	PA_OESTE	EOLICO

6480G1	6480	G1	SLO4.16	4.05	4.41	-0.86	PA_OESTE HIDRO
6480G2	6480	G2	SLO4.16	4.05	4.41	-0.86	PA_OESTE HIDRO
6492G1	6492	G1	BONG1	10.31	10.4	4.03	PA_OESTE HIDRO
6493G2	6493	G2	BONG2	10.31	10.4	4.03	PA_OESTE HIDRO
6494G3	6494	G3	BONG3	10.31	10.4	4.03	PA_OESTE HIDRO
6495G1	6495	G1	LP2 4.16A	4.23	4.31	1.8	PA_OESTE HIDRO
6495G2	6495	G2	LP2 4.16A	4.23	4.31	1.8	PA_OESTE HIDRO
6497G1	6497	G1	BU2 4.16	1.91	2.35	0.99	PA_OESTE HIDRO
6497G2	6497	G2	BU2 4.16	1.91	2.35	0.99	PA_OESTE HIDRO
6497G3	6497	G3	BU2 4.16	0.94	1.16	0.57	PA_OESTE HIDRO
6502G1	6502	G1	DIS0.4	6.34	10	-1.61	PA_CENTR SOLAR
6503G1	6503	G1	DOF34	6.58	10	-3.33	PA_CENTR SOLAR
6504G1	6504	G1	SOC34	5.64	10	-1.86	PA_OESTE SOLAR
6512G1	6512	G1	SAL6.6	6.44	9.3	-1.43	PA_OESTE HIDRO
6512G2	6512	G2	SAL6.6	6.44	9.3	-1.43	PA_OESTE HIDRO
6512G3	6512	G3	SAL6.6	6.44	9.3	-1.43	PA_OESTE HIDRO
6514G1	6514	G1	LPO6.6	6.49	9.3	1.15	PA_OESTE HIDRO
6514G2	6514	G2	LPO6.6	6.49	9.3	1.15	PA_OESTE HIDRO
6514G3	6514	G3	LPO6.6	6.49	9.3	1.15	PA_OESTE HIDRO
6514G4	6514	G4	LPO6.6	1.5	2.1	0.27	PA_OESTE HIDRO
6524G1	6524	G1	LCRG1	4.4	9.72	3.06	PA_OESTE HIDRO
6525G2	6525	G2	LCRG2	4.4	9.72	3.06	PA_OESTE HIDRO
6526G3	6526	G3	LCRG3	0.96	0.99	0.5	PA_OESTE HIDRO
6529G1	6529	G1	SPRU34	8.92	10.58	-2.93	PA_OESTE SOLAR
6552G1	6552	G1	BBL13	11.19	13.32	0.51	PA_OESTE HIDRO
6552G2	6552	G2	BBL13	11.19	13.32	0.51	PA_OESTE HIDRO
6552G3	6552	G3	BBL13	1.86	1.88	0.09	PA_OESTE HIDRO
6553G1	6553	G1	PROV34	6.35	10	-3.33	PA_CENTR SOLAR
6554G1	6554	G1	SOP34	5.45	10	3.33	PA_CENTR SOLAR
6555G1	6555	G1	LAN34	5.93	10	3.33	PA_CENTR SOLAR
6556G1	6556	G1	COL34	5.57	10	3.33	PA_CENTR SOLAR
6557G1	6557	G1	LAM34	6.39	10	3.33	PA_CENTR SOLAR
6570G1	6570	G1	SOD34	3.29	10	1.08	PA_OESTE SOLAR
6571G1	6571	G1	SCAL34	2.93	6	0.96	PA_OESTE SOLAR
6581G1	6581	G1	SBUG34	1.09	3	0.36	PA_OESTE SOLAR
6582G1	6582	G1	SPACII13	0.8	3	1	PA_ESTE SOLAR
6640G1	6640	G1	IKA0G1	5.62	11.25	-1.85	PA_OESTE SOLAR
6641G1	6641	G1	IKA1G1	5.62	11.25	-1.85	PA_OESTE SOLAR
6642G1	6642	G1	IKA2G1	5.62	11.25	-1.85	PA_OESTE SOLAR
6643G1	6643	G1	IKA3G1	5.62	11.25	-1.85	PA_OESTE SOLAR
6707G1	6707	G1	PAS34	6.05	9.89	-1.87	PA_CENTR SOLAR
6710G1	6710	G1	BDT4.16	4.12	5	2.5	PA_OESTE HIDRO
6723G1	6723	G1	SIN4.16	4.86	5	-1.77	PA_OESTE HIDRO
6723G2	6723	G2	SIN4.16	4.86	5	-1.77	PA_OESTE HIDRO
6732G1	6732	G1	CEP13.8	3.23	5	-1.11	PA_CAPIT BIOMASA
6732G2	6732	G2	CEP13.8	3.23	5	-1.11	PA_CAPIT BIOMASA
6734G1	6734	G1	ESO34	3.69	5	-1.67	PA_CENTR SOLAR
6738G1	6738	G1	MSO34	8.01	10.26	-3.42	PA_CENTR SOLAR
6739G1	6739	G1	VAL34	6.31	8.22	-2.74	PA_CENTR SOLAR
6740G1	6740	G1	CAM34	61.37	100	24.6	PA_CENTR SOLAR

6743G1	6743	G1	LACG1	3.55	4.1	0.12	PA_OESTE	HIDRO
6744G2	6744	G2	LACG2	3.55	4.1	0	PA_OESTE	HIDRO
6748G1	6748	G1	HERRG1	1.71	2.25	-0.74	PA_OESTE	HIDRO
6749G2	6749	G2	HERRG2	1.71	2.25	-0.74	PA_OESTE	HIDRO
6750G3	6750	G3	HERRG3	0.74	0.98	-0.42	PA_OESTE	HIDRO
6752G1	6752	G1	SPE34	89.51	120	-11.96	PA_CENTR	SOLAR
6756G1	6756	G1	PURG1	121.44	137	13.13	PA_CENTR	TERMICO
6757G2	6757	G2	PURG2	121.44	137	13.13	PA_CENTR	TERMICO
6761G1	6761	G1	FAR34	4.38	9.96	3.32	PA_CENTR	SOLAR
6767G1	6767	G1	CHU13.8	3.9	4.4	-0.16	PA_OESTE	HIDRO
6767G2	6767	G2	CHU13.8	3.9	4.4	-0.16	PA_OESTE	HIDRO
6774G1	6774	G1	BAR13.8	7.35	9.72	-2.29	PA_OESTE	HIDRO
6774G2	6774	G2	BAR13.8	7.35	9.72	-2.29	PA_OESTE	HIDRO
6774G3	6774	G3	BAR13.8	0.99	1	-0.31	PA_OESTE	HIDRO
6798G1	6798	G1	CDOG1	1.7	3.37	-2.98	PA_OESTE	HIDRO
6799G2	6799	G2	CDOG2	1.7	3.37	-2.98	PA_OESTE	HIDRO
6834G1	6834	G1	LAE34	13.81	19.99	-0.25	PA_OESTE	SOLAR
6871V1	6871	V1	GASMV1	35.35	141.3	2.72	PA_ATLAN	TERMICO
6872G3	6872	G3	GASMG3	45.6	47.23	3.2	PA_ATLAN	TERMICO
6896G1	6896	G1	DAC2G1	2.1	3.24	1.08	PA_CENTR	SOLAR
6899G1	6899	G1	CAIG1	8.32	10	-2.39	PA_OESTE	SOLAR
6900G2	6900	G2	CAIG2	8.32	10	-2.39	PA_OESTE	SOLAR
6901G3	6901	G3	CAIG3	8.31	10	-2.39	PA_OESTE	SOLAR
6902G4	6902	G4	CAIG4	7.55	10	-2.39	PA_OESTE	SOLAR
6903G1	6903	G1	SRE	7.6	10.78	-3.43	PA_CENTR	SOLAR
6904G1	6904	G1	EES	6.31	8.5	1.71	PA_CENTR	SOLAR
6905G1	6905	G1	POCR34	9.9	16	0.01	PA_CENTR	SOLAR
6914G1	6914	G1	JAG0.4	7.78	10	-0.1	PA_CENTR	SOLAR
6916G1	6916	G1	COTG1	1.51	2.5	-0.96	PA_OESTE	HIDRO
6917G2	6917	G2	COTG2	1.51	2.5	-0.96	PA_OESTE	HIDRO
6937G1	6937	G1	SAF0.2	6.18	10	-3.33	PA_CENTR	SOLAR
69391	6939	1	SEC0.6	4.71	20	-3.02	PA_CENTR	SOLAR
6944G1	6944	G1	BARRI 0.69	0.3	1	-0.75	PA_OESTE	HIDRO
6974G1	6974	G1	BAC	21.53	25	-0.25	PA_OESTE	SOLAR
6975G1	6975	G1	ECS	7.09	10	-0.25	PA_OESTE	SOLAR
6976G1	6976	G1	MVI	21.53	25	-0.25	PA_OESTE	SOLAR
6978G1	6978	G1	LVI	3.25	10	3.33	PA_CENTR	SOLAR
6982G1	6982	G1	CES	8.3	9.98	-2.73	PA_OESTE	SOLAR
6983G1	6983	G1	CAS	8.3	9.98	-2.73	PA_OESTE	SOLAR
6984G1	6984	G1	ECS2	7.09	10	-0.25	PA_OESTE	SOLAR
6985G1	6985	G1	PAS2	3.06	5	-1.67	PA_CENTR	SOLAR
6987G1	6987	G1	PAS3	3.06	5	-1.67	PA_CENTR	SOLAR
6988G1	6988	G1	ESS	5.55	9.9	-1.82	PA_OESTE	SOLAR
6989G1	6989	G1	SME	1.4	3	-1	PA_CENTR	SOLAR
6990G1	6990	G1	PES	6.37	9.97	1.71	PA_CENTR	SOLAR
6991G1	6991	G1	MAS	5.89	9.98	1.71	PA_CENTR	SOLAR
6992G1	6992	G1	LLS	6.4	9.99	-3.33	PA_CENTR	SOLAR
6993G1	6993	G1	PSS	3.74	5	1.67	PA_CENTR	SOLAR
6994G1	6994	G1	LSS	2.46	7.56	1.71	PA_CENTR	SOLAR
6995G1	6995	G1	PDS	8.32	10	-2.73	PA_OESTE	SOLAR

14-2027-MaxSol-Lluv

6996G1	6996	G1	CVS	9.34	20	6.67	PA_CENTR	SOLAR

14-2027-MedAlt-Lluv

	BUS	ID	Nombre	P[MW]	Pmax[MW]	Q[MVAr]	Zona	Tipo
6090E1	6090	E1	LESG1	17.81	23.6	2.39	PA_OESTE	HIDRO
6091E2	6091	E2	LESG2	17.81	23.6	2.39	PA_OESTE	HIDRO
6094L1	6094	L1	LVAG1	23.64	27.4	-1.41	PA_OESTE	HIDRO
6095L2	6095	L2	LVAG2	23.64	27.4	-1.41	PA_OESTE	HIDRO
6097F1	6097	F1	FORG1	96.58	100	9.25	PA_OESTE	HIDRO
6098F2	6098	F2	FORG2	96.58	100	9.25	PA_OESTE	HIDRO
6099F3	6099	F3	FORG3	96.58	100	9.25	PA_OESTE	HIDRO
6101B1	6101	B1	BAYG1	60	87	15.74	PA_ESTE	HIDRO
6102B2	6102	B2	BAYG2	60	87	15.74	PA_ESTE	HIDRO
6110B3	6110	B3	BAYG3	60	86	16.4	PA_ESTE	HIDRO
6134G1	6134	G1	MADG1	0	12	4.83	PA_ACP	HIDRO
6135G2	6135	G2	MADG2	0	12	3.82	PA_ACP	HIDRO
6136G3	6136	G3	MADG3	5.19	12	2.98	PA_ACP	HIDRO
6140G1	6140	G1	GAT6A	0.74	3	0.47	PA_ACP	HIDRO
6140G2	6140	G2	GAT6A	0.74	3	0.47	PA_ACP	HIDRO
6140G3	6140	G3	GAT6A	0.74	3	0.47	PA_ACP	HIDRO
6140G4	6140	G4	GAT6A	0	4.5	0	PA_ACP	HIDRO
6140G5	6140	G5	GAT6A	0	4.5	0	PA_ACP	HIDRO
6140G6	6140	G6	GAT6A	0	4.5	0	PA_ACP	HIDRO
6176E1	6176	E1	ESTG1	57.74	60	9.67	PA_OESTE	HIDRO
6177E2	6177	E2	ESTG2	57.74	60	9.67	PA_OESTE	HIDRO
6201G1	6201	G1	LSM34	0	8	0	PA_CENTR	SOLAR
6202G1	6202	G1	LAJ34	0	30	0	PA_CENTR	SOLAR
6205G1	6205	G1	CHUM115	0	40	0	PA_CENTR	SOLAR
6264G1	6264	G1	CHANG1	101.52	104.85	-0.81	PA_OESTE	HIDRO
6265G2	6265	G2	CHANG2	101.52	104.85	-0.95	PA_OESTE	HIDRO
6268G3	6268	G3	CHANG3	8.44	9.12	1.32	PA_OESTE	HIDRO
6305A1	6305	A1	ALG 13A	3.84	5.1	-1.14	PA_OESTE	HIDRO
6305A2	6305	A2	ALG 13A	3.84	5.1	-1.14	PA_OESTE	HIDRO
6306M1	6306	M1	MEN 13A	8.82	9.38	4.16	PA_OESTE	HIDRO
6306M2	6306	M2	MEN 13A	8.82	9.38	4.16	PA_OESTE	HIDRO
6307G1	6307	G1	COC 13A	5.88	7.5	-5.68	PA_OESTE	HIDRO
6307G2	6307	G2	COC 13A	5.88	7.5	-3.32	PA_OESTE	HIDRO
6308G1	6308	G1	MENII 13A	3.01	3.85	0.39	PA_OESTE	HIDRO
6308G2	6308	G2	MENII 13A	3.01	3.85	0.39	PA_OESTE	HIDRO
6328G4	6328	G4	BAI0.48	0.69	1.8	-0.5	PA_OESTE	HIDRO
6329G3	6329	G3	BAM0.48	0.13	0.6	-0.5	PA_OESTE	HIDRO
6333G1	6333	G1	BAMG1	22.48	28	1.16	PA_OESTE	HIDRO
6334G2	6334	G2	BAMG2	22.48	28	1.16	PA_OESTE	HIDRO
6335G1	6335	G1	BAIG1	42.95	44.1	-4.89	PA_OESTE	HIDRO
6336G2	6336	G2	BAIG2	42.95	44.1	-4.89	PA_OESTE	HIDRO
6338G1	6338	G1	SAND34.5	4.34	5	-2.4	PA_OESTE	HIDRO
6338G2	6338	G2	SAND34.5	4.34	5	-2.4	PA_OESTE	HIDRO
6361G1	6361	G1	GLAG1	12.24	12.69	-7	PA_OESTE	HIDRO
6362G2	6362	G2	GLAG2	12.24	12.69	-7	PA_OESTE	HIDRO
6364G1	6364	G1	LORG1	15.96	16.9	-7	PA_OESTE	HIDRO
6365G2	6365	G2	LORG2	15.96	16.9	-7	PA_OESTE	HIDRO
6367G1	6367	G1	PRUG1	23.99	29.33	-8	PA_OESTE	HIDRO
6368G2	6368	G2	PRUG2	23.99	29.33	-8	PA_OESTE	HIDRO

6386G1	6386	G1	PEDI 13A	4.21	10	-0.3	PA_OESTE	HIDRO
6386G2	6386	G2	PEDI 13A	4.21	10	-0.3	PA_OESTE	HIDRO
6387G1	6387	G1	PEDII 13A	2.21	6.41	-0.36	PA_OESTE	HIDRO
6387G2	6387	G2	PEDII 13A	2.21	6.41	-0.36	PA_OESTE	HIDRO
6388G1	6388	G1	MACG1	0.27	1.79	-0.8	PA_OESTE	HIDRO
6389G2	6389	G2	MACG2	0.27	1.79	-0.8	PA_OESTE	HIDRO
6390G1	6390	G1	CON 4.16A	2.19	5	-0.11	PA_OESTE	HIDRO
6390G2	6390	G2	CON 4.16A	2.19	5	-0.11	PA_OESTE	HIDRO
6391G1	6391	G1	PAAG1	2.52	2.97	1	PA_OESTE	HIDRO
6392G2	6392	G2	PAAG2	2.52	2.97	1	PA_OESTE	HIDRO
6394G1	6394	G1	LPN 4.16A	1.61	5	-0.13	PA_OESTE	HIDRO
6394G2	6394	G2	LPN 4.16A	1.61	5	-0.13	PA_OESTE	HIDRO
6395G1	6395	G1	LPS 4.16A	1.24	5	-0.13	PA_OESTE	HIDRO
6395G2	6395	G2	LPS 4.16A	1.24	5	-0.13	PA_OESTE	HIDRO
6396G1	6396	G1	RP4G1	0.86	6.57	-0.73	PA_OESTE	HIDRO
6397G2	6397	G2	RP4G2	0.86	6.57	-0.73	PA_OESTE	HIDRO
6406G1	6406	G1	TELG1	119.7	218	12.62	PA_ATLAN	TERMICO
6407G2	6407	G2	TELG2	119.7	218	12.62	PA_ATLAN	TERMICO
6408V1	6408	V1	TELV3	122.99	224	13.23	PA_ATLAN	TERMICO
6420G1	6420	G1	DOL 4.16A	1.04	1.04	-0.27	PA_OESTE	HIDRO
6420G2	6420	G2	DOL 4.16A	1.04	1.04	-0.27	PA_OESTE	HIDRO
6420G3	6420	G3	DOL 4.16A	1.04	1.04	-0.27	PA_OESTE	HIDRO
6421G1	6421	G1	LP1 4.16A	1.06	1.59	-0.28	PA_OESTE	HIDRO
6421G2	6421	G2	LP1 4.16A	1.06	1.59	-0.28	PA_OESTE	HIDRO
6421G3	6421	G3	LP1 4.16A	1.06	1.59	-0.28	PA_OESTE	HIDRO
6422G1	6422	G1	MMO 4.16	0.94	1.25	0.83	PA_OESTE	HIDRO
6422G2	6422	G2	MMO 4.16	0.94	1.25	0.83	PA_OESTE	HIDRO
6423G1	6423	G1	BU1G1	1.62	2.07	0.62	PA_OESTE	HIDRO
6424G2	6424	G2	BU1G2	1.62	2.07	0.62	PA_OESTE	HIDRO
6425G3	6425	G3	BU1G3	0.77	0.98	0.57	PA_OESTE	HIDRO
6432G1	6432	G1	YEG 4.16A	2.19	3	-2.25	PA_CENTR	HIDRO
6432G2	6432	G2	YEG 4.16A	2.19	3	-2.25	PA_CENTR	HIDRO
6432G3	6432	G3	YEG 4.16A	0.73	1	-0.75	PA_CENTR	HIDRO
6433G1	6433	G1	EFR 4.16A	2.32	2.67	1.65	PA_CENTR	HIDRO
6433G2	6433	G2	EFR 4.16A	2.32	2.67	1.65	PA_CENTR	HIDRO
6433G3	6433	G3	EFR 4.16A	1.17	1.35	0.98	PA_CENTR	HIDRO
6446G1	6446	G1	ALTG1	16.57	22.43	-2.5	PA_OESTE	HIDRO
6447G2	6447	G2	ALTG2	16.57	22.43	-2.5	PA_OESTE	HIDRO
6448G3	6448	G3	ALTG3	16.57	22.43	-2.7	PA_OESTE	HIDRO
6449G1	6449	G1	MLIG1	15.41	16.65	-2.28	PA_OESTE	HIDRO
6450G2	6450	G2	MLIG2	15.41	16.65	-2.28	PA_OESTE	HIDRO
6451G3	6451	G3	MLIG3	15.41	16.65	-2.28	PA_OESTE	HIDRO
6452G1	6452	G1	PDOG1	14.5	16.65	-2.86	PA_OESTE	HIDRO
6453G2	6453	G2	PDOG2	14.5	16.65	-2.86	PA_OESTE	HIDRO
6455G1	6455	G1	BSO	0	0.96	0	PA_CENTR	SOLAR
6457G4	6457	G4	ALTG4	0	1.1	-0.4	PA_OESTE	HIDRO
6463E1	6463	E1	NCH1G1	1.56	55	-0.51	PA_CENTR	EOLICO
6464E2	6464	E2	RDV1G1	5	52.5	-1.64	PA_CENTR	EOLICO
6465E3	6465	E3	RDV2G2	0.93	30	-0.31	PA_CENTR	EOLICO
6466E4	6466	E4	MARG1	0.98	17.5	-0.32	PA_CENTR	EOLICO

6467E5	6467	E5	NCH2G1	2.24	62.5	-0.74	PA_CENTR	EOLICO
6468E6	6468	E6	RDV2G1	0.62	20	-0.2	PA_CENTR	EOLICO
6469E7	6469	E7	PORG1	1.15	32.5	-0.38	PA_CENTR	EOLICO
6473E8	6473	E8	NCH2G2	4.96	51.75	-1.63	PA_CENTR	EOLICO
6474E9	6474	E9	PORG2	0.61	17.25	-0.2	PA_CENTR	EOLICO
6479G1	6479	G1	ESC34	3.33	111.6	-1.09	PA_OESTE	EOLICO
6480G1	6480	G1	SLO4.16	4.09	4.41	-0.91	PA_OESTE	HIDRO
6480G2	6480	G2	SLO4.16	4.09	4.41	-0.91	PA_OESTE	HIDRO
6492G1	6492	G1	BONG1	10.43	10.4	0.97	PA_OESTE	HIDRO
6493G2	6493	G2	BONG2	10.43	10.4	0.97	PA_OESTE	HIDRO
6494G3	6494	G3	BONG3	10.43	10.4	0.97	PA_OESTE	HIDRO
6495G1	6495	G1	LP2 4.16A	4.26	4.31	1.8	PA_OESTE	HIDRO
6495G2	6495	G2	LP2 4.16A	4.26	4.31	1.8	PA_OESTE	HIDRO
6497G1	6497	G1	BU2 4.16	1.93	2.35	0.99	PA_OESTE	HIDRO
6497G2	6497	G2	BU2 4.16	1.93	2.35	0.99	PA_OESTE	HIDRO
6497G3	6497	G3	BU2 4.16	0.95	1.16	0.57	PA_OESTE	HIDRO
6502G1	6502	G1	DIS0.4	0	10	0	PA_CENTR	SOLAR
6503G1	6503	G1	DOF34	0	10	0	PA_CENTR	SOLAR
6504G1	6504	G1	SOC34	0	10	0	PA_OESTE	SOLAR
6512G1	6512	G1	SAL6.6	7.43	9.3	-2.1	PA_OESTE	HIDRO
6512G2	6512	G2	SAL6.6	7.43	9.3	-2.1	PA_OESTE	HIDRO
6512G3	6512	G3	SAL6.6	7.43	9.3	-2.1	PA_OESTE	HIDRO
6514G1	6514	G1	LPO6.6	7.42	9.3	0.54	PA_OESTE	HIDRO
6514G2	6514	G2	LPO6.6	7.42	9.3	0.54	PA_OESTE	HIDRO
6514G3	6514	G3	LPO6.6	7.42	9.3	0.54	PA_OESTE	HIDRO
6514G4	6514	G4	LPO6.6	1.68	2.1	0.12	PA_OESTE	HIDRO
6524G1	6524	G1	LCRG1	4.21	9.72	2.54	PA_OESTE	HIDRO
6525G2	6525	G2	LCRG2	4.21	9.72	2.54	PA_OESTE	HIDRO
6526G3	6526	G3	LCRG3	0.97	0.99	0.5	PA_OESTE	HIDRO
6529G1	6529	G1	SPRU34	0	10.58	0	PA_OESTE	SOLAR
6552G1	6552	G1	BBL13	11.29	13.32	-0.68	PA_OESTE	HIDRO
6552G2	6552	G2	BBL13	11.29	13.32	-0.68	PA_OESTE	HIDRO
6552G3	6552	G3	BBL13	1.89	1.88	-0.11	PA_OESTE	HIDRO
6553G1	6553	G1	PROV34	0	10	0	PA_CENTR	SOLAR
6554G1	6554	G1	SOP34	0	10	0	PA_CENTR	SOLAR
6555G1	6555	G1	LAN34	0	10	0	PA_CENTR	SOLAR
6556G1	6556	G1	COL34	0	10	0	PA_CENTR	SOLAR
6557G1	6557	G1	LAM34	0	10	0	PA_CENTR	SOLAR
6570G1	6570	G1	SOD34	0	10	0	PA_OESTE	SOLAR
6571G1	6571	G1	SCAL34	0	6	0	PA_OESTE	SOLAR
6581G1	6581	G1	SBUG34	0	3	0	PA_OESTE	SOLAR
6582G1	6582	G1	SPACII13	0	3	0	PA_ESTE	SOLAR
6640G1	6640	G1	IKA0G1	0	11.25	0	PA_OESTE	SOLAR
6641G1	6641	G1	IKA1G1	0	11.25	0	PA_OESTE	SOLAR
6642G1	6642	G1	IKA2G1	0	11.25	0	PA_OESTE	SOLAR
6643G1	6643	G1	IKA3G1	0	11.25	0	PA_OESTE	SOLAR
6707G1	6707	G1	PAS34	0	9.89	0	PA_CENTR	SOLAR
6710G1	6710	G1	BDT4.16	4.15	5	2.49	PA_OESTE	HIDRO
6723G1	6723	G1	SIN4.16	4.91	5	-1.87	PA_OESTE	HIDRO
6723G2	6723	G2	SIN4.16	4.91	5	-1.87	PA_OESTE	HIDRO

6732G1	6732	G1	CEP13.8	4.08	5	-1.55	PA_CAPIT BIOMASA
6732G2	6732	G2	CEP13.8	4.08	5	-1.55	PA_CAPIT BIOMASA
6734G1	6734	G1	ESO34	0	5	0	PA_CENTR SOLAR
6738G1	6738	G1	MSO34	0	10.26	0	PA_CENTR SOLAR
6739G1	6739	G1	VAL34	0	8.22	0	PA_CENTR SOLAR
6743G1	6743	G1	LACG1	3.58	4.1	0.1	PA_OESTE HIDRO
6744G2	6744	G2	LACG2	3.58	4.1	0	PA_OESTE HIDRO
6748G1	6748	G1	HERRG1	1.73	2.25	-0.92	PA_OESTE HIDRO
6749G2	6749	G2	HERRG2	1.73	2.25	-0.92	PA_OESTE HIDRO
6750G3	6750	G3	HERRG3	0.75	0.98	-0.42	PA_OESTE HIDRO
6752G1	6752	G1	SPE34	0	120	0	PA_CENTR SOLAR
6756G1	6756	G1	PURG1	122.5	137	8.27	PA_CENTR TERMICO
6757G2	6757	G2	PURG2	122.5	137	8.27	PA_CENTR TERMICO
6761G1	6761	G1	FAR34	0	9.96	0	PA_CENTR SOLAR
6767G1	6767	G1	CHU13.8	3.93	4.4	-0.54	PA_OESTE HIDRO
6767G2	6767	G2	CHU13.8	3.93	4.4	-0.54	PA_OESTE HIDRO
6774G1	6774	G1	BAR13.8	8.65	9.72	-2.81	PA_OESTE HIDRO
6774G2	6774	G2	BAR13.8	8.65	9.72	-2.81	PA_OESTE HIDRO
6774G3	6774	G3	BAR13.8	1	1	-0.33	PA_OESTE HIDRO
6785G1	6785	G1	TOAG1	4.86	110	-1.6	PA_CENTR EOLICO
6798G1	6798	G1	CDOG1	1.72	3.37	-2.98	PA_OESTE HIDRO
6799G2	6799	G2	CDOG2	1.72	3.37	-2.98	PA_OESTE HIDRO
6834G1	6834	G1	LAE34	0	19.99	0	PA_OESTE SOLAR
6871V1	6871	V1	GASMV1	35.66	141.3	16.16	PA_ATLAN TERMICO
6872G3	6872	G3	GASMG3	46	47.23	16.65	PA_ATLAN TERMICO
6896G1	6896	G1	DAC2G1	0	3.24	0	PA_CENTR SOLAR
6899G1	6899	G1	CAIG1	0	10	0	PA_OESTE SOLAR
6900G2	6900	G2	CAIG2	0	10	0	PA_OESTE SOLAR
6901G3	6901	G3	CAIG3	0	10	0	PA_OESTE SOLAR
6902G4	6902	G4	CAIG4	0	10	0	PA_OESTE SOLAR
6903G1	6903	G1	SRE	0	10.78	0	PA_CENTR SOLAR
6904G1	6904	G1	EES	0	8.5	0	PA_CENTR SOLAR
6905G1	6905	G1	POCR34	0	16	0	PA_CENTR SOLAR
6914G1	6914	G1	JAG0.4	0	10	0	PA_CENTR SOLAR
6916G1	6916	G1	COTG1	1.52	2.5	-0.96	PA_OESTE HIDRO
6917G2	6917	G2	COTG2	1.52	2.5	-0.96	PA_OESTE HIDRO
6937G1	6937	G1	SAF0.2	0	10	0	PA_CENTR SOLAR
69391	6939	1	SEC0.6	0	20	0	PA_CENTR SOLAR
6944G1	6944	G1	BARRI 0.69	0.09	1	-0.75	PA_OESTE HIDRO
6974G1	6974	G1	BAC	0	25	0	PA_OESTE SOLAR
6975G1	6975	G1	ECS	0	10	0	PA_OESTE SOLAR
6976G1	6976	G1	MVI	0	25	0	PA_OESTE SOLAR
6978G1	6978	G1	LVI	0	10	0	PA_CENTR SOLAR
6982G1	6982	G1	CES	0	9.98	0	PA_OESTE SOLAR
6983G1	6983	G1	CAS	0	9.98	0	PA_OESTE SOLAR
6984G1	6984	G1	ECS2	0	10	0	PA_OESTE SOLAR
6985G1	6985	G1	PAS2	0	5	0	PA_CENTR SOLAR
6987G1	6987	G1	PAS3	0	5	0	PA_CENTR SOLAR
6988G1	6988	G1	ESS	0	9.9	0	PA_OESTE SOLAR
6989G1	6989	G1	SME	0	3	0	PA_CENTR SOLAR

6990G1	6990	G1	PES	0	9.97	0	PA_CENTR SOLAR
6991G1	6991	G1	MAS	0	9.98	0	PA_CENTR SOLAR
6992G1	6992	G1	LLS	0	9.99	0	PA_CENTR SOLAR
6993G1	6993	G1	PSS	0	5	0	PA_CENTR SOLAR
6994G1	6994	G1	LSS	0	7.56	0	PA_CENTR SOLAR
6995G1	6995	G1	PDS	0	10	0	PA_OESTE SOLAR
6996G1	6996	G1	CVS	0	20	0	PA_CENTR SOLAR

14-2027-MedAltSol-Lluv

	BUS	ID	Nombre	P[MW]	Pmax[MW]	Q[MVAr]	Zona	Tipo
6090E1	6090	E1	LESG1	17.4	23.6	3.28	PA_OESTE	HIDRO
6091E2	6091	E2	LESG2	17.4	23.6	3.28	PA_OESTE	HIDRO
6094L1	6094	L1	LVAG1	23.1	27.4	-0.44	PA_OESTE	HIDRO
6095L2	6095	L2	LVAG2	23.1	27.4	-0.44	PA_OESTE	HIDRO
6097F1	6097	F1	FORG1	67.92	100	12.29	PA_OESTE	HIDRO
6098F2	6098	F2	FORG2	67.92	100	12.29	PA_OESTE	HIDRO
6099F3	6099	F3	FORG3	67.92	100	12.29	PA_OESTE	HIDRO
6101B1	6101	B1	BAYG1	40	87	14.62	PA_ESTE	HIDRO
6102B2	6102	B2	BAYG2	40	87	14.62	PA_ESTE	HIDRO
6110B3	6110	B3	BAYG3	40	86	15.51	PA_ESTE	HIDRO
6136G3	6136	G3	MADG3	5.08	12	6	PA_ACP	HIDRO
6140G1	6140	G1	GAT6A	0.73	3	2	PA_ACP	HIDRO
6140G2	6140	G2	GAT6A	0.73	3	2	PA_ACP	HIDRO
6140G3	6140	G3	GAT6A	0.73	3	2	PA_ACP	HIDRO
6176E1	6176	E1	ESTG1	40.05	60	5.63	PA_OESTE	HIDRO
6177E2	6177	E2	ESTG2	40.05	60	5.63	PA_OESTE	HIDRO
6201G1	6201	G1	LSM34	3.41	8	-1.12	PA_CENTR	SOLAR
6202G1	6202	G1	LAJ34	12.75	30	-4.19	PA_CENTR	SOLAR
6205G1	6205	G1	CHUM115	17.05	40	-0.73	PA_CENTR	SOLAR
6264G1	6264	G1	CHANG1	89.28	104.85	-0.11	PA_OESTE	HIDRO
6265G2	6265	G2	CHANG2	89.28	104.85	-0.05	PA_OESTE	HIDRO
6268G3	6268	G3	CHANG3	8.25	9.12	1.35	PA_OESTE	HIDRO
6305A1	6305	A1	ALG 13A	3.75	5.1	-1.09	PA_OESTE	HIDRO
6305A2	6305	A2	ALG 13A	3.75	5.1	-1.09	PA_OESTE	HIDRO
6306M1	6306	M1	MEN 13A	7.73	9.38	4.16	PA_OESTE	HIDRO
6306M2	6306	M2	MEN 13A	7.73	9.38	4.16	PA_OESTE	HIDRO
6307G1	6307	G1	COC 13A	5.75	7.5	-5.68	PA_OESTE	HIDRO
6307G2	6307	G2	COC 13A	5.75	7.5	-3.32	PA_OESTE	HIDRO
6308G1	6308	G1	MENII 13A	2.61	3.85	0.57	PA_OESTE	HIDRO
6308G2	6308	G2	MENII 13A	2.61	3.85	0.57	PA_OESTE	HIDRO
6328G4	6328	G4	BAI0.48	0.68	1.8	-0.5	PA_OESTE	HIDRO
6329G3	6329	G3	BAM0.48	0.19	0.6	-0.5	PA_OESTE	HIDRO
6333G1	6333	G1	BAMG1	21.78	28	1.28	PA_OESTE	HIDRO
6334G2	6334	G2	BAMG2	21.78	28	1.28	PA_OESTE	HIDRO
6335G1	6335	G1	BAIG1	37.8	44.1	-3.12	PA_OESTE	HIDRO
6336G2	6336	G2	BAIG2	37.8	44.1	-3.12	PA_OESTE	HIDRO
6338G1	6338	G1	SAND34.5	4.24	5	-2.4	PA_OESTE	HIDRO
6338G2	6338	G2	SAND34.5	4.24	5	-2.4	PA_OESTE	HIDRO
6361G1	6361	G1	GLAG1	8.72	12.69	-5.71	PA_OESTE	HIDRO
6362G2	6362	G2	GLAG2	8.72	12.69	-5.71	PA_OESTE	HIDRO
6364G1	6364	G1	LORG1	11.25	16.9	-7	PA_OESTE	HIDRO
6365G2	6365	G2	LORG2	11.25	16.9	-7	PA_OESTE	HIDRO
6367G1	6367	G1	PRUG1	17.35	29.33	-8	PA_OESTE	HIDRO
6368G2	6368	G2	PRUG2	17.35	29.33	-8	PA_OESTE	HIDRO
6386G1	6386	G1	PEDI 13A	4.12	10	0.88	PA_OESTE	HIDRO
6386G2	6386	G2	PEDI 13A	4.12	10	0.88	PA_OESTE	HIDRO
6387G1	6387	G1	PEDII 13A	3.33	6.41	-0.14	PA_OESTE	HIDRO
6387G2	6387	G2	PEDII 13A	3.33	6.41	-0.14	PA_OESTE	HIDRO
6388G1	6388	G1	MACG1	0.45	1.79	-0.8	PA_OESTE	HIDRO

6389G2	6389	G2	MACG2	0.45	1.79	-0.8	PA_OESTE	HIDRO
6390G1	6390	G1	CON 4.16A	2.5	5	-0.07	PA_OESTE	HIDRO
6390G2	6390	G2	CON 4.16A	2.5	5	-0.07	PA_OESTE	HIDRO
6391G1	6391	G1	PAAG1	2.47	2.97	1	PA_OESTE	HIDRO
6392G2	6392	G2	PAAG2	2.47	2.97	1	PA_OESTE	HIDRO
6394G1	6394	G1	LPN 4.16A	2.5	5	0.51	PA_OESTE	HIDRO
6394G2	6394	G2	LPN 4.16A	2.5	5	0.51	PA_OESTE	HIDRO
6395G1	6395	G1	LPS 4.16A	2.5	5	0.51	PA_OESTE	HIDRO
6395G2	6395	G2	LPS 4.16A	2.5	5	0.51	PA_OESTE	HIDRO
6396G1	6396	G1	RP4G1	0.84	6.57	-0.06	PA_OESTE	HIDRO
6397G2	6397	G2	RP4G2	0.84	6.57	-0.06	PA_OESTE	HIDRO
6406G1	6406	G1	TELG1	89.92	218	7.41	PA_ATLAN	TERMICO
6407G2	6407	G2	TELG2	89.92	218	7.41	PA_ATLAN	TERMICO
6408V1	6408	V1	TELV3	92.4	224	7.75	PA_ATLAN	TERMICO
6420G1	6420	G1	DOL 4.16A	1.01	1.04	0.5	PA_OESTE	HIDRO
6420G2	6420	G2	DOL 4.16A	1.01	1.04	0.5	PA_OESTE	HIDRO
6420G3	6420	G3	DOL 4.16A	1.01	1.04	0.5	PA_OESTE	HIDRO
6421G1	6421	G1	LP1 4.16A	1.04	1.59	0.51	PA_OESTE	HIDRO
6421G2	6421	G2	LP1 4.16A	1.04	1.59	0.51	PA_OESTE	HIDRO
6421G3	6421	G3	LP1 4.16A	1.04	1.59	0.51	PA_OESTE	HIDRO
6422G1	6422	G1	MMO 4.16	0.92	1.25	0.83	PA_OESTE	HIDRO
6422G2	6422	G2	MMO 4.16	0.92	1.25	0.83	PA_OESTE	HIDRO
6423G1	6423	G1	BU1G1	1.58	2.07	0.7	PA_OESTE	HIDRO
6424G2	6424	G2	BU1G2	1.58	2.07	0.7	PA_OESTE	HIDRO
6425G3	6425	G3	BU1G3	0.75	0.98	0.57	PA_OESTE	HIDRO
6432G1	6432	G1	YEG 4.16A	2.14	3	-0.94	PA_CENTR	HIDRO
6432G2	6432	G2	YEG 4.16A	2.14	3	-0.94	PA_CENTR	HIDRO
6432G3	6432	G3	YEG 4.16A	0.71	1	-0.31	PA_CENTR	HIDRO
6433G1	6433	G1	EFR 4.16A	2.26	2.67	1.65	PA_CENTR	HIDRO
6433G2	6433	G2	EFR 4.16A	2.26	2.67	1.65	PA_CENTR	HIDRO
6433G3	6433	G3	EFR 4.16A	1.15	1.35	0.98	PA_CENTR	HIDRO
6446G1	6446	G1	ALTG1	16.19	22.43	-0.14	PA_OESTE	HIDRO
6447G2	6447	G2	ALTG2	16.19	22.43	-0.14	PA_OESTE	HIDRO
6448G3	6448	G3	ALTG3	16.19	22.43	-0.14	PA_OESTE	HIDRO
6449G1	6449	G1	MLIG1	15.06	16.65	-0.22	PA_OESTE	HIDRO
6450G2	6450	G2	MLIG2	15.06	16.65	-0.22	PA_OESTE	HIDRO
6451G3	6451	G3	MLIG3	15.06	16.65	-0.22	PA_OESTE	HIDRO
6452G1	6452	G1	PDOG1	14.17	16.65	-0.78	PA_OESTE	HIDRO
6453G2	6453	G2	PDOG2	14.17	16.65	-0.78	PA_OESTE	HIDRO
6455G1	6455	G1	BSO	0.31	0.96	0.1	PA_CENTR	SOLAR
6463E1	6463	E1	NCH1G1	1.97	55	-0.65	PA_CENTR	EOLICO
6464E2	6464	E2	RDV1G1	6.24	52.5	-2.05	PA_CENTR	EOLICO
6465E3	6465	E3	RDV2G2	1.14	30	-0.38	PA_CENTR	EOLICO
6466E4	6466	E4	MARG1	1.18	17.5	-0.39	PA_CENTR	EOLICO
6467E5	6467	E5	NCH2G1	2.65	62.5	-0.87	PA_CENTR	EOLICO
6468E6	6468	E6	RDV2G1	0.76	20	-0.25	PA_CENTR	EOLICO
6469E7	6469	E7	PORG1	1.37	32.5	-0.45	PA_CENTR	EOLICO
6473E8	6473	E8	NCH2G2	6.19	51.75	-2.03	PA_CENTR	EOLICO
6474E9	6474	E9	PORG2	0.73	17.25	-0.24	PA_CENTR	EOLICO
6479G1	6479	G1	ESC34	5.02	111.6	-1.65	PA_OESTE	EOLICO

6480G1	6480	G1	SLO4.16	3.99	4.41	-0.72	PA_OESTE HIDRO
6480G2	6480	G2	SLO4.16	3.99	4.41	-0.72	PA_OESTE HIDRO
6492G1	6492	G1	BONG1	9.17	10.4	2.65	PA_OESTE HIDRO
6493G2	6493	G2	BONG2	9.17	10.4	2.65	PA_OESTE HIDRO
6494G3	6494	G3	BONG3	9.17	10.4	2.65	PA_OESTE HIDRO
6495G1	6495	G1	LP2 4.16A	4.17	4.31	1.8	PA_OESTE HIDRO
6495G2	6495	G2	LP2 4.16A	4.17	4.31	1.8	PA_OESTE HIDRO
6497G1	6497	G1	BU2 4.16	1.88	2.35	0.99	PA_OESTE HIDRO
6497G2	6497	G2	BU2 4.16	1.88	2.35	0.99	PA_OESTE HIDRO
6497G3	6497	G3	BU2 4.16	0.93	1.16	0.57	PA_OESTE HIDRO
6502G1	6502	G1	DIS0.4	4.23	10	-1.39	PA_CENTR SOLAR
6503G1	6503	G1	DOF34	4.39	10	-1.44	PA_CENTR SOLAR
6504G1	6504	G1	SOC34	3.95	10	-1.3	PA_OESTE SOLAR
6512G1	6512	G1	SAL6.6	6.48	9.3	-1.4	PA_OESTE HIDRO
6512G2	6512	G2	SAL6.6	6.48	9.3	-1.4	PA_OESTE HIDRO
6512G3	6512	G3	SAL6.6	6.48	9.3	-1.4	PA_OESTE HIDRO
6514G1	6514	G1	LPO6.6	6.52	9.3	1.18	PA_OESTE HIDRO
6514G2	6514	G2	LPO6.6	6.52	9.3	1.18	PA_OESTE HIDRO
6514G3	6514	G3	LPO6.6	6.52	9.3	1.18	PA_OESTE HIDRO
6514G4	6514	G4	LPO6.6	1.5	2.1	0.27	PA_OESTE HIDRO
6524G1	6524	G1	LCRG1	4.4	9.72	3.06	PA_OESTE HIDRO
6525G2	6525	G2	LCRG2	4.4	9.72	3.06	PA_OESTE HIDRO
6526G3	6526	G3	LCRG3	0.95	0.99	0.5	PA_OESTE HIDRO
6529G1	6529	G1	SPRU34	6.35	10.58	-2.09	PA_OESTE SOLAR
6552G1	6552	G1	BBL13	11.03	13.32	1.59	PA_OESTE HIDRO
6552G2	6552	G2	BBL13	11.03	13.32	1.59	PA_OESTE HIDRO
6552G3	6552	G3	BBL13	1.84	1.88	0.27	PA_OESTE HIDRO
6553G1	6553	G1	PROV34	4.24	10	-1.39	PA_CENTR SOLAR
6554G1	6554	G1	SOP34	3.64	10	1.2	PA_CENTR SOLAR
6555G1	6555	G1	LAN34	3.96	10	1.3	PA_CENTR SOLAR
6556G1	6556	G1	COL34	3.83	10	1.26	PA_CENTR SOLAR
6557G1	6557	G1	LAM34	4.27	10	1.4	PA_CENTR SOLAR
6570G1	6570	G1	SOD34	2.28	10	0.75	PA_OESTE SOLAR
6571G1	6571	G1	SCAL34	2.03	6	0.67	PA_OESTE SOLAR
6581G1	6581	G1	SBUG34	0.76	3	0.25	PA_OESTE SOLAR
6582G1	6582	G1	SPACII13	0.68	3	0.22	PA_ESTE SOLAR
6640G1	6640	G1	IKA0G1	3.88	11.25	-1.28	PA_OESTE SOLAR
6641G1	6641	G1	IKA1G1	3.88	11.25	-1.28	PA_OESTE SOLAR
6642G1	6642	G1	IKA2G1	3.88	11.25	-1.28	PA_OESTE SOLAR
6643G1	6643	G1	IKA3G1	3.88	11.25	-1.28	PA_OESTE SOLAR
6707G1	6707	G1	PAS34	3.92	9.89	-0.1	PA_CENTR SOLAR
6710G1	6710	G1	BDT4.16	4.06	5	2.5	PA_OESTE HIDRO
6723G1	6723	G1	SIN4.16	4.79	5	-1.82	PA_OESTE HIDRO
6723G2	6723	G2	SIN4.16	4.79	5	-1.82	PA_OESTE HIDRO
6732G1	6732	G1	CEP13.8	3.58	5	0.12	PA_CAPIT BIOMASA
6732G2	6732	G2	CEP13.8	3.58	5	0.12	PA_CAPIT BIOMASA
6734G1	6734	G1	ESO34	2.46	5	-0.81	PA_CENTR SOLAR
6738G1	6738	G1	MSO34	5.36	10.26	-0.18	PA_CENTR SOLAR
6739G1	6739	G1	VAL34	4.21	8.22	-0.18	PA_CENTR SOLAR
6740G1	6740	G1	CAM34	42.71	100	0.84	PA_CENTR SOLAR

6743G1	6743	G1	LACG1	3.5	4.1	0.11	PA_OESTE HIDRO
6744G2	6744	G2	LACG2	3.5	4.1	0	PA_OESTE HIDRO
6748G1	6748	G1	HERRG1	1.69	2.25	-0.92	PA_OESTE HIDRO
6749G2	6749	G2	HERRG2	1.69	2.25	-0.92	PA_OESTE HIDRO
6750G3	6750	G3	HERRG3	0.73	0.98	-0.42	PA_OESTE HIDRO
6752G1	6752	G1	SPE34	61.94	120	-5.11	PA_CENTR SOLAR
6756G1	6756	G1	PURG1	119.7	137	20.85	PA_CENTR TERMICO
6757G2	6757	G2	PURG2	119.7	137	20.85	PA_CENTR TERMICO
6761G1	6761	G1	FAR34	3.05	9.96	1	PA_CENTR SOLAR
6767G1	6767	G1	CHU13.8	3.84	4.4	-0.22	PA_OESTE HIDRO
6767G2	6767	G2	CHU13.8	3.84	4.4	-0.22	PA_OESTE HIDRO
6774G1	6774	G1	BAR13.8	7.88	9.72	-1.74	PA_OESTE HIDRO
6774G2	6774	G2	BAR13.8	7.88	9.72	-1.74	PA_OESTE HIDRO
6774G3	6774	G3	BAR13.8	0.88	1	-0.19	PA_OESTE HIDRO
6798G1	6798	G1	CDOG1	1.69	3.37	-2.98	PA_OESTE HIDRO
6799G2	6799	G2	CDOG2	1.69	3.37	-2.98	PA_OESTE HIDRO
6834G1	6834	G1	LAE34	9.46	19.99	-0.57	PA_OESTE SOLAR
6871V1	6871	V1	GASMV1	34.84	141.3	15.83	PA_ATLAN TERMICO
6872G3	6872	G3	GASMG3	44.95	47.23	16.31	PA_ATLAN TERMICO
6896G1	6896	G1	DAC2G1	1.32	3.24	0.43	PA_CENTR SOLAR
6899G1	6899	G1	CAIG1	5.84	10	-1.92	PA_OESTE SOLAR
6900G2	6900	G2	CAIG2	5.84	10	-1.92	PA_OESTE SOLAR
6901G3	6901	G3	CAIG3	5.84	10	-1.92	PA_OESTE SOLAR
6902G4	6902	G4	CAIG4	4.93	10	-1.62	PA_OESTE SOLAR
6903G1	6903	G1	SRE	5.07	10.78	-0.18	PA_CENTR SOLAR
6904G1	6904	G1	EES	4.21	8.5	1.38	PA_CENTR SOLAR
6905G1	6905	G1	POCR34	6.8	16	2.24	PA_CENTR SOLAR
6914G1	6914	G1	JAG0.4	5.21	10	0	PA_CENTR SOLAR
6916G1	6916	G1	COTG1	1.49	2.5	-0.96	PA_OESTE HIDRO
6917G2	6917	G2	COTG2	1.49	2.5	-0.96	PA_OESTE HIDRO
6937G1	6937	G1	SAF0.2	4.25	10	-1.4	PA_CENTR SOLAR
69391	6939	1	SEC0.6	3.24	20	-1.06	PA_CENTR SOLAR
6944G1	6944	G1	BARRI 0.69	0.3	1	-0.75	PA_OESTE HIDRO
6974G1	6974	G1	BAC	15.13	25	-0.57	PA_OESTE SOLAR
6975G1	6975	G1	ECS	4.9	10	-0.57	PA_OESTE SOLAR
6976G1	6976	G1	MVI	15.13	25	-0.57	PA_OESTE SOLAR
6978G1	6978	G1	LVI	2.17	10	0.71	PA_CENTR SOLAR
6982G1	6982	G1	CES	5.84	9.98	-1.92	PA_OESTE SOLAR
6983G1	6983	G1	CAS	5.84	9.98	-1.92	PA_OESTE SOLAR
6984G1	6984	G1	ECS2	4.9	10	-0.57	PA_OESTE SOLAR
6985G1	6985	G1	PAS2	1.98	5	-0.18	PA_CENTR SOLAR
6987G1	6987	G1	PAS3	1.98	5	-0.18	PA_CENTR SOLAR
6988G1	6988	G1	ESS	3.83	9.9	-1.26	PA_OESTE SOLAR
6989G1	6989	G1	SME	0.9	3	0.3	PA_CENTR SOLAR
6990G1	6990	G1	PES	4.26	9.97	1.4	PA_CENTR SOLAR
6991G1	6991	G1	MAS	5.15	9.98	1.69	PA_CENTR SOLAR
6992G1	6992	G1	LLS	4.27	9.99	-0.18	PA_CENTR SOLAR
6993G1	6993	G1	PSS	2.5	5	0.82	PA_CENTR SOLAR
6994G1	6994	G1	LSS	1.64	7.56	0.54	PA_CENTR SOLAR
6995G1	6995	G1	PDS	5.85	10	-1.92	PA_OESTE SOLAR

14-2027-MedAltSol-Lluv

6996G1	6996	G1	CVS	6.5	20	2.14	PA_CENTR SOLAR

14-2027-MedBaj-Lluv

	BUS	ID	Nombre	P[MW]	Pmax[MW]	Q[MVAr]	Zona	Tipo
6090E1	6090	E1	LESG1	17.29	23.6	2.4	PA_OESTE	HIDRO
6091E2	6091	E2	LESG2	17.29	23.6	2.4	PA_OESTE	HIDRO
6094L1	6094	L1	LVAG1	22.96	27.4	-1.42	PA_OESTE	HIDRO
6095L2	6095	L2	LVAG2	22.96	27.4	-1.42	PA_OESTE	HIDRO
6097F1	6097	F1	FORG1	58.82	100	8.49	PA_OESTE	HIDRO
6098F2	6098	F2	FORG2	58.82	100	8.49	PA_OESTE	HIDRO
6099F3	6099	F3	FORG3	58.82	100	8.49	PA_OESTE	HIDRO
6101B1	6101	B1	BAYG1	40	87	13.64	PA_ESTE	HIDRO
6102B2	6102	B2	BAYG2	40	87	13.64	PA_ESTE	HIDRO
6110B3	6110	B3	BAYG3	40	86	14.35	PA_ESTE	HIDRO
6136G3	6136	G3	MADG3	5.04	12	6	PA_ACP	HIDRO
6140G1	6140	G1	GAT6A	0.72	3	2	PA_ACP	HIDRO
6140G2	6140	G2	GAT6A	0.72	3	2	PA_ACP	HIDRO
6140G3	6140	G3	GAT6A	0.72	3	2	PA_ACP	HIDRO
6176E1	6176	E1	ESTG1	49.5	60	7.37	PA_OESTE	HIDRO
6177E2	6177	E2	ESTG2	49.5	60	7.37	PA_OESTE	HIDRO
6264G1	6264	G1	CHANG1	98.57	104.85	0.34	PA_OESTE	HIDRO
6265G2	6265	G2	CHANG2	98.57	104.85	0.31	PA_OESTE	HIDRO
6268G3	6268	G3	CHANG3	8.2	9.12	1.36	PA_OESTE	HIDRO
6305A1	6305	A1	ALG 13A	3.73	5.1	-1.17	PA_OESTE	HIDRO
6305A2	6305	A2	ALG 13A	3.73	5.1	-1.17	PA_OESTE	HIDRO
6306M1	6306	M1	MEN 13A	7.68	9.38	4.16	PA_OESTE	HIDRO
6306M2	6306	M2	MEN 13A	7.68	9.38	4.16	PA_OESTE	HIDRO
6307G1	6307	G1	COC 13A	5.71	7.5	-5.68	PA_OESTE	HIDRO
6307G2	6307	G2	COC 13A	5.71	7.5	-3.32	PA_OESTE	HIDRO
6308G1	6308	G1	MENII 13A	2.59	3.85	0.3	PA_OESTE	HIDRO
6308G2	6308	G2	MENII 13A	2.59	3.85	0.3	PA_OESTE	HIDRO
6328G4	6328	G4	BAI0.48	0.6	1.8	-0.5	PA_OESTE	HIDRO
6329G3	6329	G3	BAM0.48	0.13	0.6	-0.5	PA_OESTE	HIDRO
6333G1	6333	G1	BAMG1	21.82	28	1.09	PA_OESTE	HIDRO
6334G2	6334	G2	BAMG2	21.82	28	1.09	PA_OESTE	HIDRO
6335G1	6335	G1	BAIG1	37.72	44.1	-4.69	PA_OESTE	HIDRO
6336G2	6336	G2	BAIG2	37.72	44.1	-4.69	PA_OESTE	HIDRO
6338G1	6338	G1	SAND34.5	4.21	5	-2.4	PA_OESTE	HIDRO
6338G2	6338	G2	SAND34.5	4.21	5	-2.4	PA_OESTE	HIDRO
6361G1	6361	G1	GLAG1	10.59	12.69	-7	PA_OESTE	HIDRO
6362G2	6362	G2	GLAG2	10.59	12.69	-7	PA_OESTE	HIDRO
6364G1	6364	G1	LORG1	13.75	16.9	-7	PA_OESTE	HIDRO
6365G2	6365	G2	LORG2	13.75	16.9	-7	PA_OESTE	HIDRO
6367G1	6367	G1	PRUG1	20.85	29.33	-8	PA_OESTE	HIDRO
6368G2	6368	G2	PRUG2	20.85	29.33	-8	PA_OESTE	HIDRO
6386G1	6386	G1	PEDI 13A	3.99	10	-0.01	PA_OESTE	HIDRO
6386G2	6386	G2	PEDI 13A	3.98	10	-0.01	PA_OESTE	HIDRO
6387G1	6387	G1	PEDII 13A	3.33	6.41	-0.45	PA_OESTE	HIDRO
6387G2	6387	G2	PEDII 13A	3.33	6.41	-0.45	PA_OESTE	HIDRO
6388G1	6388	G1	MACG1	0.45	1.79	-0.8	PA_OESTE	HIDRO
6389G2	6389	G2	MACG2	0.45	1.79	-0.8	PA_OESTE	HIDRO
6390G1	6390	G1	CON 4.16A	2.5	5	-0.18	PA_OESTE	HIDRO
6390G2	6390	G2	CON 4.16A	2.5	5	-0.18	PA_OESTE	HIDRO

6391G1	6391	G1	PAAG1	2.45	2.97	1	PA_OESTE HIDRO
6392G2	6392	G2	PAAG2	2.45	2.97	1	PA_OESTE HIDRO
6394G1	6394	G1	LPN 4.16A	2.5	5	-0.12	PA_OESTE HIDRO
6394G2	6394	G2	LPN 4.16A	2.5	5	-0.12	PA_OESTE HIDRO
6395G1	6395	G1	LPS 4.16A	2.5	5	-0.12	PA_OESTE HIDRO
6395G2	6395	G2	LPS 4.16A	2.5	5	-0.12	PA_OESTE HIDRO
6396G1	6396	G1	RP4G1	0.83	6.57	-0.6	PA_OESTE HIDRO
6397G2	6397	G2	RP4G2	0.83	6.57	-0.6	PA_OESTE HIDRO
6406G1	6406	G1	TELG1	93.5	218	6.65	PA_ATLAN TERMICO
6407G2	6407	G2	TELG2	93.5	218	6.65	PA_ATLAN TERMICO
6408V1	6408	V1	TELV3	96.07	224	7.02	PA_ATLAN TERMICO
6420G1	6420	G1	DOL 4.16A	1.01	1.04	-0.7	PA_OESTE HIDRO
6420G2	6420	G2	DOL 4.16A	1.01	1.04	-0.7	PA_OESTE HIDRO
6420G3	6420	G3	DOL 4.16A	1.01	1.04	-0.7	PA_OESTE HIDRO
6421G1	6421	G1	LP1 4.16A	1.03	1.59	-0.72	PA_OESTE HIDRO
6421G2	6421	G2	LP1 4.16A	1.03	1.59	-0.72	PA_OESTE HIDRO
6421G3	6421	G3	LP1 4.16A	1.03	1.59	-0.72	PA_OESTE HIDRO
6422G1	6422	G1	MMO 4.16	0.91	1.25	0.83	PA_OESTE HIDRO
6422G2	6422	G2	MMO 4.16	0.91	1.25	0.83	PA_OESTE HIDRO
6423G1	6423	G1	BU1G1	1.57	2.07	0.26	PA_OESTE HIDRO
6424G2	6424	G2	BU1G2	1.57	2.07	0.26	PA_OESTE HIDRO
6425G3	6425	G3	BU1G3	0.74	0.98	0.26	PA_OESTE HIDRO
6432G1	6432	G1	YEG 4.16A	2.12	3	-2.25	PA_CENTR HIDRO
6432G2	6432	G2	YEG 4.16A	2.12	3	-2.25	PA_CENTR HIDRO
6432G3	6432	G3	YEG 4.16A	0.71	1	-0.75	PA_CENTR HIDRO
6433G1	6433	G1	EFR 4.16A	2.25	2.67	1.65	PA_CENTR HIDRO
6433G2	6433	G2	EFR 4.16A	2.25	2.67	1.65	PA_CENTR HIDRO
6433G3	6433	G3	EFR 4.16A	1.14	1.35	0.98	PA_CENTR HIDRO
6446G1	6446	G1	ALTG1	16.08	22.43	-2.21	PA_OESTE HIDRO
6447G2	6447	G2	ALTG2	16.08	22.43	-2.21	PA_OESTE HIDRO
6448G3	6448	G3	ALTG3	16.08	22.43	-2.21	PA_OESTE HIDRO
6449G1	6449	G1	MLIG1	14.96	16.65	-1.83	PA_OESTE HIDRO
6450G2	6450	G2	MLIG2	14.96	16.65	-1.83	PA_OESTE HIDRO
6451G3	6451	G3	MLIG3	14.96	16.65	-1.83	PA_OESTE HIDRO
6452G1	6452	G1	PDOG1	14.08	16.65	-2.41	PA_OESTE HIDRO
6453G2	6453	G2	PDOG2	14.08	16.65	-2.41	PA_OESTE HIDRO
6463E1	6463	E1	NCH1G1	2.16	55	-0.71	PA_CENTR EOLICO
6464E2	6464	E2	RDV1G1	6.99	52.5	-2.3	PA_CENTR EOLICO
6465E3	6465	E3	RDV2G2	1.26	30	-0.42	PA_CENTR EOLICO
6466E4	6466	E4	MARG1	1.35	17.5	-0.44	PA_CENTR EOLICO
6467E5	6467	E5	NCH2G1	3	62.5	-0.98	PA_CENTR EOLICO
6468E6	6468	E6	RDV2G1	0.84	20	-0.28	PA_CENTR EOLICO
6469E7	6469	E7	PORG1	1.54	32.5	-0.51	PA_CENTR EOLICO
6473E8	6473	E8	NCH2G2	6.89	51.75	-2.27	PA_CENTR EOLICO
6474E9	6474	E9	PORG2	0.82	17.25	-0.27	PA_CENTR EOLICO
6479G1	6479	G1	ESC34	4.5	111.6	-1.48	PA_OESTE EOLICO
6480G1	6480	G1	SLO4.16	3.97	4.41	-1.11	PA_OESTE HIDRO
6480G2	6480	G2	SLO4.16	3.97	4.41	-1.11	PA_OESTE HIDRO
6492G1	6492	G1	BONG1	8.93	10.4	1.17	PA_OESTE HIDRO
6493G2	6493	G2	BONG2	8.93	10.4	1.17	PA_OESTE HIDRO

6494G3	6494	G3	BONG3	8.93	10.4	1.17	PA_OESTE	HIDRO
6495G1	6495	G1	LP2 4.16A	4.14	4.31	1.8	PA_OESTE	HIDRO
6495G2	6495	G2	LP2 4.16A	4.14	4.31	1.8	PA_OESTE	HIDRO
6497G1	6497	G1	BU2 4.16	1.87	2.35	0.99	PA_OESTE	HIDRO
6497G2	6497	G2	BU2 4.16	1.87	2.35	0.99	PA_OESTE	HIDRO
6497G3	6497	G3	BU2 4.16	0.92	1.16	0.57	PA_OESTE	HIDRO
6512G1	6512	G1	SAL6.6	6.34	9.3	-1.95	PA_OESTE	HIDRO
6512G2	6512	G2	SAL6.6	6.34	9.3	-1.95	PA_OESTE	HIDRO
6512G3	6512	G3	SAL6.6	6.34	9.3	-1.95	PA_OESTE	HIDRO
6514G1	6514	G1	LPO6.6	6.39	9.3	0.67	PA_OESTE	HIDRO
6514G2	6514	G2	LPO6.6	6.39	9.3	0.67	PA_OESTE	HIDRO
6514G3	6514	G3	LPO6.6	6.39	9.3	0.67	PA_OESTE	HIDRO
6514G4	6514	G4	LPO6.6	1.5	2.1	0.16	PA_OESTE	HIDRO
6524G1	6524	G1	LCRG1	4.4	9.72	2.82	PA_OESTE	HIDRO
6525G2	6525	G2	LCRG2	4.4	9.72	2.82	PA_OESTE	HIDRO
6526G3	6526	G3	LCRG3	0.94	0.99	0.5	PA_OESTE	HIDRO
6552G1	6552	G1	BBL13	10.96	13.32	0.14	PA_OESTE	HIDRO
6552G2	6552	G2	BBL13	10.96	13.32	0.14	PA_OESTE	HIDRO
6552G3	6552	G3	BBL13	1.83	1.88	0.02	PA_OESTE	HIDRO
6710G1	6710	G1	BDT4.16	4.03	5	0.92	PA_OESTE	HIDRO
6723G1	6723	G1	SIN4.16	4.76	5	-1.92	PA_OESTE	HIDRO
6723G2	6723	G2	SIN4.16	4.76	5	-1.92	PA_OESTE	HIDRO
6732G1	6732	G1	CEP13.8	3.17	5	0.36	PA_CAPIT	BIOMASA
6732G2	6732	G2	CEP13.8	3.17	5	0.36	PA_CAPIT	BIOMASA
6743G1	6743	G1	LACG1	3.48	4.1	0.09	PA_OESTE	HIDRO
6744G2	6744	G2	LACG2	3.48	4.1	0	PA_OESTE	HIDRO
6748G1	6748	G1	HERRG1	1.68	2.25	-0.92	PA_OESTE	HIDRO
6749G2	6749	G2	HERRG2	1.68	2.25	-0.92	PA_OESTE	HIDRO
6750G3	6750	G3	HERRG3	0.73	0.98	-0.42	PA_OESTE	HIDRO
6756G1	6756	G1	PURG1	118.94	137	12.54	PA_CENTR	TERMICO
6757G2	6757	G2	PURG2	118.94	137	12.54	PA_CENTR	TERMICO
6767G1	6767	G1	CHU13.8	3.82	4.4	-0.48	PA_OESTE	HIDRO
6767G2	6767	G2	CHU13.8	3.82	4.4	-0.48	PA_OESTE	HIDRO
6774G1	6774	G1	BAR13.8	7.2	9.72	-2.73	PA_OESTE	HIDRO
6774G2	6774	G2	BAR13.8	7.2	9.72	-2.73	PA_OESTE	HIDRO
6774G3	6774	G3	BAR13.8	0.97	1	-0.37	PA_OESTE	HIDRO
6798G1	6798	G1	CDOG1	1.69	3.37	-2.98	PA_OESTE	HIDRO
6799G2	6799	G2	CDOG2	1.69	3.37	-2.98	PA_OESTE	HIDRO
6871V1	6871	V1	GASMV1	34.62	141.3	14.37	PA_ATLAN	TERMICO
6872G3	6872	G3	GASMG3	44.66	47.23	14.84	PA_ATLAN	TERMICO
6916G1	6916	G1	COTG1	1.48	2.5	-0.96	PA_OESTE	HIDRO
6917G2	6917	G2	COTG2	1.48	2.5	-0.96	PA_OESTE	HIDRO
6944G1	6944	G1	BARRI 0.69	0.3	1	-0.75	PA_OESTE	HIDRO

14-2027-MedBajoSol-Lluv

	BUS	ID	Nombre	P[MW]	Pmax[MW]	Q[MVAr]	Zona	Tipo
6090E1	6090	E1	LESG1	14.86	23.6	2.26	PA_OESTE	HIDRO
6091E2	6091	E2	LESG2	14.86	23.6	2.26	PA_OESTE	HIDRO
6094L1	6094	L1	LVAG1	23.21	27.4	-1.47	PA_OESTE	HIDRO
6095L2	6095	L2	LVAG2	23.21	27.4	-1.47	PA_OESTE	HIDRO
6097F1	6097	F1	FORG1	61.55	100	8.36	PA_OESTE	HIDRO
6098F2	6098	F2	FORG2	61.55	100	8.36	PA_OESTE	HIDRO
6099F3	6099	F3	FORG3	61.55	100	8.36	PA_OESTE	HIDRO
6101B1	6101	B1	BAYG1	40	87	13.57	PA_ESTE	HIDRO
6102B2	6102	B2	BAYG2	40	87	13.57	PA_ESTE	HIDRO
6110B3	6110	B3	BAYG3	40	86	14.27	PA_ESTE	HIDRO
6136G3	6136	G3	MADG3	4.08	12	6	PA_ACP	HIDRO
6140G1	6140	G1	GAT6A	0.58	3	2	PA_ACP	HIDRO
6140G2	6140	G2	GAT6A	0.58	3	2	PA_ACP	HIDRO
6140G3	6140	G3	GAT6A	0.58	3	2	PA_ACP	HIDRO
6176E1	6176	E1	ESTG1	46.53	60	6.42	PA_OESTE	HIDRO
6177E2	6177	E2	ESTG2	46.53	60	6.42	PA_OESTE	HIDRO
6264G1	6264	G1	CHANG1	99.68	104.85	0.47	PA_OESTE	HIDRO
6265G2	6265	G2	CHANG2	99.68	104.85	0.4	PA_OESTE	HIDRO
6268G3	6268	G3	CHANG3	8.29	9.12	1.34	PA_OESTE	HIDRO
6305A1	6305	A1	ALG 13A	3.77	5.1	-1.17	PA_OESTE	HIDRO
6305A2	6305	A2	ALG 13A	3.77	5.1	-1.17	PA_OESTE	HIDRO
6306M1	6306	M1	MEN 13A	7.86	9.38	4.16	PA_OESTE	HIDRO
6306M2	6306	M2	MEN 13A	7.86	9.38	4.16	PA_OESTE	HIDRO
6307G1	6307	G1	COC 13A	5.35	7.5	-5.68	PA_OESTE	HIDRO
6307G2	6307	G2	COC 13A	5.35	7.5	-3.32	PA_OESTE	HIDRO
6308G1	6308	G1	MENII 13A	2.65	3.85	0.28	PA_OESTE	HIDRO
6308G2	6308	G2	MENII 13A	2.65	3.85	0.28	PA_OESTE	HIDRO
6328G4	6328	G4	BAI0.48	0.85	1.8	-0.5	PA_OESTE	HIDRO
6329G3	6329	G3	BAM0.48	0.19	0.6	-0.5	PA_OESTE	HIDRO
6333G1	6333	G1	BAMG1	21.88	28	1.09	PA_OESTE	HIDRO
6334G2	6334	G2	BAMG2	21.88	28	1.09	PA_OESTE	HIDRO
6335G1	6335	G1	BAIG1	38.15	44.1	-4.76	PA_OESTE	HIDRO
6336G2	6336	G2	BAIG2	38.15	44.1	-4.76	PA_OESTE	HIDRO
6338G1	6338	G1	SAND34.5	4.26	5	-2.4	PA_OESTE	HIDRO
6338G2	6338	G2	SAND34.5	4.26	5	-2.4	PA_OESTE	HIDRO
6361G1	6361	G1	GLAG1	10.09	12.69	-7	PA_OESTE	HIDRO
6362G2	6362	G2	GLAG2	10.09	12.69	-7	PA_OESTE	HIDRO
6364G1	6364	G1	LORG1	13.09	16.9	-7	PA_OESTE	HIDRO
6365G2	6365	G2	LORG2	13.09	16.9	-7	PA_OESTE	HIDRO
6367G1	6367	G1	PRUG1	19.93	29.33	-8	PA_OESTE	HIDRO
6368G2	6368	G2	PRUG2	19.93	29.33	-8	PA_OESTE	HIDRO
6386G1	6386	G1	PEDI 13A	3.94	10	-0.03	PA_OESTE	HIDRO
6386G2	6386	G2	PEDI 13A	3.92	10	-0.03	PA_OESTE	HIDRO
6387G1	6387	G1	PEDII 13A	3.33	6.41	-0.46	PA_OESTE	HIDRO
6387G2	6387	G2	PEDII 13A	3.33	6.41	-0.46	PA_OESTE	HIDRO
6388G1	6388	G1	MACG1	0.45	1.79	-0.8	PA_OESTE	HIDRO
6389G2	6389	G2	MACG2	0.45	1.79	-0.8	PA_OESTE	HIDRO
6390G1	6390	G1	CON 4.16A	2.5	5	-0.18	PA_OESTE	HIDRO
6390G2	6390	G2	CON 4.16A	2.5	5	-0.18	PA_OESTE	HIDRO

6391G1	6391	G1	PAAG1	2.48	2.97	1	PA_OESTE HIDRO
6392G2	6392	G2	PAAG2	2.48	2.97	1	PA_OESTE HIDRO
6394G1	6394	G1	LPN 4.16A	2.5	5	-0.13	PA_OESTE HIDRO
6394G2	6394	G2	LPN 4.16A	2.5	5	-0.13	PA_OESTE HIDRO
6395G1	6395	G1	LPS 4.16A	2.5	5	-0.13	PA_OESTE HIDRO
6395G2	6395	G2	LPS 4.16A	2.5	5	-0.13	PA_OESTE HIDRO
6396G1	6396	G1	RP4G1	0.84	6.57	-0.61	PA_OESTE HIDRO
6397G2	6397	G2	RP4G2	0.84	6.57	-0.61	PA_OESTE HIDRO
6406G1	6406	G1	TELG1	91.74	218	6.25	PA_ATLAN TERMICO
6407G2	6407	G2	TELG2	91.74	218	6.25	PA_ATLAN TERMICO
6408V1	6408	V1	TELV3	94.27	224	6.6	PA_ATLAN TERMICO
6420G1	6420	G1	DOL 4.16A	1.02	1.04	-0.74	PA_OESTE HIDRO
6420G2	6420	G2	DOL 4.16A	1.02	1.04	-0.74	PA_OESTE HIDRO
6420G3	6420	G3	DOL 4.16A	1.02	1.04	-0.74	PA_OESTE HIDRO
6421G1	6421	G1	LP1 4.16A	1.04	1.59	-0.76	PA_OESTE HIDRO
6421G2	6421	G2	LP1 4.16A	1.04	1.59	-0.76	PA_OESTE HIDRO
6421G3	6421	G3	LP1 4.16A	1.04	1.59	-0.76	PA_OESTE HIDRO
6422G1	6422	G1	MMO 4.16	0.92	1.25	0.83	PA_OESTE HIDRO
6422G2	6422	G2	MMO 4.16	0.92	1.25	0.83	PA_OESTE HIDRO
6423G1	6423	G1	BU1G1	1.59	2.07	0.24	PA_OESTE HIDRO
6424G2	6424	G2	BU1G2	1.59	2.07	0.24	PA_OESTE HIDRO
6425G3	6425	G3	BU1G3	0.75	0.98	0.24	PA_OESTE HIDRO
6432G1	6432	G1	YEG 4.16A	2.15	3	-2.25	PA_CENTR HIDRO
6432G2	6432	G2	YEG 4.16A	2.15	3	-2.25	PA_CENTR HIDRO
6432G3	6432	G3	YEG 4.16A	0.72	1	-0.75	PA_CENTR HIDRO
6433G1	6433	G1	EFR 4.16A	2.28	2.67	1.65	PA_CENTR HIDRO
6433G2	6433	G2	EFR 4.16A	2.28	2.67	1.65	PA_CENTR HIDRO
6433G3	6433	G3	EFR 4.16A	1.15	1.35	0.98	PA_CENTR HIDRO
6446G1	6446	G1	ALTG1	16.26	22.43	-2.27	PA_OESTE HIDRO
6447G2	6447	G2	ALTG2	16.26	22.43	-2.27	PA_OESTE HIDRO
6448G3	6448	G3	ALTG3	16.26	22.43	-2.27	PA_OESTE HIDRO
6449G1	6449	G1	MLIG1	15.13	16.65	-1.88	PA_OESTE HIDRO
6450G2	6450	G2	MLIG2	15.13	16.65	-1.88	PA_OESTE HIDRO
6451G3	6451	G3	MLIG3	15.13	16.65	-1.88	PA_OESTE HIDRO
6452G1	6452	G1	PDOG1	14.24	16.65	-2.46	PA_OESTE HIDRO
6453G2	6453	G2	PDOG2	14.24	16.65	-2.46	PA_OESTE HIDRO
6463E1	6463	E1	NCH1G1	1.4	55	-0.46	PA_CENTR EOLICO
6464E2	6464	E2	RDV1G1	3.82	52.5	-1.26	PA_CENTR EOLICO
6465E3	6465	E3	RDV2G2	0.83	30	-0.27	PA_CENTR EOLICO
6466E4	6466	E4	MARG1	0.89	17.5	-0.29	PA_CENTR EOLICO
6467E5	6467	E5	NCH2G1	1.99	62.5	-0.65	PA_CENTR EOLICO
6468E6	6468	E6	RDV2G1	0.55	20	-0.18	PA_CENTR EOLICO
6469E7	6469	E7	PORG1	1.03	32.5	-0.34	PA_CENTR EOLICO
6473E8	6473	E8	NCH2G2	4.58	51.75	-1.5	PA_CENTR EOLICO
6474E9	6474	E9	PORG2	0.55	17.25	-0.18	PA_CENTR EOLICO
6479G1	6479	G1	ESC34	2.72	111.6	-0.89	PA_OESTE EOLICO
6480G1	6480	G1	SLO4.16	4.01	4.41	-1.15	PA_OESTE HIDRO
6480G2	6480	G2	SLO4.16	4.01	4.41	-1.15	PA_OESTE HIDRO
6492G1	6492	G1	BONG1	8.19	10.4	1.12	PA_OESTE HIDRO
6493G2	6493	G2	BONG2	8.19	10.4	1.12	PA_OESTE HIDRO

6494G3	6494	G3	BONG3	8.19	10.4	1.12	PA_OESTE	HIDRO
6495G1	6495	G1	LP2 4.16A	4.19	4.31	1.8	PA_OESTE	HIDRO
6495G2	6495	G2	LP2 4.16A	4.19	4.31	1.8	PA_OESTE	HIDRO
6497G1	6497	G1	BU2 4.16	1.89	2.35	0.99	PA_OESTE	HIDRO
6497G2	6497	G2	BU2 4.16	1.89	2.35	0.99	PA_OESTE	HIDRO
6497G3	6497	G3	BU2 4.16	0.93	1.16	0.57	PA_OESTE	HIDRO
6512G1	6512	G1	SAL6.6	6.45	9.3	-1.98	PA_OESTE	HIDRO
6512G2	6512	G2	SAL6.6	6.45	9.3	-1.98	PA_OESTE	HIDRO
6512G3	6512	G3	SAL6.6	6.45	9.3	-1.98	PA_OESTE	HIDRO
6514G1	6514	G1	LPO6.6	6.5	9.3	0.65	PA_OESTE	HIDRO
6514G2	6514	G2	LPO6.6	6.5	9.3	0.65	PA_OESTE	HIDRO
6514G3	6514	G3	LPO6.6	6.5	9.3	0.65	PA_OESTE	HIDRO
6514G4	6514	G4	LPO6.6	1.5	2.1	0.15	PA_OESTE	HIDRO
6524G1	6524	G1	LCRG1	4.4	9.72	2.64	PA_OESTE	HIDRO
6525G2	6525	G2	LCRG2	4.4	9.72	2.64	PA_OESTE	HIDRO
6526G3	6526	G3	LCRG3	0.95	0.99	0.5	PA_OESTE	HIDRO
6552G1	6552	G1	BBL13	11.17	13.32	0.07	PA_OESTE	HIDRO
6552G2	6552	G2	BBL13	11.17	13.32	0.07	PA_OESTE	HIDRO
6552G3	6552	G3	BBL13	1.67	1.88	0.01	PA_OESTE	HIDRO
6710G1	6710	G1	BDT4.16	4.08	5	0.8	PA_OESTE	HIDRO
6723G1	6723	G1	SIN4.16	4.82	5	-1.92	PA_OESTE	HIDRO
6723G2	6723	G2	SIN4.16	4.82	5	-1.92	PA_OESTE	HIDRO
6732G1	6732	G1	CEP13.8	2.8	5	0.29	PA_CAPIT	BIOMASA
6732G2	6732	G2	CEP13.8	2.8	5	0.29	PA_CAPIT	BIOMASA
6743G1	6743	G1	LACG1	3.52	4.1	0.1	PA_OESTE	HIDRO
6744G2	6744	G2	LACG2	3.52	4.1	0	PA_OESTE	HIDRO
6748G1	6748	G1	HERRG1	1.69	2.25	-0.92	PA_OESTE	HIDRO
6749G2	6749	G2	HERRG2	1.69	2.25	-0.92	PA_OESTE	HIDRO
6750G3	6750	G3	HERRG3	0.74	0.98	-0.42	PA_OESTE	HIDRO
6756G1	6756	G1	PURG1	120.28	137	11.93	PA_CENTR	TERMICO
6757G2	6757	G2	PURG2	120.28	137	11.93	PA_CENTR	TERMICO
6767G1	6767	G1	CHU13.8	3.86	4.4	-0.49	PA_OESTE	HIDRO
6767G2	6767	G2	CHU13.8	3.86	4.4	-0.49	PA_OESTE	HIDRO
6774G1	6774	G1	BAR13.8	6.67	9.72	-2.72	PA_OESTE	HIDRO
6774G2	6774	G2	BAR13.8	6.67	9.72	-2.72	PA_OESTE	HIDRO
6774G3	6774	G3	BAR13.8	0.98	1	-0.4	PA_OESTE	HIDRO
6798G1	6798	G1	CDOG1	1.69	3.37	-2.98	PA_OESTE	HIDRO
6799G2	6799	G2	CDOG2	1.69	3.37	-2.98	PA_OESTE	HIDRO
6871V1	6871	V1	GASMV1	35.01	141.3	14.2	PA_ATLAN	TERMICO
6872G3	6872	G3	GASMG3	45.17	47.23	14.68	PA_ATLAN	TERMICO
6916G1	6916	G1	COTG1	1.49	2.5	-0.96	PA_OESTE	HIDRO
6917G2	6917	G2	COTG2	1.49	2.5	-0.96	PA_OESTE	HIDRO
6944G1	6944	G1	BARRI 0.69	0.3	1	-0.75	PA_OESTE	HIDRO

14-2027-Min-Lluv

	BUS	ID	Nombre	P[MW]	Pmax[MW]	Q[MVAr]	Zona	Tipo
6090E1	6090	E1	LESG1	12.66	23.6	2.21	PA_OESTE	HIDRO
6091E2	6091	E2	LESG2	12.66	23.6	2.21	PA_OESTE	HIDRO
6094L1	6094	L1	LVAG1	20.99	27.4	-1.6	PA_OESTE	HIDRO
6095L2	6095	L2	LVAG2	20.99	27.4	-1.6	PA_OESTE	HIDRO
6097F1	6097	F1	FORG1	10.03	100	-2	PA_OESTE	HIDRO
6098F2	6098	F2	FORG2	10.03	100	-2	PA_OESTE	HIDRO
6099F3	6099	F3	FORG3	10.03	100	-2	PA_OESTE	HIDRO
6101B1	6101	B1	BAYG1	40	87	-4.8	PA_ESTE	HIDRO
6102B2	6102	B2	BAYG2	40	87	-4.8	PA_ESTE	HIDRO
6110B3	6110	B3	BAYG3	40	86	-7.27	PA_ESTE	HIDRO
6136G3	6136	G3	MADG3	3.81	12	4.92	PA_ACP	HIDRO
6140G1	6140	G1	GAT6A	0.54	3	0.76	PA_ACP	HIDRO
6140G2	6140	G2	GAT6A	0.54	3	0.76	PA_ACP	HIDRO
6140G3	6140	G3	GAT6A	0.54	3	0.76	PA_ACP	HIDRO
6176E1	6176	E1	ESTG1	31.5	60	0.78	PA_OESTE	HIDRO
6177E2	6177	E2	ESTG2	31.5	60	0.78	PA_OESTE	HIDRO
6264G1	6264	G1	CHANG1	93.11	104.85	-8.12	PA_OESTE	HIDRO
6265G2	6265	G2	CHANG2	93.11	104.85	-7.93	PA_OESTE	HIDRO
6268G3	6268	G3	CHANG3	7.74	9.12	1.42	PA_OESTE	HIDRO
6305A1	6305	A1	ALG 13A	3.08	5.1	-1.21	PA_OESTE	HIDRO
6305A2	6305	A2	ALG 13A	3.08	5.1	-1.21	PA_OESTE	HIDRO
6306M1	6306	M1	MEN 13A	7.26	9.38	4.16	PA_OESTE	HIDRO
6306M2	6306	M2	MEN 13A	7.26	9.38	4.16	PA_OESTE	HIDRO
6307G1	6307	G1	COC 13A	3.86	7.5	-5.68	PA_OESTE	HIDRO
6307G2	6307	G2	COC 13A	3.86	7.5	-3.32	PA_OESTE	HIDRO
6308G1	6308	G1	MENII 13A	2.45	3.85	0.06	PA_OESTE	HIDRO
6308G2	6308	G2	MENII 13A	2.45	3.85	0.06	PA_OESTE	HIDRO
6328G4	6328	G4	BAI0.48	0.6	1.8	-0.5	PA_OESTE	HIDRO
6329G3	6329	G3	BAM0.48	0.27	0.6	-0.5	PA_OESTE	HIDRO
6333G1	6333	G1	BAMG1	20.15	28	0.46	PA_OESTE	HIDRO
6334G2	6334	G2	BAMG2	20.15	28	0.46	PA_OESTE	HIDRO
6335G1	6335	G1	BAIG1	29.12	44.1	-7.48	PA_OESTE	HIDRO
6336G2	6336	G2	BAIG2	29.12	44.1	-7.48	PA_OESTE	HIDRO
6338G1	6338	G1	SAND34.5	3.98	5	-2.4	PA_OESTE	HIDRO
6338G2	6338	G2	SAND34.5	3.98	5	-2.4	PA_OESTE	HIDRO
6361G1	6361	G1	GLAG1	5.26	12.69	-7	PA_OESTE	HIDRO
6362G2	6362	G2	GLAG2	5.26	12.69	-7	PA_OESTE	HIDRO
6364G1	6364	G1	LORG1	6.65	16.9	-7	PA_OESTE	HIDRO
6365G2	6365	G2	LORG2	6.65	16.9	-7	PA_OESTE	HIDRO
6367G1	6367	G1	PRUG1	10.8	29.33	-8	PA_OESTE	HIDRO
6368G2	6368	G2	PRUG2	10.8	29.33	-8	PA_OESTE	HIDRO
6386G1	6386	G1	PEDI 13A	3.77	10	-0.58	PA_OESTE	HIDRO
6386G2	6386	G2	PEDI 13A	3.76	10	-0.58	PA_OESTE	HIDRO
6387G1	6387	G1	PEDII 13A	3.33	6.41	-0.69	PA_OESTE	HIDRO
6387G2	6387	G2	PEDII 13A	3.33	6.41	-0.69	PA_OESTE	HIDRO
6388G1	6388	G1	MACG1	0.45	1.79	-0.8	PA_OESTE	HIDRO
6389G2	6389	G2	MACG2	0.45	1.79	-0.8	PA_OESTE	HIDRO
6390G1	6390	G1	CON 4.16A	2.5	5	-0.26	PA_OESTE	HIDRO
6390G2	6390	G2	CON 4.16A	2.5	5	-0.26	PA_OESTE	HIDRO

6391G1	6391	G1	PAAG1	2.31	2.97	1	PA_OESTE HIDRO
6392G2	6392	G2	PAAG2	2.31	2.97	1	PA_OESTE HIDRO
6394G1	6394	G1	LPN 4.16A	2.5	5	-0.58	PA_OESTE HIDRO
6394G2	6394	G2	LPN 4.16A	2.5	5	-0.58	PA_OESTE HIDRO
6395G1	6395	G1	LPS 4.16A	2.5	5	-0.58	PA_OESTE HIDRO
6395G2	6395	G2	LPS 4.16A	2.5	5	-0.58	PA_OESTE HIDRO
6396G1	6396	G1	RP4G1	0.78	6.57	-0.99	PA_OESTE HIDRO
6397G2	6397	G2	RP4G2	0.78	6.57	-0.99	PA_OESTE HIDRO
6406G1	6406	G1	TELG1	71.6	218	-15.63	PA_ATLAN TERMICO
6407G2	6407	G2	TELG2	71.6	218	-15.63	PA_ATLAN TERMICO
6408V1	6408	V1	TELV3	73.57	224	-15.43	PA_ATLAN TERMICO
6420G1	6420	G1	DOL 4.16A	0.9	1.04	0.78	PA_OESTE HIDRO
6420G2	6420	G2	DOL 4.16A	0.9	1.04	0.78	PA_OESTE HIDRO
6420G3	6420	G3	DOL 4.16A	0.9	1.04	0.78	PA_OESTE HIDRO
6421G1	6421	G1	LP1 4.16A	0.92	1.59	0.77	PA_OESTE HIDRO
6421G2	6421	G2	LP1 4.16A	0.92	1.59	0.77	PA_OESTE HIDRO
6421G3	6421	G3	LP1 4.16A	0.92	1.59	0.77	PA_OESTE HIDRO
6422G1	6422	G1	MMO 4.16	0.86	1.25	0.83	PA_OESTE HIDRO
6422G2	6422	G2	MMO 4.16	0.86	1.25	0.83	PA_OESTE HIDRO
6423G1	6423	G1	BU1G1	1.49	2.07	0.1	PA_OESTE HIDRO
6424G2	6424	G2	BU1G2	1.49	2.07	0.1	PA_OESTE HIDRO
6425G3	6425	G3	BU1G3	0.7	0.98	0.1	PA_OESTE HIDRO
6432G1	6432	G1	YEG 4.16A	2	3	-2.25	PA_CENTR HIDRO
6432G2	6432	G2	YEG 4.16A	2	3	-2.25	PA_CENTR HIDRO
6432G3	6432	G3	YEG 4.16A	0.67	1	-0.75	PA_CENTR HIDRO
6433G1	6433	G1	EFR 4.16A	2.13	2.67	-1.65	PA_CENTR HIDRO
6433G2	6433	G2	EFR 4.16A	2.13	2.67	-1.65	PA_CENTR HIDRO
6433G3	6433	G3	EFR 4.16A	1.07	1.35	-0.98	PA_CENTR HIDRO
6446G1	6446	G1	ALTG1	14.95	22.43	-3.82	PA_OESTE HIDRO
6447G2	6447	G2	ALTG2	14.95	22.43	-3.82	PA_OESTE HIDRO
6448G3	6448	G3	ALTG3	14.95	22.43	-4.12	PA_OESTE HIDRO
6449G1	6449	G1	MLIG1	14.13	16.65	-3.51	PA_OESTE HIDRO
6450G2	6450	G2	MLIG2	14.13	16.65	-3.51	PA_OESTE HIDRO
6451G3	6451	G3	MLIG3	14.13	16.65	-3.51	PA_OESTE HIDRO
6452G1	6452	G1	PDOG1	13.3	16.65	-4.11	PA_OESTE HIDRO
6453G2	6453	G2	PDOG2	13.3	16.65	-4.11	PA_OESTE HIDRO
6457G4	6457	G4	ALTG4	0.2	1.1	-0.59	PA_OESTE HIDRO
6463E1	6463	E1	NCH1G1	1.79	55	-0.59	PA_CENTR EOLICO
6464E2	6464	E2	RDV1G1	5.76	52.5	-1.89	PA_CENTR EOLICO
6465E3	6465	E3	RDV2G2	1.04	30	-0.34	PA_CENTR EOLICO
6466E4	6466	E4	MARG1	1.09	17.5	-0.36	PA_CENTR EOLICO
6467E5	6467	E5	NCH2G1	2.44	62.5	-0.8	PA_CENTR EOLICO
6468E6	6468	E6	RDV2G1	0.69	20	-0.23	PA_CENTR EOLICO
6469E7	6469	E7	PORG1	1.27	32.5	-0.42	PA_CENTR EOLICO
6473E8	6473	E8	NCH2G2	5.68	51.75	-1.87	PA_CENTR EOLICO
6474E9	6474	E9	PORG2	0.67	17.25	-0.22	PA_CENTR EOLICO
6479G1	6479	G1	ESC34	4.83	111.6	-1.59	PA_OESTE EOLICO
6480G1	6480	G1	SLO4.16	3.75	4.41	0.48	PA_OESTE HIDRO
6480G2	6480	G2	SLO4.16	3.75	4.41	0.48	PA_OESTE HIDRO
6492G1	6492	G1	BONG1	3.83	10.4	-2	PA_OESTE HIDRO

6493G2	6493	G2	BONG2	3.83	10.4	-2	PA_OESTE	HIDRO
6494G3	6494	G3	BONG3	3.83	10.4	-2	PA_OESTE	HIDRO
6495G1	6495	G1	LP2 4.16A	3.91	4.31	1.8	PA_OESTE	HIDRO
6495G2	6495	G2	LP2 4.16A	3.91	4.31	1.8	PA_OESTE	HIDRO
6497G1	6497	G1	BU2 4.16	1.77	2.35	0.99	PA_OESTE	HIDRO
6497G2	6497	G2	BU2 4.16	1.77	2.35	0.99	PA_OESTE	HIDRO
6497G3	6497	G3	BU2 4.16	0.87	1.16	0.57	PA_OESTE	HIDRO
6512G1	6512	G1	SAL6.6	4.75	9.3	-2.84	PA_OESTE	HIDRO
6512G2	6512	G2	SAL6.6	4.75	9.3	-2.84	PA_OESTE	HIDRO
6512G3	6512	G3	SAL6.6	4.75	9.3	-2.84	PA_OESTE	HIDRO
6514G1	6514	G1	LPO6.6	4.88	9.3	-0.14	PA_OESTE	HIDRO
6514G2	6514	G2	LPO6.6	4.88	9.3	-0.14	PA_OESTE	HIDRO
6514G3	6514	G3	LPO6.6	4.88	9.3	-0.14	PA_OESTE	HIDRO
6514G4	6514	G4	LPO6.6	1.5	2.1	-0.04	PA_OESTE	HIDRO
6524G1	6524	G1	LCRG1	4.4	9.72	1.36	PA_OESTE	HIDRO
6525G2	6525	G2	LCRG2	4.4	9.72	1.36	PA_OESTE	HIDRO
6526G3	6526	G3	LCRG3	0.89	0.99	0.5	PA_OESTE	HIDRO
6552G1	6552	G1	BBL13	10.43	13.32	-1.94	PA_OESTE	HIDRO
6552G2	6552	G2	BBL13	10.43	13.32	-1.94	PA_OESTE	HIDRO
6552G3	6552	G3	BBL13	1.56	1.88	-0.29	PA_OESTE	HIDRO
6710G1	6710	G1	BDT4.16	3.81	5	0.23	PA_OESTE	HIDRO
6723G1	6723	G1	SIN4.16	4.04	5	-2.02	PA_OESTE	HIDRO
6723G2	6723	G2	SIN4.16	4.04	5	-2.02	PA_OESTE	HIDRO
6732G1	6732	G1	CEP13.8	2.24	5	-1.83	PA_CAPIT	BIOMASA
6732G2	6732	G2	CEP13.8	2.24	5	-1.83	PA_CAPIT	BIOMASA
6743G1	6743	G1	LACG1	3.28	4.1	0.05	PA_OESTE	HIDRO
6744G2	6744	G2	LACG2	3.28	4.1	0	PA_OESTE	HIDRO
6748G1	6748	G1	HERRG1	1.58	2.25	-0.92	PA_OESTE	HIDRO
6749G2	6749	G2	HERRG2	1.58	2.25	-0.92	PA_OESTE	HIDRO
6750G3	6750	G3	HERRG3	0.69	0.98	-0.42	PA_OESTE	HIDRO
6756G1	6756	G1	PURG1	112.35	137	-4.5	PA_CENTR	TERMICO
6757G2	6757	G2	PURG2	112.35	137	-4.5	PA_CENTR	TERMICO
6767G1	6767	G1	CHU13.8	3.6	4.4	-0.69	PA_OESTE	HIDRO
6767G2	6767	G2	CHU13.8	3.6	4.4	-0.69	PA_OESTE	HIDRO
6774G1	6774	G1	BAR13.8	5.37	9.72	-2.75	PA_OESTE	HIDRO
6774G2	6774	G2	BAR13.8	5.37	9.72	-2.75	PA_OESTE	HIDRO
6774G3	6774	G3	BAR13.8	0.92	1	-0.47	PA_OESTE	HIDRO
6798G1	6798	G1	CDOG1	1.69	3.37	-2.98	PA_OESTE	HIDRO
6799G2	6799	G2	CDOG2	1.69	3.37	-2.98	PA_OESTE	HIDRO
6871V1	6871	V1	GASMV1	31.75	141.3	-8.15	PA_ATLAN	TERMICO
6872G3	6872	G3	GASMG3	40.96	47.23	-7.77	PA_ATLAN	TERMICO
6916G1	6916	G1	COTG1	1.39	2.5	-0.96	PA_OESTE	HIDRO
6917G2	6917	G2	COTG2	1.39	2.5	-0.96	PA_OESTE	HIDRO
6944G1	6944	G1	BARRI 0.69	0.3	1	-0.75	PA_OESTE	HIDRO

15-2029-Max-Sec

	BUS	ID	Nombre	P[MW]	Pmax[MW]	Q[MVAr]	Zona	Tipo
6090E1	6090	E1	LESG1	11.73	23.6	2.19	PA_OESTE	HIDRO
6091E2	6091	E2	LESG2	11.73	23.6	2.19	PA_OESTE	HIDRO
6094L1	6094	L1	LVAG1	12.83	27.4	-1.97	PA_OESTE	HIDRO
6095L2	6095	L2	LVAG2	12.83	27.4	-1.97	PA_OESTE	HIDRO
6097F1	6097	F1	FORG1	87.66	100	6.55	PA_OESTE	HIDRO
6098F2	6098	F2	FORG2	87.66	100	6.55	PA_OESTE	HIDRO
6099F3	6099	F3	FORG3	87.66	100	6.55	PA_OESTE	HIDRO
6101B1	6101	B1	BAYG1	68.59	87	12.09	PA_ESTE	HIDRO
6102B2	6102	B2	BAYG2	68.59	87	12.09	PA_ESTE	HIDRO
6110B3	6110	B3	BAYG3	68.59	86	11.9	PA_ESTE	HIDRO
6136G3	6136	G3	MADG3	6.26	12	6	PA_ACP	HIDRO
6140G1	6140	G1	GAT6A	0.89	3	2	PA_ACP	HIDRO
6140G2	6140	G2	GAT6A	0.89	3	2	PA_ACP	HIDRO
6140G3	6140	G3	GAT6A	0.89	3	2	PA_ACP	HIDRO
6176E1	6176	E1	ESTG1	23.07	60	0.69	PA_OESTE	HIDRO
6177E2	6177	E2	ESTG2	23.07	60	0.69	PA_OESTE	HIDRO
6201G1	6201	G1	LSM34	4.56	8	-1.5	PA_CENTR	SOLAR
6202G1	6202	G1	LAJ34	24.26	30	-7.98	PA_CENTR	SOLAR
6205G1	6205	G1	CHUM115	22.82	40	-7.5	PA_CENTR	SOLAR
6264G1	6264	G1	CHANG1	101.55	104.85	-0.68	PA_OESTE	HIDRO
6265G2	6265	G2	CHANG2	101.55	104.85	-0.83	PA_OESTE	HIDRO
6268G3	6268	G3	CHANG3	8.44	9.12	1.32	PA_OESTE	HIDRO
6305A1	6305	A1	ALG 13A	1.96	5.1	-1.31	PA_OESTE	HIDRO
6305A2	6305	A2	ALG 13A	1.96	5.1	-1.31	PA_OESTE	HIDRO
6306M1	6306	M1	MEN 13A	4.4	9.38	4.16	PA_OESTE	HIDRO
6306M2	6306	M2	MEN 13A	4.4	9.38	4.16	PA_OESTE	HIDRO
6307G1	6307	G1	COC 13A	1.77	7.5	-5.68	PA_OESTE	HIDRO
6307G2	6307	G2	COC 13A	1.77	7.5	-3.32	PA_OESTE	HIDRO
6308G1	6308	G1	MENII 13A	1.35	3.85	0	PA_OESTE	HIDRO
6308G2	6308	G2	MENII 13A	1.35	3.85	0	PA_OESTE	HIDRO
6333G1	6333	G1	BAMG1	1.77	28	-1	PA_OESTE	HIDRO
6334G2	6334	G2	BAMG2	1.77	28	-1	PA_OESTE	HIDRO
6335G1	6335	G1	BAIG1	2.32	44.1	-6.07	PA_OESTE	HIDRO
6336G2	6336	G2	BAIG2	2.32	44.1	-6.07	PA_OESTE	HIDRO
6338G1	6338	G1	SAND34.5	0.83	5	-2.4	PA_OESTE	HIDRO
6338G2	6338	G2	SAND34.5	0.83	5	-2.4	PA_OESTE	HIDRO
6361G1	6361	G1	GLAG1	4.65	12.69	-7	PA_OESTE	HIDRO
6362G2	6362	G2	GLAG2	4.65	12.69	-7	PA_OESTE	HIDRO
6364G1	6364	G1	LORG1	5.79	16.9	-7	PA_OESTE	HIDRO
6365G2	6365	G2	LORG2	5.79	16.9	-7	PA_OESTE	HIDRO
6367G1	6367	G1	PRUG1	8.54	29.33	-8	PA_OESTE	HIDRO
6368G2	6368	G2	PRUG2	8.54	29.33	-8	PA_OESTE	HIDRO
6372G1	6372	G1	CADG1	18.82	32	-3.63	PA_OESTE	BIOMASA
6386G1	6386	G1	PEDI 13A	1.22	10	0.68	PA_OESTE	HIDRO
6386G2	6386	G2	PEDI 13A	1.22	10	0.68	PA_OESTE	HIDRO
6387G1	6387	G1	PEDII 13A	0.43	6.41	0.2	PA_OESTE	HIDRO
6387G2	6387	G2	PEDII 13A	0.43	6.41	0.2	PA_OESTE	HIDRO
6388G1	6388	G1	MACG1	0.12	1.79	1	PA_OESTE	HIDRO
6389G2	6389	G2	MACG2	0.12	1.79	1	PA_OESTE	HIDRO

6390G1	6390	G1	CON 4.16A	0.75	5	1	PA_OESTE	HIDRO
6390G2	6390	G2	CON 4.16A	0.75	5	1	PA_OESTE	HIDRO
6391G1	6391	G1	PAAG1	1.5	2.97	1	PA_OESTE	HIDRO
6392G2	6392	G2	PAAG2	1.5	2.97	1	PA_OESTE	HIDRO
6394G1	6394	G1	LPN 4.16A	0.38	5	0.52	PA_OESTE	HIDRO
6394G2	6394	G2	LPN 4.16A	0.38	5	0.52	PA_OESTE	HIDRO
6395G1	6395	G1	LPS 4.16A	0.18	5	0.52	PA_OESTE	HIDRO
6395G2	6395	G2	LPS 4.16A	0.18	5	0.52	PA_OESTE	HIDRO
6396G1	6396	G1	RP4G1	0.3	6.57	-0.14	PA_OESTE	HIDRO
6397G2	6397	G2	RP4G2	0.3	6.57	-0.14	PA_OESTE	HIDRO
6406G1	6406	G1	TELG1	160.79	218	19.71	PA_ATLAN	TERMICO
6407G2	6407	G2	TELG2	160.79	218	19.71	PA_ATLAN	TERMICO
6408V1	6408	V1	TELV3	165.21	224	20.82	PA_ATLAN	TERMICO
6420G1	6420	G1	DOL 4.16A	0.9	1.04	0.78	PA_OESTE	HIDRO
6420G2	6420	G2	DOL 4.16A	0.9	1.04	0.78	PA_OESTE	HIDRO
6420G3	6420	G3	DOL 4.16A	0.9	1.04	0.78	PA_OESTE	HIDRO
6421G1	6421	G1	LP1 4.16A	0.82	1.59	0.77	PA_OESTE	HIDRO
6421G2	6421	G2	LP1 4.16A	0.82	1.59	0.77	PA_OESTE	HIDRO
6421G3	6421	G3	LP1 4.16A	0.82	1.59	0.77	PA_OESTE	HIDRO
6422G1	6422	G1	MMO 4.16	0.68	1.25	0.83	PA_OESTE	HIDRO
6422G2	6422	G2	MMO 4.16	0.68	1.25	0.83	PA_OESTE	HIDRO
6423G1	6423	G1	BU1G1	0.26	2.07	0.99	PA_OESTE	HIDRO
6424G2	6424	G2	BU1G2	0.26	2.07	0.99	PA_OESTE	HIDRO
6425G3	6425	G3	BU1G3	0.12	0.98	0.57	PA_OESTE	HIDRO
6432G1	6432	G1	YEG 4.16A	0.41	3	-2.25	PA_CENTR	HIDRO
6432G2	6432	G2	YEG 4.16A	0.41	3	-2.25	PA_CENTR	HIDRO
6432G3	6432	G3	YEG 4.16A	0.14	1	-0.75	PA_CENTR	HIDRO
6433G1	6433	G1	EFR 4.16A	0.52	2.67	-0.06	PA_CENTR	HIDRO
6433G2	6433	G2	EFR 4.16A	0.52	2.67	-0.06	PA_CENTR	HIDRO
6433G3	6433	G3	EFR 4.16A	0.26	1.35	-0.03	PA_CENTR	HIDRO
6446G1	6446	G1	ALTG1	2.26	22.43	-2.1	PA_OESTE	HIDRO
6447G2	6447	G2	ALTG2	2.26	22.43	-2.1	PA_OESTE	HIDRO
6448G3	6448	G3	ALTG3	2.26	22.43	-2.1	PA_OESTE	HIDRO
6449G1	6449	G1	MLIG1	3.99	16.65	-1.6	PA_OESTE	HIDRO
6450G2	6450	G2	MLIG2	3.99	16.65	-1.6	PA_OESTE	HIDRO
6451G3	6451	G3	MLIG3	3.99	16.65	-1.6	PA_OESTE	HIDRO
6452G1	6452	G1	PDOG1	4.62	16.65	-2.33	PA_OESTE	HIDRO
6453G2	6453	G2	PDOG2	4.62	16.65	-2.33	PA_OESTE	HIDRO
6455G1	6455	G1	BSO	0.57	0.96	0.19	PA_CENTR	SOLAR
6463E1	6463	E1	NCH1G1	40.12	55	-11.59	PA_CENTR	EOLICO
6464E2	6464	E2	RDV1G1	35.29	52.5	-11.6	PA_CENTR	EOLICO
6465E3	6465	E3	RDV2G2	21.5	30	-7.07	PA_CENTR	EOLICO
6466E4	6466	E4	MARG1	12.93	17.5	-4.25	PA_CENTR	EOLICO
6467E5	6467	E5	NCH2G1	48.46	62.5	-15.93	PA_CENTR	EOLICO
6468E6	6468	E6	RDV2G1	14.33	20	-4.71	PA_CENTR	EOLICO
6469E7	6469	E7	PORG1	25.62	32.5	-8.42	PA_CENTR	EOLICO
6473E8	6473	E8	NCH2G2	34.7	51.75	-11.4	PA_CENTR	EOLICO
6474E9	6474	E9	PORG2	13.6	17.25	-4.47	PA_CENTR	EOLICO
6479G1	6479	G1	ESC34	87.06	111.6	-28.61	PA_OESTE	EOLICO
6480G1	6480	G1	SLO4.16	2.41	4.41	0.4	PA_OESTE	HIDRO

6480G2	6480	G2	SLO4.16	2.41	4.41	0.4	PA_OESTE HIDRO
6492G1	6492	G1	BONG1	3.13	10.4	1.97	PA_OESTE HIDRO
6493G2	6493	G2	BONG2	3.13	10.4	1.97	PA_OESTE HIDRO
6494G3	6494	G3	BONG3	3.13	10.4	1.97	PA_OESTE HIDRO
6495G1	6495	G1	LP2 4.16A	1.98	4.31	1.8	PA_OESTE HIDRO
6495G2	6495	G2	LP2 4.16A	1.98	4.31	1.8	PA_OESTE HIDRO
6497G1	6497	G1	BU2 4.16	0.71	2.35	0.99	PA_OESTE HIDRO
6497G2	6497	G2	BU2 4.16	0.71	2.35	0.99	PA_OESTE HIDRO
6497G3	6497	G3	BU2 4.16	0.35	1.16	0.57	PA_OESTE HIDRO
6502G1	6502	G1	DIS0.4	5.67	10	-1.86	PA_CENTR SOLAR
6503G1	6503	G1	DOF34	4.63	10	-1.52	PA_CENTR SOLAR
6504G1	6504	G1	SOC34	5.93	10	-1.95	PA_OESTE SOLAR
6514G1	6514	G1	LPO6.6	0.26	9.3	0.4	PA_OESTE HIDRO
6514G2	6514	G2	LPO6.6	0.26	9.3	0.4	PA_OESTE HIDRO
6514G3	6514	G3	LPO6.6	0.26	9.3	0.4	PA_OESTE HIDRO
6514G4	6514	G4	LPO6.6	0.06	2.1	0.09	PA_OESTE HIDRO
6524G1	6524	G1	LCRG1	0.16	9.72	0.86	PA_OESTE HIDRO
6525G2	6525	G2	LCRG2	0.16	9.72	0.86	PA_OESTE HIDRO
6526G3	6526	G3	LCRG3	0.82	0.99	0.5	PA_OESTE HIDRO
6529G1	6529	G1	SPRU34	7.06	10.58	-2.32	PA_OESTE SOLAR
6552G1	6552	G1	BBL13	1.81	13.32	-1.76	PA_OESTE HIDRO
6552G2	6552	G2	BBL13	1.81	13.32	-1.76	PA_OESTE HIDRO
6552G3	6552	G3	BBL13	1.89	1.88	-1.16	PA_OESTE HIDRO
6553G1	6553	G1	PROV34	5.69	10	-1.87	PA_CENTR SOLAR
6554G1	6554	G1	SOP34	5.64	10	1.85	PA_CENTR SOLAR
6555G1	6555	G1	LAN34	6.73	10	2.21	PA_CENTR SOLAR
6556G1	6556	G1	COL34	7.32	10	2.41	PA_CENTR SOLAR
6557G1	6557	G1	LAM34	5.71	10	1.88	PA_CENTR SOLAR
6570G1	6570	G1	SOD34	3.84	10	1.26	PA_OESTE SOLAR
6571G1	6571	G1	SCAL34	2.41	6	0.79	PA_OESTE SOLAR
6581G1	6581	G1	SBUG34	1.35	3	0.44	PA_OESTE SOLAR
6582G1	6582	G1	SPACII13	1.11	3	0.37	PA_ESTE SOLAR
6640G1	6640	G1	IKA0G1	5.43	11.25	-1.78	PA_OESTE SOLAR
6641G1	6641	G1	IKA1G1	5.43	11.25	-1.78	PA_OESTE SOLAR
6642G1	6642	G1	IKA2G1	5.43	11.25	-1.78	PA_OESTE SOLAR
6643G1	6643	G1	IKA3G1	5.43	11.25	-1.78	PA_OESTE SOLAR
6707G1	6707	G1	PAS34	5.76	9.89	-1.89	PA_CENTR SOLAR
6710G1	6710	G1	BDT4.16	2.51	5	2.5	PA_OESTE HIDRO
6723G1	6723	G1	SIN4.16	2.63	5	-2.23	PA_OESTE HIDRO
6723G2	6723	G2	SIN4.16	2.63	5	-2.23	PA_OESTE HIDRO
6732G1	6732	G1	CEP13.8	4.08	5	-0.34	PA_CAPIT BIOMASA
6732G2	6732	G2	CEP13.8	4.08	5	-0.34	PA_CAPIT BIOMASA
6734G1	6734	G1	ESO34	2.89	5	-0.95	PA_CENTR SOLAR
6738G1	6738	G1	MSO34	6.15	10.26	-2.02	PA_CENTR SOLAR
6739G1	6739	G1	VAL34	4.83	8.22	-1.59	PA_CENTR SOLAR
6740G1	6740	G1	CAM34	77.8	100	-0.14	PA_CENTR SOLAR
6743G1	6743	G1	LACG1	2.23	4.1	0	PA_OESTE HIDRO
6744G2	6744	G2	LACG2	2.23	4.1	0	PA_OESTE HIDRO
6748G1	6748	G1	HERRG1	0.35	2.25	0.89	PA_OESTE HIDRO
6749G2	6749	G2	HERRG2	0.35	2.25	0.89	PA_OESTE HIDRO

6750G3	6750	G3	HERRG3	0.15	0.98	0.54	PA_OESTE HIDRO
6752G1	6752	G1	SPE34	74.28	120	-12.68	PA_CENTR SOLAR
6756G1	6756	G1	PURG1	122.5	137	0.2	PA_CENTR TERMICO
6757G2	6757	G2	PURG2	122.5	137	0.2	PA_CENTR TERMICO
6761G1	6761	G1	FAR34	5.4	9.96	1.77	PA_CENTR SOLAR
6767G1	6767	G1	CHU13.8	2.23	4.4	-0.43	PA_OESTE HIDRO
6767G2	6767	G2	CHU13.8	2.23	4.4	-0.43	PA_OESTE HIDRO
6774G1	6774	G1	BAR13.8	0.02	9.72	-2.33	PA_OESTE HIDRO
6774G2	6774	G2	BAR13.8	0.02	9.72	-2.33	PA_OESTE HIDRO
6774G3	6774	G3	BAR13.8	0.63	1	-0.75	PA_OESTE HIDRO
6785G1	6785	G1	TOAG1	81.18	110	-2.9	PA_CENTR EOLICO
6798G1	6798	G1	CDOG1	0.51	3.37	-2.98	PA_OESTE HIDRO
6799G2	6799	G2	CDOG2	0.51	3.37	-2.98	PA_OESTE HIDRO
6834G1	6834	G1	LAE34	12.25	19.99	-0.98	PA_OESTE SOLAR
6871V1	6871	V1	GASMV1	35	141.3	13.56	PA_ATLAN TERMICO
6872G3	6872	G3	GASMG3	45	47.23	14.03	PA_ATLAN TERMICO
6896G1	6896	G1	DAC2G1	1.73	3.24	0.57	PA_CENTR SOLAR
6899G1	6899	G1	CAIG1	5.71	10	-1.88	PA_OESTE SOLAR
6900G2	6900	G2	CAIG2	5.71	10	-1.88	PA_OESTE SOLAR
6901G3	6901	G3	CAIG3	5.71	10	-1.88	PA_OESTE SOLAR
6902G4	6902	G4	CAIG4	5.85	10	-1.92	PA_OESTE SOLAR
6903G1	6903	G1	SRE	5.81	10.78	-1.91	PA_CENTR SOLAR
6904G1	6904	G1	EES	5.01	8.5	1.65	PA_CENTR SOLAR
6905G1	6905	G1	POCR34	9.47	16	-3.11	PA_CENTR SOLAR
6914G1	6914	G1	JAG0.4	5.98	10	-1.97	PA_CENTR SOLAR
6916G1	6916	G1	COTG1	0.34	2.5	-0.96	PA_OESTE HIDRO
6917G2	6917	G2	COTG2	0.34	2.5	-0.96	PA_OESTE HIDRO
6926G1	6926	G1	EREG1	2.32	10	-2	PA_OESTE HIDRO
6937G1	6937	G1	SAF0.2	8.09	10	-2.66	PA_CENTR SOLAR
69391	6939	1	SEC0.6	6.15	20	-2.02	PA_CENTR SOLAR
6944G1	6944	G1	BARRI 0.69	0.03	1	-0.75	PA_OESTE HIDRO
6974G1	6974	G1	BAC	14.77	25	-0.98	PA_OESTE SOLAR
6975G1	6975	G1	ECS	4.72	10	-0.98	PA_OESTE SOLAR
6976G1	6976	G1	MVI	14.77	25	-0.98	PA_OESTE SOLAR
6977G1	6977	G1	BFR	9.99	19.95	3.28	PA_ESTE SOLAR
6978G1	6978	G1	LVI	3.62	10	1.19	PA_CENTR SOLAR
6982G1	6982	G1	CES	5.7	9.98	-1.87	PA_OESTE SOLAR
6983G1	6983	G1	CAS	5.7	9.98	-1.87	PA_OESTE SOLAR
6984G1	6984	G1	ECS2	4.72	10	-0.98	PA_OESTE SOLAR
6985G1	6985	G1	PAS2	2.91	5	-0.96	PA_CENTR SOLAR
6987G1	6987	G1	PAS3	2.91	5	-0.96	PA_CENTR SOLAR
6988G1	6988	G1	ESS	5.37	9.9	-1.76	PA_OESTE SOLAR
6989G1	6989	G1	SME	1.82	3	-0.6	PA_CENTR SOLAR
6990G1	6990	G1	PES	5.71	9.97	1.88	PA_CENTR SOLAR
6991G1	6991	G1	MAS	5.43	9.98	1.79	PA_CENTR SOLAR
6992G1	6992	G1	LLS	7.8	9.99	-2.56	PA_CENTR SOLAR
6993G1	6993	G1	PSS	3.35	5	1.1	PA_CENTR SOLAR
6994G1	6994	G1	LSS	2.74	7.56	0.9	PA_CENTR SOLAR
6995G1	6995	G1	PDS	5.71	10	-1.88	PA_OESTE SOLAR
6996G1	6996	G1	CVS	11.92	20	3.92	PA_CENTR SOLAR

15-2029-MaxSol-Sec

	BUS	ID	Nombre	P[MW]	Pmax[MW]	Q[MVAr]	Zona	Tipo
6090E1	6090	E1	LESG1	11.73	23.6	2.3	PA_OESTE	HIDRO
6091E2	6091	E2	LESG2	11.73	23.6	2.3	PA_OESTE	HIDRO
6094L1	6094	L1	LVAG1	12.83	27.4	-1.85	PA_OESTE	HIDRO
6095L2	6095	L2	LVAG2	12.83	27.4	-1.85	PA_OESTE	HIDRO
6097F1	6097	F1	FORG1	72.08	100	4.84	PA_OESTE	HIDRO
6098F2	6098	F2	FORG2	72.08	100	4.84	PA_OESTE	HIDRO
6099F3	6099	F3	FORG3	72.08	100	4.84	PA_OESTE	HIDRO
6101B1	6101	B1	BAYG1	60	87	11.21	PA_ESTE	HIDRO
6102B2	6102	B2	BAYG2	60	87	11.21	PA_ESTE	HIDRO
6110B3	6110	B3	BAYG3	60	86	11.09	PA_ESTE	HIDRO
6136G3	6136	G3	MADG3	6.26	12	6	PA_ACP	HIDRO
6140G1	6140	G1	GAT6A	0.89	3	2	PA_ACP	HIDRO
6140G2	6140	G2	GAT6A	0.89	3	2	PA_ACP	HIDRO
6140G3	6140	G3	GAT6A	0.89	3	2	PA_ACP	HIDRO
6176E1	6176	E1	ESTG1	12.14	60	-0.54	PA_OESTE	HIDRO
6177E2	6177	E2	ESTG2	12.14	60	-0.54	PA_OESTE	HIDRO
6201G1	6201	G1	LSM34	7.09	8	-2.33	PA_CENTR	SOLAR
6202G1	6202	G1	LAJ34	29.67	30	-9.75	PA_CENTR	SOLAR
6205G1	6205	G1	CHUM115	35.46	40	-11.2	PA_CENTR	SOLAR
6264G1	6264	G1	CHANG1	67.6	104.85	-5.25	PA_OESTE	HIDRO
6265G2	6265	G2	CHANG2	67.6	104.85	-5.01	PA_OESTE	HIDRO
6268G3	6268	G3	CHANG3	8.44	9.12	1.32	PA_OESTE	HIDRO
6305A1	6305	A1	ALG 13A	1.96	5.1	-1.29	PA_OESTE	HIDRO
6305A2	6305	A2	ALG 13A	1.96	5.1	-1.29	PA_OESTE	HIDRO
6306M1	6306	M1	MEN 13A	4.4	9.38	4.16	PA_OESTE	HIDRO
6306M2	6306	M2	MEN 13A	4.4	9.38	4.16	PA_OESTE	HIDRO
6307G1	6307	G1	COC 13A	1.77	7.5	-5.68	PA_OESTE	HIDRO
6307G2	6307	G2	COC 13A	1.77	7.5	-3.32	PA_OESTE	HIDRO
6308G1	6308	G1	MENII 13A	1.35	3.85	0	PA_OESTE	HIDRO
6308G2	6308	G2	MENII 13A	1.35	3.85	0	PA_OESTE	HIDRO
6333G1	6333	G1	BAMG1	1.77	28	-1.03	PA_OESTE	HIDRO
6334G2	6334	G2	BAMG2	1.77	28	-1.03	PA_OESTE	HIDRO
6335G1	6335	G1	BAIG1	1.98	44.1	-6.35	PA_OESTE	HIDRO
6336G2	6336	G2	BAIG2	1.98	44.1	-6.35	PA_OESTE	HIDRO
6338G1	6338	G1	SAND34.5	0.83	5	-2.4	PA_OESTE	HIDRO
6338G2	6338	G2	SAND34.5	0.83	5	-2.4	PA_OESTE	HIDRO
6361G1	6361	G1	GLAG1	2.48	12.69	-7	PA_OESTE	HIDRO
6362G2	6362	G2	GLAG2	2.48	12.69	-7	PA_OESTE	HIDRO
6364G1	6364	G1	LORG1	2.88	16.9	-7	PA_OESTE	HIDRO
6365G2	6365	G2	LORG2	2.88	16.9	-7	PA_OESTE	HIDRO
6367G1	6367	G1	PRUG1	4.47	29.33	-8	PA_OESTE	HIDRO
6368G2	6368	G2	PRUG2	4.47	29.33	-8	PA_OESTE	HIDRO
6372G1	6372	G1	CADG1	18.82	32	-3.42	PA_OESTE	BIOMASA
6386G1	6386	G1	PEDI 13A	1.22	10	0.9	PA_OESTE	HIDRO
6386G2	6386	G2	PEDI 13A	1.22	10	0.9	PA_OESTE	HIDRO
6387G1	6387	G1	PEDII 13A	0.43	6.41	0.26	PA_OESTE	HIDRO
6387G2	6387	G2	PEDII 13A	0.43	6.41	0.26	PA_OESTE	HIDRO
6388G1	6388	G1	MACG1	0.12	1.79	1	PA_OESTE	HIDRO
6389G2	6389	G2	MACG2	0.12	1.79	1	PA_OESTE	HIDRO

6390G1	6390	G1	CON 4.16A	0.75	5	1	PA_OESTE	HIDRO
6390G2	6390	G2	CON 4.16A	0.75	5	1	PA_OESTE	HIDRO
6391G1	6391	G1	PAAG1	1.5	2.97	1	PA_OESTE	HIDRO
6392G2	6392	G2	PAAG2	1.5	2.97	1	PA_OESTE	HIDRO
6394G1	6394	G1	LPN 4.16A	0.38	5	0.65	PA_OESTE	HIDRO
6394G2	6394	G2	LPN 4.16A	0.38	5	0.65	PA_OESTE	HIDRO
6395G1	6395	G1	LPS 4.16A	0.18	5	0.65	PA_OESTE	HIDRO
6395G2	6395	G2	LPS 4.16A	0.18	5	0.65	PA_OESTE	HIDRO
6396G1	6396	G1	RP4G1	0.3	6.57	-0.03	PA_OESTE	HIDRO
6397G2	6397	G2	RP4G2	0.3	6.57	-0.03	PA_OESTE	HIDRO
6406G1	6406	G1	TELG1	160	218	19.19	PA_ATLAN	TERMICO
6407G2	6407	G2	TELG2	160	218	19.19	PA_ATLAN	TERMICO
6408V1	6408	V1	TELV3	148.98	224	16.57	PA_ATLAN	TERMICO
6420G1	6420	G1	DOL 4.16A	0.9	1.04	0.78	PA_OESTE	HIDRO
6420G2	6420	G2	DOL 4.16A	0.9	1.04	0.78	PA_OESTE	HIDRO
6420G3	6420	G3	DOL 4.16A	0.9	1.04	0.78	PA_OESTE	HIDRO
6421G1	6421	G1	LP1 4.16A	0.82	1.59	0.77	PA_OESTE	HIDRO
6421G2	6421	G2	LP1 4.16A	0.82	1.59	0.77	PA_OESTE	HIDRO
6421G3	6421	G3	LP1 4.16A	0.82	1.59	0.77	PA_OESTE	HIDRO
6422G1	6422	G1	MMO 4.16	0.68	1.25	0.83	PA_OESTE	HIDRO
6422G2	6422	G2	MMO 4.16	0.68	1.25	0.83	PA_OESTE	HIDRO
6423G1	6423	G1	BU1G1	0.26	2.07	0.99	PA_OESTE	HIDRO
6424G2	6424	G2	BU1G2	0.26	2.07	0.99	PA_OESTE	HIDRO
6425G3	6425	G3	BU1G3	0.12	0.98	0.57	PA_OESTE	HIDRO
6432G1	6432	G1	YEG 4.16A	0.41	3	-1.54	PA_CENTR	HIDRO
6432G2	6432	G2	YEG 4.16A	0.41	3	-1.54	PA_CENTR	HIDRO
6432G3	6432	G3	YEG 4.16A	0.14	1	-0.51	PA_CENTR	HIDRO
6433G1	6433	G1	EFR 4.16A	0.52	2.67	0.18	PA_CENTR	HIDRO
6433G2	6433	G2	EFR 4.16A	0.52	2.67	0.18	PA_CENTR	HIDRO
6433G3	6433	G3	EFR 4.16A	0.26	1.35	0.09	PA_CENTR	HIDRO
6446G1	6446	G1	ALTG1	2.26	22.43	-1.91	PA_OESTE	HIDRO
6447G2	6447	G2	ALTG2	2.26	22.43	-1.91	PA_OESTE	HIDRO
6448G3	6448	G3	ALTG3	2.26	22.43	-1.91	PA_OESTE	HIDRO
6449G1	6449	G1	MLIG1	3.99	16.65	-1.55	PA_OESTE	HIDRO
6450G2	6450	G2	MLIG2	3.99	16.65	-1.55	PA_OESTE	HIDRO
6451G3	6451	G3	MLIG3	3.99	16.65	-1.55	PA_OESTE	HIDRO
6452G1	6452	G1	PDOG1	4.62	16.65	-2.28	PA_OESTE	HIDRO
6453G2	6453	G2	PDOG2	4.62	16.65	-2.28	PA_OESTE	HIDRO
6455G1	6455	G1	BSO	0.89	0.96	0.29	PA_CENTR	SOLAR
6463E1	6463	E1	NCH1G1	36.6	55	-12.03	PA_CENTR	EOLICO
6464E2	6464	E2	RDV1G1	32.03	52.5	-10.53	PA_CENTR	EOLICO
6465E3	6465	E3	RDV2G2	19.58	30	-6.44	PA_CENTR	EOLICO
6466E4	6466	E4	MARG1	11.8	17.5	-3.88	PA_CENTR	EOLICO
6467E5	6467	E5	NCH2G1	44.46	62.5	-14.61	PA_CENTR	EOLICO
6468E6	6468	E6	RDV2G1	13.05	20	-4.29	PA_CENTR	EOLICO
6469E7	6469	E7	PORG1	23.54	32.5	-7.74	PA_CENTR	EOLICO
6473E8	6473	E8	NCH2G2	31.48	51.75	-10.35	PA_CENTR	EOLICO
6474E9	6474	E9	PORG2	12.49	17.25	-4.11	PA_CENTR	EOLICO
6479G1	6479	G1	ESC34	83.53	111.6	-27.46	PA_OESTE	EOLICO
6480G1	6480	G1	SLO4.16	2.41	4.41	0.49	PA_OESTE	HIDRO

6480G2	6480	G2	SLO4.16	2.41	4.41	0.49	PA_OESTE HIDRO
6492G1	6492	G1	BONG1	1.04	10.4	1.7	PA_OESTE HIDRO
6493G2	6493	G2	BONG2	1.04	10.4	1.7	PA_OESTE HIDRO
6494G3	6494	G3	BONG3	1.04	10.4	1.7	PA_OESTE HIDRO
6495G1	6495	G1	LP2 4.16A	1.98	4.31	1.8	PA_OESTE HIDRO
6495G2	6495	G2	LP2 4.16A	1.98	4.31	1.8	PA_OESTE HIDRO
6497G1	6497	G1	BU2 4.16	0.71	2.35	0.99	PA_OESTE HIDRO
6497G2	6497	G2	BU2 4.16	0.71	2.35	0.99	PA_OESTE HIDRO
6497G3	6497	G3	BU2 4.16	0.35	1.16	0.57	PA_OESTE HIDRO
6502G1	6502	G1	DIS0.4	8.81	10	-2.89	PA_CENTR SOLAR
6503G1	6503	G1	DOF34	7.19	10	-2.36	PA_CENTR SOLAR
6504G1	6504	G1	SOC34	8.92	10	-2.93	PA_OESTE SOLAR
6514G1	6514	G1	LPO6.6	0.2	9.3	0.31	PA_OESTE HIDRO
6514G2	6514	G2	LPO6.6	0.2	9.3	0.31	PA_OESTE HIDRO
6514G3	6514	G3	LPO6.6	0.2	9.3	0.31	PA_OESTE HIDRO
6514G4	6514	G4	LPO6.6	0.05	2.1	0.07	PA_OESTE HIDRO
6524G1	6524	G1	LCRG1	0.15	9.72	0.8	PA_OESTE HIDRO
6525G2	6525	G2	LCRG2	0.15	9.72	0.8	PA_OESTE HIDRO
6526G3	6526	G3	LCRG3	0.82	0.99	0.5	PA_OESTE HIDRO
6529G1	6529	G1	SPRU34	10.3	10.58	-3.38	PA_OESTE SOLAR
6552G1	6552	G1	BBL13	1.81	13.32	-1.86	PA_OESTE HIDRO
6552G2	6552	G2	BBL13	1.81	13.32	-1.86	PA_OESTE HIDRO
6552G3	6552	G3	BBL13	1.89	1.88	-1.16	PA_OESTE HIDRO
6553G1	6553	G1	PROV34	8.84	10	-2.91	PA_CENTR SOLAR
6554G1	6554	G1	SOP34	8.76	10	2.88	PA_CENTR SOLAR
6555G1	6555	G1	LAN34	9.47	10	3.11	PA_CENTR SOLAR
6556G1	6556	G1	COL34	8.89	10	2.92	PA_CENTR SOLAR
6557G1	6557	G1	LAM34	8.87	10	2.91	PA_CENTR SOLAR
6570G1	6570	G1	SOD34	5.99	10	1.97	PA_OESTE SOLAR
6571G1	6571	G1	SCAL34	3.75	6	1.23	PA_OESTE SOLAR
6581G1	6581	G1	SBUG34	2.09	3	0.69	PA_OESTE SOLAR
6582G1	6582	G1	SPACII13	1.69	3	0.56	PA_ESTE SOLAR
6640G1	6640	G1	IKA0G1	8.46	11.25	-2.13	PA_OESTE SOLAR
6641G1	6641	G1	IKA1G1	8.46	11.25	-2.31	PA_OESTE SOLAR
6642G1	6642	G1	IKA2G1	8.46	11.25	-2.13	PA_OESTE SOLAR
6643G1	6643	G1	IKA3G1	8.46	11.25	-2.26	PA_OESTE SOLAR
6707G1	6707	G1	PAS34	8.87	9.89	-2.91	PA_CENTR SOLAR
6710G1	6710	G1	BDT4.16	2.51	5	2.5	PA_OESTE HIDRO
6723G1	6723	G1	SIN4.16	2.63	5	-2.21	PA_OESTE HIDRO
6723G2	6723	G2	SIN4.16	2.63	5	-2.21	PA_OESTE HIDRO
6732G1	6732	G1	CEP13.8	4.08	5	-0.33	PA_CAPIT BIOMASA
6732G2	6732	G2	CEP13.8	4.08	5	-0.33	PA_CAPIT BIOMASA
6734G1	6734	G1	ESO34	4.48	5	-1.47	PA_CENTR SOLAR
6738G1	6738	G1	MSO34	9.55	10.26	-3.14	PA_CENTR SOLAR
6739G1	6739	G1	VAL34	7.5	8.22	-2.47	PA_CENTR SOLAR
6740G1	6740	G1	CAM34	99.24	100	3.27	PA_CENTR SOLAR
6743G1	6743	G1	LACG1	2.23	4.1	0	PA_OESTE HIDRO
6744G2	6744	G2	LACG2	2.23	4.1	0	PA_OESTE HIDRO
6748G1	6748	G1	HERRG1	0.35	2.25	0.79	PA_OESTE HIDRO
6749G2	6749	G2	HERRG2	0.35	2.25	0.79	PA_OESTE HIDRO

6750G3	6750	G3	HERRG3	0.15	0.98	0.54	PA_OESTE HIDRO
6752G1	6752	G1	SPE34	112.62	120	-8.98	PA_CENTR SOLAR
6756G1	6756	G1	PURG1	122.5	137	0.18	PA_CENTR TERMICO
6757G2	6757	G2	PURG2	122.5	137	0.18	PA_CENTR TERMICO
6761G1	6761	G1	FAR34	8.35	9.96	2.74	PA_CENTR SOLAR
6767G1	6767	G1	CHU13.8	2.23	4.4	-0.38	PA_OESTE HIDRO
6767G2	6767	G2	CHU13.8	2.23	4.4	-0.38	PA_OESTE HIDRO
6774G1	6774	G1	BAR13.8	0.02	9.72	-2.33	PA_OESTE HIDRO
6774G2	6774	G2	BAR13.8	0.02	9.72	-2.33	PA_OESTE HIDRO
6774G3	6774	G3	BAR13.8	0.63	1	-0.75	PA_OESTE HIDRO
6785G1	6785	G1	TOAG1	74.11	110	-4.03	PA_CENTR EOLICO
6798G1	6798	G1	CDOG1	0.51	3.37	-2.98	PA_OESTE HIDRO
6799G2	6799	G2	CDOG2	0.51	3.37	-2.98	PA_OESTE HIDRO
6834G1	6834	G1	LAE34	18.58	19.99	-0.96	PA_OESTE SOLAR
6871V1	6871	V1	GASMV1	35	141.3	13.3	PA_ATLAN TERMICO
6872G3	6872	G3	GASMG3	45	47.23	13.77	PA_ATLAN TERMICO
6896G1	6896	G1	DAC2G1	2.73	3.24	0.9	PA_CENTR SOLAR
6899G1	6899	G1	CAIG1	8.9	10	-2.69	PA_OESTE SOLAR
6900G2	6900	G2	CAIG2	8.9	10	-2.69	PA_OESTE SOLAR
6901G3	6901	G3	CAIG3	8.9	10	-2.69	PA_OESTE SOLAR
6902G4	6902	G4	CAIG4	9.09	10	-2.69	PA_OESTE SOLAR
6903G1	6903	G1	SRE	9.03	10.78	-2.97	PA_CENTR SOLAR
6904G1	6904	G1	EES	7.79	8.5	0.96	PA_CENTR SOLAR
6905G1	6905	G1	POCR34	14.36	16	-3.62	PA_CENTR SOLAR
6914G1	6914	G1	JAG0.4	9.29	10	-3.05	PA_CENTR SOLAR
6916G1	6916	G1	COTG1	0.34	2.5	-0.96	PA_OESTE HIDRO
6917G2	6917	G2	COTG2	0.34	2.5	-0.96	PA_OESTE HIDRO
6926G1	6926	G1	EREG1	2.32	10	-2	PA_OESTE HIDRO
6937G1	6937	G1	SAF0.2	9.89	10	-3.25	PA_CENTR SOLAR
69391	6939	1	SEC0.6	9.33	20	-2.4	PA_CENTR SOLAR
6944G1	6944	G1	BARRI 0.69	0.03	1	-0.75	PA_OESTE HIDRO
6974G1	6974	G1	BAC	23.01	25	-0.96	PA_OESTE SOLAR
6975G1	6975	G1	ECS	7.36	10	-0.96	PA_OESTE SOLAR
6976G1	6976	G1	MVI	23.01	25	-0.96	PA_OESTE SOLAR
6977G1	6977	G1	BFR	15.19	19.95	4.99	PA_ESTE SOLAR
6978G1	6978	G1	LVI	5.62	10	1.85	PA_CENTR SOLAR
6982G1	6982	G1	CES	8.89	9.98	-2.92	PA_OESTE SOLAR
6983G1	6983	G1	CAS	8.89	9.98	-2.92	PA_OESTE SOLAR
6984G1	6984	G1	ECS2	7.36	10	-0.96	PA_OESTE SOLAR
6985G1	6985	G1	PAS2	4.48	5	-1.47	PA_CENTR SOLAR
6987G1	6987	G1	PAS3	4.48	5	-1.47	PA_CENTR SOLAR
6988G1	6988	G1	ESS	8.36	9.9	-2.75	PA_OESTE SOLAR
6989G1	6989	G1	SME	2.8	3	-0.92	PA_CENTR SOLAR
6990G1	6990	G1	PES	8.87	9.97	0.96	PA_CENTR SOLAR
6991G1	6991	G1	MAS	8.18	9.98	0.96	PA_CENTR SOLAR
6992G1	6992	G1	LLS	9.94	9.99	-3.27	PA_CENTR SOLAR
6993G1	6993	G1	PSS	5.2	5	0.96	PA_CENTR SOLAR
6994G1	6994	G1	LSS	4.25	7.56	0.96	PA_CENTR SOLAR
6995G1	6995	G1	PDS	8.9	10	-2.92	PA_OESTE SOLAR
6996G1	6996	G1	CVS	18.42	20	6.06	PA_CENTR SOLAR

15-2029-MedAlt-Sec

	BUS	ID	Nombre	P[MW]	Pmax[MW]	Q[MVAr]	Zona	Tipo
6090E1	6090	E1	LESG1	11.73	23.6	0.91	PA_OESTE	HIDRO
6091E2	6091	E2	LESG2	11.73	23.6	0.91	PA_OESTE	HIDRO
6094L1	6094	L1	LVAG1	12.83	27.4	-3.4	PA_OESTE	HIDRO
6095L2	6095	L2	LVAG2	12.83	27.4	-3.4	PA_OESTE	HIDRO
6097F1	6097	F1	FORG1	100	100	2.63	PA_OESTE	HIDRO
6098F2	6098	F2	FORG2	100	100	2.63	PA_OESTE	HIDRO
6099F3	6099	F3	FORG3	100	100	2.63	PA_OESTE	HIDRO
6101B1	6101	B1	BAYG1	73.37	87	1.83	PA_ESTE	HIDRO
6102B2	6102	B2	BAYG2	73.37	87	1.83	PA_ESTE	HIDRO
6110B3	6110	B3	BAYG3	73.37	86	-0.27	PA_ESTE	HIDRO
6136G3	6136	G3	MADG3	6.26	12	6	PA_ACP	HIDRO
6140G1	6140	G1	GAT6A	0.89	3	2	PA_ACP	HIDRO
6140G2	6140	G2	GAT6A	0.89	3	2	PA_ACP	HIDRO
6140G3	6140	G3	GAT6A	0.89	3	2	PA_ACP	HIDRO
6176E1	6176	E1	ESTG1	47.06	60	4.65	PA_OESTE	HIDRO
6177E2	6177	E2	ESTG2	47.06	60	4.65	PA_OESTE	HIDRO
6264G1	6264	G1	CHANG1	100.82	104.85	-4.45	PA_OESTE	HIDRO
6265G2	6265	G2	CHANG2	100.82	104.85	-4.57	PA_OESTE	HIDRO
6268G3	6268	G3	CHANG3	8.44	9.12	1.32	PA_OESTE	HIDRO
6305A1	6305	A1	ALG 13A	1.96	5.1	-1.47	PA_OESTE	HIDRO
6305A2	6305	A2	ALG 13A	1.96	5.1	-1.47	PA_OESTE	HIDRO
6306M1	6306	M1	MEN 13A	4.4	9.38	4.16	PA_OESTE	HIDRO
6306M2	6306	M2	MEN 13A	4.4	9.38	4.16	PA_OESTE	HIDRO
6307G1	6307	G1	COC 13A	1.77	7.5	-5.68	PA_OESTE	HIDRO
6307G2	6307	G2	COC 13A	1.77	7.5	-3.32	PA_OESTE	HIDRO
6308G1	6308	G1	MENII 13A	1.35	3.85	0	PA_OESTE	HIDRO
6308G2	6308	G2	MENII 13A	1.35	3.85	0	PA_OESTE	HIDRO
6333G1	6333	G1	BAMG1	1.77	28	-1.18	PA_OESTE	HIDRO
6334G2	6334	G2	BAMG2	1.77	28	-1.18	PA_OESTE	HIDRO
6335G1	6335	G1	BAIG1	1.98	44.1	-7.56	PA_OESTE	HIDRO
6336G2	6336	G2	BAIG2	1.98	44.1	-7.56	PA_OESTE	HIDRO
6338G1	6338	G1	SAND34.5	0.83	5	-2.4	PA_OESTE	HIDRO
6338G2	6338	G2	SAND34.5	0.83	5	-2.4	PA_OESTE	HIDRO
6361G1	6361	G1	GLAG1	9.4	12.69	-7	PA_OESTE	HIDRO
6362G2	6362	G2	GLAG2	9.4	12.69	-7	PA_OESTE	HIDRO
6364G1	6364	G1	LORG1	12.16	16.9	-7	PA_OESTE	HIDRO
6365G2	6365	G2	LORG2	12.16	16.9	-7	PA_OESTE	HIDRO
6367G1	6367	G1	PRUG1	17.48	29.33	-8	PA_OESTE	HIDRO
6368G2	6368	G2	PRUG2	17.48	29.33	-8	PA_OESTE	HIDRO
6372G1	6372	G1	CADG1	18.82	32	-4.55	PA_OESTE	BIOMASA
6386G1	6386	G1	PEDI 13A	1.22	10	-0.22	PA_OESTE	HIDRO
6386G2	6386	G2	PEDI 13A	1.22	10	-0.22	PA_OESTE	HIDRO
6387G1	6387	G1	PEDII 13A	0.43	6.41	-0.11	PA_OESTE	HIDRO
6387G2	6387	G2	PEDII 13A	0.43	6.41	-0.11	PA_OESTE	HIDRO
6388G1	6388	G1	MACG1	0.12	1.79	1	PA_OESTE	HIDRO
6389G2	6389	G2	MACG2	0.12	1.79	1	PA_OESTE	HIDRO
6390G1	6390	G1	CON 4.16A	0.75	5	1	PA_OESTE	HIDRO
6390G2	6390	G2	CON 4.16A	0.75	5	1	PA_OESTE	HIDRO
6391G1	6391	G1	PAAG1	1.5	2.97	1	PA_OESTE	HIDRO

6392G2	6392	G2	PAAG2	1.5	2.97	1	PA_OESTE HIDRO
6394G1	6394	G1	LPN 4.16A	0.38	5	-0.11	PA_OESTE HIDRO
6394G2	6394	G2	LPN 4.16A	0.38	5	-0.11	PA_OESTE HIDRO
6395G1	6395	G1	LPS 4.16A	0.18	5	-0.11	PA_OESTE HIDRO
6395G2	6395	G2	LPS 4.16A	0.18	5	-0.11	PA_OESTE HIDRO
6396G1	6396	G1	RP4G1	0.3	6.57	-0.6	PA_OESTE HIDRO
6397G2	6397	G2	RP4G2	0.3	6.57	-0.6	PA_OESTE HIDRO
6406G1	6406	G1	TELG1	179.93	218	13.71	PA_ATLAN TERMICO
6407G2	6407	G2	TELG2	179.93	218	13.71	PA_ATLAN TERMICO
6408V1	6408	V1	TELV3	184.88	224	15.09	PA_ATLAN TERMICO
6420G1	6420	G1	DOL 4.16A	0.9	1.04	0.01	PA_OESTE HIDRO
6420G2	6420	G2	DOL 4.16A	0.9	1.04	0.01	PA_OESTE HIDRO
6420G3	6420	G3	DOL 4.16A	0.9	1.04	0.01	PA_OESTE HIDRO
6421G1	6421	G1	LP1 4.16A	0.82	1.59	0.01	PA_OESTE HIDRO
6421G2	6421	G2	LP1 4.16A	0.82	1.59	0.01	PA_OESTE HIDRO
6421G3	6421	G3	LP1 4.16A	0.82	1.59	0.01	PA_OESTE HIDRO
6422G1	6422	G1	MMO 4.16	0.68	1.25	0.83	PA_OESTE HIDRO
6422G2	6422	G2	MMO 4.16	0.68	1.25	0.83	PA_OESTE HIDRO
6423G1	6423	G1	BU1G1	0.26	2.07	0.99	PA_OESTE HIDRO
6424G2	6424	G2	BU1G2	0.26	2.07	0.99	PA_OESTE HIDRO
6425G3	6425	G3	BU1G3	0.12	0.98	0.57	PA_OESTE HIDRO
6432G1	6432	G1	YEG 4.16A	0.41	3	-2.25	PA_CENTR HIDRO
6432G2	6432	G2	YEG 4.16A	0.41	3	-2.25	PA_CENTR HIDRO
6432G3	6432	G3	YEG 4.16A	0.14	1	-0.75	PA_CENTR HIDRO
6433G1	6433	G1	EFR 4.16A	0.52	2.67	-1.65	PA_CENTR HIDRO
6433G2	6433	G2	EFR 4.16A	0.52	2.67	-1.65	PA_CENTR HIDRO
6433G3	6433	G3	EFR 4.16A	0.26	1.35	-0.98	PA_CENTR HIDRO
6446G1	6446	G1	ALTG1	2.26	22.43	-3.64	PA_OESTE HIDRO
6447G2	6447	G2	ALTG2	2.26	22.43	-3.64	PA_OESTE HIDRO
6448G3	6448	G3	ALTG3	2.26	22.43	-3.64	PA_OESTE HIDRO
6449G1	6449	G1	MLIG1	3.99	16.65	-2.73	PA_OESTE HIDRO
6450G2	6450	G2	MLIG2	3.99	16.65	-2.73	PA_OESTE HIDRO
6451G3	6451	G3	MLIG3	3.99	16.65	-2.73	PA_OESTE HIDRO
6452G1	6452	G1	PDOG1	4.62	16.65	-3.47	PA_OESTE HIDRO
6453G2	6453	G2	PDOG2	4.62	16.65	-3.47	PA_OESTE HIDRO
6463E1	6463	E1	NCH1G1	39.61	55	-13.02	PA_CENTR EOLICO
6464E2	6464	E2	RDV1G1	34.33	52.5	-11.28	PA_CENTR EOLICO
6465E3	6465	E3	RDV2G2	21.17	30	-6.96	PA_CENTR EOLICO
6466E4	6466	E4	MARG1	12.78	17.5	-4.2	PA_CENTR EOLICO
6467E5	6467	E5	NCH2G1	48.2	62.5	-15.84	PA_CENTR EOLICO
6468E6	6468	E6	RDV2G1	14.11	20	-4.64	PA_CENTR EOLICO
6469E7	6469	E7	PORG1	25.53	32.5	-8.39	PA_CENTR EOLICO
6473E8	6473	E8	NCH2G2	33.71	51.75	-11.08	PA_CENTR EOLICO
6474E9	6474	E9	PORG2	13.55	17.25	-4.45	PA_CENTR EOLICO
6479G1	6479	G1	ESC34	77.04	111.6	-25.32	PA_OESTE EOLICO
6480G1	6480	G1	SLO4.16	2.41	4.41	-0.07	PA_OESTE HIDRO
6480G2	6480	G2	SLO4.16	2.41	4.41	-0.07	PA_OESTE HIDRO
6492G1	6492	G1	BONG1	7.3	10.4	-1.24	PA_OESTE HIDRO
6493G2	6493	G2	BONG2	7.3	10.4	-1.24	PA_OESTE HIDRO
6494G3	6494	G3	BONG3	7.3	10.4	-1.24	PA_OESTE HIDRO

6495G1	6495	G1	LP2 4.16A	1.98	4.31	1.8	PA_OESTE	HIDRO
6495G2	6495	G2	LP2 4.16A	1.98	4.31	1.8	PA_OESTE	HIDRO
6497G1	6497	G1	BU2 4.16	0.71	2.35	0.99	PA_OESTE	HIDRO
6497G2	6497	G2	BU2 4.16	0.71	2.35	0.99	PA_OESTE	HIDRO
6497G3	6497	G3	BU2 4.16	0.35	1.16	0.57	PA_OESTE	HIDRO
6514G1	6514	G1	LPO6.6	0.2	9.3	-0.1	PA_OESTE	HIDRO
6514G2	6514	G2	LPO6.6	0.2	9.3	-0.1	PA_OESTE	HIDRO
6514G3	6514	G3	LPO6.6	0.2	9.3	-0.1	PA_OESTE	HIDRO
6514G4	6514	G4	LPO6.6	0.05	2.1	-0.02	PA_OESTE	HIDRO
6524G1	6524	G1	LCRG1	1	9.72	0.24	PA_OESTE	HIDRO
6525G2	6525	G2	LCRG2	1	9.72	0.24	PA_OESTE	HIDRO
6526G3	6526	G3	LCRG3	0.87	0.99	0.24	PA_OESTE	HIDRO
6552G1	6552	G1	BBL13	1.81	13.32	-2.75	PA_OESTE	HIDRO
6552G2	6552	G2	BBL13	1.81	13.32	-2.75	PA_OESTE	HIDRO
6552G3	6552	G3	BBL13	1.89	1.88	-1.16	PA_OESTE	HIDRO
6710G1	6710	G1	BDT4.16	2.51	5	2.5	PA_OESTE	HIDRO
6723G1	6723	G1	SIN4.16	2.63	5	-2.44	PA_OESTE	HIDRO
6723G2	6723	G2	SIN4.16	2.63	5	-2.44	PA_OESTE	HIDRO
6732G1	6732	G1	CEP13.8	4.08	5	-0.73	PA_CAPIT	BIOMASA
6732G2	6732	G2	CEP13.8	4.08	5	-0.73	PA_CAPIT	BIOMASA
6743G1	6743	G1	LACG1	2.23	4.1	0	PA_OESTE	HIDRO
6744G2	6744	G2	LACG2	2.23	4.1	0	PA_OESTE	HIDRO
6748G1	6748	G1	HERRG1	0.35	2.25	0.16	PA_OESTE	HIDRO
6749G2	6749	G2	HERRG2	0.35	2.25	0.16	PA_OESTE	HIDRO
6750G3	6750	G3	HERRG3	0.15	0.98	0.16	PA_OESTE	HIDRO
6756G1	6756	G1	PURG1	122.5	137	-7.14	PA_CENTR	TERMICO
6757G2	6757	G2	PURG2	122.5	137	-7.14	PA_CENTR	TERMICO
6764G1	6764	G1	TIZ4.16	0.46	4.5	-0.56	PA_OESTE	HIDRO
6767G1	6767	G1	CHU13.8	2.23	4.4	-0.65	PA_OESTE	HIDRO
6767G2	6767	G2	CHU13.8	2.23	4.4	-0.65	PA_OESTE	HIDRO
6774G1	6774	G1	BAR13.8	0.53	9.72	-2.43	PA_OESTE	HIDRO
6774G2	6774	G2	BAR13.8	0.53	9.72	-2.43	PA_OESTE	HIDRO
6774G3	6774	G3	BAR13.8	0.73	1	-0.75	PA_OESTE	HIDRO
6785G1	6785	G1	TOAG1	80.25	110	-9.82	PA_CENTR	EOLICO
6798G1	6798	G1	CDOG1	0.51	3.37	-2.98	PA_OESTE	HIDRO
6799G2	6799	G2	CDOG2	0.51	3.37	-2.98	PA_OESTE	HIDRO
6871V1	6871	V1	GASMV1	35	141.3	0.78	PA_ATLAN	TERMICO
6872G3	6872	G3	GASMG3	25	47.23	0.44	PA_ATLAN	TERMICO
6873G4	6873	G4	GASMG4	25	47.23	0.44	PA_ATLAN	TERMICO
6916G1	6916	G1	COTG1	0.34	2.5	-0.96	PA_OESTE	HIDRO
6917G2	6917	G2	COTG2	0.34	2.5	-0.96	PA_OESTE	HIDRO
6926G1	6926	G1	EREG1	2.32	10	-2	PA_OESTE	HIDRO
6944G1	6944	G1	BARRI 0.69	0.03	1	-0.75	PA_OESTE	HIDRO

15-2029-MedAltSol-Sec

	BUS	ID	Nombre	P[MW]	Pmax[MW]	Q[MVAr]	Zona	Tipo
6090E1	6090	E1	LESG1	11.73	23.6	1.72	PA_OESTE	HIDRO
6091E2	6091	E2	LESG2	11.73	23.6	1.72	PA_OESTE	HIDRO
6094L1	6094	L1	LVAG1	12.83	27.4	-2.5	PA_OESTE	HIDRO
6095L2	6095	L2	LVAG2	12.83	27.4	-2.5	PA_OESTE	HIDRO
6097F1	6097	F1	FORG1	57.28	100	1.66	PA_OESTE	HIDRO
6098F2	6098	F2	FORG2	57.28	100	1.66	PA_OESTE	HIDRO
6099F3	6099	F3	FORG3	57.28	100	1.66	PA_OESTE	HIDRO
6101B1	6101	B1	BAYG1	34.18	87	5.04	PA_ESTE	HIDRO
6102B2	6102	B2	BAYG2	34.18	87	5.04	PA_ESTE	HIDRO
6110B3	6110	B3	BAYG3	34.18	86	4.36	PA_ESTE	HIDRO
6136G3	6136	G3	MADG3	6.26	12	6	PA_ACP	HIDRO
6140G1	6140	G1	GAT6A	0.89	3	2	PA_ACP	HIDRO
6140G2	6140	G2	GAT6A	0.89	3	2	PA_ACP	HIDRO
6140G3	6140	G3	GAT6A	0.89	3	2	PA_ACP	HIDRO
6176E1	6176	E1	ESTG1	5	60	-1.33	PA_OESTE	HIDRO
6177E2	6177	E2	ESTG2	5	60	-1.33	PA_OESTE	HIDRO
6201G1	6201	G1	LSM34	6.98	8	-2.3	PA_CENTR	SOLAR
6202G1	6202	G1	LAJ34	29.13	30	-9.57	PA_CENTR	SOLAR
6205G1	6205	G1	CHUM115	34.91	40	-11.48	PA_CENTR	SOLAR
6264G1	6264	G1	CHANG1	27.24	104.85	-9.32	PA_OESTE	HIDRO
6265G2	6265	G2	CHANG2	27.24	104.85	-8.63	PA_OESTE	HIDRO
6268G3	6268	G3	CHANG3	8.44	9.12	1.32	PA_OESTE	HIDRO
6305A1	6305	A1	ALG 13A	1.96	5.1	-1.36	PA_OESTE	HIDRO
6305A2	6305	A2	ALG 13A	1.96	5.1	-1.36	PA_OESTE	HIDRO
6306M1	6306	M1	MEN 13A	4.4	9.38	4.16	PA_OESTE	HIDRO
6306M2	6306	M2	MEN 13A	4.4	9.38	4.16	PA_OESTE	HIDRO
6307G1	6307	G1	COC 13A	1.77	7.5	-5.68	PA_OESTE	HIDRO
6307G2	6307	G2	COC 13A	1.77	7.5	-3.32	PA_OESTE	HIDRO
6308G1	6308	G1	MENII 13A	1.35	3.85	0	PA_OESTE	HIDRO
6308G2	6308	G2	MENII 13A	1.35	3.85	0	PA_OESTE	HIDRO
6333G1	6333	G1	BAMG1	1.77	28	-1.12	PA_OESTE	HIDRO
6334G2	6334	G2	BAMG2	1.77	28	-1.12	PA_OESTE	HIDRO
6335G1	6335	G1	BAIG1	1.31	44.1	-7.09	PA_OESTE	HIDRO
6336G2	6336	G2	BAIG2	1.31	44.1	-7.09	PA_OESTE	HIDRO
6338G1	6338	G1	SAND34.5	0.83	5	-2.4	PA_OESTE	HIDRO
6338G2	6338	G2	SAND34.5	0.83	5	-2.4	PA_OESTE	HIDRO
6361G1	6361	G1	GLAG1	1.07	12.69	-7	PA_OESTE	HIDRO
6362G2	6362	G2	GLAG2	1.07	12.69	-7	PA_OESTE	HIDRO
6364G1	6364	G1	LORG1	0.99	16.9	-7	PA_OESTE	HIDRO
6365G2	6365	G2	LORG2	0.99	16.9	-7	PA_OESTE	HIDRO
6367G1	6367	G1	PRUG1	1.82	29.33	-8	PA_OESTE	HIDRO
6368G2	6368	G2	PRUG2	1.82	29.33	-8	PA_OESTE	HIDRO
6372G1	6372	G1	CADG1	18.82	32	-3.69	PA_OESTE	BIOMASA
6386G1	6386	G1	PEDI 13A	1.22	10	0.63	PA_OESTE	HIDRO
6386G2	6386	G2	PEDI 13A	1.22	10	0.63	PA_OESTE	HIDRO
6387G1	6387	G1	PEDII 13A	0.43	6.41	0.15	PA_OESTE	HIDRO
6387G2	6387	G2	PEDII 13A	0.43	6.41	0.15	PA_OESTE	HIDRO
6388G1	6388	G1	MACG1	0.12	1.79	1	PA_OESTE	HIDRO
6389G2	6389	G2	MACG2	0.12	1.79	1	PA_OESTE	HIDRO

6390G1	6390	G1	CON 4.16A	0.75	5	1	PA_OESTE	HIDRO
6390G2	6390	G2	CON 4.16A	0.75	5	1	PA_OESTE	HIDRO
6391G1	6391	G1	PAAG1	1.5	2.97	1	PA_OESTE	HIDRO
6392G2	6392	G2	PAAG2	1.5	2.97	1	PA_OESTE	HIDRO
6394G1	6394	G1	LPN 4.16A	0.38	5	0.43	PA_OESTE	HIDRO
6394G2	6394	G2	LPN 4.16A	0.38	5	0.43	PA_OESTE	HIDRO
6395G1	6395	G1	LPS 4.16A	0.18	5	0.43	PA_OESTE	HIDRO
6395G2	6395	G2	LPS 4.16A	0.18	5	0.43	PA_OESTE	HIDRO
6396G1	6396	G1	RP4G1	0.3	6.57	-0.17	PA_OESTE	HIDRO
6397G2	6397	G2	RP4G2	0.3	6.57	-0.17	PA_OESTE	HIDRO
6406G1	6406	G1	TELG1	128.63	218	5.45	PA_ATLAN	TERMICO
6407G2	6407	G2	TELG2	128.63	218	5.45	PA_ATLAN	TERMICO
6408V1	6408	V1	TELV3	132.17	224	6.15	PA_ATLAN	TERMICO
6420G1	6420	G1	DOL 4.16A	0.9	1.04	0.78	PA_OESTE	HIDRO
6420G2	6420	G2	DOL 4.16A	0.9	1.04	0.78	PA_OESTE	HIDRO
6420G3	6420	G3	DOL 4.16A	0.9	1.04	0.78	PA_OESTE	HIDRO
6421G1	6421	G1	LP1 4.16A	0.82	1.59	0.77	PA_OESTE	HIDRO
6421G2	6421	G2	LP1 4.16A	0.82	1.59	0.77	PA_OESTE	HIDRO
6421G3	6421	G3	LP1 4.16A	0.82	1.59	0.77	PA_OESTE	HIDRO
6422G1	6422	G1	MMO 4.16	0.68	1.25	0.83	PA_OESTE	HIDRO
6422G2	6422	G2	MMO 4.16	0.68	1.25	0.83	PA_OESTE	HIDRO
6423G1	6423	G1	BU1G1	0.26	2.07	0.99	PA_OESTE	HIDRO
6424G2	6424	G2	BU1G2	0.26	2.07	0.99	PA_OESTE	HIDRO
6425G3	6425	G3	BU1G3	0.12	0.98	0.57	PA_OESTE	HIDRO
6432G1	6432	G1	YEG 4.16A	0.41	3	-1.72	PA_CENTR	HIDRO
6432G2	6432	G2	YEG 4.16A	0.41	3	-1.72	PA_CENTR	HIDRO
6432G3	6432	G3	YEG 4.16A	0.14	1	-0.57	PA_CENTR	HIDRO
6433G1	6433	G1	EFR 4.16A	0.52	2.67	-0.11	PA_CENTR	HIDRO
6433G2	6433	G2	EFR 4.16A	0.52	2.67	-0.11	PA_CENTR	HIDRO
6433G3	6433	G3	EFR 4.16A	0.26	1.35	-0.06	PA_CENTR	HIDRO
6446G1	6446	G1	ALTG1	2.26	22.43	-2.22	PA_OESTE	HIDRO
6447G2	6447	G2	ALTG2	2.26	22.43	-2.22	PA_OESTE	HIDRO
6448G3	6448	G3	ALTG3	2.26	22.43	-2.22	PA_OESTE	HIDRO
6449G1	6449	G1	MLIG1	3.99	16.65	-1.83	PA_OESTE	HIDRO
6450G2	6450	G2	MLIG2	3.99	16.65	-1.83	PA_OESTE	HIDRO
6451G3	6451	G3	MLIG3	3.99	16.65	-1.83	PA_OESTE	HIDRO
6452G1	6452	G1	PDOG1	4.62	16.65	-2.57	PA_OESTE	HIDRO
6453G2	6453	G2	PDOG2	4.62	16.65	-2.57	PA_OESTE	HIDRO
6455G1	6455	G1	BSO	0.86	0.96	0.28	PA_CENTR	SOLAR
6463E1	6463	E1	NCH1G1	38.31	55	-12.59	PA_CENTR	EOLICO
6464E2	6464	E2	RDV1G1	33.93	52.5	-11.15	PA_CENTR	EOLICO
6465E3	6465	E3	RDV2G2	20.57	30	-6.76	PA_CENTR	EOLICO
6466E4	6466	E4	MARG1	12.33	17.5	-4.05	PA_CENTR	EOLICO
6467E5	6467	E5	NCH2G1	46.02	62.5	-15.13	PA_CENTR	EOLICO
6468E6	6468	E6	RDV2G1	13.71	20	-4.51	PA_CENTR	EOLICO
6469E7	6469	E7	PORG1	24.27	32.5	-7.98	PA_CENTR	EOLICO
6473E8	6473	E8	NCH2G2	33.35	51.75	-10.96	PA_CENTR	EOLICO
6474E9	6474	E9	PORG2	12.89	17.25	-4.24	PA_CENTR	EOLICO
6479G1	6479	G1	ESC34	87.44	111.6	-28.74	PA_OESTE	EOLICO
6480G1	6480	G1	SLO4.16	2.41	4.41	-0.14	PA_OESTE	HIDRO

6480G2	6480	G2	SLO4.16	2.41	4.41	-0.14	PA_OESTE HIDRO
6492G1	6492	G1	BONG1	0.11	10.4	0.06	PA_OESTE HIDRO
6493G2	6493	G2	BONG2	0.11	10.4	0.06	PA_OESTE HIDRO
6494G3	6494	G3	BONG3	0.11	10.4	0.06	PA_OESTE HIDRO
6495G1	6495	G1	LP2 4.16A	1.98	4.31	1.8	PA_OESTE HIDRO
6495G2	6495	G2	LP2 4.16A	1.98	4.31	1.8	PA_OESTE HIDRO
6497G1	6497	G1	BU2 4.16	0.71	2.35	0.99	PA_OESTE HIDRO
6497G2	6497	G2	BU2 4.16	0.71	2.35	0.99	PA_OESTE HIDRO
6497G3	6497	G3	BU2 4.16	0.35	1.16	0.57	PA_OESTE HIDRO
6502G1	6502	G1	DIS0.4	8.67	10	-2.85	PA_CENTR SOLAR
6503G1	6503	G1	DOF34	7.08	10	-2.33	PA_CENTR SOLAR
6504G1	6504	G1	SOC34	8.96	10	-2.94	PA_OESTE SOLAR
6514G1	6514	G1	LPO6.6	0.1	9.3	0.06	PA_OESTE HIDRO
6514G2	6514	G2	LPO6.6	0.1	9.3	0.06	PA_OESTE HIDRO
6514G3	6514	G3	LPO6.6	0.1	9.3	0.06	PA_OESTE HIDRO
6514G4	6514	G4	LPO6.6	0.02	2.1	0.01	PA_OESTE HIDRO
6524G1	6524	G1	LCRG1	0.1	9.72	-1.24	PA_OESTE HIDRO
6525G2	6525	G2	LCRG2	0.1	9.72	-1.24	PA_OESTE HIDRO
6526G3	6526	G3	LCRG3	0.53	0.99	-0.1	PA_OESTE HIDRO
6529G1	6529	G1	SPRU34	10.3	10.58	-3.38	PA_OESTE SOLAR
6552G1	6552	G1	BBL13	1.81	13.32	-2.05	PA_OESTE HIDRO
6552G2	6552	G2	BBL13	1.81	13.32	-2.05	PA_OESTE HIDRO
6552G3	6552	G3	BBL13	1.89	1.88	-1.16	PA_OESTE HIDRO
6553G1	6553	G1	PROV34	8.7	10	-2.86	PA_CENTR SOLAR
6554G1	6554	G1	SOP34	8.58	10	2.82	PA_CENTR SOLAR
6555G1	6555	G1	LAN34	9.31	10	3.06	PA_CENTR SOLAR
6556G1	6556	G1	COL34	8.73	10	2.87	PA_CENTR SOLAR
6557G1	6557	G1	LAM34	8.73	10	2.87	PA_CENTR SOLAR
6570G1	6570	G1	SOD34	6.24	10	2.05	PA_OESTE SOLAR
6571G1	6571	G1	SCAL34	3.91	6	1.29	PA_OESTE SOLAR
6581G1	6581	G1	SBUG34	2.04	3	0.67	PA_OESTE SOLAR
6582G1	6582	G1	SPACII13	1.65	3	0.54	PA_ESTE SOLAR
6640G1	6640	G1	IKA0G1	8.81	11.25	-2.63	PA_OESTE SOLAR
6641G1	6641	G1	IKA1G1	8.81	11.25	-2.8	PA_OESTE SOLAR
6642G1	6642	G1	IKA2G1	8.81	11.25	-2.63	PA_OESTE SOLAR
6643G1	6643	G1	IKA3G1	8.81	11.25	-2.76	PA_OESTE SOLAR
6707G1	6707	G1	PAS34	8.5	9.89	-2.79	PA_CENTR SOLAR
6710G1	6710	G1	BDT4.16	2.51	5	2.5	PA_OESTE HIDRO
6723G1	6723	G1	SIN4.16	2.63	5	-2.31	PA_OESTE HIDRO
6723G2	6723	G2	SIN4.16	2.63	5	-2.31	PA_OESTE HIDRO
6732G1	6732	G1	CEP13.8	4.08	5	-0.35	PA_CAPIT BIOMASA
6732G2	6732	G2	CEP13.8	4.08	5	-0.35	PA_CAPIT BIOMASA
6734G1	6734	G1	ESO34	4.42	5	-1.45	PA_CENTR SOLAR
6738G1	6738	G1	MSO34	9.41	10.26	-3.09	PA_CENTR SOLAR
6739G1	6739	G1	VAL34	7.39	8.22	-2.43	PA_CENTR SOLAR
6740G1	6740	G1	CAM34	98.71	100	-1.88	PA_CENTR SOLAR
6743G1	6743	G1	LACG1	2.23	4.1	0	PA_OESTE HIDRO
6744G2	6744	G2	LACG2	2.23	4.1	0	PA_OESTE HIDRO
6748G1	6748	G1	HERRG1	0.35	2.25	-0.09	PA_OESTE HIDRO
6749G2	6749	G2	HERRG2	0.35	2.25	-0.09	PA_OESTE HIDRO

6750G3	6750	G3	HERRG3	0.15	0.98	-0.09	PA_OESTE HIDRO
6752G1	6752	G1	SPE34	105.91	120	-11.89	PA_CENTR SOLAR
6756G1	6756	G1	PURG1	122.5	137	0.33	PA_CENTR TERMICO
6757G2	6757	G2	PURG2	122.5	137	0.33	PA_CENTR TERMICO
6761G1	6761	G1	FAR34	8.14	9.96	2.68	PA_CENTR SOLAR
6767G1	6767	G1	CHU13.8	2.23	4.4	-0.44	PA_OESTE HIDRO
6767G2	6767	G2	CHU13.8	2.23	4.4	-0.44	PA_OESTE HIDRO
6774G3	6774	G3	BAR13.8	0.41	1	-0.75	PA_OESTE HIDRO
6785G1	6785	G1	TOAG1	77.48	110	-5.32	PA_CENTR EOLICO
6798G1	6798	G1	CDOG1	0.51	3.37	-2.98	PA_OESTE HIDRO
6799G2	6799	G2	CDOG2	0.51	3.37	-2.98	PA_OESTE HIDRO
6834G1	6834	G1	LAE34	17.47	19.99	-1.39	PA_OESTE SOLAR
6871V1	6871	V1	GASMV1	35	141.3	5.99	PA_ATLAN TERMICO
6872G3	6872	G3	GASMG3	45	47.23	6.45	PA_ATLAN TERMICO
6896G1	6896	G1	DAC2G1	2.72	3.24	0.89	PA_CENTR SOLAR
6899G1	6899	G1	CAIG1	9.28	10	-2.76	PA_OESTE SOLAR
6900G2	6900	G2	CAIG2	9.27	10	-2.76	PA_OESTE SOLAR
6901G3	6901	G3	CAIG3	9.27	10	-2.76	PA_OESTE SOLAR
6902G4	6902	G4	CAIG4	9.18	10	-2.76	PA_OESTE SOLAR
6903G1	6903	G1	SRE	8.9	10.78	-2.92	PA_CENTR SOLAR
6904G1	6904	G1	EES	7.67	8.5	0.11	PA_CENTR SOLAR
6905G1	6905	G1	POCR34	13.5	16	-4.44	PA_CENTR SOLAR
6914G1	6914	G1	JAG0.4	9.15	10	-3.01	PA_CENTR SOLAR
6916G1	6916	G1	COTG1	0.34	2.5	-0.96	PA_OESTE HIDRO
6917G2	6917	G2	COTG2	0.34	2.5	-0.96	PA_OESTE HIDRO
6926G1	6926	G1	EREG1	2.32	10	-2	PA_OESTE HIDRO
6937G1	6937	G1	SAF0.2	9.71	10	-3.19	PA_CENTR SOLAR
69391	6939	1	SEC0.6	8.77	20	-2.88	PA_CENTR SOLAR
6944G1	6944	G1	BARRI 0.69	0.03	1	-0.75	PA_OESTE HIDRO
6974G1	6974	G1	BAC	23.97	25	-1.39	PA_OESTE SOLAR
6975G1	6975	G1	ECS	7.67	10	-1.39	PA_OESTE SOLAR
6976G1	6976	G1	MVI	23.97	25	-1.39	PA_OESTE SOLAR
6977G1	6977	G1	BFR	14.78	19.95	-4.86	PA_ESTE SOLAR
6978G1	6978	G1	LVI	5.54	10	1.82	PA_CENTR SOLAR
6982G1	6982	G1	CES	9.26	9.98	-3.04	PA_OESTE SOLAR
6983G1	6983	G1	CAS	9.26	9.98	-3.04	PA_OESTE SOLAR
6984G1	6984	G1	ECS2	7.67	10	-1.39	PA_OESTE SOLAR
6985G1	6985	G1	PAS2	4.29	5	-1.41	PA_CENTR SOLAR
6987G1	6987	G1	PAS3	4.29	5	-1.41	PA_CENTR SOLAR
6988G1	6988	G1	ESS	8.71	9.9	-2.86	PA_OESTE SOLAR
6989G1	6989	G1	SME	2.69	3	-0.88	PA_CENTR SOLAR
6990G1	6990	G1	PES	8.73	9.97	0.11	PA_CENTR SOLAR
6991G1	6991	G1	MAS	8.38	9.98	0.11	PA_CENTR SOLAR
6992G1	6992	G1	LLS	9.86	9.99	-3.24	PA_CENTR SOLAR
6993G1	6993	G1	PSS	5.12	5	0.11	PA_CENTR SOLAR
6994G1	6994	G1	LSS	4.19	7.56	0.11	PA_CENTR SOLAR
6995G1	6995	G1	PDS	9.27	10	-3.05	PA_OESTE SOLAR
6996G1	6996	G1	CVS	17.98	20	5.91	PA_CENTR SOLAR

15-2029-MedBaj-Sec

	BUS	ID	Nombre	P[MW]	Pmax[MW]	Q[MVAr]	Zona	Tipo
6090E1	6090	E1	LESG1	11.73	23.6	1.18	PA_OESTE	HIDRO
6091E2	6091	E2	LESG2	11.73	23.6	1.18	PA_OESTE	HIDRO
6094L1	6094	L1	LVAG1	12.83	27.4	-3.09	PA_OESTE	HIDRO
6095L2	6095	L2	LVAG2	12.83	27.4	-3.09	PA_OESTE	HIDRO
6097F1	6097	F1	FORG1	90	100	7.05	PA_OESTE	HIDRO
6098F2	6098	F2	FORG2	90	100	7.05	PA_OESTE	HIDRO
6099F3	6099	F3	FORG3	90	100	7.05	PA_OESTE	HIDRO
6101B1	6101	B1	BAYG1	60	87	12.48	PA_ESTE	HIDRO
6102B2	6102	B2	BAYG2	60	87	12.48	PA_ESTE	HIDRO
6136G3	6136	G3	MADG3	6.26	12	6	PA_ACP	HIDRO
6140G1	6140	G1	GAT6A	0.89	3	1.6	PA_ACP	HIDRO
6140G2	6140	G2	GAT6A	0.89	3	1.6	PA_ACP	HIDRO
6140G3	6140	G3	GAT6A	0.89	3	1.6	PA_ACP	HIDRO
6176E1	6176	E1	ESTG1	46.46	60	5.86	PA_OESTE	HIDRO
6177E2	6177	E2	ESTG2	46.46	60	5.86	PA_OESTE	HIDRO
6264G1	6264	G1	CHANG1	69.86	104.85	-6.05	PA_OESTE	HIDRO
6265G2	6265	G2	CHANG2	69.86	104.85	-5.83	PA_OESTE	HIDRO
6268G3	6268	G3	CHANG3	8.44	9.12	1.32	PA_OESTE	HIDRO
6305A1	6305	A1	ALG 13A	1.96	5.1	-1.43	PA_OESTE	HIDRO
6305A2	6305	A2	ALG 13A	1.96	5.1	-1.43	PA_OESTE	HIDRO
6306M1	6306	M1	MEN 13A	4.4	9.38	4.16	PA_OESTE	HIDRO
6306M2	6306	M2	MEN 13A	4.4	9.38	4.16	PA_OESTE	HIDRO
6307G1	6307	G1	COC 13A	1.77	7.5	-5.68	PA_OESTE	HIDRO
6307G2	6307	G2	COC 13A	1.77	7.5	-3.32	PA_OESTE	HIDRO
6308G1	6308	G1	MENII 13A	1.35	3.85	0	PA_OESTE	HIDRO
6308G2	6308	G2	MENII 13A	1.35	3.85	0	PA_OESTE	HIDRO
6333G1	6333	G1	BAMG1	1.77	28	-0.92	PA_OESTE	HIDRO
6334G2	6334	G2	BAMG2	1.77	28	-0.92	PA_OESTE	HIDRO
6335G1	6335	G1	BAIG1	3.76	44.1	-5.44	PA_OESTE	HIDRO
6336G2	6336	G2	BAIG2	3.76	44.1	-5.44	PA_OESTE	HIDRO
6338G1	6338	G1	SAND34.5	0.83	5	-2.4	PA_OESTE	HIDRO
6338G2	6338	G2	SAND34.5	0.83	5	-2.4	PA_OESTE	HIDRO
6361G1	6361	G1	GLAG1	9.28	12.69	-7	PA_OESTE	HIDRO
6362G2	6362	G2	GLAG2	9.28	12.69	-7	PA_OESTE	HIDRO
6364G1	6364	G1	LORG1	12	16.9	-7	PA_OESTE	HIDRO
6365G2	6365	G2	LORG2	12	16.9	-7	PA_OESTE	HIDRO
6367G1	6367	G1	PRUG1	17.25	29.33	-8	PA_OESTE	HIDRO
6368G2	6368	G2	PRUG2	17.25	29.33	-8	PA_OESTE	HIDRO
6372G1	6372	G1	CADG1	18.82	32	-4.17	PA_OESTE	BIOMASA
6386G1	6386	G1	PEDI 13A	1.22	10	-0.01	PA_OESTE	HIDRO
6386G2	6386	G2	PEDI 13A	1.22	10	-0.01	PA_OESTE	HIDRO
6387G1	6387	G1	PEDII 13A	0.43	6.41	-0.03	PA_OESTE	HIDRO
6387G2	6387	G2	PEDII 13A	0.43	6.41	-0.03	PA_OESTE	HIDRO
6388G1	6388	G1	MACG1	0.12	1.79	1	PA_OESTE	HIDRO
6389G2	6389	G2	MACG2	0.12	1.79	1	PA_OESTE	HIDRO
6390G1	6390	G1	CON 4.16A	0.75	5	1	PA_OESTE	HIDRO
6390G2	6390	G2	CON 4.16A	0.75	5	1	PA_OESTE	HIDRO
6391G1	6391	G1	PAAG1	1.5	2.97	1	PA_OESTE	HIDRO
6392G2	6392	G2	PAAG2	1.5	2.97	1	PA_OESTE	HIDRO

6394G1	6394	G1	LPN 4.16A	0.38	5	0.05	PA_OESTE	HIDRO
6394G2	6394	G2	LPN 4.16A	0.38	5	0.05	PA_OESTE	HIDRO
6395G1	6395	G1	LPS 4.16A	0.18	5	0.05	PA_OESTE	HIDRO
6395G2	6395	G2	LPS 4.16A	0.18	5	0.05	PA_OESTE	HIDRO
6396G1	6396	G1	RP4G1	0.3	6.57	-0.41	PA_OESTE	HIDRO
6397G2	6397	G2	RP4G2	0.3	6.57	-0.41	PA_OESTE	HIDRO
6406G1	6406	G1	TELG1	131.5	218	10.57	PA_ATLAN	TERMICO
6407G2	6407	G2	TELG2	131.5	218	10.57	PA_ATLAN	TERMICO
6408V1	6408	V1	TELV3	135.12	224	11.31	PA_ATLAN	TERMICO
6420G1	6420	G1	DOL 4.16A	0.9	1.04	-0.25	PA_OESTE	HIDRO
6420G2	6420	G2	DOL 4.16A	0.9	1.04	-0.25	PA_OESTE	HIDRO
6420G3	6420	G3	DOL 4.16A	0.9	1.04	-0.25	PA_OESTE	HIDRO
6421G1	6421	G1	LP1 4.16A	0.82	1.59	-0.26	PA_OESTE	HIDRO
6421G2	6421	G2	LP1 4.16A	0.82	1.59	-0.26	PA_OESTE	HIDRO
6421G3	6421	G3	LP1 4.16A	0.82	1.59	-0.26	PA_OESTE	HIDRO
6422G1	6422	G1	MMO 4.16	0.68	1.25	0.83	PA_OESTE	HIDRO
6422G2	6422	G2	MMO 4.16	0.68	1.25	0.83	PA_OESTE	HIDRO
6423G1	6423	G1	BU1G1	0.26	2.07	0.99	PA_OESTE	HIDRO
6424G2	6424	G2	BU1G2	0.26	2.07	0.99	PA_OESTE	HIDRO
6425G3	6425	G3	BU1G3	0.12	0.98	0.57	PA_OESTE	HIDRO
6432G1	6432	G1	YEG 4.16A	0.41	3	0.06	PA_CENTR	HIDRO
6432G2	6432	G2	YEG 4.16A	0.41	3	0.06	PA_CENTR	HIDRO
6432G3	6432	G3	YEG 4.16A	0.14	1	0.02	PA_CENTR	HIDRO
6433G1	6433	G1	EFR 4.16A	0.52	2.67	1.65	PA_CENTR	HIDRO
6433G2	6433	G2	EFR 4.16A	0.52	2.67	1.65	PA_CENTR	HIDRO
6433G3	6433	G3	EFR 4.16A	0.26	1.35	0.98	PA_CENTR	HIDRO
6446G1	6446	G1	ALTG1	2.26	22.43	-2.05	PA_OESTE	HIDRO
6447G2	6447	G2	ALTG2	2.26	22.43	-2.05	PA_OESTE	HIDRO
6448G3	6448	G3	ALTG3	2.26	22.43	-2.05	PA_OESTE	HIDRO
6449G1	6449	G1	MLIG1	3.99	16.65	-1.31	PA_OESTE	HIDRO
6450G2	6450	G2	MLIG2	3.99	16.65	-1.31	PA_OESTE	HIDRO
6451G3	6451	G3	MLIG3	3.99	16.65	-1.31	PA_OESTE	HIDRO
6452G1	6452	G1	PDOG1	4.62	16.65	-2.04	PA_OESTE	HIDRO
6453G2	6453	G2	PDOG2	4.62	16.65	-2.04	PA_OESTE	HIDRO
6463E1	6463	E1	NCH1G1	33.94	55	-11.15	PA_CENTR	EOLICO
6464E2	6464	E2	RDV1G1	28.5	52.5	-9.37	PA_CENTR	EOLICO
6465E3	6465	E3	RDV2G2	18.01	30	-5.92	PA_CENTR	EOLICO
6466E4	6466	E4	MARG1	11.01	17.5	-3.62	PA_CENTR	EOLICO
6467E5	6467	E5	NCH2G1	42.55	62.5	-12.07	PA_CENTR	EOLICO
6468E6	6468	E6	RDV2G1	12.01	20	-3.95	PA_CENTR	EOLICO
6469E7	6469	E7	PORG1	22.74	32.5	-7.47	PA_CENTR	EOLICO
6473E8	6473	E8	NCH2G2	27.97	51.75	-9.19	PA_CENTR	EOLICO
6474E9	6474	E9	PORG2	12.07	17.25	-3.97	PA_CENTR	EOLICO
6479G1	6479	G1	ESC34	74.02	111.6	-24.33	PA_OESTE	EOLICO
6480G1	6480	G1	SLO4.16	2.41	4.41	-0.15	PA_OESTE	HIDRO
6480G2	6480	G2	SLO4.16	2.41	4.41	-0.15	PA_OESTE	HIDRO
6492G1	6492	G1	BONG1	9.39	10.4	-0.67	PA_OESTE	HIDRO
6493G2	6493	G2	BONG2	9.39	10.4	-0.67	PA_OESTE	HIDRO
6494G3	6494	G3	BONG3	9.39	10.4	-0.67	PA_OESTE	HIDRO
6495G1	6495	G1	LP2 4.16A	1.98	4.31	1.8	PA_OESTE	HIDRO

6495G2	6495	G2	LP2 4.16A	1.98	4.31	1.8	PA_OESTE	HIDRO
6497G1	6497	G1	BU2 4.16	0.71	2.35	0.99	PA_OESTE	HIDRO
6497G2	6497	G2	BU2 4.16	0.71	2.35	0.99	PA_OESTE	HIDRO
6497G3	6497	G3	BU2 4.16	0.35	1.16	0.57	PA_OESTE	HIDRO
6512G1	6512	G1	SAL6.6	0.23	9.3	-1.98	PA_OESTE	HIDRO
6512G2	6512	G2	SAL6.6	0.23	9.3	-1.98	PA_OESTE	HIDRO
6512G3	6512	G3	SAL6.6	0.23	9.3	-1.98	PA_OESTE	HIDRO
6514G1	6514	G1	LPO6.6	0.47	9.3	0.66	PA_OESTE	HIDRO
6514G2	6514	G2	LPO6.6	0.47	9.3	0.66	PA_OESTE	HIDRO
6514G3	6514	G3	LPO6.6	0.47	9.3	0.66	PA_OESTE	HIDRO
6514G4	6514	G4	LPO6.6	0.11	2.1	0.15	PA_OESTE	HIDRO
6524G1	6524	G1	LCRG1	1.54	9.72	2.17	PA_OESTE	HIDRO
6525G2	6525	G2	LCRG2	1.54	9.72	2.17	PA_OESTE	HIDRO
6526G3	6526	G3	LCRG3	0.97	0.99	0.5	PA_OESTE	HIDRO
6552G1	6552	G1	BBL13	1.81	13.32	-0.62	PA_OESTE	HIDRO
6552G2	6552	G2	BBL13	1.81	13.32	-0.62	PA_OESTE	HIDRO
6552G3	6552	G3	BBL13	1.89	1.88	-0.65	PA_OESTE	HIDRO
6710G1	6710	G1	BDT4.16	2.51	5	2.5	PA_OESTE	HIDRO
6723G1	6723	G1	SIN4.16	2.63	5	-2.4	PA_OESTE	HIDRO
6723G2	6723	G2	SIN4.16	2.63	5	-2.4	PA_OESTE	HIDRO
6732G1	6732	G1	CEP13.8	4.08	5	-0.15	PA_CAPIT	BIOMASA
6732G2	6732	G2	CEP13.8	4.08	5	-0.15	PA_CAPIT	BIOMASA
6743G1	6743	G1	LACG1	2.23	4.1	0	PA_OESTE	HIDRO
6744G2	6744	G2	LACG2	2.23	4.1	0	PA_OESTE	HIDRO
6748G1	6748	G1	HERRG1	0.35	2.25	-0.69	PA_OESTE	HIDRO
6749G2	6749	G2	HERRG2	0.35	2.25	-0.69	PA_OESTE	HIDRO
6750G3	6750	G3	HERRG3	0.15	0.98	-0.42	PA_OESTE	HIDRO
6756G1	6756	G1	PURG1	122.5	137	14.5	PA_CENTR	TERMICO
6757G2	6757	G2	PURG2	122.5	137	14.5	PA_CENTR	TERMICO
6764G1	6764	G1	TIZ4.16	0.93	4.5	-0.49	PA_OESTE	HIDRO
6767G1	6767	G1	CHU13.8	2.23	4.4	-0.56	PA_OESTE	HIDRO
6767G2	6767	G2	CHU13.8	2.23	4.4	-0.56	PA_OESTE	HIDRO
6774G1	6774	G1	BAR13.8	0.78	9.72	-2.27	PA_OESTE	HIDRO
6774G2	6774	G2	BAR13.8	0.78	9.72	-2.27	PA_OESTE	HIDRO
6774G3	6774	G3	BAR13.8	0.9	1	-0.75	PA_OESTE	HIDRO
6785G1	6785	G1	TOAG1	69.16	110	-0.5	PA_CENTR	EOLICO
6798G1	6798	G1	CDOG1	0.51	3.37	-2.98	PA_OESTE	HIDRO
6799G2	6799	G2	CDOG2	0.51	3.37	-2.98	PA_OESTE	HIDRO
6871V1	6871	V1	GASMV1	35	141.3	11.12	PA_ATLAN	TERMICO
6872G3	6872	G3	GASMG3	45	47.23	11.59	PA_ATLAN	TERMICO
6916G1	6916	G1	COTG1	0.34	2.5	-0.96	PA_OESTE	HIDRO
6917G2	6917	G2	COTG2	0.34	2.5	-0.96	PA_OESTE	HIDRO
6926G1	6926	G1	EREG1	2.32	10	-2	PA_OESTE	HIDRO
6944G1	6944	G1	BARRI 0.69	0.03	1	-0.75	PA_OESTE	HIDRO

	BUS	ID	Nombre	P[MW]	Pmax[MW]	Q[MVAr]	Zona	Tipo
6090E1	6090	E1	LESG1	11.73	23.6	1.77	PA_OESTE	HIDRO
6091E2	6091	E2	LESG2	11.73	23.6	1.77	PA_OESTE	HIDRO
6094L1	6094	L1	LVAG1	12.83	27.4	-2.44	PA_OESTE	HIDRO
6095L2	6095	L2	LVAG2	12.83	27.4	-2.44	PA_OESTE	HIDRO
6097F1	6097	F1	FORG1	25.08	100	5.56	PA_OESTE	HIDRO
6098F2	6098	F2	FORG2	25.08	100	5.56	PA_OESTE	HIDRO
6099F3	6099	F3	FORG3	25.08	100	5.56	PA_OESTE	HIDRO
6101B1	6101	B1	BAYG1	21.58	87	9	PA_ESTE	HIDRO
6102B2	6102	B2	BAYG2	21.58	87	9	PA_ESTE	HIDRO
6110B3	6110	B3	BAYG3	21.58	86	9.15	PA_ESTE	HIDRO
6136G3	6136	G3	MADG3	6.26	12	6	PA_ACP	HIDRO
6140G1	6140	G1	GAT6A	0.89	3	1.69	PA_ACP	HIDRO
6140G2	6140	G2	GAT6A	0.89	3	1.69	PA_ACP	HIDRO
6140G3	6140	G3	GAT6A	0.89	3	1.69	PA_ACP	HIDRO
6176E1	6176	E1	ESTG1	1.62	60	-0.13	PA_OESTE	HIDRO
6177E2	6177	E2	ESTG2	1.62	60	-0.13	PA_OESTE	HIDRO
6201G1	6201	G1	LSM34	5.81	8	-1.91	PA_CENTR	SOLAR
6202G1	6202	G1	LAJ34	28.99	30	-9.42	PA_CENTR	SOLAR
6205G1	6205	G1	CHUM115	29.04	40	-6.41	PA_CENTR	SOLAR
6264G1	6264	G1	CHANG1	1.04	104.85	-7.55	PA_OESTE	HIDRO
6265G2	6265	G2	CHANG2	1.04	104.85	-6.58	PA_OESTE	HIDRO
6268G3	6268	G3	CHANG3	8.44	9.12	1.32	PA_OESTE	HIDRO
6305A1	6305	A1	ALG 13A	1.96	5.1	-1.36	PA_OESTE	HIDRO
6305A2	6305	A2	ALG 13A	1.96	5.1	-1.36	PA_OESTE	HIDRO
6306M1	6306	M1	MEN 13A	4.4	9.38	4.16	PA_OESTE	HIDRO
6306M2	6306	M2	MEN 13A	4.4	9.38	4.16	PA_OESTE	HIDRO
6307G1	6307	G1	COC 13A	1.77	7.5	-5.68	PA_OESTE	HIDRO
6307G2	6307	G2	COC 13A	1.77	7.5	-3.32	PA_OESTE	HIDRO
6308G1	6308	G1	MENII 13A	1.35	3.85	0	PA_OESTE	HIDRO
6308G2	6308	G2	MENII 13A	1.35	3.85	0	PA_OESTE	HIDRO
6333G1	6333	G1	BAMG1	1.77	28	-0.93	PA_OESTE	HIDRO
6334G2	6334	G2	BAMG2	1.77	28	-0.93	PA_OESTE	HIDRO
6335G1	6335	G1	BAIG1	1.31	44.1	-5.53	PA_OESTE	HIDRO
6336G2	6336	G2	BAIG2	1.31	44.1	-5.53	PA_OESTE	HIDRO
6338G1	6338	G1	SAND34.5	0.83	5	-2.09	PA_OESTE	HIDRO
6338G2	6338	G2	SAND34.5	0.83	5	-2.09	PA_OESTE	HIDRO
6361G1	6361	G1	GLAG1	0.39	12.69	-7	PA_OESTE	HIDRO
6362G2	6362	G2	GLAG2	0.39	12.69	-7	PA_OESTE	HIDRO
6364G1	6364	G1	LORG1	0.09	16.9	-6.55	PA_OESTE	HIDRO
6365G2	6365	G2	LORG2	0.09	16.9	-6.55	PA_OESTE	HIDRO
6367G1	6367	G1	PRUG1	0.56	29.33	-8	PA_OESTE	HIDRO
6368G2	6368	G2	PRUG2	0.56	29.33	-8	PA_OESTE	HIDRO
6372G1	6372	G1	CADG1	18.82	32	-3.45	PA_OESTE	BIOMASA
6386G1	6386	G1	PEDI 13A	1.22	10	0.69	PA_OESTE	HIDRO
6386G2	6386	G2	PEDI 13A	1.22	10	0.69	PA_OESTE	HIDRO
6387G1	6387	G1	PEDII 13A	0.43	6.41	0.19	PA_OESTE	HIDRO
6387G2	6387	G2	PEDII 13A	0.43	6.41	0.19	PA_OESTE	HIDRO
6388G1	6388	G1	MACG1	0.12	1.79	1	PA_OESTE	HIDRO
6389G2	6389	G2	MACG2	0.12	1.79	1	PA_OESTE	HIDRO

6390G1	6390	G1	CON 4.16A	0.75	5	1	PA_OESTE	HIDRO
6390G2	6390	G2	CON 4.16A	0.75	5	1	PA_OESTE	HIDRO
6391G1	6391	G1	PAAG1	1.5	2.97	1	PA_OESTE	HIDRO
6392G2	6392	G2	PAAG2	1.5	2.97	1	PA_OESTE	HIDRO
6394G1	6394	G1	LPN 4.16A	0.38	5	0.5	PA_OESTE	HIDRO
6394G2	6394	G2	LPN 4.16A	0.38	5	0.5	PA_OESTE	HIDRO
6395G1	6395	G1	LPS 4.16A	0.18	5	0.5	PA_OESTE	HIDRO
6395G2	6395	G2	LPS 4.16A	0.18	5	0.5	PA_OESTE	HIDRO
6396G1	6396	G1	RP4G1	0.3	6.57	-0.05	PA_OESTE	HIDRO
6397G2	6397	G2	RP4G2	0.3	6.57	-0.05	PA_OESTE	HIDRO
6406G1	6406	G1	TELG1	76.67	218	0.63	PA_ATLAN	TERMICO
6407G2	6407	G2	TELG2	76.67	218	0.63	PA_ATLAN	TERMICO
6408V1	6408	V1	TELV3	78.78	224	0.88	PA_ATLAN	TERMICO
6420G1	6420	G1	DOL 4.16A	0.9	1.04	0.78	PA_OESTE	HIDRO
6420G2	6420	G2	DOL 4.16A	0.9	1.04	0.78	PA_OESTE	HIDRO
6420G3	6420	G3	DOL 4.16A	0.9	1.04	0.78	PA_OESTE	HIDRO
6421G1	6421	G1	LP1 4.16A	0.82	1.59	0.77	PA_OESTE	HIDRO
6421G2	6421	G2	LP1 4.16A	0.82	1.59	0.77	PA_OESTE	HIDRO
6421G3	6421	G3	LP1 4.16A	0.82	1.59	0.77	PA_OESTE	HIDRO
6422G1	6422	G1	MMO 4.16	0.68	1.25	0.83	PA_OESTE	HIDRO
6422G2	6422	G2	MMO 4.16	0.68	1.25	0.83	PA_OESTE	HIDRO
6423G1	6423	G1	BU1G1	0.26	2.07	0.99	PA_OESTE	HIDRO
6424G2	6424	G2	BU1G2	0.26	2.07	0.99	PA_OESTE	HIDRO
6425G3	6425	G3	BU1G3	0.12	0.98	0.57	PA_OESTE	HIDRO
6432G1	6432	G1	YEG 4.16A	0.41	3	-0.74	PA_CENTR	HIDRO
6432G2	6432	G2	YEG 4.16A	0.41	3	-0.74	PA_CENTR	HIDRO
6432G3	6432	G3	YEG 4.16A	0.14	1	-0.25	PA_CENTR	HIDRO
6433G1	6433	G1	EFR 4.16A	0.52	2.67	1.65	PA_CENTR	HIDRO
6433G2	6433	G2	EFR 4.16A	0.52	2.67	1.65	PA_CENTR	HIDRO
6433G3	6433	G3	EFR 4.16A	0.26	1.35	0.98	PA_CENTR	HIDRO
6446G1	6446	G1	ALTG1	2.26	22.43	-0.9	PA_OESTE	HIDRO
6447G2	6447	G2	ALTG2	2.26	22.43	-0.9	PA_OESTE	HIDRO
6448G3	6448	G3	ALTG3	2.26	22.43	-0.9	PA_OESTE	HIDRO
6449G1	6449	G1	MLIG1	3.99	16.65	-0.61	PA_OESTE	HIDRO
6450G2	6450	G2	MLIG2	3.99	16.65	-0.61	PA_OESTE	HIDRO
6451G3	6451	G3	MLIG3	3.99	16.65	-0.61	PA_OESTE	HIDRO
6452G1	6452	G1	PDOG1	4.62	16.65	-1.33	PA_OESTE	HIDRO
6453G2	6453	G2	PDOG2	4.62	16.65	-1.33	PA_OESTE	HIDRO
6455G1	6455	G1	BSO	0.72	0.96	0.24	PA_CENTR	SOLAR
6463E1	6463	E1	NCH1G1	45.65	55	-7.26	PA_CENTR	EOLICO
6464E2	6464	E2	RDV1G1	40.68	52.5	-7.26	PA_CENTR	EOLICO
6465E3	6465	E3	RDV2G2	24.54	30	-7.28	PA_CENTR	EOLICO
6466E4	6466	E4	MARG1	14.67	17.5	-4.82	PA_CENTR	EOLICO
6467E5	6467	E5	NCH2G1	54.4	62.5	-5.74	PA_CENTR	EOLICO
6468E6	6468	E6	RDV2G1	16.36	20	-5.38	PA_CENTR	EOLICO
6469E7	6469	E7	PORG1	28.63	32.5	-5.77	PA_CENTR	EOLICO
6473E8	6473	E8	NCH2G2	39.98	51.75	-6.62	PA_CENTR	EOLICO
6474E9	6474	E9	PORG2	15.2	17.25	-5	PA_CENTR	EOLICO
6479G1	6479	G1	ESC34	96.53	111.6	-31.73	PA_OESTE	EOLICO
6480G1	6480	G1	SLO4.16	2.41	4.41	-0.04	PA_OESTE	HIDRO

6480G2	6480	G2	SLO4.16	2.41	4.41	-0.04	PA_OESTE HIDRO
6495G1	6495	G1	LP2 4.16A	1.98	4.31	1.8	PA_OESTE HIDRO
6495G2	6495	G2	LP2 4.16A	1.98	4.31	1.8	PA_OESTE HIDRO
6497G1	6497	G1	BU2 4.16	0.71	2.35	0.99	PA_OESTE HIDRO
6497G2	6497	G2	BU2 4.16	0.71	2.35	0.99	PA_OESTE HIDRO
6497G3	6497	G3	BU2 4.16	0.35	1.16	0.57	PA_OESTE HIDRO
6502G1	6502	G1	DIS0.4	7.21	10	-2.37	PA_CENTR SOLAR
6503G1	6503	G1	DOF34	5.89	10	-1.94	PA_CENTR SOLAR
6504G1	6504	G1	SOC34	7.59	10	-2.5	PA_OESTE SOLAR
6514G1	6514	G1	LPO6.6	0.1	9.3	0.58	PA_OESTE HIDRO
6514G2	6514	G2	LPO6.6	0.1	9.3	0.58	PA_OESTE HIDRO
6514G3	6514	G3	LPO6.6	0.1	9.3	0.58	PA_OESTE HIDRO
6514G4	6514	G4	LPO6.6	0.02	2.1	0.13	PA_OESTE HIDRO
6524G1	6524	G1	LCRG1	0.01	9.72	2.35	PA_OESTE HIDRO
6525G2	6525	G2	LCRG2	0.01	9.72	2.35	PA_OESTE HIDRO
6526G3	6526	G3	LCRG3	0.49	0.99	0.5	PA_OESTE HIDRO
6529G1	6529	G1	SPRU34	9.77	10.58	-3.21	PA_OESTE SOLAR
6552G1	6552	G1	BBL13	1.81	13.32	-0.24	PA_OESTE HIDRO
6552G2	6552	G2	BBL13	1.81	13.32	-0.24	PA_OESTE HIDRO
6552G3	6552	G3	BBL13	1.89	1.88	-0.25	PA_OESTE HIDRO
6553G1	6553	G1	PROV34	7.24	10	2.38	PA_CENTR SOLAR
6554G1	6554	G1	SOP34	7.17	10	2.36	PA_CENTR SOLAR
6555G1	6555	G1	LAN34	8.56	10	2.81	PA_CENTR SOLAR
6556G1	6556	G1	COL34	8.71	10	2.86	PA_CENTR SOLAR
6557G1	6557	G1	LAM34	7.26	10	2.39	PA_CENTR SOLAR
6570G1	6570	G1	SOD34	5.34	10	1.76	PA_OESTE SOLAR
6571G1	6571	G1	SCAL34	3.35	6	1.1	PA_OESTE SOLAR
6581G1	6581	G1	SBUG34	1.69	3	0.56	PA_OESTE SOLAR
6582G1	6582	G1	SPACII13	1.37	3	0.45	PA_ESTE SOLAR
6640G1	6640	G1	IKA0G1	7.54	11.25	-2.28	PA_OESTE SOLAR
6641G1	6641	G1	IKA1G1	7.54	11.25	-2.43	PA_OESTE SOLAR
6642G1	6642	G1	IKA2G1	7.54	11.25	-2.28	PA_OESTE SOLAR
6643G1	6643	G1	IKA3G1	7.54	11.25	-2.39	PA_OESTE SOLAR
6707G1	6707	G1	PAS34	6.86	9.89	1.11	PA_CENTR SOLAR
6710G1	6710	G1	BDT4.16	2.51	5	2.5	PA_OESTE HIDRO
6723G1	6723	G1	SIN4.16	2.63	5	-2.3	PA_OESTE HIDRO
6723G2	6723	G2	SIN4.16	2.63	5	-2.3	PA_OESTE HIDRO
6732G1	6732	G1	CEP13.8	4.08	5	-0.09	PA_CAPIT BIOMASA
6732G2	6732	G2	CEP13.8	4.08	5	-0.09	PA_CAPIT BIOMASA
6734G1	6734	G1	ESO34	3.67	5	-1.21	PA_CENTR SOLAR
6738G1	6738	G1	MSO34	7.82	10.26	2.04	PA_CENTR SOLAR
6739G1	6739	G1	VAL34	6.15	8.22	2.02	PA_CENTR SOLAR
6740G1	6740	G1	CAM34	94.77	100	3.54	PA_CENTR SOLAR
6743G1	6743	G1	LACG1	2.23	4.1	0	PA_OESTE HIDRO
6744G2	6744	G2	LACG2	2.23	4.1	0	PA_OESTE HIDRO
6748G1	6748	G1	HERRG1	0.35	2.25	-0.9	PA_OESTE HIDRO
6749G2	6749	G2	HERRG2	0.35	2.25	-0.9	PA_OESTE HIDRO
6750G3	6750	G3	HERRG3	0.15	0.98	-0.42	PA_OESTE HIDRO
6752G1	6752	G1	SPE34	91.92	120	-4.43	PA_CENTR SOLAR
6756G1	6756	G1	PURG1	122.5	137	14.67	PA_CENTR TERMICO

6757G2	6757	G2	PURG2	122.5	137	14.67	PA_CENTR	TERMICO
6761G1	6761	G1	FAR34	6.75	9.96	2.22	PA_CENTR	SOLAR
6767G1	6767	G1	CHU13.8	2.23	4.4	-0.39	PA_OESTE	HIDRO
6767G2	6767	G2	CHU13.8	2.23	4.4	-0.39	PA_OESTE	HIDRO
6774G1	6774	G1	BAR13.8	0.02	9.72	-2.17	PA_OESTE	HIDRO
6774G2	6774	G2	BAR13.8	0.02	9.72	-2.17	PA_OESTE	HIDRO
6774G3	6774	G3	BAR13.8	0.23	1	-0.75	PA_OESTE	HIDRO
6785G1	6785	G1	TOAG1	92.13	110	4.54	PA_CENTR	EOLICO
6798G1	6798	G1	CDOG1	0.51	3.37	-2.98	PA_OESTE	HIDRO
6799G2	6799	G2	CDOG2	0.51	3.37	-2.98	PA_OESTE	HIDRO
6834G1	6834	G1	LAE34	15.16	19.99	-1.37	PA_OESTE	SOLAR
6871V1	6871	V1	GASMV1	35	141.3	10	PA_ATLAN	TERMICO
6872G3	6872	G3	GASMG3	45	47.23	10.46	PA_ATLAN	TERMICO
6896G1	6896	G1	DAC2G1	2.23	3.24	0.73	PA_CENTR	SOLAR
6899G1	6899	G1	CAIG1	7.94	10	-2.49	PA_OESTE	SOLAR
6900G2	6900	G2	CAIG2	7.94	10	-2.49	PA_OESTE	SOLAR
6901G3	6901	G3	CAIG3	7.94	10	-2.49	PA_OESTE	SOLAR
6902G4	6902	G4	CAIG4	7.94	10	-2.49	PA_OESTE	SOLAR
6903G1	6903	G1	SRE	7.4	10.78	2.04	PA_CENTR	SOLAR
6904G1	6904	G1	EES	6.38	8.5	0.14	PA_CENTR	SOLAR
6905G1	6905	G1	POCR34	11.72	16	-3.85	PA_CENTR	SOLAR
6914G1	6914	G1	JAG0.4	7.61	10	0.1	PA_CENTR	SOLAR
6916G1	6916	G1	COTG1	0.34	2.5	-0.96	PA_OESTE	HIDRO
6917G2	6917	G2	COTG2	0.34	2.5	-0.96	PA_OESTE	HIDRO
6926G1	6926	G1	EREG1	2.32	10	-2	PA_OESTE	HIDRO
6937G1	6937	G1	SAF0.2	9.66	10	0.03	PA_CENTR	SOLAR
69391	6939	1	SEC0.6	7.61	20	0.03	PA_CENTR	SOLAR
6944G1	6944	G1	BARRI 0.69	0.03	1	-0.75	PA_OESTE	HIDRO
6974G1	6974	G1	BAC	20.52	25	-1.37	PA_OESTE	SOLAR
6975G1	6975	G1	ECS	6.57	10	-1.37	PA_OESTE	SOLAR
6976G1	6976	G1	MVI	20.52	25	-1.37	PA_OESTE	SOLAR
6977G1	6977	G1	BFR	12.33	19.95	4.05	PA_ESTE	SOLAR
6978G1	6978	G1	LVI	4.6	10	1.51	PA_CENTR	SOLAR
6982G1	6982	G1	CES	7.93	9.98	-2.61	PA_OESTE	SOLAR
6983G1	6983	G1	CAS	7.93	9.98	-2.61	PA_OESTE	SOLAR
6984G1	6984	G1	ECS2	6.57	10	-1.37	PA_OESTE	SOLAR
6985G1	6985	G1	PAS2	3.47	5	1.14	PA_CENTR	SOLAR
6987G1	6987	G1	PAS3	3.47	5	1.14	PA_CENTR	SOLAR
6988G1	6988	G1	ESS	7.46	9.9	-2.45	PA_OESTE	SOLAR
6989G1	6989	G1	SME	2.17	3	0.71	PA_CENTR	SOLAR
6990G1	6990	G1	PES	7.26	9.97	0.14	PA_CENTR	SOLAR
6991G1	6991	G1	MAS	6.53	9.98	0.14	PA_CENTR	SOLAR
6992G1	6992	G1	LLS	9.59	9.99	2.04	PA_CENTR	SOLAR
6993G1	6993	G1	PSS	4.26	5	0.14	PA_CENTR	SOLAR
6994G1	6994	G1	LSS	3.48	7.56	0.14	PA_CENTR	SOLAR
6995G1	6995	G1	PDS	7.93	10	-2.61	PA_OESTE	SOLAR
6996G1	6996	G1	CVS	14.91	20	4.9	PA_CENTR	SOLAR

15-2029-Min-Sec

	BUS	ID	Nombre	P[MW]	Pmax[MW]	Q[MVAr]	Zona	Tipo
6090E1	6090	E1	LESG1	11.73	23.6	0.21	PA_OESTE	HIDRO
6091E2	6091	E2	LESG2	11.73	23.6	0.21	PA_OESTE	HIDRO
6094L1	6094	L1	LVAG1	12.83	27.4	-5	PA_OESTE	HIDRO
6095L2	6095	L2	LVAG2	12.83	27.4	-5	PA_OESTE	HIDRO
6097F1	6097	F1	FORG1	59.75	100	-16.68	PA_OESTE	HIDRO
6098F2	6098	F2	FORG2	59.75	100	-16.68	PA_OESTE	HIDRO
6099F3	6099	F3	FORG3	59.75	100	-16.68	PA_OESTE	HIDRO
6101B1	6101	B1	BAYG1	22	87	2.29	PA_ESTE	HIDRO
6102B2	6102	B2	BAYG2	22	87	2.29	PA_ESTE	HIDRO
6136G3	6136	G3	MADG3	6.26	12	4.99	PA_ACP	HIDRO
6140G1	6140	G1	GAT6A	0.89	3	0.45	PA_ACP	HIDRO
6140G2	6140	G2	GAT6A	0.89	3	0.45	PA_ACP	HIDRO
6140G3	6140	G3	GAT6A	0.89	3	0.45	PA_ACP	HIDRO
6176E1	6176	E1	ESTG1	12.61	60	-2.97	PA_OESTE	HIDRO
6177E2	6177	E2	ESTG2	12.61	60	-2.97	PA_OESTE	HIDRO
6264G1	6264	G1	CHANG1	27.81	104.85	-13.85	PA_OESTE	HIDRO
6265G2	6265	G2	CHANG2	27.81	104.85	-13.23	PA_OESTE	HIDRO
6268G3	6268	G3	CHANG3	8.44	9.12	1.27	PA_OESTE	HIDRO
6305A1	6305	A1	ALG 13A	1.96	5.1	-1.63	PA_OESTE	HIDRO
6305A2	6305	A2	ALG 13A	1.96	5.1	-1.63	PA_OESTE	HIDRO
6306M1	6306	M1	MEN 13A	4.4	9.38	4.16	PA_OESTE	HIDRO
6306M2	6306	M2	MEN 13A	4.4	9.38	4.16	PA_OESTE	HIDRO
6307G1	6307	G1	COC 13A	1.77	7.5	-5.68	PA_OESTE	HIDRO
6307G2	6307	G2	COC 13A	1.77	7.5	-3.32	PA_OESTE	HIDRO
6308G1	6308	G1	MENII 13A	1.35	3.85	0	PA_OESTE	HIDRO
6308G2	6308	G2	MENII 13A	1.35	3.85	0	PA_OESTE	HIDRO
6333G1	6333	G1	BAMG1	1.77	28	-1.24	PA_OESTE	HIDRO
6334G2	6334	G2	BAMG2	1.77	28	-1.24	PA_OESTE	HIDRO
6335G1	6335	G1	BAIG1	2.32	44.1	-8.06	PA_OESTE	HIDRO
6336G2	6336	G2	BAIG2	2.32	44.1	-8.06	PA_OESTE	HIDRO
6338G1	6338	G1	SAND34.5	0.83	5	-2.4	PA_OESTE	HIDRO
6338G2	6338	G2	SAND34.5	0.83	5	-2.4	PA_OESTE	HIDRO
6361G1	6361	G1	GLAG1	2.57	12.69	-7	PA_OESTE	HIDRO
6362G2	6362	G2	GLAG2	2.57	12.69	-7	PA_OESTE	HIDRO
6364G1	6364	G1	LORG1	3.01	16.9	-7	PA_OESTE	HIDRO
6365G2	6365	G2	LORG2	3.01	16.9	-7	PA_OESTE	HIDRO
6367G1	6367	G1	PRUG1	4.65	29.33	-8	PA_OESTE	HIDRO
6368G2	6368	G2	PRUG2	4.65	29.33	-8	PA_OESTE	HIDRO
6372G1	6372	G1	CADG1	18.82	32	-2.78	PA_OESTE	BIOMASA
6386G1	6386	G1	PEDI 13A	1.22	10	-0.91	PA_OESTE	HIDRO
6386G2	6386	G2	PEDI 13A	1.22	10	-0.91	PA_OESTE	HIDRO
6387G1	6387	G1	PEDII 13A	0.43	6.41	-0.39	PA_OESTE	HIDRO
6387G2	6387	G2	PEDII 13A	0.43	6.41	-0.39	PA_OESTE	HIDRO
6388G1	6388	G1	MACG1	0.12	1.79	1	PA_OESTE	HIDRO
6389G2	6389	G2	MACG2	0.12	1.79	1	PA_OESTE	HIDRO
6390G1	6390	G1	CON 4.16A	0.75	5	1	PA_OESTE	HIDRO
6390G2	6390	G2	CON 4.16A	0.75	5	1	PA_OESTE	HIDRO
6391G1	6391	G1	PAAG1	1.5	2.97	1	PA_OESTE	HIDRO
6392G2	6392	G2	PAAG2	1.5	2.97	1	PA_OESTE	HIDRO

6394G1	6394	G1	LPN 4.16A	0.38	5	-0.65	PA_OESTE	HIDRO
6394G2	6394	G2	LPN 4.16A	0.38	5	-0.65	PA_OESTE	HIDRO
6395G1	6395	G1	LPS 4.16A	0.18	5	-0.65	PA_OESTE	HIDRO
6395G2	6395	G2	LPS 4.16A	0.18	5	-0.65	PA_OESTE	HIDRO
6396G1	6396	G1	RP4G1	0.3	6.57	-1	PA_OESTE	HIDRO
6397G2	6397	G2	RP4G2	0.3	6.57	-1	PA_OESTE	HIDRO
6406G1	6406	G1	TELG1	122.27	218	1.46	PA_ATLAN	TERMICO
6407G2	6407	G2	TELG2	122.27	218	1.46	PA_ATLAN	TERMICO
6408V1	6408	V1	TELV3	125.64	224	2.08	PA_ATLAN	TERMICO
6420G1	6420	G1	DOL 4.16A	0.9	1.04	-0.23	PA_OESTE	HIDRO
6420G2	6420	G2	DOL 4.16A	0.9	1.04	-0.23	PA_OESTE	HIDRO
6420G3	6420	G3	DOL 4.16A	0.9	1.04	-0.23	PA_OESTE	HIDRO
6421G1	6421	G1	LP1 4.16A	0.82	1.59	-0.23	PA_OESTE	HIDRO
6421G2	6421	G2	LP1 4.16A	0.82	1.59	-0.23	PA_OESTE	HIDRO
6421G3	6421	G3	LP1 4.16A	0.82	1.59	-0.23	PA_OESTE	HIDRO
6422G1	6422	G1	MMO 4.16	0.68	1.25	0.83	PA_OESTE	HIDRO
6422G2	6422	G2	MMO 4.16	0.68	1.25	0.83	PA_OESTE	HIDRO
6423G1	6423	G1	BU1G1	0.26	2.07	0.13	PA_OESTE	HIDRO
6424G2	6424	G2	BU1G2	0.26	2.07	0.13	PA_OESTE	HIDRO
6425G3	6425	G3	BU1G3	0.12	0.98	0.13	PA_OESTE	HIDRO
6432G1	6432	G1	YEG 4.16A	0.41	3	-1.49	PA_CENTR	HIDRO
6432G2	6432	G2	YEG 4.16A	0.41	3	-1.49	PA_CENTR	HIDRO
6432G3	6432	G3	YEG 4.16A	0.14	1	-0.5	PA_CENTR	HIDRO
6433G1	6433	G1	EFR 4.16A	0.52	2.67	1.65	PA_CENTR	HIDRO
6433G2	6433	G2	EFR 4.16A	0.52	2.67	1.65	PA_CENTR	HIDRO
6433G3	6433	G3	EFR 4.16A	0.26	1.35	0.98	PA_CENTR	HIDRO
6446G1	6446	G1	ALTG1	2.26	22.43	-4.4	PA_OESTE	HIDRO
6447G2	6447	G2	ALTG2	2.26	22.43	-4.4	PA_OESTE	HIDRO
6448G3	6448	G3	ALTG3	2.26	22.43	-4.4	PA_OESTE	HIDRO
6449G1	6449	G1	MLIG1	3.99	16.65	-3.59	PA_OESTE	HIDRO
6450G2	6450	G2	MLIG2	3.99	16.65	-3.59	PA_OESTE	HIDRO
6451G3	6451	G3	MLIG3	3.99	16.65	-3.59	PA_OESTE	HIDRO
6452G1	6452	G1	PDOG1	4.62	16.65	-4.16	PA_OESTE	HIDRO
6453G2	6453	G2	PDOG2	4.62	16.65	-4.16	PA_OESTE	HIDRO
6463E1	6463	E1	NCH1G1	30.74	55	-10.1	PA_CENTR	EOLICO
6464E2	6464	E2	RDV1G1	25.73	52.5	-8.46	PA_CENTR	EOLICO
6465E3	6465	E3	RDV2G2	16.31	30	-5.36	PA_CENTR	EOLICO
6466E4	6466	E4	MARG1	9.98	17.5	-3.28	PA_CENTR	EOLICO
6467E5	6467	E5	NCH2G1	38.54	62.5	-12.67	PA_CENTR	EOLICO
6468E6	6468	E6	RDV2G1	10.87	20	-3.57	PA_CENTR	EOLICO
6469E7	6469	E7	PORG1	20.61	32.5	-6.77	PA_CENTR	EOLICO
6473E8	6473	E8	NCH2G2	25.26	51.75	-8.3	PA_CENTR	EOLICO
6474E9	6474	E9	PORG2	10.94	17.25	-3.6	PA_CENTR	EOLICO
6479G1	6479	G1	ESC34	73.82	111.6	-24.26	PA_OESTE	EOLICO
6480G1	6480	G1	SLO4.16	2.41	4.41	-1.19	PA_OESTE	HIDRO
6480G2	6480	G2	SLO4.16	2.41	4.41	-1.19	PA_OESTE	HIDRO
6492G1	6492	G1	BONG1	2.09	10.4	-2	PA_OESTE	HIDRO
6493G2	6493	G2	BONG2	2.09	10.4	-2	PA_OESTE	HIDRO
6494G3	6494	G3	BONG3	2.09	10.4	-2	PA_OESTE	HIDRO
6495G1	6495	G1	LP2 4.16A	1.98	4.31	-0.35	PA_OESTE	HIDRO

6495G2	6495	G2	LP2 4.16A	1.98	4.31	-0.35	PA_OESTE	HIDRO
6497G1	6497	G1	BU2 4.16	0.71	2.35	0.49	PA_OESTE	HIDRO
6497G2	6497	G2	BU2 4.16	0.71	2.35	0.49	PA_OESTE	HIDRO
6497G3	6497	G3	BU2 4.16	0.35	1.16	0.24	PA_OESTE	HIDRO
6514G1	6514	G1	LPO6.6	0.26	9.3	-2.66	PA_OESTE	HIDRO
6514G2	6514	G2	LPO6.6	0.26	9.3	-2.66	PA_OESTE	HIDRO
6514G3	6514	G3	LPO6.6	0.26	9.3	-2.66	PA_OESTE	HIDRO
6514G4	6514	G4	LPO6.6	0.06	2.1	-0.6	PA_OESTE	HIDRO
6524G1	6524	G1	LCRG1	0.48	9.72	-1.88	PA_OESTE	HIDRO
6525G2	6525	G2	LCRG2	0.48	9.72	-1.88	PA_OESTE	HIDRO
6526G3	6526	G3	LCRG3	0.83	0.99	-0.1	PA_OESTE	HIDRO
6552G1	6552	G1	BBL13	1.81	13.32	-3.74	PA_OESTE	HIDRO
6552G2	6552	G2	BBL13	1.81	13.32	-3.74	PA_OESTE	HIDRO
6552G3	6552	G3	BBL13	1.89	1.88	-1.16	PA_OESTE	HIDRO
6710G1	6710	G1	BDT4.16	2.51	5	2.22	PA_OESTE	HIDRO
6723G1	6723	G1	SIN4.16	2.63	5	-2	PA_OESTE	HIDRO
6723G2	6723	G2	SIN4.16	2.63	5	-2	PA_OESTE	HIDRO
6732G1	6732	G1	CEP13.8	4.08	5	-1.44	PA_CAPIT	BIOMASA
6732G2	6732	G2	CEP13.8	4.08	5	-1.44	PA_CAPIT	BIOMASA
6743G1	6743	G1	LACG1	2.23	4.1	0	PA_OESTE	HIDRO
6744G2	6744	G2	LACG2	2.23	4.1	0	PA_OESTE	HIDRO
6748G1	6748	G1	HERRG1	0.35	2.25	-0.14	PA_OESTE	HIDRO
6749G2	6749	G2	HERRG2	0.35	2.25	-0.14	PA_OESTE	HIDRO
6750G3	6750	G3	HERRG3	0.15	0.98	-0.14	PA_OESTE	HIDRO
6756G1	6756	G1	PURG1	122.5	137	5.54	PA_CENTR	TERMICO
6757G2	6757	G2	PURG2	122.5	137	5.54	PA_CENTR	TERMICO
6767G1	6767	G1	CHU13.8	2.23	4.4	-0.22	PA_OESTE	HIDRO
6767G2	6767	G2	CHU13.8	2.23	4.4	-0.22	PA_OESTE	HIDRO
6774G1	6774	G1	BAR13.8	0.25	9.72	-0.33	PA_OESTE	HIDRO
6774G2	6774	G2	BAR13.8	0.25	9.72	-0.33	PA_OESTE	HIDRO
6774G3	6774	G3	BAR13.8	0.58	1	-0.75	PA_OESTE	HIDRO
6785G1	6785	G1	TOAG1	62.68	110	-7.56	PA_CENTR	EOLICO
6798G1	6798	G1	CDOG1	0.51	3.37	-2.98	PA_OESTE	HIDRO
6799G2	6799	G2	CDOG2	0.51	3.37	-2.98	PA_OESTE	HIDRO
6871V1	6871	V1	GASMV1	35	141.3	-10.8	PA_ATLAN	TERMICO
6872G3	6872	G3	GASMG3	45	47.23	-10.33	PA_ATLAN	TERMICO
6916G1	6916	G1	COTG1	0.34	2.5	-0.21	PA_OESTE	HIDRO
6917G2	6917	G2	COTG2	0.34	2.5	-0.21	PA_OESTE	HIDRO
6926G1	6926	G1	EREG1	2.32	10	-2	PA_OESTE	HIDRO
6944G1	6944	G1	BARRI 0.69	0.03	1	-0.14	PA_OESTE	HIDRO

16-2029-Max-Lluv

	BUS	ID	Nombre	P[MW]	Pmax[MW]	Q[MVAr]	Zona	Tipo
6090E1	6090	E1	LESG1	20.7	23.6	3.95	PA_OESTE	HIDRO
6091E2	6091	E2	LESG2	20.7	23.6	3.95	PA_OESTE	HIDRO
6094L1	6094	L1	LVAG1	25.48	27.4	0.3	PA_OESTE	HIDRO
6095L2	6095	L2	LVAG2	25.48	27.4	0.3	PA_OESTE	HIDRO
6097F1	6097	F1	FORG1	100	100	-7.55	PA_OESTE	HIDRO
6098F2	6098	F2	FORG2	100	100	-7.55	PA_OESTE	HIDRO
6099F3	6099	F3	FORG3	100	100	-7.55	PA_OESTE	HIDRO
6101B1	6101	B1	BAYG1	39.25	87	10.71	PA_ESTE	HIDRO
6102B2	6102	B2	BAYG2	39.25	87	10.71	PA_ESTE	HIDRO
6110B3	6110	B3	BAYG3	39.25	86	1.86	PA_ESTE	HIDRO
6136G3	6136	G3	MADG3	5.89	12	6	PA_ACP	HIDRO
6140G1	6140	G1	GAT6A	0.84	3	1.08	PA_ACP	HIDRO
6140G2	6140	G2	GAT6A	0.84	3	1.08	PA_ACP	HIDRO
6140G3	6140	G3	GAT6A	0.84	3	1.08	PA_ACP	HIDRO
6176E1	6176	E1	ESTG1	58.79	60	11.34	PA_OESTE	HIDRO
6177E2	6177	E2	ESTG2	58.79	60	11.34	PA_OESTE	HIDRO
6201G1	6201	G1	LSM34	2.81	8	-2.67	PA_CENTR	SOLAR
6202G1	6202	G1	LAJ34	9.82	30	-10	PA_CENTR	SOLAR
6205G1	6205	G1	CHUM115	14.06	40	-10.73	PA_CENTR	SOLAR
6264G1	6264	G1	CHANG1	100.88	104.85	3.83	PA_OESTE	HIDRO
6265G2	6265	G2	CHANG2	100.88	104.85	3.69	PA_OESTE	HIDRO
6268G3	6268	G3	CHANG3	8.44	9.12	1.32	PA_OESTE	HIDRO
6305A1	6305	A1	ALG 13A	3.53	5.1	-1.02	PA_OESTE	HIDRO
6305A2	6305	A2	ALG 13A	3.53	5.1	-1.02	PA_OESTE	HIDRO
6306M1	6306	M1	MEN 13A	8.82	9.38	4.16	PA_OESTE	HIDRO
6306M2	6306	M2	MEN 13A	8.82	9.38	4.16	PA_OESTE	HIDRO
6307G1	6307	G1	COC 13A	5.72	7.5	-5.68	PA_OESTE	HIDRO
6307G2	6307	G2	COC 13A	5.72	7.5	-3.32	PA_OESTE	HIDRO
6308G1	6308	G1	MENII 13A	3.01	3.85	0.76	PA_OESTE	HIDRO
6308G2	6308	G2	MENII 13A	3.01	3.85	0.76	PA_OESTE	HIDRO
6328G4	6328	G4	BAI0.48	0.35	1.8	-0.5	PA_OESTE	HIDRO
6329G3	6329	G3	BAM0.48	0.12	0.6	-0.5	PA_OESTE	HIDRO
6333G1	6333	G1	BAMG1	21.12	28	1.11	PA_OESTE	HIDRO
6334G2	6334	G2	BAMG2	21.12	28	1.11	PA_OESTE	HIDRO
6335G1	6335	G1	BAIG1	31.91	44.1	-3.68	PA_OESTE	HIDRO
6336G2	6336	G2	BAIG2	31.91	44.1	-3.68	PA_OESTE	HIDRO
6338G1	6338	G1	SAND34.5	3.89	5	-2.4	PA_OESTE	HIDRO
6338G2	6338	G2	SAND34.5	3.89	5	-2.4	PA_OESTE	HIDRO
6361G1	6361	G1	GLAG1	12.43	12.69	-6.8	PA_OESTE	HIDRO
6362G2	6362	G2	GLAG2	12.43	12.69	-6.8	PA_OESTE	HIDRO
6364G1	6364	G1	LORG1	16.21	16.9	-7	PA_OESTE	HIDRO
6365G2	6365	G2	LORG2	16.21	16.9	-7	PA_OESTE	HIDRO
6367G1	6367	G1	PRUG1	24.37	29.33	-8	PA_OESTE	HIDRO
6368G2	6368	G2	PRUG2	24.37	29.33	-8	PA_OESTE	HIDRO
6386G1	6386	G1	PEDI 13A	3.17	10	0.4	PA_OESTE	HIDRO
6386G2	6386	G2	PEDI 13A	3.17	10	0.4	PA_OESTE	HIDRO
6387G1	6387	G1	PEDII 13A	1.55	6.41	-0.03	PA_OESTE	HIDRO
6387G2	6387	G2	PEDII 13A	1.55	6.41	-0.03	PA_OESTE	HIDRO
6388G1	6388	G1	MACG1	0.22	1.79	-0.63	PA_OESTE	HIDRO

6389G2	6389	G2	MACG2	0.22	1.79	-0.63	PA_OESTE	HIDRO
6390G1	6390	G1	CON 4.16A	1.67	5	-0.01	PA_OESTE	HIDRO
6390G2	6390	G2	CON 4.16A	1.67	5	-0.01	PA_OESTE	HIDRO
6391G1	6391	G1	PAAG1	2.38	2.97	1	PA_OESTE	HIDRO
6392G2	6392	G2	PAAG2	2.38	2.97	1	PA_OESTE	HIDRO
6394G1	6394	G1	LPN 4.16A	1.15	5	0.37	PA_OESTE	HIDRO
6394G2	6394	G2	LPN 4.16A	1.15	5	0.37	PA_OESTE	HIDRO
6395G1	6395	G1	LPS 4.16A	0.79	5	0.37	PA_OESTE	HIDRO
6395G2	6395	G2	LPS 4.16A	0.79	5	0.37	PA_OESTE	HIDRO
6396G1	6396	G1	RP4G1	0.61	6.57	-0.25	PA_OESTE	HIDRO
6397G2	6397	G2	RP4G2	0.61	6.57	-0.25	PA_OESTE	HIDRO
6406G1	6406	G1	TELG1	125	218	9.65	PA_ATLAN	TERMICO
6407G2	6407	G2	TELG2	125	218	9.65	PA_ATLAN	TERMICO
6408V1	6408	V1	TELV3	133.95	224	11.41	PA_ATLAN	TERMICO
6420G1	6420	G1	DOL 4.16A	1.04	1.04	0.78	PA_OESTE	HIDRO
6420G2	6420	G2	DOL 4.16A	1.04	1.04	0.78	PA_OESTE	HIDRO
6420G3	6420	G3	DOL 4.16A	1.04	1.04	0.78	PA_OESTE	HIDRO
6421G1	6421	G1	LP1 4.16A	1.05	1.59	0.77	PA_OESTE	HIDRO
6421G2	6421	G2	LP1 4.16A	1.05	1.59	0.77	PA_OESTE	HIDRO
6421G3	6421	G3	LP1 4.16A	1.05	1.59	0.77	PA_OESTE	HIDRO
6422G1	6422	G1	MMO 4.16	0.93	1.25	0.83	PA_OESTE	HIDRO
6422G2	6422	G2	MMO 4.16	0.93	1.25	0.83	PA_OESTE	HIDRO
6423G1	6423	G1	BU1G1	1.58	2.07	0.99	PA_OESTE	HIDRO
6424G2	6424	G2	BU1G2	1.58	2.07	0.99	PA_OESTE	HIDRO
6425G3	6425	G3	BU1G3	0.75	0.98	0.57	PA_OESTE	HIDRO
6432G1	6432	G1	YEG 4.16A	2.24	3	-0.55	PA_CENTR	HIDRO
6432G2	6432	G2	YEG 4.16A	2.24	3	-0.55	PA_CENTR	HIDRO
6432G3	6432	G3	YEG 4.16A	0.75	1	-0.18	PA_CENTR	HIDRO
6433G1	6433	G1	EFR 4.16A	1.9	2.67	0.68	PA_CENTR	HIDRO
6433G2	6433	G2	EFR 4.16A	1.9	2.67	0.68	PA_CENTR	HIDRO
6433G3	6433	G3	EFR 4.16A	0.96	1.35	0.34	PA_CENTR	HIDRO
6446G1	6446	G1	ALTG1	16.25	22.43	-1.87	PA_OESTE	HIDRO
6447G2	6447	G2	ALTG2	16.25	22.43	-1.87	PA_OESTE	HIDRO
6448G3	6448	G3	ALTG3	16.25	22.43	-2.12	PA_OESTE	HIDRO
6449G1	6449	G1	MLIG1	14.88	16.65	-1.89	PA_OESTE	HIDRO
6450G2	6450	G2	MLIG2	14.88	16.65	-1.89	PA_OESTE	HIDRO
6451G3	6451	G3	MLIG3	14.88	16.65	-1.89	PA_OESTE	HIDRO
6452G1	6452	G1	PDOG1	13.35	16.65	-2.47	PA_OESTE	HIDRO
6453G2	6453	G2	PDOG2	13.35	16.65	-2.47	PA_OESTE	HIDRO
6455G1	6455	G1	BSO	0.24	0.96	0.32	PA_CENTR	SOLAR
6457G4	6457	G4	ALTG4	0.11	1.1	-0.5	PA_OESTE	HIDRO
6463E1	6463	E1	NCH1G1	2.37	55	-0.78	PA_CENTR	EOLICO
6464E2	6464	E2	RDV1G1	7.47	52.5	-2.45	PA_CENTR	EOLICO
6465E3	6465	E3	RDV2G2	1.4	30	-0.46	PA_CENTR	EOLICO
6466E4	6466	E4	MARG1	1.5	17.5	-0.49	PA_CENTR	EOLICO
6467E5	6467	E5	NCH2G1	3.32	62.5	-1.09	PA_CENTR	EOLICO
6468E6	6468	E6	RDV2G1	0.93	20	-0.31	PA_CENTR	EOLICO
6469E7	6469	E7	PORG1	1.72	32.5	-0.56	PA_CENTR	EOLICO
6473E8	6473	E8	NCH2G2	7.35	51.75	-2.41	PA_CENTR	EOLICO
6474E9	6474	E9	PORG2	0.91	17.25	-0.3	PA_CENTR	EOLICO

6479G1	6479	G1	ESC34	6.48	111.6	-2.13	PA_OESTE EOLICO
6480G1	6480	G1	SLO4.16	3.57	4.41	-1.24	PA_OESTE HIDRO
6480G2	6480	G2	SLO4.16	3.57	4.41	-1.24	PA_OESTE HIDRO
6492G1	6492	G1	BONG1	8.35	10.4	4.84	PA_OESTE HIDRO
6493G2	6493	G2	BONG2	8.35	10.4	4.84	PA_OESTE HIDRO
6494G3	6494	G3	BONG3	8.35	10.4	4.84	PA_OESTE HIDRO
6495G1	6495	G1	LP2 4.16A	4.18	4.31	1.8	PA_OESTE HIDRO
6495G2	6495	G2	LP2 4.16A	4.18	4.31	1.8	PA_OESTE HIDRO
6497G1	6497	G1	BU2 4.16	1.93	2.35	0.99	PA_OESTE HIDRO
6497G2	6497	G2	BU2 4.16	1.93	2.35	0.99	PA_OESTE HIDRO
6497G3	6497	G3	BU2 4.16	0.95	1.16	0.57	PA_OESTE HIDRO
6502G1	6502	G1	DIS0.4	3.49	10	-2.85	PA_CENTR SOLAR
6503G1	6503	G1	DOF34	3.62	10	-3.33	PA_CENTR SOLAR
6504G1	6504	G1	SOC34	2.69	10	-0.89	PA_OESTE SOLAR
6512G1	6512	G1	SAL6.6	5.44	9.3	-1.52	PA_OESTE HIDRO
6512G2	6512	G2	SAL6.6	5.44	9.3	-1.52	PA_OESTE HIDRO
6512G3	6512	G3	SAL6.6	5.44	9.3	-1.52	PA_OESTE HIDRO
6514G1	6514	G1	LPO6.6	5.57	9.3	1.07	PA_OESTE HIDRO
6514G2	6514	G2	LPO6.6	5.57	9.3	1.07	PA_OESTE HIDRO
6514G3	6514	G3	LPO6.6	5.57	9.3	1.07	PA_OESTE HIDRO
6514G4	6514	G4	LPO6.6	1.26	2.1	0.24	PA_OESTE HIDRO
6524G1	6524	G1	LCRG1	4.21	9.72	2.12	PA_OESTE HIDRO
6525G2	6525	G2	LCRG2	4.21	9.72	2.12	PA_OESTE HIDRO
6526G3	6526	G3	LCRG3	0.97	0.99	0.5	PA_OESTE HIDRO
6529G1	6529	G1	SPRU34	4.24	10.58	-1.39	PA_OESTE SOLAR
6552G1	6552	G1	BBL13	10.76	13.32	-1.02	PA_OESTE HIDRO
6552G2	6552	G2	BBL13	10.76	13.32	-1.02	PA_OESTE HIDRO
6552G3	6552	G3	BBL13	1.89	1.88	-0.18	PA_OESTE HIDRO
6553G1	6553	G1	PROV34	3.5	10	-3.33	PA_CENTR SOLAR
6554G1	6554	G1	SOP34	3	10	3.33	PA_CENTR SOLAR
6555G1	6555	G1	LAN34	3.26	10	3.33	PA_CENTR SOLAR
6556G1	6556	G1	COL34	2.95	10	3.33	PA_CENTR SOLAR
6557G1	6557	G1	LAM34	3.52	10	3.33	PA_CENTR SOLAR
6570G1	6570	G1	SOD34	1.52	10	0.5	PA_OESTE SOLAR
6571G1	6571	G1	SCAL34	1.35	6	0.44	PA_OESTE SOLAR
6581G1	6581	G1	SBUG34	0.59	3	0.19	PA_OESTE SOLAR
6582G1	6582	G1	SPACII13	0.48	3	1	PA_ESTE SOLAR
6640G1	6640	G1	IKA0G1	2.59	11.25	-0.85	PA_OESTE SOLAR
6641G1	6641	G1	IKA1G1	2.59	11.25	-0.85	PA_OESTE SOLAR
6642G1	6642	G1	IKA2G1	2.59	11.25	-0.85	PA_OESTE SOLAR
6643G1	6643	G1	IKA3G1	2.59	11.25	-0.85	PA_OESTE SOLAR
6707G1	6707	G1	PAS34	3.05	9.89	0	PA_CENTR SOLAR
6710G1	6710	G1	BDT4.16	4.75	5	2.5	PA_OESTE HIDRO
6723G1	6723	G1	SIN4.16	4.83	5	-1.73	PA_OESTE HIDRO
6723G2	6723	G2	SIN4.16	4.83	5	-1.73	PA_OESTE HIDRO
6732G1	6732	G1	CEP13.8	4.08	5	-1.17	PA_CAPIT BIOMASA
6732G2	6732	G2	CEP13.8	4.08	5	-1.17	PA_CAPIT BIOMASA
6734G1	6734	G1	ESO34	2.04	5	-1.67	PA_CENTR SOLAR
6738G1	6738	G1	MSO34	4.49	10.26	-3.42	PA_CENTR SOLAR
6739G1	6739	G1	VAL34	3.52	8.22	0	PA_CENTR SOLAR

6740G1	6740	G1	CAM34	33.09	100	20.03	PA_CENTR	SOLAR
6743G1	6743	G1	LACG1	2.94	4.1	0.03	PA_OESTE	HIDRO
6744G2	6744	G2	LACG2	2.94	4.1	0	PA_OESTE	HIDRO
6748G1	6748	G1	HERRG1	1.4	2.25	-0.31	PA_OESTE	HIDRO
6749G2	6749	G2	HERRG2	1.4	2.25	-0.31	PA_OESTE	HIDRO
6750G3	6750	G3	HERRG3	0.61	0.98	-0.31	PA_OESTE	HIDRO
6752G1	6752	G1	SPE34	48.77	120	-9.89	PA_CENTR	SOLAR
6756G1	6756	G1	PURG1	122.5	137	0.06	PA_CENTR	TERMICO
6757G2	6757	G2	PURG2	122.5	137	0.06	PA_CENTR	TERMICO
6761G1	6761	G1	FAR34	2.36	9.96	3.32	PA_CENTR	SOLAR
6764G1	6764	G1	TIZ4.16	1.86	4.5	-0.37	PA_OESTE	HIDRO
6767G1	6767	G1	CHU13.8	3.55	4.4	-0.36	PA_OESTE	HIDRO
6767G2	6767	G2	CHU13.8	3.55	4.4	-0.36	PA_OESTE	HIDRO
6774G1	6774	G1	BAR13.8	5.97	9.72	-2.72	PA_OESTE	HIDRO
6774G2	6774	G2	BAR13.8	5.97	9.72	-2.72	PA_OESTE	HIDRO
6774G3	6774	G3	BAR13.8	1	1	-0.45	PA_OESTE	HIDRO
6785G1	6785	G1	TOAG1	9.31	110	-3.06	PA_CENTR	EOLICO
6798G1	6798	G1	CDOG1	1.42	3.37	-2.98	PA_OESTE	HIDRO
6799G2	6799	G2	CDOG2	1.42	3.37	-2.98	PA_OESTE	HIDRO
6834G1	6834	G1	LAE34	7.31	19.99	-0.24	PA_OESTE	SOLAR
6871V1	6871	V1	GASMV1	33.5	141.3	11.5	PA_ATLAN	TERMICO
6872G3	6872	G3	GASMG3	46.5	47.23	12.11	PA_ATLAN	TERMICO
6877G1	6877	G1	CHANIIG1	100.29	107.38	-4.82	PA_OESTE	HIDRO
6878G2	6878	G2	CHANIIG2	100.29	107.38	-4.82	PA_OESTE	HIDRO
6879G3	6879	G3	CHANIIG3	12.95	13.7	-0.64	PA_OESTE	HIDRO
6896G1	6896	G1	DAC2G1	0.99	3.24	1.08	PA_CENTR	SOLAR
6899G1	6899	G1	CAIG1	3.91	10	-1.28	PA_OESTE	SOLAR
6900G2	6900	G2	CAIG2	3.91	10	-1.28	PA_OESTE	SOLAR
6901G3	6901	G3	CAIG3	3.9	10	-1.28	PA_OESTE	SOLAR
6902G4	6902	G4	CAIG4	4.22	10	-1.39	PA_OESTE	SOLAR
6903G1	6903	G1	SRE	4.19	10.78	-3.59	PA_CENTR	SOLAR
6904G1	6904	G1	EES	3.47	8.5	1.2	PA_CENTR	SOLAR
6905G1	6905	G1	POCR34	5.23	16	-3.33	PA_CENTR	SOLAR
6914G1	6914	G1	JAG0.4	4.36	10	-3.33	PA_CENTR	SOLAR
6916G1	6916	G1	COTG1	1.22	2.5	-0.96	PA_OESTE	HIDRO
6917G2	6917	G2	COTG2	1.22	2.5	-0.96	PA_OESTE	HIDRO
6926G1	6926	G1	EREG1	7.77	10	-2	PA_OESTE	HIDRO
6937G1	6937	G1	SAF0.2	3.27	10	-1.66	PA_CENTR	SOLAR
69391	6939	1	SEC0.6	2.49	20	-0.98	PA_CENTR	SOLAR
6944G1	6944	G1	BARRI 0.69	0.08	1	-0.75	PA_OESTE	HIDRO
6974G1	6974	G1	BAC	10.11	25	-0.24	PA_OESTE	SOLAR
6975G1	6975	G1	ECS	3.27	10	-0.24	PA_OESTE	SOLAR
6976G1	6976	G1	MVI	10.11	25	-0.24	PA_OESTE	SOLAR
6977G1	6977	G1	BFR	5.82	19.95	6.65	PA_ESTE	SOLAR
6978G1	6978	G1	LVI	1.79	10	3.33	PA_CENTR	SOLAR
6982G1	6982	G1	CES	3.9	9.98	-1.28	PA_OESTE	SOLAR
6983G1	6983	G1	CAS	3.9	9.98	-1.28	PA_OESTE	SOLAR
6984G1	6984	G1	ECS2	3.27	10	-0.24	PA_OESTE	SOLAR
6985G1	6985	G1	PAS2	1.54	5	-1.67	PA_CENTR	SOLAR
6987G1	6987	G1	PAS3	1.54	5	-1.67	PA_CENTR	SOLAR

6988G1	6988	G1	ESS	2.56	9.9	-0.84	PA_OESTE SOLAR
6989G1	6989	G1	SME	0.7	3	-1	PA_CENTR SOLAR
6990G1	6990	G1	PES	3.51	9.97	1.2	PA_CENTR SOLAR
6991G1	6991	G1	MAS	3.74	9.98	1.2	PA_CENTR SOLAR
6992G1	6992	G1	LLS	3.53	9.99	-3.33	PA_CENTR SOLAR
6993G1	6993	G1	PSS	2.06	5	1.2	PA_CENTR SOLAR
6994G1	6994	G1	LSS	1.35	7.56	1.2	PA_CENTR SOLAR
6995G1	6995	G1	PDS	3.91	10	-1.28	PA_OESTE SOLAR
6996G1	6996	G1	CVS	5.04	20	6.67	PA_CENTR SOLAR

16-2029-MaxSol-Lluv

	BUS	ID	Nombre	P[MW]	Pmax[MW]	Q[MVAr]	Zona	Tipo
6090E1	6090	E1	LESG1	20.7	23.6	4.07	PA_OESTE	HIDRO
6091E2	6091	E2	LESG2	20.7	23.6	4.07	PA_OESTE	HIDRO
6094L1	6094	L1	LVAG1	25.48	27.4	0.43	PA_OESTE	HIDRO
6095L2	6095	L2	LVAG2	25.48	27.4	0.43	PA_OESTE	HIDRO
6097F1	6097	F1	FORG1	84.1	100	-10.24	PA_OESTE	HIDRO
6098F2	6098	F2	FORG2	84.1	100	-10.24	PA_OESTE	HIDRO
6099F3	6099	F3	FORG3	84.1	100	-10.24	PA_OESTE	HIDRO
6101B1	6101	B1	BAYG1	41.18	87	10.1	PA_ESTE	HIDRO
6102B2	6102	B2	BAYG2	41.18	87	10.1	PA_ESTE	HIDRO
6110B3	6110	B3	BAYG3	41.18	86	1.11	PA_ESTE	HIDRO
6136G3	6136	G3	MADG3	5.89	12	6	PA_ACP	HIDRO
6140G1	6140	G1	GAT6A	0.84	3	0.96	PA_ACP	HIDRO
6140G2	6140	G2	GAT6A	0.84	3	0.96	PA_ACP	HIDRO
6140G3	6140	G3	GAT6A	0.84	3	0.96	PA_ACP	HIDRO
6176E1	6176	E1	ESTG1	41.6	60	5.61	PA_OESTE	HIDRO
6177E2	6177	E2	ESTG2	41.6	60	5.61	PA_OESTE	HIDRO
6201G1	6201	G1	LSM34	5.17	8	-2.67	PA_CENTR	SOLAR
6202G1	6202	G1	LAJ34	20.41	30	-10	PA_CENTR	SOLAR
6205G1	6205	G1	CHUM115	25.86	40	-10.98	PA_CENTR	SOLAR
6264G1	6264	G1	CHANG1	100.88	104.85	3.03	PA_OESTE	HIDRO
6265G2	6265	G2	CHANG2	100.88	104.85	2.89	PA_OESTE	HIDRO
6268G3	6268	G3	CHANG3	8.44	9.12	1.32	PA_OESTE	HIDRO
6305A1	6305	A1	ALG 13A	3.53	5.1	-1.01	PA_OESTE	HIDRO
6305A2	6305	A2	ALG 13A	3.53	5.1	-1.01	PA_OESTE	HIDRO
6306M1	6306	M1	MEN 13A	8.82	9.38	4.16	PA_OESTE	HIDRO
6306M2	6306	M2	MEN 13A	8.82	9.38	4.16	PA_OESTE	HIDRO
6307G1	6307	G1	COC 13A	5.72	7.5	-5.68	PA_OESTE	HIDRO
6307G2	6307	G2	COC 13A	5.72	7.5	-3.32	PA_OESTE	HIDRO
6308G1	6308	G1	MENII 13A	3.01	3.85	0.8	PA_OESTE	HIDRO
6308G2	6308	G2	MENII 13A	3.01	3.85	0.8	PA_OESTE	HIDRO
6328G4	6328	G4	BAI0.48	0.35	1.8	-0.5	PA_OESTE	HIDRO
6329G3	6329	G3	BAM0.48	0.12	0.6	-0.5	PA_OESTE	HIDRO
6333G1	6333	G1	BAMG1	21.12	28	1.07	PA_OESTE	HIDRO
6334G2	6334	G2	BAMG2	21.12	28	1.07	PA_OESTE	HIDRO
6335G1	6335	G1	BAIG1	35.57	44.1	-3.89	PA_OESTE	HIDRO
6336G2	6336	G2	BAIG2	35.57	44.1	-3.89	PA_OESTE	HIDRO
6338G1	6338	G1	SAND34.5	3.89	5	-2.4	PA_OESTE	HIDRO
6338G2	6338	G2	SAND34.5	3.89	5	-2.4	PA_OESTE	HIDRO
6361G1	6361	G1	GLAG1	9.1	12.69	-7	PA_OESTE	HIDRO
6362G2	6362	G2	GLAG2	9.1	12.69	-7	PA_OESTE	HIDRO
6364G1	6364	G1	LORG1	11.75	16.9	-7	PA_OESTE	HIDRO
6365G2	6365	G2	LORG2	11.75	16.9	-7	PA_OESTE	HIDRO
6367G1	6367	G1	PRUG1	18.12	29.33	-8	PA_OESTE	HIDRO
6368G2	6368	G2	PRUG2	18.12	29.33	-8	PA_OESTE	HIDRO
6386G1	6386	G1	PEDI 13A	3.17	10	0.64	PA_OESTE	HIDRO
6386G2	6386	G2	PEDI 13A	3.17	10	0.64	PA_OESTE	HIDRO
6387G1	6387	G1	PEDII 13A	1.55	6.41	0.04	PA_OESTE	HIDRO
6387G2	6387	G2	PEDII 13A	1.55	6.41	0.04	PA_OESTE	HIDRO
6388G1	6388	G1	MACG1	0.22	1.79	-0.59	PA_OESTE	HIDRO

6389G2	6389	G2	MACG2	0.22	1.79	-0.59	PA_OESTE	HIDRO
6390G1	6390	G1	CON 4.16A	1.67	5	-0.01	PA_OESTE	HIDRO
6390G2	6390	G2	CON 4.16A	1.67	5	-0.01	PA_OESTE	HIDRO
6391G1	6391	G1	PAAG1	2.38	2.97	1	PA_OESTE	HIDRO
6392G2	6392	G2	PAAG2	2.38	2.97	1	PA_OESTE	HIDRO
6394G1	6394	G1	LPN 4.16A	1.15	5	0.51	PA_OESTE	HIDRO
6394G2	6394	G2	LPN 4.16A	1.15	5	0.51	PA_OESTE	HIDRO
6395G1	6395	G1	LPS 4.16A	0.79	5	0.51	PA_OESTE	HIDRO
6395G2	6395	G2	LPS 4.16A	0.79	5	0.51	PA_OESTE	HIDRO
6396G1	6396	G1	RP4G1	0.61	6.57	-0.13	PA_OESTE	HIDRO
6397G2	6397	G2	RP4G2	0.61	6.57	-0.13	PA_OESTE	HIDRO
6406G1	6406	G1	TELG1	104	218	4.53	PA_ATLAN	TERMICO
6407G2	6407	G2	TELG2	104	218	4.53	PA_ATLAN	TERMICO
6408V1	6408	V1	TELV3	97.17	224	3.49	PA_ATLAN	TERMICO
6420G1	6420	G1	DOL 4.16A	1.04	1.04	0.78	PA_OESTE	HIDRO
6420G2	6420	G2	DOL 4.16A	1.04	1.04	0.78	PA_OESTE	HIDRO
6420G3	6420	G3	DOL 4.16A	1.04	1.04	0.78	PA_OESTE	HIDRO
6421G1	6421	G1	LP1 4.16A	1.05	1.59	0.77	PA_OESTE	HIDRO
6421G2	6421	G2	LP1 4.16A	1.05	1.59	0.77	PA_OESTE	HIDRO
6421G3	6421	G3	LP1 4.16A	1.05	1.59	0.77	PA_OESTE	HIDRO
6422G1	6422	G1	MMO 4.16	0.93	1.25	0.83	PA_OESTE	HIDRO
6422G2	6422	G2	MMO 4.16	0.93	1.25	0.83	PA_OESTE	HIDRO
6423G1	6423	G1	BU1G1	1.58	2.07	0.99	PA_OESTE	HIDRO
6424G2	6424	G2	BU1G2	1.58	2.07	0.99	PA_OESTE	HIDRO
6425G3	6425	G3	BU1G3	0.75	0.98	0.57	PA_OESTE	HIDRO
6432G1	6432	G1	YEG 4.16A	2.24	3	-1.13	PA_CENTR	HIDRO
6432G2	6432	G2	YEG 4.16A	2.24	3	-1.13	PA_CENTR	HIDRO
6432G3	6432	G3	YEG 4.16A	0.75	1	-0.38	PA_CENTR	HIDRO
6433G1	6433	G1	EFR 4.16A	1.9	2.67	0.19	PA_CENTR	HIDRO
6433G2	6433	G2	EFR 4.16A	1.9	2.67	0.19	PA_CENTR	HIDRO
6433G3	6433	G3	EFR 4.16A	0.96	1.35	0.1	PA_CENTR	HIDRO
6446G1	6446	G1	ALTG1	16.25	22.43	-1.54	PA_OESTE	HIDRO
6447G2	6447	G2	ALTG2	16.25	22.43	-1.54	PA_OESTE	HIDRO
6448G3	6448	G3	ALTG3	16.25	22.43	-1.8	PA_OESTE	HIDRO
6449G1	6449	G1	MLIG1	14.88	16.65	-1.77	PA_OESTE	HIDRO
6450G2	6450	G2	MLIG2	14.88	16.65	-1.77	PA_OESTE	HIDRO
6451G3	6451	G3	MLIG3	14.88	16.65	-1.77	PA_OESTE	HIDRO
6452G1	6452	G1	PDOG1	13.35	16.65	-2.35	PA_OESTE	HIDRO
6453G2	6453	G2	PDOG2	13.35	16.65	-2.35	PA_OESTE	HIDRO
6455G1	6455	G1	BSO	0.49	0.96	0.32	PA_CENTR	SOLAR
6457G4	6457	G4	ALTG4	0.11	1.1	-0.5	PA_OESTE	HIDRO
6463E1	6463	E1	NCH1G1	3	55	-0.99	PA_CENTR	EOLICO
6464E2	6464	E2	RDV1G1	8.75	52.5	-2.88	PA_CENTR	EOLICO
6465E3	6465	E3	RDV2G2	1.74	30	-0.57	PA_CENTR	EOLICO
6466E4	6466	E4	MARG1	1.71	17.5	-0.56	PA_CENTR	EOLICO
6467E5	6467	E5	NCH2G1	4.03	62.5	-1.33	PA_CENTR	EOLICO
6468E6	6468	E6	RDV2G1	1.16	20	-0.38	PA_CENTR	EOLICO
6469E7	6469	E7	PORG1	2.09	32.5	-0.69	PA_CENTR	EOLICO
6473E8	6473	E8	NCH2G2	8.54	51.75	-2.81	PA_CENTR	EOLICO
6474E9	6474	E9	PORG2	1.11	17.25	-0.36	PA_CENTR	EOLICO

6479G1	6479	G1	ESC34	7.56	111.6	-2.48	PA_OESTE EOLICO
6480G1	6480	G1	SLO4.16	3.57	4.41	-1.06	PA_OESTE HIDRO
6480G2	6480	G2	SLO4.16	3.57	4.41	-1.06	PA_OESTE HIDRO
6492G1	6492	G1	BONG1	4.99	10.4	4.47	PA_OESTE HIDRO
6493G2	6493	G2	BONG2	4.99	10.4	4.47	PA_OESTE HIDRO
6494G3	6494	G3	BONG3	4.99	10.4	4.47	PA_OESTE HIDRO
6495G1	6495	G1	LP2 4.16A	4.18	4.31	1.8	PA_OESTE HIDRO
6495G2	6495	G2	LP2 4.16A	4.18	4.31	1.8	PA_OESTE HIDRO
6497G1	6497	G1	BU2 4.16	1.93	2.35	0.99	PA_OESTE HIDRO
6497G2	6497	G2	BU2 4.16	1.93	2.35	0.99	PA_OESTE HIDRO
6497G3	6497	G3	BU2 4.16	0.95	1.16	0.57	PA_OESTE HIDRO
6502G1	6502	G1	DIS0.4	6.42	10	-3.33	PA_CENTR SOLAR
6503G1	6503	G1	DOF34	6.66	10	-3.33	PA_CENTR SOLAR
6504G1	6504	G1	SOC34	5.49	10	-1.8	PA_OESTE SOLAR
6512G1	6512	G1	SAL6.6	5.95	9.3	-1.64	PA_OESTE HIDRO
6512G2	6512	G2	SAL6.6	5.95	9.3	-1.64	PA_OESTE HIDRO
6512G3	6512	G3	SAL6.6	5.95	9.3	-1.64	PA_OESTE HIDRO
6514G1	6514	G1	LPO6.6	6.04	9.3	0.96	PA_OESTE HIDRO
6514G2	6514	G2	LPO6.6	6.04	9.3	0.96	PA_OESTE HIDRO
6514G3	6514	G3	LPO6.6	6.04	9.3	0.96	PA_OESTE HIDRO
6514G4	6514	G4	LPO6.6	1.36	2.1	0.22	PA_OESTE HIDRO
6524G1	6524	G1	LCRG1	3.8	9.72	1.8	PA_OESTE HIDRO
6525G2	6525	G2	LCRG2	3.8	9.72	1.8	PA_OESTE HIDRO
6526G3	6526	G3	LCRG3	0.97	0.99	0.5	PA_OESTE HIDRO
6529G1	6529	G1	SPRU34	7.97	10.58	-2.62	PA_OESTE SOLAR
6552G1	6552	G1	BBL13	10.76	13.32	-1.22	PA_OESTE HIDRO
6552G2	6552	G2	BBL13	10.76	13.32	-1.22	PA_OESTE HIDRO
6552G3	6552	G3	BBL13	1.89	1.88	-0.21	PA_OESTE HIDRO
6553G1	6553	G1	PROV34	6.43	10	-3.33	PA_CENTR SOLAR
6554G1	6554	G1	SOP34	5.52	10	3.33	PA_CENTR SOLAR
6555G1	6555	G1	LAN34	6	10	3.33	PA_CENTR SOLAR
6556G1	6556	G1	COL34	6.13	10	3.33	PA_CENTR SOLAR
6557G1	6557	G1	LAM34	6.47	10	3.33	PA_CENTR SOLAR
6570G1	6570	G1	SOD34	2.88	10	0.95	PA_OESTE SOLAR
6571G1	6571	G1	SCAL34	2.56	6	0.84	PA_OESTE SOLAR
6581G1	6581	G1	SBUG34	1.19	3	0.39	PA_OESTE SOLAR
6582G1	6582	G1	SPACII13	1	3	1	PA_ESTE SOLAR
6640G1	6640	G1	IKA0G1	4.9	11.25	-1.61	PA_OESTE SOLAR
6641G1	6641	G1	IKA1G1	4.9	11.25	-1.61	PA_OESTE SOLAR
6642G1	6642	G1	IKA2G1	4.9	11.25	-1.61	PA_OESTE SOLAR
6643G1	6643	G1	IKA3G1	4.9	11.25	-1.61	PA_OESTE SOLAR
6707G1	6707	G1	PAS34	6.26	9.89	0	PA_CENTR SOLAR
6710G1	6710	G1	BDT4.16	4.75	5	2.5	PA_OESTE HIDRO
6723G1	6723	G1	SIN4.16	4.83	5	-1.72	PA_OESTE HIDRO
6723G2	6723	G2	SIN4.16	4.83	5	-1.72	PA_OESTE HIDRO
6732G1	6732	G1	CEP13.8	4.08	5	-1.29	PA_CAPIT BIOMASA
6732G2	6732	G2	CEP13.8	4.08	5	-1.29	PA_CAPIT BIOMASA
6734G1	6734	G1	ESO34	3.76	5	-1.67	PA_CENTR SOLAR
6738G1	6738	G1	MSO34	8.18	10.26	-3.42	PA_CENTR SOLAR
6739G1	6739	G1	VAL34	6.43	8.22	0	PA_CENTR SOLAR

6740G1	6740	G1	CAM34	66.8	100	22.37	PA_CENTR	SOLAR
6743G1	6743	G1	LACG1	2.94	4.1	0.03	PA_OESTE	HIDRO
6744G2	6744	G2	LACG2	2.94	4.1	0	PA_OESTE	HIDRO
6748G1	6748	G1	HERRG1	1.4	2.25	-0.31	PA_OESTE	HIDRO
6749G2	6749	G2	HERRG2	1.4	2.25	-0.31	PA_OESTE	HIDRO
6750G3	6750	G3	HERRG3	0.61	0.98	-0.31	PA_OESTE	HIDRO
6752G1	6752	G1	SPE34	97.39	120	-6.77	PA_CENTR	SOLAR
6756G1	6756	G1	PURG1	122.5	137	-0.07	PA_CENTR	TERMICO
6757G2	6757	G2	PURG2	122.5	137	-0.07	PA_CENTR	TERMICO
6761G1	6761	G1	FAR34	4.76	9.96	3.32	PA_CENTR	SOLAR
6764G1	6764	G1	TIZ4.16	0.93	4.5	-0.33	PA_OESTE	HIDRO
6767G1	6767	G1	CHU13.8	3.55	4.4	-0.31	PA_OESTE	HIDRO
6767G2	6767	G2	CHU13.8	3.55	4.4	-0.31	PA_OESTE	HIDRO
6774G1	6774	G1	BAR13.8	5.13	9.72	-2.68	PA_OESTE	HIDRO
6774G2	6774	G2	BAR13.8	5.13	9.72	-2.68	PA_OESTE	HIDRO
6774G3	6774	G3	BAR13.8	1	1	-0.52	PA_OESTE	HIDRO
6785G1	6785	G1	TOAG1	10.62	110	-3.49	PA_CENTR	EOLICO
6798G1	6798	G1	CDOG1	1.42	3.37	-2.98	PA_OESTE	HIDRO
6799G2	6799	G2	CDOG2	1.42	3.37	-2.98	PA_OESTE	HIDRO
6834G1	6834	G1	LAE34	15.19	19.99	-0.3	PA_OESTE	SOLAR
6871V1	6871	V1	GASMV1	33.5	141.3	10.05	PA_ATLAN	TERMICO
6872G3	6872	G3	GASMG3	46.5	47.23	10.66	PA_ATLAN	TERMICO
6877G1	6877	G1	CHANIIG1	53.65	107.38	-10.29	PA_OESTE	HIDRO
6878G2	6878	G2	CHANIIG2	53.65	107.38	-10.29	PA_OESTE	HIDRO
6879G3	6879	G3	CHANIIG3	12.95	13.7	-0.79	PA_OESTE	HIDRO
6896G1	6896	G1	DAC2G1	2.06	3.24	1.08	PA_CENTR	SOLAR
6899G1	6899	G1	CAIG1	7.36	10	-2.42	PA_OESTE	SOLAR
6900G2	6900	G2	CAIG2	7.36	10	-2.42	PA_OESTE	SOLAR
6901G3	6901	G3	CAIG3	7.35	10	-2.42	PA_OESTE	SOLAR
6902G4	6902	G4	CAIG4	7.19	10	-2.36	PA_OESTE	SOLAR
6903G1	6903	G1	SRE	7.69	10.78	-3.59	PA_CENTR	SOLAR
6904G1	6904	G1	EES	6.39	8.5	0.76	PA_CENTR	SOLAR
6905G1	6905	G1	POCR34	10.89	16	-3.95	PA_CENTR	SOLAR
6914G1	6914	G1	JAG0.4	7.94	10	-3.33	PA_CENTR	SOLAR
6916G1	6916	G1	COTG1	1.22	2.5	-0.96	PA_OESTE	HIDRO
6917G2	6917	G2	COTG2	1.22	2.5	-0.96	PA_OESTE	HIDRO
6926G1	6926	G1	EREG1	7.77	10	-2	PA_OESTE	HIDRO
6937G1	6937	G1	SAF0.2	6.8	10	-1.52	PA_CENTR	SOLAR
69391	6939	1	SEC0.6	5.18	20	-0.9	PA_CENTR	SOLAR
6944G1	6944	G1	BARRI 0.69	0.08	1	-0.75	PA_OESTE	HIDRO
6974G1	6974	G1	BAC	19.05	25	-0.3	PA_OESTE	SOLAR
6975G1	6975	G1	ECS	6.19	10	-0.3	PA_OESTE	SOLAR
6976G1	6976	G1	MVI	19.05	25	-0.3	PA_OESTE	SOLAR
6977G1	6977	G1	BFR	12.25	19.95	6.65	PA_ESTE	SOLAR
6978G1	6978	G1	LVI	3.29	10	3.33	PA_CENTR	SOLAR
6982G1	6982	G1	CES	7.35	9.98	-2.42	PA_OESTE	SOLAR
6983G1	6983	G1	CAS	7.35	9.98	-2.42	PA_OESTE	SOLAR
6984G1	6984	G1	ECS2	6.19	10	-0.3	PA_OESTE	SOLAR
6985G1	6985	G1	PAS2	3.16	5	-1.67	PA_CENTR	SOLAR
6987G1	6987	G1	PAS3	3.16	5	-1.67	PA_CENTR	SOLAR

16-2029-MaxSol-Lluv

6988G1	6988	G1	ESS	4.84	9.9	-1.59	PA_OESTE SOLAR
6989G1	6989	G1	SME	1.44	3	-1	PA_CENTR SOLAR
6990G1	6990	G1	PES	6.45	9.97	0.76	PA_CENTR SOLAR
6991G1	6991	G1	MAS	6.81	9.98	0.76	PA_CENTR SOLAR
6992G1	6992	G1	LLS	6.48	9.99	-3.33	PA_CENTR SOLAR
6993G1	6993	G1	PSS	3.79	5	0.76	PA_CENTR SOLAR
6994G1	6994	G1	LSS	2.49	7.56	0.76	PA_CENTR SOLAR
6995G1	6995	G1	PDS	7.36	10	-2.42	PA_OESTE SOLAR
6996G1	6996	G1	CVS	10.17	20	6.67	PA_CENTR SOLAR

16-2029-MedAlt-Lluv

	BUS	ID	Nombre	P[MW]	Pmax[MW]	Q[MVAr]	Zona	Tipo
6090E1	6090	E1	LESG1	20.57	23.6	3.34	PA_OESTE	HIDRO
6091E2	6091	E2	LESG2	20.57	23.6	3.34	PA_OESTE	HIDRO
6094L1	6094	L1	LVAG1	25.32	27.4	-0.38	PA_OESTE	HIDRO
6095L2	6095	L2	LVAG2	25.32	27.4	-0.38	PA_OESTE	HIDRO
6097F1	6097	F1	FORG1	95.42	100	-10.71	PA_OESTE	HIDRO
6098F2	6098	F2	FORG2	95.42	100	-10.71	PA_OESTE	HIDRO
6099F3	6099	F3	FORG3	95.42	100	-10.71	PA_OESTE	HIDRO
6101B1	6101	B1	BAYG1	43.41	87	11.29	PA_ESTE	HIDRO
6102B2	6102	B2	BAYG2	43.41	87	11.29	PA_ESTE	HIDRO
6110B3	6110	B3	BAYG3	43.41	86	2.47	PA_ESTE	HIDRO
6136G3	6136	G3	MADG3	5.86	12	5.89	PA_ACP	HIDRO
6140G1	6140	G1	GAT6A	0.84	3	0.42	PA_ACP	HIDRO
6140G2	6140	G2	GAT6A	0.84	3	0.42	PA_ACP	HIDRO
6140G3	6140	G3	GAT6A	0.84	3	0.42	PA_ACP	HIDRO
6176E1	6176	E1	ESTG1	56.08	60	9.78	PA_OESTE	HIDRO
6177E2	6177	E2	ESTG2	56.08	60	9.78	PA_OESTE	HIDRO
6264G1	6264	G1	CHANG1	100.25	104.85	1.5	PA_OESTE	HIDRO
6265G2	6265	G2	CHANG2	100.25	104.85	1.39	PA_OESTE	HIDRO
6268G3	6268	G3	CHANG3	8.39	9.12	1.33	PA_OESTE	HIDRO
6305A1	6305	A1	ALG 13A	3.51	5.1	-1.07	PA_OESTE	HIDRO
6305A2	6305	A2	ALG 13A	3.51	5.1	-1.07	PA_OESTE	HIDRO
6306M1	6306	M1	MEN 13A	8.76	9.38	4.16	PA_OESTE	HIDRO
6306M2	6306	M2	MEN 13A	8.76	9.38	4.16	PA_OESTE	HIDRO
6307G1	6307	G1	COC 13A	5.68	7.5	-5.68	PA_OESTE	HIDRO
6307G2	6307	G2	COC 13A	5.68	7.5	-3.32	PA_OESTE	HIDRO
6308G1	6308	G1	MENII 13A	2.99	3.85	0.57	PA_OESTE	HIDRO
6308G2	6308	G2	MENII 13A	2.99	3.85	0.57	PA_OESTE	HIDRO
6328G4	6328	G4	BAI0.48	0.6	1.8	-0.5	PA_OESTE	HIDRO
6329G3	6329	G3	BAM0.48	0.12	0.6	-0.5	PA_OESTE	HIDRO
6333G1	6333	G1	BAMG1	20.99	28	1.01	PA_OESTE	HIDRO
6334G2	6334	G2	BAMG2	20.99	28	1.01	PA_OESTE	HIDRO
6335G1	6335	G1	BAIG1	30.33	44.1	-4.34	PA_OESTE	HIDRO
6336G2	6336	G2	BAIG2	30.33	44.1	-4.34	PA_OESTE	HIDRO
6338G1	6338	G1	SAND34.5	3.86	5	-2.4	PA_OESTE	HIDRO
6338G2	6338	G2	SAND34.5	3.86	5	-2.4	PA_OESTE	HIDRO
6361G1	6361	G1	GLAG1	11.97	12.69	-7	PA_OESTE	HIDRO
6362G2	6362	G2	GLAG2	11.97	12.69	-7	PA_OESTE	HIDRO
6364G1	6364	G1	LORG1	15.59	16.9	-7	PA_OESTE	HIDRO
6365G2	6365	G2	LORG2	15.59	16.9	-7	PA_OESTE	HIDRO
6367G1	6367	G1	PRUG1	23.49	29.33	-8	PA_OESTE	HIDRO
6368G2	6368	G2	PRUG2	23.49	29.33	-8	PA_OESTE	HIDRO
6386G1	6386	G1	PEDI 13A	3.15	10	0.18	PA_OESTE	HIDRO
6386G2	6386	G2	PEDI 13A	3.15	10	0.18	PA_OESTE	HIDRO
6387G1	6387	G1	PEDII 13A	3.33	6.41	-0.42	PA_OESTE	HIDRO
6387G2	6387	G2	PEDII 13A	3.33	6.41	-0.42	PA_OESTE	HIDRO
6388G1	6388	G1	MACG1	0.45	1.79	-0.8	PA_OESTE	HIDRO
6389G2	6389	G2	MACG2	0.45	1.79	-0.8	PA_OESTE	HIDRO
6390G1	6390	G1	CON 4.16A	2.5	5	-0.17	PA_OESTE	HIDRO
6390G2	6390	G2	CON 4.16A	2.5	5	-0.17	PA_OESTE	HIDRO

6391G1	6391	G1	PAAG1	2.36	2.97	1	PA_OESTE HIDRO
6392G2	6392	G2	PAAG2	2.36	2.97	1	PA_OESTE HIDRO
6394G1	6394	G1	LPN 4.16A	2.5	5	-0.04	PA_OESTE HIDRO
6394G2	6394	G2	LPN 4.16A	2.5	5	-0.04	PA_OESTE HIDRO
6395G1	6395	G1	LPS 4.16A	2.5	5	-0.04	PA_OESTE HIDRO
6395G2	6395	G2	LPS 4.16A	2.5	5	-0.04	PA_OESTE HIDRO
6396G1	6396	G1	RP4G1	0.65	6.57	-0.46	PA_OESTE HIDRO
6397G2	6397	G2	RP4G2	0.65	6.57	-0.46	PA_OESTE HIDRO
6406G1	6406	G1	TELG1	122.56	218	7.61	PA_ATLAN TERMICO
6407G2	6407	G2	TELG2	122.56	218	7.61	PA_ATLAN TERMICO
6408V1	6408	V1	TELV3	125.93	224	8.25	PA_ATLAN TERMICO
6420G1	6420	G1	DOL 4.16A	1.03	1.04	-0.26	PA_OESTE HIDRO
6420G2	6420	G2	DOL 4.16A	1.03	1.04	-0.26	PA_OESTE HIDRO
6420G3	6420	G3	DOL 4.16A	1.03	1.04	-0.26	PA_OESTE HIDRO
6421G1	6421	G1	LP1 4.16A	1.04	1.59	-0.27	PA_OESTE HIDRO
6421G2	6421	G2	LP1 4.16A	1.04	1.59	-0.27	PA_OESTE HIDRO
6421G3	6421	G3	LP1 4.16A	1.04	1.59	-0.27	PA_OESTE HIDRO
6422G1	6422	G1	MMO 4.16	0.92	1.25	0.83	PA_OESTE HIDRO
6422G2	6422	G2	MMO 4.16	0.92	1.25	0.83	PA_OESTE HIDRO
6423G1	6423	G1	BU1G1	1.57	2.07	0.91	PA_OESTE HIDRO
6424G2	6424	G2	BU1G2	1.57	2.07	0.91	PA_OESTE HIDRO
6425G3	6425	G3	BU1G3	0.74	0.98	0.57	PA_OESTE HIDRO
6432G1	6432	G1	YEG 4.16A	2.23	3	-2.25	PA_CENTR HIDRO
6432G2	6432	G2	YEG 4.16A	2.23	3	-2.25	PA_CENTR HIDRO
6432G3	6432	G3	YEG 4.16A	0.74	1	-0.75	PA_CENTR HIDRO
6433G1	6433	G1	EFR 4.16A	1.89	2.67	0.02	PA_CENTR HIDRO
6433G2	6433	G2	EFR 4.16A	1.89	2.67	0.02	PA_CENTR HIDRO
6433G3	6433	G3	EFR 4.16A	0.96	1.35	0.01	PA_CENTR HIDRO
6446G1	6446	G1	ALTG1	16.15	22.43	-2.7	PA_OESTE HIDRO
6447G2	6447	G2	ALTG2	16.15	22.43	-2.7	PA_OESTE HIDRO
6448G3	6448	G3	ALTG3	16.15	22.43	-2.96	PA_OESTE HIDRO
6449G1	6449	G1	MLIG1	14.79	16.65	-2.49	PA_OESTE HIDRO
6450G2	6450	G2	MLIG2	14.79	16.65	-2.49	PA_OESTE HIDRO
6451G3	6451	G3	MLIG3	14.79	16.65	-2.49	PA_OESTE HIDRO
6452G1	6452	G1	PDOG1	13.26	16.65	-3.06	PA_OESTE HIDRO
6453G2	6453	G2	PDOG2	13.26	16.65	-3.06	PA_OESTE HIDRO
6457G4	6457	G4	ALTG4	0.11	1.1	-0.5	PA_OESTE HIDRO
6463E1	6463	E1	NCH1G1	2.4	55	-0.79	PA_CENTR EOLICO
6464E2	6464	E2	RDV1G1	7.38	52.5	-2.42	PA_CENTR EOLICO
6465E3	6465	E3	RDV2G2	1.42	30	-0.47	PA_CENTR EOLICO
6466E4	6466	E4	MARG1	1.47	17.5	-0.48	PA_CENTR EOLICO
6467E5	6467	E5	NCH2G1	3.38	62.5	-1.11	PA_CENTR EOLICO
6468E6	6468	E6	RDV2G1	0.95	20	-0.31	PA_CENTR EOLICO
6469E7	6469	E7	PORG1	1.75	32.5	-0.58	PA_CENTR EOLICO
6473E8	6473	E8	NCH2G2	7.22	51.75	-2.37	PA_CENTR EOLICO
6474E9	6474	E9	PORG2	0.93	17.25	-0.31	PA_CENTR EOLICO
6479G1	6479	G1	ESC34	6.5	111.6	-2.14	PA_OESTE EOLICO
6480G1	6480	G1	SLO4.16	3.55	4.41	-1.7	PA_OESTE HIDRO
6480G2	6480	G2	SLO4.16	3.55	4.41	-1.7	PA_OESTE HIDRO
6492G1	6492	G1	BONG1	9.33	10.4	2.65	PA_OESTE HIDRO

6493G2	6493	G2	BONG2	9.33	10.4	2.65	PA_OESTE	HIDRO
6494G3	6494	G3	BONG3	9.33	10.4	2.65	PA_OESTE	HIDRO
6495G1	6495	G1	LP2 4.16A	4.16	4.31	1.8	PA_OESTE	HIDRO
6495G2	6495	G2	LP2 4.16A	4.16	4.31	1.8	PA_OESTE	HIDRO
6497G1	6497	G1	BU2 4.16	1.92	2.35	0.99	PA_OESTE	HIDRO
6497G2	6497	G2	BU2 4.16	1.92	2.35	0.99	PA_OESTE	HIDRO
6497G3	6497	G3	BU2 4.16	0.95	1.16	0.57	PA_OESTE	HIDRO
6512G1	6512	G1	SAL6.6	5.19	9.3	-1.74	PA_OESTE	HIDRO
6512G2	6512	G2	SAL6.6	5.19	9.3	-1.74	PA_OESTE	HIDRO
6512G3	6512	G3	SAL6.6	5.19	9.3	-1.74	PA_OESTE	HIDRO
6514G1	6514	G1	LPO6.6	5.33	9.3	0.86	PA_OESTE	HIDRO
6514G2	6514	G2	LPO6.6	5.33	9.3	0.86	PA_OESTE	HIDRO
6514G3	6514	G3	LPO6.6	5.33	9.3	0.86	PA_OESTE	HIDRO
6514G4	6514	G4	LPO6.6	1.5	2.1	0.24	PA_OESTE	HIDRO
6524G1	6524	G1	LCRG1	4.4	9.72	1.9	PA_OESTE	HIDRO
6525G2	6525	G2	LCRG2	4.4	9.72	1.9	PA_OESTE	HIDRO
6526G3	6526	G3	LCRG3	0.96	0.99	0.5	PA_OESTE	HIDRO
6552G1	6552	G1	BBL13	10.69	13.32	-1.2	PA_OESTE	HIDRO
6552G2	6552	G2	BBL13	10.69	13.32	-1.2	PA_OESTE	HIDRO
6552G3	6552	G3	BBL13	1.87	1.88	-0.21	PA_OESTE	HIDRO
6710G1	6710	G1	BDT4.16	4.72	5	2.5	PA_OESTE	HIDRO
6723G1	6723	G1	SIN4.16	4.8	5	-1.8	PA_OESTE	HIDRO
6723G2	6723	G2	SIN4.16	4.8	5	-1.8	PA_OESTE	HIDRO
6732G1	6732	G1	CEP13.8	4.05	5	-1.77	PA_CAPIT	BIOMASA
6732G2	6732	G2	CEP13.8	4.05	5	-1.77	PA_CAPIT	BIOMASA
6743G1	6743	G1	LACG1	2.92	4.1	0.02	PA_OESTE	HIDRO
6744G2	6744	G2	LACG2	2.92	4.1	0	PA_OESTE	HIDRO
6748G1	6748	G1	HERRG1	1.4	2.25	-0.92	PA_OESTE	HIDRO
6749G2	6749	G2	HERRG2	1.4	2.25	-0.92	PA_OESTE	HIDRO
6750G3	6750	G3	HERRG3	0.61	0.98	-0.42	PA_OESTE	HIDRO
6756G1	6756	G1	PURG1	121.75	137	0.51	PA_CENTR	TERMICO
6757G2	6757	G2	PURG2	121.75	137	0.51	PA_CENTR	TERMICO
6764G1	6764	G1	TIZ4.16	2.31	4.5	-0.44	PA_OESTE	HIDRO
6767G1	6767	G1	CHU13.8	3.53	4.4	-0.46	PA_OESTE	HIDRO
6767G2	6767	G2	CHU13.8	3.53	4.4	-0.46	PA_OESTE	HIDRO
6774G1	6774	G1	BAR13.8	5.1	9.72	-2.67	PA_OESTE	HIDRO
6774G2	6774	G2	BAR13.8	5.1	9.72	-2.67	PA_OESTE	HIDRO
6774G3	6774	G3	BAR13.8	0.99	1	-0.52	PA_OESTE	HIDRO
6785G1	6785	G1	TOAG1	9.12	110	-3	PA_CENTR	EOLICO
6798G1	6798	G1	CDOG1	1.69	3.37	-2.98	PA_OESTE	HIDRO
6799G2	6799	G2	CDOG2	1.69	3.37	-2.98	PA_OESTE	HIDRO
6871V1	6871	V1	GASMV1	32.2	141.3	9.74	PA_ATLAN	TERMICO
6872G3	6872	G3	GASMG3	44.69	47.23	10.3	PA_ATLAN	TERMICO
6877G1	6877	G1	CHANIIG1	87.98	107.38	-9.65	PA_OESTE	HIDRO
6878G2	6878	G2	CHANIIG2	87.98	107.38	-9.65	PA_OESTE	HIDRO
6879G3	6879	G3	CHANIIG3	12.87	13.7	-1.09	PA_OESTE	HIDRO
6916G1	6916	G1	COTG1	1.25	2.5	-0.96	PA_OESTE	HIDRO
6917G2	6917	G2	COTG2	1.25	2.5	-0.96	PA_OESTE	HIDRO
6926G1	6926	G1	EREG1	7.72	10	-2	PA_OESTE	HIDRO
6944G1	6944	G1	BARRI 0.69	0.3	1	-0.75	PA_OESTE	HIDRO

16-2029-MedAltSol-Lluv

	BUS	ID	Nombre	P[MW]	Pmax[MW]	Q[MVAr]	Zona	Tipo
6090E1	6090	E1	LESG1	20.13	23.6	3.51	PA_OESTE	HIDRO
6091E2	6091	E2	LESG2	20.13	23.6	3.51	PA_OESTE	HIDRO
6094L1	6094	L1	LVAG1	24.78	27.4	-0.21	PA_OESTE	HIDRO
6095L2	6095	L2	LVAG2	24.78	27.4	-0.21	PA_OESTE	HIDRO
6097F1	6097	F1	FORG1	62.91	100	-13.03	PA_OESTE	HIDRO
6098F2	6098	F2	FORG2	62.91	100	-13.03	PA_OESTE	HIDRO
6099F3	6099	F3	FORG3	62.91	100	-13.03	PA_OESTE	HIDRO
6101B1	6101	B1	BAYG1	40	87	10.51	PA_ESTE	HIDRO
6102B2	6102	B2	BAYG2	40	87	10.51	PA_ESTE	HIDRO
6110B3	6110	B3	BAYG3	40	86	1.62	PA_ESTE	HIDRO
6136G3	6136	G3	MADG3	5.73	12	6	PA_ACP	HIDRO
6140G1	6140	G1	GAT6A	0.82	3	0.63	PA_ACP	HIDRO
6140G2	6140	G2	GAT6A	0.82	3	0.63	PA_ACP	HIDRO
6140G3	6140	G3	GAT6A	0.82	3	0.63	PA_ACP	HIDRO
6176E1	6176	E1	ESTG1	38.24	60	4.66	PA_OESTE	HIDRO
6177E2	6177	E2	ESTG2	38.24	60	4.66	PA_OESTE	HIDRO
6201G1	6201	G1	LSM34	2.67	8	-2.67	PA_CENTR	SOLAR
6202G1	6202	G1	LAJ34	10.09	30	-10	PA_CENTR	SOLAR
6205G1	6205	G1	CHUM115	13.33	40	-11.56	PA_CENTR	SOLAR
6264G1	6264	G1	CHANG1	88.25	104.85	-0.92	PA_OESTE	HIDRO
6265G2	6265	G2	CHANG2	88.25	104.85	-0.84	PA_OESTE	HIDRO
6268G3	6268	G3	CHANG3	8.21	9.12	1.35	PA_OESTE	HIDRO
6305A1	6305	A1	ALG 13A	3.44	5.1	-1.07	PA_OESTE	HIDRO
6305A2	6305	A2	ALG 13A	3.44	5.1	-1.07	PA_OESTE	HIDRO
6306M1	6306	M1	MEN 13A	8.58	9.38	4.16	PA_OESTE	HIDRO
6306M2	6306	M2	MEN 13A	8.58	9.38	4.16	PA_OESTE	HIDRO
6307G1	6307	G1	COC 13A	5.56	7.5	-5.68	PA_OESTE	HIDRO
6307G2	6307	G2	COC 13A	5.56	7.5	-3.32	PA_OESTE	HIDRO
6308G1	6308	G1	MENII 13A	2.92	3.85	0.6	PA_OESTE	HIDRO
6308G2	6308	G2	MENII 13A	2.92	3.85	0.6	PA_OESTE	HIDRO
6328G4	6328	G4	BAI0.48	0.6	1.8	-0.5	PA_OESTE	HIDRO
6329G3	6329	G3	BAM0.48	0.11	0.6	-0.5	PA_OESTE	HIDRO
6333G1	6333	G1	BAMG1	20.55	28	0.95	PA_OESTE	HIDRO
6334G2	6334	G2	BAMG2	20.55	28	0.95	PA_OESTE	HIDRO
6335G1	6335	G1	BAIG1	37.78	44.1	-3.89	PA_OESTE	HIDRO
6336G2	6336	G2	BAIG2	37.78	44.1	-3.89	PA_OESTE	HIDRO
6338G1	6338	G1	SAND34.5	3.78	5	-2.4	PA_OESTE	HIDRO
6338G2	6338	G2	SAND34.5	3.78	5	-2.4	PA_OESTE	HIDRO
6361G1	6361	G1	GLAG1	8.41	12.69	-7	PA_OESTE	HIDRO
6362G2	6362	G2	GLAG2	8.41	12.69	-7	PA_OESTE	HIDRO
6364G1	6364	G1	LORG1	10.84	16.9	-7	PA_OESTE	HIDRO
6365G2	6365	G2	LORG2	10.84	16.9	-7	PA_OESTE	HIDRO
6367G1	6367	G1	PRUG1	16.79	29.33	-8	PA_OESTE	HIDRO
6368G2	6368	G2	PRUG2	16.79	29.33	-8	PA_OESTE	HIDRO
6386G1	6386	G1	PEDI 13A	3.08	10	0.56	PA_OESTE	HIDRO
6386G2	6386	G2	PEDI 13A	3.08	10	0.56	PA_OESTE	HIDRO
6387G1	6387	G1	PEDII 13A	3.33	6.41	-0.29	PA_OESTE	HIDRO
6387G2	6387	G2	PEDII 13A	3.33	6.41	-0.29	PA_OESTE	HIDRO
6388G1	6388	G1	MACG1	0.45	1.79	-0.8	PA_OESTE	HIDRO

6389G2	6389	G2	MACG2	0.45	1.79	-0.8	PA_OESTE	HIDRO
6390G1	6390	G1	CON 4.16A	2.5	5	-0.12	PA_OESTE	HIDRO
6390G2	6390	G2	CON 4.16A	2.5	5	-0.12	PA_OESTE	HIDRO
6391G1	6391	G1	PAAG1	2.31	2.97	1	PA_OESTE	HIDRO
6392G2	6392	G2	PAAG2	2.31	2.97	1	PA_OESTE	HIDRO
6394G1	6394	G1	LPN 4.16A	2.5	5	0.2	PA_OESTE	HIDRO
6394G2	6394	G2	LPN 4.16A	2.5	5	0.2	PA_OESTE	HIDRO
6395G1	6395	G1	LPS 4.16A	2.5	5	0.2	PA_OESTE	HIDRO
6395G2	6395	G2	LPS 4.16A	2.5	5	0.2	PA_OESTE	HIDRO
6396G1	6396	G1	RP4G1	0.65	6.57	-0.25	PA_OESTE	HIDRO
6397G2	6397	G2	RP4G2	0.65	6.57	-0.25	PA_OESTE	HIDRO
6406G1	6406	G1	TELG1	106.84	218	4.07	PA_ATLAN	TERMICO
6407G2	6407	G2	TELG2	106.84	218	4.07	PA_ATLAN	TERMICO
6408V1	6408	V1	TELV3	109.78	224	4.55	PA_ATLAN	TERMICO
6420G1	6420	G1	DOL 4.16A	1.01	1.04	0.06	PA_OESTE	HIDRO
6420G2	6420	G2	DOL 4.16A	1.01	1.04	0.06	PA_OESTE	HIDRO
6420G3	6420	G3	DOL 4.16A	1.01	1.04	0.06	PA_OESTE	HIDRO
6421G1	6421	G1	LP1 4.16A	1.02	1.59	0.06	PA_OESTE	HIDRO
6421G2	6421	G2	LP1 4.16A	1.02	1.59	0.06	PA_OESTE	HIDRO
6421G3	6421	G3	LP1 4.16A	1.02	1.59	0.06	PA_OESTE	HIDRO
6422G1	6422	G1	MMO 4.16	0.9	1.25	0.83	PA_OESTE	HIDRO
6422G2	6422	G2	MMO 4.16	0.9	1.25	0.83	PA_OESTE	HIDRO
6423G1	6423	G1	BU1G1	1.54	2.07	0.88	PA_OESTE	HIDRO
6424G2	6424	G2	BU1G2	1.54	2.07	0.88	PA_OESTE	HIDRO
6425G3	6425	G3	BU1G3	0.73	0.98	0.57	PA_OESTE	HIDRO
6432G1	6432	G1	YEG 4.16A	2.18	3	-0.59	PA_CENTR	HIDRO
6432G2	6432	G2	YEG 4.16A	2.18	3	-0.59	PA_CENTR	HIDRO
6432G3	6432	G3	YEG 4.16A	0.73	1	-0.2	PA_CENTR	HIDRO
6433G1	6433	G1	EFR 4.16A	1.85	2.67	0.41	PA_CENTR	HIDRO
6433G2	6433	G2	EFR 4.16A	1.85	2.67	0.41	PA_CENTR	HIDRO
6433G3	6433	G3	EFR 4.16A	0.94	1.35	0.21	PA_CENTR	HIDRO
6446G1	6446	G1	ALTG1	15.81	22.43	-1.85	PA_OESTE	HIDRO
6447G2	6447	G2	ALTG2	15.81	22.43	-1.85	PA_OESTE	HIDRO
6448G3	6448	G3	ALTG3	15.81	22.43	-2.11	PA_OESTE	HIDRO
6449G1	6449	G1	MLIG1	14.47	16.65	-1.86	PA_OESTE	HIDRO
6450G2	6450	G2	MLIG2	14.47	16.65	-1.86	PA_OESTE	HIDRO
6451G3	6451	G3	MLIG3	14.47	16.65	-1.86	PA_OESTE	HIDRO
6452G1	6452	G1	PDOG1	12.98	16.65	-2.43	PA_OESTE	HIDRO
6453G2	6453	G2	PDOG2	12.98	16.65	-2.43	PA_OESTE	HIDRO
6455G1	6455	G1	BSO	0.25	0.96	0.32	PA_CENTR	SOLAR
6457G4	6457	G4	ALTG4	0.11	1.1	-0.5	PA_OESTE	HIDRO
6463E1	6463	E1	NCH1G1	1.49	55	-0.49	PA_CENTR	EOLICO
6464E2	6464	E2	RDV1G1	5.81	52.5	-1.91	PA_CENTR	EOLICO
6465E3	6465	E3	RDV2G2	0.87	30	-0.29	PA_CENTR	EOLICO
6466E4	6466	E4	MARG1	0.96	17.5	-0.31	PA_CENTR	EOLICO
6467E5	6467	E5	NCH2G1	2.03	62.5	-0.67	PA_CENTR	EOLICO
6468E6	6468	E6	RDV2G1	0.58	20	-0.19	PA_CENTR	EOLICO
6469E7	6469	E7	PORG1	1.05	32.5	-0.35	PA_CENTR	EOLICO
6473E8	6473	E8	NCH2G2	5.7	51.75	-1.87	PA_CENTR	EOLICO
6474E9	6474	E9	PORG2	0.56	17.25	-0.18	PA_CENTR	EOLICO

6479G1	6479	G1	ESC34	3.51	111.6	-1.15	PA_OESTE EOLICO
6480G1	6480	G1	SLO4.16	3.47	4.41	-1.64	PA_OESTE HIDRO
6480G2	6480	G2	SLO4.16	3.47	4.41	-1.64	PA_OESTE HIDRO
6492G1	6492	G1	BONG1	8.12	10.4	2.19	PA_OESTE HIDRO
6493G2	6493	G2	BONG2	8.12	10.4	2.19	PA_OESTE HIDRO
6494G3	6494	G3	BONG3	8.12	10.4	2.19	PA_OESTE HIDRO
6495G1	6495	G1	LP2 4.16A	4.07	4.31	1.8	PA_OESTE HIDRO
6495G2	6495	G2	LP2 4.16A	4.07	4.31	1.8	PA_OESTE HIDRO
6497G1	6497	G1	BU2 4.16	1.87	2.35	0.99	PA_OESTE HIDRO
6497G2	6497	G2	BU2 4.16	1.87	2.35	0.99	PA_OESTE HIDRO
6497G3	6497	G3	BU2 4.16	0.93	1.16	0.57	PA_OESTE HIDRO
6502G1	6502	G1	DIS0.4	3.31	10	-3.06	PA_CENTR SOLAR
6503G1	6503	G1	DOF34	3.43	10	-3.33	PA_CENTR SOLAR
6504G1	6504	G1	SOC34	2.6	10	-0.85	PA_OESTE SOLAR
6512G1	6512	G1	SAL6.6	6.3	9.3	-1.67	PA_OESTE HIDRO
6512G2	6512	G2	SAL6.6	6.3	9.3	-1.67	PA_OESTE HIDRO
6512G3	6512	G3	SAL6.6	6.3	9.3	-1.67	PA_OESTE HIDRO
6514G1	6514	G1	LPO6.6	6.35	9.3	0.93	PA_OESTE HIDRO
6514G2	6514	G2	LPO6.6	6.35	9.3	0.93	PA_OESTE HIDRO
6514G3	6514	G3	LPO6.6	6.35	9.3	0.93	PA_OESTE HIDRO
6514G4	6514	G4	LPO6.6	1.5	2.1	0.22	PA_OESTE HIDRO
6524G1	6524	G1	LCRG1	4.4	9.72	2.13	PA_OESTE HIDRO
6525G2	6525	G2	LCRG2	4.4	9.72	2.13	PA_OESTE HIDRO
6526G3	6526	G3	LCRG3	0.94	0.99	0.5	PA_OESTE HIDRO
6529G1	6529	G1	SPRU34	3.8	10.58	-1.25	PA_OESTE SOLAR
6552G1	6552	G1	BBL13	10.46	13.32	-0.72	PA_OESTE HIDRO
6552G2	6552	G2	BBL13	10.46	13.32	-0.72	PA_OESTE HIDRO
6552G3	6552	G3	BBL13	1.83	1.88	-0.13	PA_OESTE HIDRO
6553G1	6553	G1	PROV34	3.32	10	-3.33	PA_CENTR SOLAR
6554G1	6554	G1	SOP34	2.84	10	3.33	PA_CENTR SOLAR
6555G1	6555	G1	LAN34	3.09	10	3.33	PA_CENTR SOLAR
6556G1	6556	G1	COL34	3.03	10	3.33	PA_CENTR SOLAR
6557G1	6557	G1	LAM34	3.33	10	3.33	PA_CENTR SOLAR
6570G1	6570	G1	SOD34	1.36	10	0.45	PA_OESTE SOLAR
6571G1	6571	G1	SCAL34	1.21	6	0.4	PA_OESTE SOLAR
6581G1	6581	G1	SBUG34	0.6	3	0.2	PA_OESTE SOLAR
6582G1	6582	G1	SPACII13	0.55	3	1	PA_ESTE SOLAR
6640G1	6640	G1	IKA0G1	2.32	11.25	-0.76	PA_OESTE SOLAR
6641G1	6641	G1	IKA1G1	2.32	11.25	-0.76	PA_OESTE SOLAR
6642G1	6642	G1	IKA2G1	2.32	11.25	-0.76	PA_OESTE SOLAR
6643G1	6643	G1	IKA3G1	2.32	11.25	-0.76	PA_OESTE SOLAR
6707G1	6707	G1	PAS34	3.27	9.89	0	PA_CENTR SOLAR
6710G1	6710	G1	BDT4.16	4.62	5	2.5	PA_OESTE HIDRO
6723G1	6723	G1	SIN4.16	4.7	5	-1.8	PA_OESTE HIDRO
6723G2	6723	G2	SIN4.16	4.7	5	-1.8	PA_OESTE HIDRO
6732G1	6732	G1	CEP13.8	3.96	5	-1.32	PA_CAPIT BIOMASA
6732G2	6732	G2	CEP13.8	3.96	5	-1.32	PA_CAPIT BIOMASA
6734G1	6734	G1	ESO34	1.94	5	-1.67	PA_CENTR SOLAR
6738G1	6738	G1	MSO34	4.26	10.26	-3.42	PA_CENTR SOLAR
6739G1	6739	G1	VAL34	3.33	8.22	0	PA_CENTR SOLAR

6740G1	6740	G1	CAM34	33.64	100	17.58	PA_CENTR	SOLAR
6743G1	6743	G1	LACG1	2.86	4.1	0.02	PA_OESTE	HIDRO
6744G2	6744	G2	LACG2	2.86	4.1	0	PA_OESTE	HIDRO
6748G1	6748	G1	HERRG1	1.37	2.25	-0.92	PA_OESTE	HIDRO
6749G2	6749	G2	HERRG2	1.37	2.25	-0.92	PA_OESTE	HIDRO
6750G3	6750	G3	HERRG3	0.59	0.98	-0.42	PA_OESTE	HIDRO
6752G1	6752	G1	SPE34	50.18	120	-11.25	PA_CENTR	SOLAR
6756G1	6756	G1	PURG1	119.16	137	0.12	PA_CENTR	TERMICO
6757G2	6757	G2	PURG2	119.16	137	0.12	PA_CENTR	TERMICO
6761G1	6761	G1	FAR34	2.4	9.96	3.32	PA_CENTR	SOLAR
6764G1	6764	G1	TIZ4.16	2	4.5	-0.36	PA_OESTE	HIDRO
6767G1	6767	G1	CHU13.8	3.46	4.4	-0.37	PA_OESTE	HIDRO
6767G2	6767	G2	CHU13.8	3.46	4.4	-0.37	PA_OESTE	HIDRO
6774G1	6774	G1	BAR13.8	5.28	9.72	-2.67	PA_OESTE	HIDRO
6774G2	6774	G2	BAR13.8	5.28	9.72	-2.67	PA_OESTE	HIDRO
6774G3	6774	G3	BAR13.8	0.97	1	-0.49	PA_OESTE	HIDRO
6785G1	6785	G1	TOAG1	5.93	110	-1.95	PA_CENTR	EOLICO
6798G1	6798	G1	CDOG1	1.69	3.37	-2.98	PA_OESTE	HIDRO
6799G2	6799	G2	CDOG2	1.69	3.37	-2.98	PA_OESTE	HIDRO
6834G1	6834	G1	LAE34	7.51	19.99	-0.65	PA_OESTE	SOLAR
6871V1	6871	V1	GASMV1	32.39	141.3	8.95	PA_ATLAN	TERMICO
6872G3	6872	G3	GASMG3	44.97	47.23	9.52	PA_ATLAN	TERMICO
6877G1	6877	G1	CHANIIG1	71.61	107.38	-12.38	PA_OESTE	HIDRO
6878G2	6878	G2	CHANIIG2	71.61	107.38	-12.38	PA_OESTE	HIDRO
6879G3	6879	G3	CHANIIG3	12.6	13.7	-1.28	PA_OESTE	HIDRO
6896G1	6896	G1	DAC2G1	0.9	3.24	1.08	PA_CENTR	SOLAR
6899G1	6899	G1	CAIG1	3.5	10	-1.15	PA_OESTE	SOLAR
6900G2	6900	G2	CAIG2	3.5	10	-1.15	PA_OESTE	SOLAR
6901G3	6901	G3	CAIG3	3.5	10	-1.15	PA_OESTE	SOLAR
6902G4	6902	G4	CAIG4	3.88	10	-1.27	PA_OESTE	SOLAR
6903G1	6903	G1	SRE	3.97	10.78	-3.59	PA_CENTR	SOLAR
6904G1	6904	G1	EES	3.29	8.5	0.09	PA_CENTR	SOLAR
6905G1	6905	G1	POCR34	5.38	16	-5.14	PA_CENTR	SOLAR
6914G1	6914	G1	JAG0.4	4.13	10	-3.33	PA_CENTR	SOLAR
6916G1	6916	G1	COTG1	1.25	2.5	-0.96	PA_OESTE	HIDRO
6917G2	6917	G2	COTG2	1.25	2.5	-0.96	PA_OESTE	HIDRO
6926G1	6926	G1	EREG1	7.55	10	-2	PA_OESTE	HIDRO
6937G1	6937	G1	SAF0.2	3.36	10	-2.5	PA_CENTR	SOLAR
69391	6939	1	SEC0.6	2.56	20	-1.48	PA_CENTR	SOLAR
6944G1	6944	G1	BARRI 0.69	0.3	1	-0.75	PA_OESTE	HIDRO
6974G1	6974	G1	BAC	9.06	25	-0.65	PA_OESTE	SOLAR
6975G1	6975	G1	ECS	2.93	10	-0.65	PA_OESTE	SOLAR
6976G1	6976	G1	MVI	9.06	25	-0.65	PA_OESTE	SOLAR
6977G1	6977	G1	BFR	6.73	19.95	6.65	PA_ESTE	SOLAR
6978G1	6978	G1	LVI	1.7	10	3.33	PA_CENTR	SOLAR
6982G1	6982	G1	CES	3.49	9.98	-1.15	PA_OESTE	SOLAR
6983G1	6983	G1	CAS	3.49	9.98	-1.15	PA_OESTE	SOLAR
6984G1	6984	G1	ECS2	2.93	10	-0.65	PA_OESTE	SOLAR
6985G1	6985	G1	PAS2	1.65	5	-1.67	PA_CENTR	SOLAR
6987G1	6987	G1	PAS3	1.65	5	-1.67	PA_CENTR	SOLAR

16-2029-MedAltSol-Lluv

6988G1	6988	G1	ESS	2.29	9.9	-0.75	PA_OESTE SOLAR
6989G1	6989	G1	SME	0.75	3	-1	PA_CENTR SOLAR
6990G1	6990	G1	PES	3.33	9.97	0.09	PA_CENTR SOLAR
6991G1	6991	G1	MAS	3.49	9.98	0.09	PA_CENTR SOLAR
6992G1	6992	G1	LLS	3.34	9.99	-3.33	PA_CENTR SOLAR
6993G1	6993	G1	PSS	1.95	5	0.09	PA_CENTR SOLAR
6994G1	6994	G1	LSS	1.28	7.56	0.09	PA_CENTR SOLAR
6995G1	6995	G1	PDS	3.5	10	-1.15	PA_OESTE SOLAR
6996G1	6996	G1	CVS	5.12	20	6.67	PA_CENTR SOLAR

16-2029-MedBaj-Lluv

	BUS	ID	Nombre	P[MW]	Pmax[MW]	Q[MVAr]	Zona	Tipo
6090E1	6090	E1	LESG1	20.7	23.6	3.56	PA_OESTE	HIDRO
6091E2	6091	E2	LESG2	20.7	23.6	3.56	PA_OESTE	HIDRO
6094L1	6094	L1	LVAG1	25.48	27.4	-0.14	PA_OESTE	HIDRO
6095L2	6095	L2	LVAG2	25.48	27.4	-0.14	PA_OESTE	HIDRO
6097F1	6097	F1	FORG1	70.36	100	-10.7	PA_OESTE	HIDRO
6098F2	6098	F2	FORG2	70.36	100	-10.7	PA_OESTE	HIDRO
6099F3	6099	F3	FORG3	70.36	100	-10.7	PA_OESTE	HIDRO
6101B1	6101	B1	BAYG1	16.68	87	10.16	PA_ESTE	HIDRO
6102B2	6102	B2	BAYG2	16.68	87	10.16	PA_ESTE	HIDRO
6110B3	6110	B3	BAYG3	16.68	86	1.46	PA_ESTE	HIDRO
6136G3	6136	G3	MADG3	5.89	12	5.63	PA_ACP	HIDRO
6140G1	6140	G1	GAT6A	0.84	3	0.24	PA_ACP	HIDRO
6140G2	6140	G2	GAT6A	0.84	3	0.24	PA_ACP	HIDRO
6140G3	6140	G3	GAT6A	0.84	3	0.24	PA_ACP	HIDRO
6176E1	6176	E1	ESTG1	44.02	60	6.59	PA_OESTE	HIDRO
6177E2	6177	E2	ESTG2	44.02	60	6.59	PA_OESTE	HIDRO
6264G1	6264	G1	CHANG1	100.88	104.85	2.07	PA_OESTE	HIDRO
6265G2	6265	G2	CHANG2	100.88	104.85	1.93	PA_OESTE	HIDRO
6268G3	6268	G3	CHANG3	8.44	9.12	1.32	PA_OESTE	HIDRO
6305A1	6305	A1	ALG 13A	3.53	5.1	-1.05	PA_OESTE	HIDRO
6305A2	6305	A2	ALG 13A	3.53	5.1	-1.05	PA_OESTE	HIDRO
6306M1	6306	M1	MEN 13A	8.82	9.38	4.16	PA_OESTE	HIDRO
6306M2	6306	M2	MEN 13A	8.82	9.38	4.16	PA_OESTE	HIDRO
6307G1	6307	G1	COC 13A	5.72	7.5	-5.68	PA_OESTE	HIDRO
6307G2	6307	G2	COC 13A	5.72	7.5	-3.32	PA_OESTE	HIDRO
6308G1	6308	G1	MENII 13A	3.01	3.85	0.64	PA_OESTE	HIDRO
6308G2	6308	G2	MENII 13A	3.01	3.85	0.64	PA_OESTE	HIDRO
6328G4	6328	G4	BAI0.48	0.35	1.8	-0.5	PA_OESTE	HIDRO
6329G3	6329	G3	BAM0.48	0.12	0.6	-0.5	PA_OESTE	HIDRO
6333G1	6333	G1	BAMG1	21.12	28	1.1	PA_OESTE	HIDRO
6334G2	6334	G2	BAMG2	21.12	28	1.1	PA_OESTE	HIDRO
6335G1	6335	G1	BAIG1	38.72	44.1	-3.48	PA_OESTE	HIDRO
6336G2	6336	G2	BAIG2	38.72	44.1	-3.48	PA_OESTE	HIDRO
6338G1	6338	G1	SAND34.5	3.89	5	-2.4	PA_OESTE	HIDRO
6338G2	6338	G2	SAND34.5	3.89	5	-2.4	PA_OESTE	HIDRO
6361G1	6361	G1	GLAG1	9.58	12.69	-6	PA_OESTE	HIDRO
6362G2	6362	G2	GLAG2	9.58	12.69	-6	PA_OESTE	HIDRO
6364G1	6364	G1	LORG1	12.4	16.9	-7	PA_OESTE	HIDRO
6365G2	6365	G2	LORG2	12.4	16.9	-7	PA_OESTE	HIDRO
6367G1	6367	G1	PRUG1	19.02	29.33	-8	PA_OESTE	HIDRO
6368G2	6368	G2	PRUG2	19.02	29.33	-8	PA_OESTE	HIDRO
6386G1	6386	G1	PEDI 13A	3.17	10	0.07	PA_OESTE	HIDRO
6386G2	6386	G2	PEDI 13A	3.17	10	0.07	PA_OESTE	HIDRO
6387G1	6387	G1	PEDII 13A	1.55	6.41	-0.14	PA_OESTE	HIDRO
6387G2	6387	G2	PEDII 13A	1.55	6.41	-0.14	PA_OESTE	HIDRO
6388G1	6388	G1	MACG1	0.22	1.79	-0.69	PA_OESTE	HIDRO
6389G2	6389	G2	MACG2	0.22	1.79	-0.69	PA_OESTE	HIDRO
6390G1	6390	G1	CON 4.16A	1.67	5	-0.02	PA_OESTE	HIDRO
6390G2	6390	G2	CON 4.16A	1.67	5	-0.02	PA_OESTE	HIDRO

6391G1	6391	G1	PAAG1	2.38	2.97	1	PA_OESTE HIDRO
6392G2	6392	G2	PAAG2	2.38	2.97	1	PA_OESTE HIDRO
6394G1	6394	G1	LPN 4.16A	1.15	5	0.16	PA_OESTE HIDRO
6394G2	6394	G2	LPN 4.16A	1.15	5	0.16	PA_OESTE HIDRO
6395G1	6395	G1	LPS 4.16A	0.79	5	0.16	PA_OESTE HIDRO
6395G2	6395	G2	LPS 4.16A	0.79	5	0.16	PA_OESTE HIDRO
6396G1	6396	G1	RP4G1	0.61	6.57	-0.43	PA_OESTE HIDRO
6397G2	6397	G2	RP4G2	0.61	6.57	-0.43	PA_OESTE HIDRO
6406G1	6406	G1	TELG1	79.3	218	-0.93	PA_ATLAN TERMICO
6407G2	6407	G2	TELG2	79.3	218	-0.93	PA_ATLAN TERMICO
6408V1	6408	V1	TELV3	81.48	224	-0.66	PA_ATLAN TERMICO
6420G1	6420	G1	DOL 4.16A	1.04	1.04	-0.73	PA_OESTE HIDRO
6420G2	6420	G2	DOL 4.16A	1.04	1.04	-0.73	PA_OESTE HIDRO
6420G3	6420	G3	DOL 4.16A	1.04	1.04	-0.73	PA_OESTE HIDRO
6421G1	6421	G1	LP1 4.16A	1.05	1.59	-0.74	PA_OESTE HIDRO
6421G2	6421	G2	LP1 4.16A	1.05	1.59	-0.74	PA_OESTE HIDRO
6421G3	6421	G3	LP1 4.16A	1.05	1.59	-0.74	PA_OESTE HIDRO
6422G1	6422	G1	MMO 4.16	0.93	1.25	0.83	PA_OESTE HIDRO
6422G2	6422	G2	MMO 4.16	0.93	1.25	0.83	PA_OESTE HIDRO
6423G1	6423	G1	BU1G1	1.58	2.07	0.32	PA_OESTE HIDRO
6424G2	6424	G2	BU1G2	1.58	2.07	0.32	PA_OESTE HIDRO
6425G3	6425	G3	BU1G3	0.75	0.98	0.32	PA_OESTE HIDRO
6432G1	6432	G1	YEG 4.16A	2.24	3	-2.25	PA_CENTR HIDRO
6432G2	6432	G2	YEG 4.16A	2.24	3	-2.25	PA_CENTR HIDRO
6432G3	6432	G3	YEG 4.16A	0.75	1	-0.75	PA_CENTR HIDRO
6433G1	6433	G1	EFR 4.16A	1.9	2.67	1.65	PA_CENTR HIDRO
6433G2	6433	G2	EFR 4.16A	1.9	2.67	1.65	PA_CENTR HIDRO
6433G3	6433	G3	EFR 4.16A	0.96	1.35	0.98	PA_CENTR HIDRO
6446G1	6446	G1	ALTG1	16.25	22.43	-1.84	PA_OESTE HIDRO
6447G2	6447	G2	ALTG2	16.25	22.43	-1.84	PA_OESTE HIDRO
6448G3	6448	G3	ALTG3	16.25	22.43	-2.1	PA_OESTE HIDRO
6449G1	6449	G1	MLIG1	14.88	16.65	-1.7	PA_OESTE HIDRO
6450G2	6450	G2	MLIG2	14.88	16.65	-1.7	PA_OESTE HIDRO
6451G3	6451	G3	MLIG3	14.88	16.65	-1.7	PA_OESTE HIDRO
6452G1	6452	G1	PDOG1	13.35	16.65	-2.28	PA_OESTE HIDRO
6453G2	6453	G2	PDOG2	13.35	16.65	-2.28	PA_OESTE HIDRO
6457G4	6457	G4	ALTG4	0.11	1.1	-0.5	PA_OESTE HIDRO
6463E1	6463	E1	NCH1G1	2.51	55	-0.82	PA_CENTR EOLICO
6464E2	6464	E2	RDV1G1	7.81	52.5	-2.57	PA_CENTR EOLICO
6465E3	6465	E3	RDV2G2	1.46	30	-0.48	PA_CENTR EOLICO
6466E4	6466	E4	MARG1	1.49	17.5	-0.49	PA_CENTR EOLICO
6467E5	6467	E5	NCH2G1	3.4	62.5	-1.12	PA_CENTR EOLICO
6468E6	6468	E6	RDV2G1	0.97	20	-0.32	PA_CENTR EOLICO
6469E7	6469	E7	PORG1	1.76	32.5	-0.58	PA_CENTR EOLICO
6473E8	6473	E8	NCH2G2	7.63	51.75	-2.51	PA_CENTR EOLICO
6474E9	6474	E9	PORG2	0.93	17.25	-0.31	PA_CENTR EOLICO
6479G1	6479	G1	ESC34	5.5	111.6	-1.81	PA_OESTE EOLICO
6480G1	6480	G1	SLO4.16	3.57	4.41	-1.7	PA_OESTE HIDRO
6480G2	6480	G2	SLO4.16	3.57	4.41	-1.7	PA_OESTE HIDRO
6492G1	6492	G1	BONG1	10.43	10.4	2.24	PA_OESTE HIDRO

6493G2	6493	G2	BONG2	10.43	10.4	2.24	PA_OESTE	HIDRO
6494G3	6494	G3	BONG3	10.43	10.4	2.24	PA_OESTE	HIDRO
6495G1	6495	G1	LP2 4.16A	4.18	4.31	1.8	PA_OESTE	HIDRO
6495G2	6495	G2	LP2 4.16A	4.18	4.31	1.8	PA_OESTE	HIDRO
6497G1	6497	G1	BU2 4.16	1.93	2.35	0.99	PA_OESTE	HIDRO
6497G2	6497	G2	BU2 4.16	1.93	2.35	0.99	PA_OESTE	HIDRO
6497G3	6497	G3	BU2 4.16	0.95	1.16	0.57	PA_OESTE	HIDRO
6512G1	6512	G1	SAL6.6	6.46	9.3	-1.54	PA_OESTE	HIDRO
6512G2	6512	G2	SAL6.6	6.46	9.3	-1.54	PA_OESTE	HIDRO
6512G3	6512	G3	SAL6.6	6.46	9.3	-1.54	PA_OESTE	HIDRO
6514G1	6514	G1	LPO6.6	6.51	9.3	1.06	PA_OESTE	HIDRO
6514G2	6514	G2	LPO6.6	6.51	9.3	1.06	PA_OESTE	HIDRO
6514G3	6514	G3	LPO6.6	6.51	9.3	1.06	PA_OESTE	HIDRO
6514G4	6514	G4	LPO6.6	1.47	2.1	0.24	PA_OESTE	HIDRO
6524G1	6524	G1	LCRG1	3.8	9.72	2.76	PA_OESTE	HIDRO
6525G2	6525	G2	LCRG2	3.8	9.72	2.76	PA_OESTE	HIDRO
6526G3	6526	G3	LCRG3	0.97	0.99	0.5	PA_OESTE	HIDRO
6552G1	6552	G1	BBL13	10.76	13.32	0.04	PA_OESTE	HIDRO
6552G2	6552	G2	BBL13	10.76	13.32	0.04	PA_OESTE	HIDRO
6552G3	6552	G3	BBL13	1.89	1.88	0.01	PA_OESTE	HIDRO
6710G1	6710	G1	BDT4.16	4.75	5	1.26	PA_OESTE	HIDRO
6723G1	6723	G1	SIN4.16	4.83	5	-1.78	PA_OESTE	HIDRO
6723G2	6723	G2	SIN4.16	4.83	5	-1.78	PA_OESTE	HIDRO
6732G1	6732	G1	CEP13.8	4.08	5	-1.5	PA_CAPIT	BIOMASA
6732G2	6732	G2	CEP13.8	4.08	5	-1.5	PA_CAPIT	BIOMASA
6743G1	6743	G1	LACG1	2.94	4.1	0.03	PA_OESTE	HIDRO
6744G2	6744	G2	LACG2	2.94	4.1	0	PA_OESTE	HIDRO
6748G1	6748	G1	HERRG1	1.4	2.25	-0.92	PA_OESTE	HIDRO
6749G2	6749	G2	HERRG2	1.4	2.25	-0.92	PA_OESTE	HIDRO
6750G3	6750	G3	HERRG3	0.61	0.98	-0.42	PA_OESTE	HIDRO
6756G1	6756	G1	PURG1	122.5	137	7.36	PA_CENTR	TERMICO
6757G2	6757	G2	PURG2	122.5	137	7.36	PA_CENTR	TERMICO
6764G1	6764	G1	TIZ4.16	0.93	4.5	-0.45	PA_OESTE	HIDRO
6767G1	6767	G1	CHU13.8	3.55	4.4	-0.45	PA_OESTE	HIDRO
6767G2	6767	G2	CHU13.8	3.55	4.4	-0.45	PA_OESTE	HIDRO
6774G1	6774	G1	BAR13.8	5.26	9.72	-2.61	PA_OESTE	HIDRO
6774G2	6774	G2	BAR13.8	5.26	9.72	-2.61	PA_OESTE	HIDRO
6774G3	6774	G3	BAR13.8	1	1	-0.5	PA_OESTE	HIDRO
6785G1	6785	G1	TOAG1	9.28	110	-3.05	PA_CENTR	EOLICO
6798G1	6798	G1	CDOG1	1.42	3.37	-2.98	PA_OESTE	HIDRO
6799G2	6799	G2	CDOG2	1.42	3.37	-2.98	PA_OESTE	HIDRO
6871V1	6871	V1	GASMV1	35	141.3	7.85	PA_ATLAN	TERMICO
6872G3	6872	G3	GASMG3	45	47.23	8.31	PA_ATLAN	TERMICO
6877G1	6877	G1	CHANIIG1	63.4	107.38	-10.85	PA_OESTE	HIDRO
6878G2	6878	G2	CHANIIG2	63.4	107.38	-10.85	PA_OESTE	HIDRO
6879G3	6879	G3	CHANIIG3	12.95	13.7	-0.95	PA_OESTE	HIDRO
6916G1	6916	G1	COTG1	1.22	2.5	-0.96	PA_OESTE	HIDRO
6917G2	6917	G2	COTG2	1.22	2.5	-0.96	PA_OESTE	HIDRO
6926G1	6926	G1	EREG1	7.77	10	-2	PA_OESTE	HIDRO
6944G1	6944	G1	BARRI 0.69	0.08	1	-0.75	PA_OESTE	HIDRO

16-2029-MedBajSol-Lluv

	BUS	ID	Nombre	P[MW]	Pmax[MW]	Q[MVAr]	Zona	Tipo
6090E1	6090	E1	LESG1	20.7	23.6	3.8	PA_OESTE	HIDRO
6091E2	6091	E2	LESG2	20.7	23.6	3.8	PA_OESTE	HIDRO
6094L1	6094	L1	LVAG1	25.48	27.4	0.14	PA_OESTE	HIDRO
6095L2	6095	L2	LVAG2	25.48	27.4	0.14	PA_OESTE	HIDRO
6097F1	6097	F1	FORG1	3.07	100	-13.39	PA_OESTE	HIDRO
6098F2	6098	F2	FORG2	3.07	100	-13.39	PA_OESTE	HIDRO
6099F3	6099	F3	FORG3	3.07	100	-13.39	PA_OESTE	HIDRO
6101B1	6101	B1	BAYG1	7.21	87	10.26	PA_ESTE	HIDRO
6102B2	6102	B2	BAYG2	7.21	87	10.26	PA_ESTE	HIDRO
6110B3	6110	B3	BAYG3	7.21	86	1.63	PA_ESTE	HIDRO
6136G3	6136	G3	MADG3	5.89	12	5.92	PA_ACP	HIDRO
6140G1	6140	G1	GAT6A	0.84	3	0.81	PA_ACP	HIDRO
6140G2	6140	G2	GAT6A	0.84	3	0.81	PA_ACP	HIDRO
6140G3	6140	G3	GAT6A	0.84	3	0.81	PA_ACP	HIDRO
6176E1	6176	E1	ESTG1	10.26	60	0.8	PA_OESTE	HIDRO
6177E2	6177	E2	ESTG2	10.26	60	0.8	PA_OESTE	HIDRO
6201G1	6201	G1	LSM34	5.01	8	-2.67	PA_CENTR	SOLAR
6202G1	6202	G1	LAJ34	18.54	30	-6.59	PA_CENTR	SOLAR
6205G1	6205	G1	CHUM115	25.05	40	-9.38	PA_CENTR	SOLAR
6264G1	6264	G1	CHANG1	71.08	104.85	-2.99	PA_OESTE	HIDRO
6265G2	6265	G2	CHANG2	71.08	104.85	-2.79	PA_OESTE	HIDRO
6268G3	6268	G3	CHANG3	8.44	9.12	1.32	PA_OESTE	HIDRO
6305A1	6305	A1	ALG 13A	3.53	5.1	-1.03	PA_OESTE	HIDRO
6305A2	6305	A2	ALG 13A	3.53	5.1	-1.03	PA_OESTE	HIDRO
6306M1	6306	M1	MEN 13A	8.82	9.38	4.16	PA_OESTE	HIDRO
6306M2	6306	M2	MEN 13A	8.82	9.38	4.16	PA_OESTE	HIDRO
6307G1	6307	G1	COC 13A	5.72	7.5	-5.68	PA_OESTE	HIDRO
6307G2	6307	G2	COC 13A	5.72	7.5	-3.32	PA_OESTE	HIDRO
6308G1	6308	G1	MENII 13A	3.01	3.85	0.72	PA_OESTE	HIDRO
6308G2	6308	G2	MENII 13A	3.01	3.85	0.72	PA_OESTE	HIDRO
6328G4	6328	G4	BAI0.48	0.35	1.8	-0.5	PA_OESTE	HIDRO
6329G3	6329	G3	BAM0.48	0.12	0.6	-0.5	PA_OESTE	HIDRO
6333G1	6333	G1	BAMG1	21.12	28	1.11	PA_OESTE	HIDRO
6334G2	6334	G2	BAMG2	21.12	28	1.11	PA_OESTE	HIDRO
6335G1	6335	G1	BAIG1	29.7	44.1	-3.83	PA_OESTE	HIDRO
6336G2	6336	G2	BAIG2	29.7	44.1	-3.83	PA_OESTE	HIDRO
6338G1	6338	G1	SAND34.5	3.89	5	-2.4	PA_OESTE	HIDRO
6338G2	6338	G2	SAND34.5	3.89	5	-2.4	PA_OESTE	HIDRO
6361G1	6361	G1	GLAG1	2.9	12.69	-5.48	PA_OESTE	HIDRO
6362G2	6362	G2	GLAG2	2.9	12.69	-5.48	PA_OESTE	HIDRO
6364G1	6364	G1	LORG1	3.45	16.9	-5.72	PA_OESTE	HIDRO
6365G2	6365	G2	LORG2	3.45	16.9	-5.72	PA_OESTE	HIDRO
6367G1	6367	G1	PRUG1	6.48	29.33	-8	PA_OESTE	HIDRO
6368G2	6368	G2	PRUG2	6.48	29.33	-8	PA_OESTE	HIDRO
6386G1	6386	G1	PEDI 13A	3.17	10	0.64	PA_OESTE	HIDRO
6386G2	6386	G2	PEDI 13A	3.17	10	0.64	PA_OESTE	HIDRO
6387G1	6387	G1	PEDII 13A	1.55	6.41	0.04	PA_OESTE	HIDRO
6387G2	6387	G2	PEDII 13A	1.55	6.41	0.04	PA_OESTE	HIDRO
6388G1	6388	G1	MACG1	0.22	1.79	-0.59	PA_OESTE	HIDRO

6389G2	6389	G2	MACG2	0.22	1.79	-0.59	PA_OESTE	HIDRO
6390G1	6390	G1	CON 4.16A	1.67	5	-0.01	PA_OESTE	HIDRO
6390G2	6390	G2	CON 4.16A	1.67	5	-0.01	PA_OESTE	HIDRO
6391G1	6391	G1	PAAG1	2.38	2.97	1	PA_OESTE	HIDRO
6392G2	6392	G2	PAAG2	2.38	2.97	1	PA_OESTE	HIDRO
6394G1	6394	G1	LPN 4.16A	1.15	5	0.51	PA_OESTE	HIDRO
6394G2	6394	G2	LPN 4.16A	1.15	5	0.51	PA_OESTE	HIDRO
6395G1	6395	G1	LPS 4.16A	0.79	5	0.51	PA_OESTE	HIDRO
6395G2	6395	G2	LPS 4.16A	0.79	5	0.51	PA_OESTE	HIDRO
6396G1	6396	G1	RP4G1	0.61	6.57	-0.13	PA_OESTE	HIDRO
6397G2	6397	G2	RP4G2	0.61	6.57	-0.13	PA_OESTE	HIDRO
6406G1	6406	G1	TELG1	64.03	218	-1.64	PA_ATLAN	TERMICO
6407G2	6407	G2	TELG2	64.03	218	-1.64	PA_ATLAN	TERMICO
6408V1	6408	V1	TELV3	65.79	224	-1.46	PA_ATLAN	TERMICO
6420G1	6420	G1	DOL 4.16A	1.04	1.04	-0.03	PA_OESTE	HIDRO
6420G2	6420	G2	DOL 4.16A	1.04	1.04	-0.03	PA_OESTE	HIDRO
6420G3	6420	G3	DOL 4.16A	1.04	1.04	-0.03	PA_OESTE	HIDRO
6421G1	6421	G1	LP1 4.16A	1.05	1.59	-0.03	PA_OESTE	HIDRO
6421G2	6421	G2	LP1 4.16A	1.05	1.59	-0.03	PA_OESTE	HIDRO
6421G3	6421	G3	LP1 4.16A	1.05	1.59	-0.03	PA_OESTE	HIDRO
6422G1	6422	G1	MMO 4.16	0.93	1.25	0.83	PA_OESTE	HIDRO
6422G2	6422	G2	MMO 4.16	0.93	1.25	0.83	PA_OESTE	HIDRO
6423G1	6423	G1	BU1G1	1.58	2.07	0.27	PA_OESTE	HIDRO
6424G2	6424	G2	BU1G2	1.58	2.07	0.27	PA_OESTE	HIDRO
6425G3	6425	G3	BU1G3	0.75	0.98	0.27	PA_OESTE	HIDRO
6432G1	6432	G1	YEG 4.16A	2.24	3	-0.74	PA_CENTR	HIDRO
6432G2	6432	G2	YEG 4.16A	2.24	3	-0.74	PA_CENTR	HIDRO
6432G3	6432	G3	YEG 4.16A	0.75	1	-0.25	PA_CENTR	HIDRO
6433G1	6433	G1	EFR 4.16A	1.9	2.67	1.65	PA_CENTR	HIDRO
6433G2	6433	G2	EFR 4.16A	1.9	2.67	1.65	PA_CENTR	HIDRO
6433G3	6433	G3	EFR 4.16A	0.96	1.35	0.98	PA_CENTR	HIDRO
6446G1	6446	G1	ALTG1	16.25	22.43	-1.22	PA_OESTE	HIDRO
6447G2	6447	G2	ALTG2	16.25	22.43	-1.22	PA_OESTE	HIDRO
6448G3	6448	G3	ALTG3	16.25	22.43	-1.47	PA_OESTE	HIDRO
6449G1	6449	G1	MLIG1	14.88	16.65	-1.45	PA_OESTE	HIDRO
6450G2	6450	G2	MLIG2	14.88	16.65	-1.45	PA_OESTE	HIDRO
6451G3	6451	G3	MLIG3	14.88	16.65	-1.45	PA_OESTE	HIDRO
6452G1	6452	G1	PDOG1	13.35	16.65	-2.03	PA_OESTE	HIDRO
6453G2	6453	G2	PDOG2	13.35	16.65	-2.03	PA_OESTE	HIDRO
6455G1	6455	G1	BSO	0.44	0.96	0.32	PA_CENTR	SOLAR
6457G4	6457	G4	ALTG4	0.11	1.1	-0.5	PA_OESTE	HIDRO
6463E1	6463	E1	NCH1G1	3.49	55	-1.15	PA_CENTR	EOLICO
6464E2	6464	E2	RDV1G1	11.44	52.5	-3.76	PA_CENTR	EOLICO
6465E3	6465	E3	RDV2G2	2.03	30	-0.67	PA_CENTR	EOLICO
6466E4	6466	E4	MARG1	2.2	17.5	-0.72	PA_CENTR	EOLICO
6467E5	6467	E5	NCH2G1	4.77	62.5	-1.57	PA_CENTR	EOLICO
6468E6	6468	E6	RDV2G1	1.35	20	-0.45	PA_CENTR	EOLICO
6469E7	6469	E7	PORG1	2.47	32.5	-0.81	PA_CENTR	EOLICO
6473E8	6473	E8	NCH2G2	11.09	51.75	-3.65	PA_CENTR	EOLICO
6474E9	6474	E9	PORG2	1.31	17.25	-0.43	PA_CENTR	EOLICO

6479G1	6479	G1	ESC34	11.19	111.6	-3.68	PA_OESTE EOLICO
6480G1	6480	G1	SLO4.16	3.57	4.41	-1.7	PA_OESTE HIDRO
6480G2	6480	G2	SLO4.16	3.57	4.41	-1.7	PA_OESTE HIDRO
6492G1	6492	G1	BONG1	6.26	10.4	1.4	PA_OESTE HIDRO
6493G2	6493	G2	BONG2	6.26	10.4	1.4	PA_OESTE HIDRO
6494G3	6494	G3	BONG3	6.26	10.4	1.4	PA_OESTE HIDRO
6495G1	6495	G1	LP2 4.16A	4.18	4.31	1.8	PA_OESTE HIDRO
6495G2	6495	G2	LP2 4.16A	4.18	4.31	1.8	PA_OESTE HIDRO
6497G1	6497	G1	BU2 4.16	1.93	2.35	0.99	PA_OESTE HIDRO
6497G2	6497	G2	BU2 4.16	1.93	2.35	0.99	PA_OESTE HIDRO
6497G3	6497	G3	BU2 4.16	0.95	1.16	0.57	PA_OESTE HIDRO
6502G1	6502	G1	DIS0.4	6.22	10	-3.33	PA_CENTR SOLAR
6503G1	6503	G1	DOF34	6.45	10	-3.33	PA_CENTR SOLAR
6504G1	6504	G1	SOC34	5.21	10	-1.71	PA_OESTE SOLAR
6512G1	6512	G1	SAL6.6	4.99	9.3	-1.55	PA_OESTE HIDRO
6512G2	6512	G2	SAL6.6	4.99	9.3	-1.55	PA_OESTE HIDRO
6512G3	6512	G3	SAL6.6	4.99	9.3	-1.55	PA_OESTE HIDRO
6514G1	6514	G1	LPO6.6	5.15	9.3	1.05	PA_OESTE HIDRO
6514G2	6514	G2	LPO6.6	5.15	9.3	1.05	PA_OESTE HIDRO
6514G3	6514	G3	LPO6.6	5.15	9.3	1.05	PA_OESTE HIDRO
6514G4	6514	G4	LPO6.6	1.16	2.1	0.24	PA_OESTE HIDRO
6524G1	6524	G1	LCRG1	3.8	9.72	2.39	PA_OESTE HIDRO
6525G2	6525	G2	LCRG2	3.8	9.72	2.39	PA_OESTE HIDRO
6526G3	6526	G3	LCRG3	0.97	0.99	0.5	PA_OESTE HIDRO
6529G1	6529	G1	SPRU34	7.48	10.58	-2.46	PA_OESTE SOLAR
6552G1	6552	G1	BBL13	10.76	13.32	-0.25	PA_OESTE HIDRO
6552G2	6552	G2	BBL13	10.76	13.32	-0.25	PA_OESTE HIDRO
6552G3	6552	G3	BBL13	1.89	1.88	-0.04	PA_OESTE HIDRO
6553G1	6553	G1	PROV34	6.23	10	-3.33	PA_CENTR SOLAR
6554G1	6554	G1	SOP34	5.35	10	3.33	PA_CENTR SOLAR
6555G1	6555	G1	LAN34	5.81	10	3.33	PA_CENTR SOLAR
6556G1	6556	G1	COL34	5.57	10	3.33	PA_CENTR SOLAR
6557G1	6557	G1	LAM34	6.27	10	3.33	PA_CENTR SOLAR
6570G1	6570	G1	SOD34	2.72	10	0.9	PA_OESTE SOLAR
6571G1	6571	G1	SCAL34	2.42	6	0.8	PA_OESTE SOLAR
6581G1	6581	G1	SBUG34	1.07	3	0.35	PA_OESTE SOLAR
6582G1	6582	G1	SPACII13	0.93	3	1	PA_ESTE SOLAR
6640G1	6640	G1	IKA0G1	4.64	11.25	-1.53	PA_OESTE SOLAR
6641G1	6641	G1	IKA1G1	4.64	11.25	-1.53	PA_OESTE SOLAR
6642G1	6642	G1	IKA2G1	4.64	11.25	-1.53	PA_OESTE SOLAR
6643G1	6643	G1	IKA3G1	4.64	11.25	-1.53	PA_OESTE SOLAR
6707G1	6707	G1	PAS34	5.87	9.89	0	PA_CENTR SOLAR
6710G1	6710	G1	BDT4.16	4.75	5	1.46	PA_OESTE HIDRO
6723G1	6723	G1	SIN4.16	4.83	5	-1.75	PA_OESTE HIDRO
6723G2	6723	G2	SIN4.16	4.83	5	-1.75	PA_OESTE HIDRO
6732G1	6732	G1	CEP13.8	3.67	5	-1.36	PA_CAPIT BIOMASA
6732G2	6732	G2	CEP13.8	3.67	5	-1.36	PA_CAPIT BIOMASA
6734G1	6734	G1	ESO34	3.6	5	-1.67	PA_CENTR SOLAR
6738G1	6738	G1	MSO34	7.74	10.26	-3.42	PA_CENTR SOLAR
6739G1	6739	G1	VAL34	6.12	8.22	0	PA_CENTR SOLAR

6740G1	6740	G1	CAM34	60.37	100	-8.81	PA_CENTR	SOLAR
6743G1	6743	G1	LACG1	2.94	4.1	0.03	PA_OESTE	HIDRO
6744G2	6744	G2	LACG2	2.94	4.1	0	PA_OESTE	HIDRO
6748G1	6748	G1	HERRG1	1.4	2.25	-0.92	PA_OESTE	HIDRO
6749G2	6749	G2	HERRG2	1.4	2.25	-0.92	PA_OESTE	HIDRO
6750G3	6750	G3	HERRG3	0.61	0.98	-0.42	PA_OESTE	HIDRO
6752G1	6752	G1	SPE34	87.6	120	-2.41	PA_CENTR	SOLAR
6756G1	6756	G1	PURG1	122.5	137	7.29	PA_CENTR	TERMICO
6757G2	6757	G2	PURG2	122.5	137	7.29	PA_CENTR	TERMICO
6761G1	6761	G1	FAR34	4.31	9.96	3.32	PA_CENTR	SOLAR
6764G1	6764	G1	TIZ4.16	0.46	4.5	-0.33	PA_OESTE	HIDRO
6767G1	6767	G1	CHU13.8	3.55	4.4	-0.31	PA_OESTE	HIDRO
6767G2	6767	G2	CHU13.8	3.55	4.4	-0.31	PA_OESTE	HIDRO
6774G1	6774	G1	BAR13.8	4.12	9.72	-2.53	PA_OESTE	HIDRO
6774G2	6774	G2	BAR13.8	4.12	9.72	-2.53	PA_OESTE	HIDRO
6774G3	6774	G3	BAR13.8	1	1	-0.61	PA_OESTE	HIDRO
6785G1	6785	G1	TOAG1	13.64	110	-4.48	PA_CENTR	EOLICO
6798G1	6798	G1	CDOG1	1.42	3.37	-2.98	PA_OESTE	HIDRO
6799G2	6799	G2	CDOG2	1.42	3.37	-2.98	PA_OESTE	HIDRO
6834G1	6834	G1	LAE34	13.72	19.99	-0.86	PA_OESTE	SOLAR
6871V1	6871	V1	GASMV1	35	141.3	8.92	PA_ATLAN	TERMICO
6872G3	6872	G3	GASMG3	45	47.23	9.39	PA_ATLAN	TERMICO
6877G1	6877	G1	CHANIIG1	45.32	107.38	-14.2	PA_OESTE	HIDRO
6878G2	6878	G2	CHANIIG2	45.32	107.38	-14.2	PA_OESTE	HIDRO
6879G3	6879	G3	CHANIIG3	12.95	13.7	-1.23	PA_OESTE	HIDRO
6896G1	6896	G1	DAC2G1	2.1	3.24	1.08	PA_CENTR	SOLAR
6899G1	6899	G1	CAIG1	6.94	10	-2.28	PA_OESTE	SOLAR
6900G2	6900	G2	CAIG2	6.94	10	-2.28	PA_OESTE	SOLAR
6901G3	6901	G3	CAIG3	6.94	10	-2.28	PA_OESTE	SOLAR
6902G4	6902	G4	CAIG4	6.43	10	-2.11	PA_OESTE	SOLAR
6903G1	6903	G1	SRE	7.45	10.78	-3.59	PA_CENTR	SOLAR
6904G1	6904	G1	EES	6.19	8.5	0	PA_CENTR	SOLAR
6905G1	6905	G1	POCR34	9.89	16	-5.33	PA_CENTR	SOLAR
6914G1	6914	G1	JAG0.4	7.52	10	-3.33	PA_CENTR	SOLAR
6916G1	6916	G1	COTG1	1.22	2.5	-0.96	PA_OESTE	HIDRO
6917G2	6917	G2	COTG2	1.22	2.5	-0.96	PA_OESTE	HIDRO
6926G1	6926	G1	EREG1	7.77	10	-2	PA_OESTE	HIDRO
6937G1	6937	G1	SAF0.2	6.18	10	0.01	PA_CENTR	SOLAR
69391	6939	1	SEC0.6	4.71	20	0.01	PA_CENTR	SOLAR
6944G1	6944	G1	BARRI 0.69	0.08	1	-0.75	PA_OESTE	HIDRO
6974G1	6974	G1	BAC	17.98	25	-0.86	PA_OESTE	SOLAR
6975G1	6975	G1	ECS	5.86	10	-0.86	PA_OESTE	SOLAR
6976G1	6976	G1	MVI	17.98	25	-0.86	PA_OESTE	SOLAR
6977G1	6977	G1	BFR	11.37	19.95	5	PA_ESTE	SOLAR
6978G1	6978	G1	LVI	3.19	10	0.1	PA_CENTR	SOLAR
6982G1	6982	G1	CES	6.93	9.98	-2.28	PA_OESTE	SOLAR
6983G1	6983	G1	CAS	6.93	9.98	-2.28	PA_OESTE	SOLAR
6984G1	6984	G1	ECS2	5.86	10	-0.86	PA_OESTE	SOLAR
6985G1	6985	G1	PAS2	2.97	5	-1.67	PA_CENTR	SOLAR
6987G1	6987	G1	PAS3	2.97	5	-1.67	PA_CENTR	SOLAR

16-2029-MedBajSol-Lluv

6988G1	6988	G1	ESS	4.58	9.9	-1.51	PA_OESTE SOLAR
6989G1	6989	G1	SME	1.35	3	-1	PA_CENTR SOLAR
6990G1	6990	G1	PES	6.25	9.97	0	PA_CENTR SOLAR
6991G1	6991	G1	MAS	6.92	9.98	0	PA_CENTR SOLAR
6992G1	6992	G1	LLS	6.28	9.99	-3.33	PA_CENTR SOLAR
6993G1	6993	G1	PSS	3.67	5	0	PA_CENTR SOLAR
6994G1	6994	G1	LSS	2.41	7.56	0	PA_CENTR SOLAR
6995G1	6995	G1	PDS	6.94	10	-2.28	PA_OESTE SOLAR
6996G1	6996	G1	CVS	9.19	20	6.67	PA_CENTR SOLAR

16-2029-Min-Lluv

	BUS	ID	Nombre	P[MW]	Pmax[MW]	Q[MVAr]	Zona	Tipo
6090E1	6090	E1	LESG1	18.45	23.6	3.05	PA_OESTE	HIDRO
6091E2	6091	E2	LESG2	18.45	23.6	3.05	PA_OESTE	HIDRO
6094L1	6094	L1	LVAG1	22.72	27.4	-3.57	PA_OESTE	HIDRO
6095L2	6095	L2	LVAG2	22.72	27.4	-3.57	PA_OESTE	HIDRO
6097F1	6097	F1	FORG1	8.86	100	-11.54	PA_OESTE	HIDRO
6098F2	6098	F2	FORG2	8.86	100	-11.54	PA_OESTE	HIDRO
6099F3	6099	F3	FORG3	8.86	100	-11.54	PA_OESTE	HIDRO
6101B1	6101	B1	BAYG1	40	87	-0.15	PA_ESTE	HIDRO
6102B2	6102	B2	BAYG2	40	87	-0.15	PA_ESTE	HIDRO
6110B3	6110	B3	BAYG3	40	86	-10.77	PA_ESTE	HIDRO
6136G3	6136	G3	MADG3	5.26	12	5.64	PA_ACP	HIDRO
6140G1	6140	G1	GAT6A	0.75	3	1.46	PA_ACP	HIDRO
6140G2	6140	G2	GAT6A	0.75	3	1.46	PA_ACP	HIDRO
6140G3	6140	G3	GAT6A	0.75	3	1.46	PA_ACP	HIDRO
6176E1	6176	E1	ESTG1	31.5	60	0.99	PA_OESTE	HIDRO
6177E2	6177	E2	ESTG2	31.5	60	0.99	PA_OESTE	HIDRO
6264G1	6264	G1	CHANG1	89.94	104.85	-5.56	PA_OESTE	HIDRO
6265G2	6265	G2	CHANG2	89.94	104.85	-5.33	PA_OESTE	HIDRO
6268G3	6268	G3	CHANG3	7.53	9.12	1.4	PA_OESTE	HIDRO
6305A1	6305	A1	ALG 13A	3.15	5.1	-1.16	PA_OESTE	HIDRO
6305A2	6305	A2	ALG 13A	3.15	5.1	-1.16	PA_OESTE	HIDRO
6306M1	6306	M1	MEN 13A	7.86	9.38	4.16	PA_OESTE	HIDRO
6306M2	6306	M2	MEN 13A	7.86	9.38	4.16	PA_OESTE	HIDRO
6307G1	6307	G1	COC 13A	5.1	7.5	-5.68	PA_OESTE	HIDRO
6307G2	6307	G2	COC 13A	5.1	7.5	-3.32	PA_OESTE	HIDRO
6308G1	6308	G1	MENII 13A	2.68	3.85	0.15	PA_OESTE	HIDRO
6308G2	6308	G2	MENII 13A	2.68	3.85	0.15	PA_OESTE	HIDRO
6328G4	6328	G4	BAI0.48	0.6	1.8	-0.5	PA_OESTE	HIDRO
6329G3	6329	G3	BAM0.48	0.1	0.6	-0.5	PA_OESTE	HIDRO
6333G1	6333	G1	BAMG1	18.83	28	0.6	PA_OESTE	HIDRO
6334G2	6334	G2	BAMG2	18.83	28	0.6	PA_OESTE	HIDRO
6335G1	6335	G1	BAIG1	25	44.1	-5.12	PA_OESTE	HIDRO
6336G2	6336	G2	BAIG2	25	44.1	-5.12	PA_OESTE	HIDRO
6338G1	6338	G1	SAND34.5	3.47	5	-2.4	PA_OESTE	HIDRO
6338G2	6338	G2	SAND34.5	3.47	5	-2.4	PA_OESTE	HIDRO
6361G1	6361	G1	GLAG1	6.92	12.69	-7	PA_OESTE	HIDRO
6362G2	6362	G2	GLAG2	6.92	12.69	-7	PA_OESTE	HIDRO
6364G1	6364	G1	LORG1	8.88	16.9	-7	PA_OESTE	HIDRO
6365G2	6365	G2	LORG2	8.88	16.9	-7	PA_OESTE	HIDRO
6367G1	6367	G1	PRUG1	13.92	29.33	-8	PA_OESTE	HIDRO
6368G2	6368	G2	PRUG2	13.92	29.33	-8	PA_OESTE	HIDRO
6386G1	6386	G1	PEDI 13A	2.83	10	-0.15	PA_OESTE	HIDRO
6386G2	6386	G2	PEDI 13A	2.83	10	-0.15	PA_OESTE	HIDRO
6387G1	6387	G1	PEDII 13A	3.33	6.41	-0.56	PA_OESTE	HIDRO
6387G2	6387	G2	PEDII 13A	3.33	6.41	-0.56	PA_OESTE	HIDRO
6388G1	6388	G1	MACG1	0.45	1.79	-0.8	PA_OESTE	HIDRO
6389G2	6389	G2	MACG2	0.45	1.79	-0.8	PA_OESTE	HIDRO
6390G1	6390	G1	CON 4.16A	2.5	5	-0.21	PA_OESTE	HIDRO
6390G2	6390	G2	CON 4.16A	2.5	5	-0.21	PA_OESTE	HIDRO

6391G1	6391	G1	PAAG1	2.12	2.97	1	PA_OESTE HIDRO
6392G2	6392	G2	PAAG2	2.12	2.97	1	PA_OESTE HIDRO
6394G1	6394	G1	LPN 4.16A	2.5	5	-0.33	PA_OESTE HIDRO
6394G2	6394	G2	LPN 4.16A	2.5	5	-0.33	PA_OESTE HIDRO
6395G1	6395	G1	LPS 4.16A	2.5	5	-0.33	PA_OESTE HIDRO
6395G2	6395	G2	LPS 4.16A	2.5	5	-0.33	PA_OESTE HIDRO
6396G1	6396	G1	RP4G1	0.65	6.57	-0.71	PA_OESTE HIDRO
6397G2	6397	G2	RP4G2	0.65	6.57	-0.71	PA_OESTE HIDRO
6406G1	6406	G1	TELG1	57.09	218	-11.71	PA_ATLAN TERMICO
6407G2	6407	G2	TELG2	57.09	218	-11.71	PA_ATLAN TERMICO
6408V1	6408	V1	TELV3	58.66	224	-11.58	PA_ATLAN TERMICO
6420G1	6420	G1	DOL 4.16A	0.93	1.04	-0.71	PA_OESTE HIDRO
6420G2	6420	G2	DOL 4.16A	0.93	1.04	-0.71	PA_OESTE HIDRO
6420G3	6420	G3	DOL 4.16A	0.93	1.04	-0.71	PA_OESTE HIDRO
6421G1	6421	G1	LP1 4.16A	0.94	1.59	-0.72	PA_OESTE HIDRO
6421G2	6421	G2	LP1 4.16A	0.94	1.59	-0.72	PA_OESTE HIDRO
6421G3	6421	G3	LP1 4.16A	0.94	1.59	-0.72	PA_OESTE HIDRO
6422G1	6422	G1	MMO 4.16	0.83	1.25	0.83	PA_OESTE HIDRO
6422G2	6422	G2	MMO 4.16	0.83	1.25	0.83	PA_OESTE HIDRO
6423G1	6423	G1	BU1G1	1.41	2.07	-0.19	PA_OESTE HIDRO
6424G2	6424	G2	BU1G2	1.41	2.07	-0.19	PA_OESTE HIDRO
6425G3	6425	G3	BU1G3	0.66	0.98	-0.19	PA_OESTE HIDRO
6432G1	6432	G1	YEG 4.16A	2	3	-2.25	PA_CENTR HIDRO
6432G2	6432	G2	YEG 4.16A	2	3	-2.25	PA_CENTR HIDRO
6432G3	6432	G3	YEG 4.16A	0.67	1	-0.75	PA_CENTR HIDRO
6433G1	6433	G1	EFR 4.16A	1.7	2.67	1.65	PA_CENTR HIDRO
6433G2	6433	G2	EFR 4.16A	1.7	2.67	1.65	PA_CENTR HIDRO
6433G3	6433	G3	EFR 4.16A	0.86	1.35	0.98	PA_CENTR HIDRO
6446G1	6446	G1	ALTG1	14.49	22.43	-3.35	PA_OESTE HIDRO
6447G2	6447	G2	ALTG2	14.49	22.43	-3.35	PA_OESTE HIDRO
6448G3	6448	G3	ALTG3	14.49	22.43	-3.4	PA_OESTE HIDRO
6449G1	6449	G1	MLIG1	13.27	16.65	-2.87	PA_OESTE HIDRO
6450G2	6450	G2	MLIG2	13.27	16.65	-2.87	PA_OESTE HIDRO
6451G3	6451	G3	MLIG3	13.27	16.65	-2.87	PA_OESTE HIDRO
6452G1	6452	G1	PDOG1	11.9	16.65	-3.41	PA_OESTE HIDRO
6453G2	6453	G2	PDOG2	11.9	16.65	-3.41	PA_OESTE HIDRO
6457G4	6457	G4	ALTG4	0.1	1.1	-0.1	PA_OESTE HIDRO
6463E1	6463	E1	NCH1G1	2.37	55	-0.78	PA_CENTR EOLICO
6464E2	6464	E2	RDV1G1	6.76	52.5	-2.22	PA_CENTR EOLICO
6465E3	6465	E3	RDV2G2	1.4	30	-0.46	PA_CENTR EOLICO
6466E4	6466	E4	MARG1	1.34	17.5	-0.44	PA_CENTR EOLICO
6467E5	6467	E5	NCH2G1	3.3	62.5	-1.08	PA_CENTR EOLICO
6468E6	6468	E6	RDV2G1	0.93	20	-0.31	PA_CENTR EOLICO
6469E7	6469	E7	PORG1	1.7	32.5	-0.56	PA_CENTR EOLICO
6473E8	6473	E8	NCH2G2	6.6	51.75	-2.17	PA_CENTR EOLICO
6474E9	6474	E9	PORG2	0.9	17.25	-0.3	PA_CENTR EOLICO
6479G1	6479	G1	ESC34	6.29	111.6	-2.07	PA_OESTE EOLICO
6480G1	6480	G1	SLO4.16	3.18	4.41	-1.7	PA_OESTE HIDRO
6480G2	6480	G2	SLO4.16	3.18	4.41	-1.7	PA_OESTE HIDRO
6492G1	6492	G1	BONG1	6.51	10.4	-2	PA_OESTE HIDRO

6493G2	6493	G2	BONG2	6.51	10.4	-2	PA_OESTE	HIDRO
6494G3	6494	G3	BONG3	6.51	10.4	-2	PA_OESTE	HIDRO
6495G1	6495	G1	LP2 4.16A	3.73	4.31	-1.08	PA_OESTE	HIDRO
6495G2	6495	G2	LP2 4.16A	3.73	4.31	-1.08	PA_OESTE	HIDRO
6497G1	6497	G1	BU2 4.16	1.72	2.35	0.89	PA_OESTE	HIDRO
6497G2	6497	G2	BU2 4.16	1.72	2.35	0.89	PA_OESTE	HIDRO
6497G3	6497	G3	BU2 4.16	0.85	1.16	0.44	PA_OESTE	HIDRO
6512G1	6512	G1	SAL6.6	3.09	9.3	-1.9	PA_OESTE	HIDRO
6512G2	6512	G2	SAL6.6	3.09	9.3	-1.9	PA_OESTE	HIDRO
6512G3	6512	G3	SAL6.6	3.09	9.3	-1.9	PA_OESTE	HIDRO
6514G1	6514	G1	LPO6.6	3.33	9.3	-1.63	PA_OESTE	HIDRO
6514G2	6514	G2	LPO6.6	3.33	9.3	-1.63	PA_OESTE	HIDRO
6514G3	6514	G3	LPO6.6	3.33	9.3	-1.63	PA_OESTE	HIDRO
6514G4	6514	G4	LPO6.6	1.5	2.1	-0.73	PA_OESTE	HIDRO
6524G1	6524	G1	LCRG1	4.4	9.72	-0.98	PA_OESTE	HIDRO
6525G2	6525	G2	LCRG2	4.4	9.72	-0.98	PA_OESTE	HIDRO
6526G3	6526	G3	LCRG3	0.86	0.99	-0.1	PA_OESTE	HIDRO
6552G1	6552	G1	BBL13	9.59	13.32	-1.84	PA_OESTE	HIDRO
6552G2	6552	G2	BBL13	9.59	13.32	-1.84	PA_OESTE	HIDRO
6552G3	6552	G3	BBL13	1.68	1.88	-0.32	PA_OESTE	HIDRO
6710G1	6710	G1	BDT4.16	4.24	5	0.22	PA_OESTE	HIDRO
6723G1	6723	G1	SIN4.16	4.3	5	-1.28	PA_OESTE	HIDRO
6723G2	6723	G2	SIN4.16	4.3	5	-1.28	PA_OESTE	HIDRO
6732G1	6732	G1	CEP13.8	3.27	5	-1.08	PA_CAPIT	BIOMASA
6732G2	6732	G2	CEP13.8	3.27	5	-1.08	PA_CAPIT	BIOMASA
6743G1	6743	G1	LACG1	2.62	4.1	0	PA_OESTE	HIDRO
6744G2	6744	G2	LACG2	2.62	4.1	0	PA_OESTE	HIDRO
6748G1	6748	G1	HERRG1	1.25	2.25	-0.69	PA_OESTE	HIDRO
6749G2	6749	G2	HERRG2	1.25	2.25	-0.69	PA_OESTE	HIDRO
6750G3	6750	G3	HERRG3	0.54	0.98	-0.42	PA_OESTE	HIDRO
6756G1	6756	G1	PURG1	109.23	137	6.86	PA_CENTR	TERMICO
6757G2	6757	G2	PURG2	109.23	137	6.86	PA_CENTR	TERMICO
6767G1	6767	G1	CHU13.8	3.17	4.4	0.01	PA_OESTE	HIDRO
6767G2	6767	G2	CHU13.8	3.17	4.4	0.01	PA_OESTE	HIDRO
6774G1	6774	G1	BAR13.8	4.68	9.72	-0.4	PA_OESTE	HIDRO
6774G2	6774	G2	BAR13.8	4.68	9.72	-0.4	PA_OESTE	HIDRO
6774G3	6774	G3	BAR13.8	0.89	1	-0.08	PA_OESTE	HIDRO
6785G1	6785	G1	TOAG1	8.34	110	-2.74	PA_CENTR	EOLICO
6798G1	6798	G1	CDOG1	1.69	3.37	-2.98	PA_OESTE	HIDRO
6799G2	6799	G2	CDOG2	1.69	3.37	-2.98	PA_OESTE	HIDRO
6871V1	6871	V1	GASMV1	29.83	141.3	-15.69	PA_ATLAN	TERMICO
6872G3	6872	G3	GASMG3	38.36	47.23	-15.35	PA_ATLAN	TERMICO
6877G1	6877	G1	CHANIIG1	50	107.38	-17.05	PA_OESTE	HIDRO
6878G2	6878	G2	CHANIIG2	50	107.38	-17.05	PA_OESTE	HIDRO
6879G3	6879	G3	CHANIIG3	11.55	13.7	-1.8	PA_OESTE	HIDRO
6916G1	6916	G1	COTG1	1.25	2.5	-0.7	PA_OESTE	HIDRO
6917G2	6917	G2	COTG2	1.25	2.5	-0.7	PA_OESTE	HIDRO
6926G1	6926	G1	EREG1	6.92	10	-2	PA_OESTE	HIDRO
6944G1	6944	G1	BARRI 0.69	0.3	1	-0.75	PA_OESTE	HIDRO

17-2031-Max-Sec

	BUS	ID	Nombre	P[MW]	Pmax[MW]	Q[MVAr]	Zona	Tipo
6090E1	6090	E1	LESG1	12	23.6	2.57	PA_OESTE	HIDRO
6091E2	6091	E2	LESG2	12	23.6	2.57	PA_OESTE	HIDRO
6094L1	6094	L1	LVAG1	13.15	27.4	-1.55	PA_OESTE	HIDRO
6095L2	6095	L2	LVAG2	13.15	27.4	-1.55	PA_OESTE	HIDRO
6097F1	6097	F1	FORG1	91.7	100	7.12	PA_OESTE	HIDRO
6098F2	6098	F2	FORG2	91.7	100	7.12	PA_OESTE	HIDRO
6099F3	6099	F3	FORG3	91.7	100	7.12	PA_OESTE	HIDRO
6101B1	6101	B1	BAYG1	8.41	87	9.09	PA_ESTE	HIDRO
6102B2	6102	B2	BAYG2	8.41	87	9.09	PA_ESTE	HIDRO
6110B3	6110	B3	BAYG3	8.41	86	9.34	PA_ESTE	HIDRO
6136G3	6136	G3	MADG3	5.57	12	6	PA_ACP	HIDRO
6140G1	6140	G1	GAT6A	0.8	3	2	PA_ACP	HIDRO
6140G2	6140	G2	GAT6A	0.8	3	2	PA_ACP	HIDRO
6140G3	6140	G3	GAT6A	0.8	3	2	PA_ACP	HIDRO
6176E1	6176	E1	ESTG1	30.15	60	1.8	PA_OESTE	HIDRO
6177E2	6177	E2	ESTG2	30.15	60	1.8	PA_OESTE	HIDRO
6201G1	6201	G1	LSM34	5.28	8	-1.74	PA_CENTR	SOLAR
6202G1	6202	G1	LAJ34	27.77	30	-9.13	PA_CENTR	SOLAR
6205G1	6205	G1	CHUM115	26.42	40	-8.69	PA_CENTR	SOLAR
6264G1	6264	G1	CHANG1	84.08	104.85	-2.82	PA_OESTE	HIDRO
6265G2	6265	G2	CHANG2	84.08	104.85	-2.77	PA_OESTE	HIDRO
6268G3	6268	G3	CHANG3	8.44	9.12	1.32	PA_OESTE	HIDRO
6305A1	6305	A1	ALG 13A	2.26	5.1	-1.28	PA_OESTE	HIDRO
6305A2	6305	A2	ALG 13A	2.26	5.1	-1.28	PA_OESTE	HIDRO
6306M1	6306	M1	MEN 13A	4.93	9.38	4.16	PA_OESTE	HIDRO
6306M2	6306	M2	MEN 13A	4.93	9.38	4.16	PA_OESTE	HIDRO
6307G1	6307	G1	COC 13A	1.47	7.5	-5.68	PA_OESTE	HIDRO
6307G2	6307	G2	COC 13A	1.47	7.5	-3.32	PA_OESTE	HIDRO
6308G1	6308	G1	MENII 13A	1.55	3.85	0	PA_OESTE	HIDRO
6308G2	6308	G2	MENII 13A	1.55	3.85	0	PA_OESTE	HIDRO
6333G1	6333	G1	BAMG1	1.55	28	-0.98	PA_OESTE	HIDRO
6334G2	6334	G2	BAMG2	1.55	28	-0.98	PA_OESTE	HIDRO
6335G1	6335	G1	BAIG1	1.5	44.1	-5.97	PA_OESTE	HIDRO
6336G2	6336	G2	BAIG2	1.5	44.1	-5.97	PA_OESTE	HIDRO
6338G1	6338	G1	SAND34.5	0.7	5	-2.4	PA_OESTE	HIDRO
6338G2	6338	G2	SAND34.5	0.7	5	-2.4	PA_OESTE	HIDRO
6361G1	6361	G1	GLAG1	6.19	12.69	-7	PA_OESTE	HIDRO
6362G2	6362	G2	GLAG2	6.19	12.69	-7	PA_OESTE	HIDRO
6364G1	6364	G1	LORG1	7.86	16.9	-7	PA_OESTE	HIDRO
6365G2	6365	G2	LORG2	7.86	16.9	-7	PA_OESTE	HIDRO
6367G1	6367	G1	PRUG1	11.29	29.33	-8	PA_OESTE	HIDRO
6368G2	6368	G2	PRUG2	11.29	29.33	-8	PA_OESTE	HIDRO
6372G1	6372	G1	CADG1	18.82	32	-3.51	PA_OESTE	BIOMASA
6386G1	6386	G1	PEDI 13A	0.69	10	0.9	PA_OESTE	HIDRO
6386G2	6386	G2	PEDI 13A	0.69	10	0.9	PA_OESTE	HIDRO
6387G1	6387	G1	PEDII 13A	0.21	6.41	0.3	PA_OESTE	HIDRO
6387G2	6387	G2	PEDII 13A	0.21	6.41	0.3	PA_OESTE	HIDRO
6388G1	6388	G1	MACG1	0.07	1.79	1	PA_OESTE	HIDRO
6389G2	6389	G2	MACG2	0.07	1.79	1	PA_OESTE	HIDRO

6390G1	6390	G1	CON 4.16A	0.4	5	1	PA_OESTE HIDRO
6390G2	6390	G2	CON 4.16A	0.4	5	1	PA_OESTE HIDRO
6391G1	6391	G1	PAAG1	1.53	2.97	1	PA_OESTE HIDRO
6392G2	6392	G2	PAAG2	1.53	2.97	1	PA_OESTE HIDRO
6394G1	6394	G1	LPN 4.16A	0.16	5	0.66	PA_OESTE HIDRO
6394G2	6394	G2	LPN 4.16A	0.16	5	0.66	PA_OESTE HIDRO
6395G1	6395	G1	LPS 4.16A	0.07	5	0.66	PA_OESTE HIDRO
6395G2	6395	G2	LPS 4.16A	0.07	5	0.66	PA_OESTE HIDRO
6396G1	6396	G1	RP4G1	0.15	6.57	0.03	PA_OESTE HIDRO
6397G2	6397	G2	RP4G2	0.15	6.57	0.03	PA_OESTE HIDRO
6406G1	6406	G1	TELG1	147.81	218	14.75	PA_ATLAN TERMICO
6407G2	6407	G2	TELG2	147.81	218	14.75	PA_ATLAN TERMICO
6408V1	6408	V1	TELV3	151.88	224	15.68	PA_ATLAN TERMICO
6420G1	6420	G1	DOL 4.16A	0.73	1.04	0.78	PA_OESTE HIDRO
6420G2	6420	G2	DOL 4.16A	0.73	1.04	0.78	PA_OESTE HIDRO
6420G3	6420	G3	DOL 4.16A	0.73	1.04	0.78	PA_OESTE HIDRO
6421G1	6421	G1	LP1 4.16A	0.64	1.59	0.77	PA_OESTE HIDRO
6421G2	6421	G2	LP1 4.16A	0.64	1.59	0.77	PA_OESTE HIDRO
6421G3	6421	G3	LP1 4.16A	0.64	1.59	0.77	PA_OESTE HIDRO
6422G1	6422	G1	MMO 4.16	0.52	1.25	0.83	PA_OESTE HIDRO
6422G2	6422	G2	MMO 4.16	0.52	1.25	0.83	PA_OESTE HIDRO
6423G1	6423	G1	BU1G1	0.2	2.07	0.99	PA_OESTE HIDRO
6424G2	6424	G2	BU1G2	0.2	2.07	0.99	PA_OESTE HIDRO
6425G3	6425	G3	BU1G3	0.09	0.98	0.57	PA_OESTE HIDRO
6432G1	6432	G1	YEG 4.16A	0.35	3	-2	PA_CENTR HIDRO
6432G2	6432	G2	YEG 4.16A	0.35	3	-2	PA_CENTR HIDRO
6432G3	6432	G3	YEG 4.16A	0.12	1	-0.67	PA_CENTR HIDRO
6433G1	6433	G1	EFR 4.16A	0.44	2.67	0.04	PA_CENTR HIDRO
6433G2	6433	G2	EFR 4.16A	0.44	2.67	0.04	PA_CENTR HIDRO
6433G3	6433	G3	EFR 4.16A	0.22	1.35	0.02	PA_CENTR HIDRO
6446G1	6446	G1	ALTG1	1.91	22.43	-1.99	PA_OESTE HIDRO
6447G2	6447	G2	ALTG2	1.91	22.43	-1.99	PA_OESTE HIDRO
6448G3	6448	G3	ALTG3	1.91	22.43	-1.99	PA_OESTE HIDRO
6449G1	6449	G1	MLIG1	3.57	16.65	-1.54	PA_OESTE HIDRO
6450G2	6450	G2	MLIG2	3.57	16.65	-1.54	PA_OESTE HIDRO
6451G3	6451	G3	MLIG3	3.57	16.65	-1.54	PA_OESTE HIDRO
6452G1	6452	G1	PDOG1	4.56	16.65	-2.29	PA_OESTE HIDRO
6453G2	6453	G2	PDOG2	4.56	16.65	-2.29	PA_OESTE HIDRO
6455G1	6455	G1	BSO	0.71	0.96	0.23	PA_CENTR SOLAR
6463E1	6463	E1	NCH1G1	32.32	55	-10.62	PA_CENTR EOLICO
6464E2	6464	E2	RDV1G1	27.6	52.5	-9.07	PA_CENTR EOLICO
6465E3	6465	E3	RDV2G2	17.22	30	-5.66	PA_CENTR EOLICO
6466E4	6466	E4	MARG1	10.47	17.5	-3.44	PA_CENTR EOLICO
6467E5	6467	E5	NCH2G1	40.19	62.5	-13.21	PA_CENTR EOLICO
6468E6	6468	E6	RDV2G1	11.48	20	-3.77	PA_CENTR EOLICO
6469E7	6469	E7	PORG1	21.43	32.5	-7.05	PA_CENTR EOLICO
6473E8	6473	E8	NCH2G2	27.13	51.75	-8.92	PA_CENTR EOLICO
6474E9	6474	E9	PORG2	11.38	17.25	-3.74	PA_CENTR EOLICO
6477G1	6477	G1	VSU34	65.24	115.2	-21.44	PA_OESTE EOLICO
6479G1	6479	G1	ESC34	78.28	111.6	-25.73	PA_OESTE EOLICO

6480G1	6480	G1	SLO4.16	1.68	4.41	1.17	PA_OESTE HIDRO
6480G2	6480	G2	SLO4.16	1.68	4.41	1.17	PA_OESTE HIDRO
6484G1	6484	G1	ANTG1	50.79	105	-16.69	PA_CENTR EOLICO
6492G1	6492	G1	BONG1	3.82	10.4	2.33	PA_OESTE HIDRO
6493G2	6493	G2	BONG2	3.82	10.4	2.33	PA_OESTE HIDRO
6494G3	6494	G3	BONG3	3.82	10.4	2.33	PA_OESTE HIDRO
6495G1	6495	G1	LP2 4.16A	1.56	4.31	1.8	PA_OESTE HIDRO
6495G2	6495	G2	LP2 4.16A	1.56	4.31	1.8	PA_OESTE HIDRO
6497G1	6497	G1	BU2 4.16	0.67	2.35	0.99	PA_OESTE HIDRO
6497G2	6497	G2	BU2 4.16	0.67	2.35	0.99	PA_OESTE HIDRO
6497G3	6497	G3	BU2 4.16	0.33	1.16	0.57	PA_OESTE HIDRO
6502G1	6502	G1	DIS0.4	6.56	10	-2.16	PA_CENTR SOLAR
6503G1	6503	G1	DOF34	5.36	10	-1.76	PA_CENTR SOLAR
6504G1	6504	G1	SOC34	6.92	10	-2.27	PA_OESTE SOLAR
6514G1	6514	G1	LPO6.6	0.1	9.3	0.44	PA_OESTE HIDRO
6514G2	6514	G2	LPO6.6	0.1	9.3	0.44	PA_OESTE HIDRO
6514G3	6514	G3	LPO6.6	0.1	9.3	0.44	PA_OESTE HIDRO
6514G4	6514	G4	LPO6.6	0.02	2.1	0.1	PA_OESTE HIDRO
6524G1	6524	G1	LCRG1	0.5	9.72	0.99	PA_OESTE HIDRO
6525G2	6525	G2	LCRG2	0.5	9.72	0.99	PA_OESTE HIDRO
6526G3	6526	G3	LCRG3	0.48	0.99	0.5	PA_OESTE HIDRO
6529G1	6529	G1	SPRU34	8.67	10.58	-2.85	PA_OESTE SOLAR
6552G1	6552	G1	BBL13	1.08	13.32	-1.78	PA_OESTE HIDRO
6552G2	6552	G2	BBL13	1.08	13.32	-1.78	PA_OESTE HIDRO
6552G3	6552	G3	BBL13	1.7	1.88	-1.16	PA_OESTE HIDRO
6553G1	6553	G1	PROV34	6.59	10	-2.16	PA_CENTR SOLAR
6554G1	6554	G1	SOP34	6.53	10	2.15	PA_CENTR SOLAR
6555G1	6555	G1	LAN34	7.82	10	2.57	PA_CENTR SOLAR
6556G1	6556	G1	COL34	8.36	10	2.75	PA_CENTR SOLAR
6557G1	6557	G1	LAM34	6.61	10	2.17	PA_CENTR SOLAR
6570G1	6570	G1	SOD34	4.72	10	1.55	PA_OESTE SOLAR
6571G1	6571	G1	SCAL34	2.96	6	0.97	PA_OESTE SOLAR
6581G1	6581	G1	SBUG34	1.68	3	0.55	PA_OESTE SOLAR
6582G1	6582	G1	SPACII13	1.4	3	0.46	PA_ESTE SOLAR
6640G1	6640	G1	IKA0G1	6.67	11.25	-1.82	PA_OESTE SOLAR
6641G1	6641	G1	IKA1G1	6.67	11.25	-1.96	PA_OESTE SOLAR
6642G1	6642	G1	IKA2G1	6.67	11.25	-1.82	PA_OESTE SOLAR
6643G1	6643	G1	IKA3G1	6.67	11.25	-1.92	PA_OESTE SOLAR
6707G1	6707	G1	PAS34	7.16	9.89	-2.35	PA_CENTR SOLAR
6710G1	6710	G1	BDT4.16	2.19	5	2.5	PA_OESTE HIDRO
6723G1	6723	G1	SIN4.16	1.98	5	-2.16	PA_OESTE HIDRO
6723G2	6723	G2	SIN4.16	1.98	5	-2.16	PA_OESTE HIDRO
6732G1	6732	G1	CEP13.8	4.08	5	-0.69	PA_CAPIT BIOMASA
6732G2	6732	G2	CEP13.8	4.08	5	-0.69	PA_CAPIT BIOMASA
6734G1	6734	G1	ESO34	3.34	5	-1.1	PA_CENTR SOLAR
6738G1	6738	G1	MSO34	7.12	10.26	-2.34	PA_CENTR SOLAR
6739G1	6739	G1	VAL34	5.59	8.22	-1.84	PA_CENTR SOLAR
6740G1	6740	G1	CAM34	95.54	100	-0.8	PA_CENTR SOLAR
6743G1	6743	G1	LACG1	1.54	4.1	0	PA_OESTE HIDRO
6744G2	6744	G2	LACG2	1.54	4.1	0	PA_OESTE HIDRO

6748G1	6748	G1	HERRG1	0.32	2.25	1.18	PA_OESTE	HIDRO
6749G2	6749	G2	HERRG2	0.32	2.25	1.18	PA_OESTE	HIDRO
6750G3	6750	G3	HERRG3	0.14	0.98	0.54	PA_OESTE	HIDRO
6752G1	6752	G1	SPE34	86.46	120	-14.39	PA_CENTR	SOLAR
6756G1	6756	G1	PURG1	122.5	137	0.08	PA_CENTR	TERMICO
6757G2	6757	G2	PURG2	122.5	137	0.08	PA_CENTR	TERMICO
6761G1	6761	G1	FAR34	6.72	9.96	2.21	PA_CENTR	SOLAR
6767G1	6767	G1	CHU13.8	1.67	4.4	-0.42	PA_OESTE	HIDRO
6767G2	6767	G2	CHU13.8	1.67	4.4	-0.42	PA_OESTE	HIDRO
6774G1	6774	G1	BAR13.8	0.26	9.72	-2.32	PA_OESTE	HIDRO
6774G2	6774	G2	BAR13.8	0.26	9.72	-2.32	PA_OESTE	HIDRO
6774G3	6774	G3	BAR13.8	0.39	1	-0.75	PA_OESTE	HIDRO
6785G1	6785	G1	TOAG1	65.75	110	-4.41	PA_CENTR	EOLICO
6798G1	6798	G1	CDOG1	0.45	3.37	-2.98	PA_OESTE	HIDRO
6799G2	6799	G2	CDOG2	0.45	3.37	-2.98	PA_OESTE	HIDRO
6834G1	6834	G1	LAE34	14.26	19.99	-0.84	PA_OESTE	SOLAR
6871V1	6871	V1	GASMV1	40	141.3	10.7	PA_ATLAN	TERMICO
6872G3	6872	G3	GASMG3	35	47.23	10.48	PA_ATLAN	TERMICO
6873G4	6873	G4	GASMG4	35	47.23	10.48	PA_ATLAN	TERMICO
6877G1	6877	G1	CHANIIG1	83.57	107.38	-13.93	PA_OESTE	HIDRO
6878G2	6878	G2	CHANIIG2	83.57	107.38	-13.93	PA_OESTE	HIDRO
6879G3	6879	G3	CHANIIG3	12.95	13.7	-1.58	PA_OESTE	HIDRO
6896G1	6896	G1	DAC2G1	2.14	3.24	0.7	PA_CENTR	SOLAR
6899G1	6899	G1	CAIG1	7.02	10	-2.31	PA_OESTE	SOLAR
6900G2	6900	G2	CAIG2	7.02	10	-2.31	PA_OESTE	SOLAR
6901G3	6901	G3	CAIG3	7.02	10	-2.31	PA_OESTE	SOLAR
6902G4	6902	G4	CAIG4	6.77	10	-2.23	PA_OESTE	SOLAR
6903G1	6903	G1	SRE	6.73	10.78	-2.21	PA_CENTR	SOLAR
6904G1	6904	G1	EES	5.81	8.5	1.91	PA_CENTR	SOLAR
6905G1	6905	G1	POCR34	11.02	16	-2.88	PA_CENTR	SOLAR
6914G1	6914	G1	JAG0.4	6.92	10	-2.28	PA_CENTR	SOLAR
6916G1	6916	G1	COTG1	0.27	2.5	-0.96	PA_OESTE	HIDRO
6917G2	6917	G2	COTG2	0.27	2.5	-0.96	PA_OESTE	HIDRO
6918G1	6918	G1	CBL	0.04	3.89	0	PA_OESTE	HIDRO
6918G2	6918	G2	CBL	0.04	3.89	0	PA_OESTE	HIDRO
6926G1	6926	G1	EREG1	2.5	10	-2	PA_OESTE	HIDRO
6937G1	6937	G1	SAF0.2	9.26	10	-3.04	PA_CENTR	SOLAR
69391	6939	1	SEC0.6	7.16	20	-2.35	PA_CENTR	SOLAR
6944G1	6944	G1	BARRI 0.69	0.02	1	-0.75	PA_OESTE	HIDRO
6974G1	6974	G1	BAC	18.15	25	-0.84	PA_OESTE	SOLAR
6975G1	6975	G1	ECS	5.81	10	-0.84	PA_OESTE	SOLAR
6976G1	6976	G1	MVI	18.15	25	-0.84	PA_OESTE	SOLAR
6977G1	6977	G1	BFR	12.61	19.95	4.15	PA_ESTE	SOLAR
6978G1	6978	G1	LVI	4.19	10	1.38	PA_CENTR	SOLAR
6982G1	6982	G1	CES	7.01	9.98	-2.3	PA_OESTE	SOLAR
6983G1	6983	G1	CAS	7.01	9.98	-2.3	PA_OESTE	SOLAR
6984G1	6984	G1	ECS2	5.81	10	-0.84	PA_OESTE	SOLAR
6985G1	6985	G1	PAS2	3.62	5	-1.19	PA_CENTR	SOLAR
6987G1	6987	G1	PAS3	3.62	5	-1.19	PA_CENTR	SOLAR
6988G1	6988	G1	ESS	6.6	9.9	-2.17	PA_OESTE	SOLAR

6989G1	6989	G1	SME	2.26	3	-0.74	PA_CENTR	SOLAR
6990G1	6990	G1	PES	6.61	9.97	2.17	PA_CENTR	SOLAR
6991G1	6991	G1	MAS	6.89	9.98	2.26	PA_CENTR	SOLAR
6992G1	6992	G1	LLS	8.98	9.99	-2.95	PA_CENTR	SOLAR
6993G1	6993	G1	PSS	3.87	5	1.27	PA_CENTR	SOLAR
6994G1	6994	G1	LSS	3.17	7.56	1.04	PA_CENTR	SOLAR
6995G1	6995	G1	PDS	7.02	10	-2.31	PA_OESTE	SOLAR
6996G1	6996	G1	CVS	14.84	20	4.88	PA_CENTR	SOLAR

17-2031-MaxSol-Sec

	BUS	ID	Nombre	P[MW]	Pmax[MW]	Q[MVAr]	Zona	Tipo
6090E1	6090	E1	LESG1	12	23.6	2.59	PA_OESTE	HIDRO
6091E2	6091	E2	LESG2	12	23.6	2.59	PA_OESTE	HIDRO
6094L1	6094	L1	LVAG1	13.15	27.4	-1.53	PA_OESTE	HIDRO
6095L2	6095	L2	LVAG2	13.15	27.4	-1.53	PA_OESTE	HIDRO
6097F1	6097	F1	FORG1	86.52	100	6.52	PA_OESTE	HIDRO
6098F2	6098	F2	FORG2	86.52	100	6.52	PA_OESTE	HIDRO
6099F3	6099	F3	FORG3	86.52	100	6.52	PA_OESTE	HIDRO
6101B1	6101	B1	BAYG1	12.49	87	8.69	PA_ESTE	HIDRO
6102B2	6102	B2	BAYG2	12.49	87	8.69	PA_ESTE	HIDRO
6110B3	6110	B3	BAYG3	12.49	86	8.85	PA_ESTE	HIDRO
6136G3	6136	G3	MADG3	5.57	12	6	PA_ACP	HIDRO
6140G1	6140	G1	GAT6A	0.8	3	2	PA_ACP	HIDRO
6140G2	6140	G2	GAT6A	0.8	3	2	PA_ACP	HIDRO
6140G3	6140	G3	GAT6A	0.8	3	2	PA_ACP	HIDRO
6176E1	6176	E1	ESTG1	24.75	60	0.9	PA_OESTE	HIDRO
6177E2	6177	E2	ESTG2	24.75	60	0.9	PA_OESTE	HIDRO
6201G1	6201	G1	LSM34	6.05	8	-1.99	PA_CENTR	SOLAR
6202G1	6202	G1	LAJ34	28.35	30	-9.32	PA_CENTR	SOLAR
6205G1	6205	G1	CHUM115	30.27	40	-9.95	PA_CENTR	SOLAR
6264G1	6264	G1	CHANG1	97.79	104.85	-1.25	PA_OESTE	HIDRO
6265G2	6265	G2	CHANG2	97.79	104.85	-1.35	PA_OESTE	HIDRO
6268G3	6268	G3	CHANG3	8.44	9.12	1.32	PA_OESTE	HIDRO
6305A1	6305	A1	ALG 13A	2.26	5.1	-1.27	PA_OESTE	HIDRO
6305A2	6305	A2	ALG 13A	2.26	5.1	-1.27	PA_OESTE	HIDRO
6306M1	6306	M1	MEN 13A	4.93	9.38	4.16	PA_OESTE	HIDRO
6306M2	6306	M2	MEN 13A	4.93	9.38	4.16	PA_OESTE	HIDRO
6307G1	6307	G1	COC 13A	1.46	7.5	-5.68	PA_OESTE	HIDRO
6307G2	6307	G2	COC 13A	1.46	7.5	-3.32	PA_OESTE	HIDRO
6308G1	6308	G1	MENII 13A	1.55	3.85	0	PA_OESTE	HIDRO
6308G2	6308	G2	MENII 13A	1.55	3.85	0	PA_OESTE	HIDRO
6329G3	6329	G3	BAM0.48	0.06	0.6	-0.5	PA_OESTE	HIDRO
6333G1	6333	G1	BAMG1	1.36	28	-0.88	PA_OESTE	HIDRO
6334G2	6334	G2	BAMG2	1.36	28	-0.88	PA_OESTE	HIDRO
6335G1	6335	G1	BAIG1	1.67	44.1	-6.04	PA_OESTE	HIDRO
6336G2	6336	G2	BAIG2	1.67	44.1	-6.04	PA_OESTE	HIDRO
6338G1	6338	G1	SAND34.5	0.7	5	-2.4	PA_OESTE	HIDRO
6338G2	6338	G2	SAND34.5	0.7	5	-2.4	PA_OESTE	HIDRO
6361G1	6361	G1	GLAG1	5.12	12.69	-7	PA_OESTE	HIDRO
6362G2	6362	G2	GLAG2	5.12	12.69	-7	PA_OESTE	HIDRO
6364G1	6364	G1	LORG1	6.43	16.9	-7	PA_OESTE	HIDRO
6365G2	6365	G2	LORG2	6.43	16.9	-7	PA_OESTE	HIDRO
6367G1	6367	G1	PRUG1	9.28	29.33	-8	PA_OESTE	HIDRO
6368G2	6368	G2	PRUG2	9.28	29.33	-8	PA_OESTE	HIDRO
6372G1	6372	G1	CADG1	16.93	32	-3.37	PA_OESTE	BIOMASA
6386G1	6386	G1	PEDI 13A	0.59	10	1.01	PA_OESTE	HIDRO
6386G2	6386	G2	PEDI 13A	0.58	10	0.99	PA_OESTE	HIDRO
6387G1	6387	G1	PEDII 13A	0.21	6.41	0.32	PA_OESTE	HIDRO
6387G2	6387	G2	PEDII 13A	0.21	6.41	0.32	PA_OESTE	HIDRO
6388G1	6388	G1	MACG1	0.07	1.79	1	PA_OESTE	HIDRO

6389G2	6389	G2	MACG2	0.07	1.79	1	PA_OESTE	HIDRO
6390G1	6390	G1	CON 4.16A	0.4	5	1	PA_OESTE	HIDRO
6390G2	6390	G2	CON 4.16A	0.4	5	1	PA_OESTE	HIDRO
6391G1	6391	G1	PAAG1	1.53	2.97	1	PA_OESTE	HIDRO
6392G2	6392	G2	PAAG2	1.53	2.97	1	PA_OESTE	HIDRO
6394G1	6394	G1	LPN 4.16A	0.16	5	0.7	PA_OESTE	HIDRO
6394G2	6394	G2	LPN 4.16A	0.16	5	0.7	PA_OESTE	HIDRO
6395G1	6395	G1	LPS 4.16A	0.07	5	0.7	PA_OESTE	HIDRO
6395G2	6395	G2	LPS 4.16A	0.07	5	0.7	PA_OESTE	HIDRO
6396G1	6396	G1	RP4G1	0.15	6.57	0.07	PA_OESTE	HIDRO
6397G2	6397	G2	RP4G2	0.15	6.57	0.07	PA_OESTE	HIDRO
6406G1	6406	G1	TELG1	139.99	218	12.42	PA_ATLAN	TERMICO
6407G2	6407	G2	TELG2	139.99	218	12.42	PA_ATLAN	TERMICO
6408V1	6408	V1	TELV3	143.85	224	13.25	PA_ATLAN	TERMICO
6420G1	6420	G1	DOL 4.16A	0.73	1.04	0.78	PA_OESTE	HIDRO
6420G2	6420	G2	DOL 4.16A	0.73	1.04	0.78	PA_OESTE	HIDRO
6420G3	6420	G3	DOL 4.16A	0.73	1.04	0.78	PA_OESTE	HIDRO
6421G1	6421	G1	LP1 4.16A	0.64	1.59	0.77	PA_OESTE	HIDRO
6421G2	6421	G2	LP1 4.16A	0.64	1.59	0.77	PA_OESTE	HIDRO
6421G3	6421	G3	LP1 4.16A	0.64	1.59	0.77	PA_OESTE	HIDRO
6422G1	6422	G1	MMO 4.16	0.52	1.25	0.83	PA_OESTE	HIDRO
6422G2	6422	G2	MMO 4.16	0.52	1.25	0.83	PA_OESTE	HIDRO
6423G1	6423	G1	BU1G1	0.2	2.07	0.99	PA_OESTE	HIDRO
6424G2	6424	G2	BU1G2	0.2	2.07	0.99	PA_OESTE	HIDRO
6425G3	6425	G3	BU1G3	0.09	0.98	0.57	PA_OESTE	HIDRO
6432G1	6432	G1	YEG 4.16A	0.35	3	-1.81	PA_CENTR	HIDRO
6432G2	6432	G2	YEG 4.16A	0.35	3	-1.81	PA_CENTR	HIDRO
6432G3	6432	G3	YEG 4.16A	0.12	1	-0.6	PA_CENTR	HIDRO
6433G1	6433	G1	EFR 4.16A	0.44	2.67	0.09	PA_CENTR	HIDRO
6433G2	6433	G2	EFR 4.16A	0.44	2.67	0.09	PA_CENTR	HIDRO
6433G3	6433	G3	EFR 4.16A	0.22	1.35	0.04	PA_CENTR	HIDRO
6446G1	6446	G1	ALTG1	1.91	22.43	-1.86	PA_OESTE	HIDRO
6447G2	6447	G2	ALTG2	1.91	22.43	-1.86	PA_OESTE	HIDRO
6448G3	6448	G3	ALTG3	1.91	22.43	-1.86	PA_OESTE	HIDRO
6449G1	6449	G1	MLIG1	3.57	16.65	-1.49	PA_OESTE	HIDRO
6450G2	6450	G2	MLIG2	3.57	16.65	-1.49	PA_OESTE	HIDRO
6451G3	6451	G3	MLIG3	3.57	16.65	-1.49	PA_OESTE	HIDRO
6452G1	6452	G1	PDOG1	4.56	16.65	-2.24	PA_OESTE	HIDRO
6453G2	6453	G2	PDOG2	4.56	16.65	-2.24	PA_OESTE	HIDRO
6455G1	6455	G1	BSO	0.78	0.96	0.26	PA_CENTR	SOLAR
6463E1	6463	E1	NCH1G1	32.06	55	-10.54	PA_CENTR	EOLICO
6464E2	6464	E2	RDV1G1	27.3	52.5	-8.97	PA_CENTR	EOLICO
6465E3	6465	E3	RDV2G2	17.07	30	-5.61	PA_CENTR	EOLICO
6466E4	6466	E4	MARG1	10.37	17.5	-3.41	PA_CENTR	EOLICO
6467E5	6467	E5	NCH2G1	39.64	62.5	-13.03	PA_CENTR	EOLICO
6468E6	6468	E6	RDV2G1	11.38	20	-3.74	PA_CENTR	EOLICO
6469E7	6469	E7	PORG1	21.08	32.5	-6.93	PA_CENTR	EOLICO
6473E8	6473	E8	NCH2G2	26.8	51.75	-8.81	PA_CENTR	EOLICO
6474E9	6474	E9	PORG2	11.19	17.25	-3.68	PA_CENTR	EOLICO
6477G1	6477	G1	VSU34	63.39	115.2	-20.84	PA_OESTE	EOLICO

6479G1	6479	G1	ESC34	73.92	111.6	-24.3	PA_OESTE EOLICO
6480G1	6480	G1	SLO4.16	1.68	4.41	1.16	PA_OESTE HIDRO
6480G2	6480	G2	SLO4.16	1.68	4.41	1.16	PA_OESTE HIDRO
6484G1	6484	G1	ANTG1	56.4	105	-18.54	PA_CENTR EOLICO
6492G1	6492	G1	BONG1	5.61	10.4	2.14	PA_OESTE HIDRO
6493G2	6493	G2	BONG2	5.61	10.4	2.14	PA_OESTE HIDRO
6494G3	6494	G3	BONG3	5.61	10.4	2.14	PA_OESTE HIDRO
6495G1	6495	G1	LP2 4.16A	1.56	4.31	1.8	PA_OESTE HIDRO
6495G2	6495	G2	LP2 4.16A	1.56	4.31	1.8	PA_OESTE HIDRO
6497G1	6497	G1	BU2 4.16	0.67	2.35	0.99	PA_OESTE HIDRO
6497G2	6497	G2	BU2 4.16	0.67	2.35	0.99	PA_OESTE HIDRO
6497G3	6497	G3	BU2 4.16	0.33	1.16	0.57	PA_OESTE HIDRO
6502G1	6502	G1	DIS0.4	7.52	10	-2.47	PA_CENTR SOLAR
6503G1	6503	G1	DOF34	6.14	10	-2.02	PA_CENTR SOLAR
6504G1	6504	G1	SOC34	8.13	10	-2.67	PA_OESTE SOLAR
6514G1	6514	G1	LPO6.6	0.1	9.3	0.41	PA_OESTE HIDRO
6514G2	6514	G2	LPO6.6	0.1	9.3	0.41	PA_OESTE HIDRO
6514G3	6514	G3	LPO6.6	0.1	9.3	0.41	PA_OESTE HIDRO
6514G4	6514	G4	LPO6.6	0.02	2.1	0.09	PA_OESTE HIDRO
6524G1	6524	G1	LCRG1	0.31	9.72	0.94	PA_OESTE HIDRO
6525G2	6525	G2	LCRG2	0.31	9.72	0.94	PA_OESTE HIDRO
6526G3	6526	G3	LCRG3	0.55	0.99	0.5	PA_OESTE HIDRO
6529G1	6529	G1	SPRU34	9.99	10.58	-3.28	PA_OESTE SOLAR
6552G1	6552	G1	BBL13	1.08	13.32	-1.81	PA_OESTE HIDRO
6552G2	6552	G2	BBL13	1.08	13.32	-1.81	PA_OESTE HIDRO
6552G3	6552	G3	BBL13	1.7	1.88	-1.16	PA_OESTE HIDRO
6553G1	6553	G1	PROV34	7.54	10	-2.48	PA_CENTR SOLAR
6554G1	6554	G1	SOP34	7.48	10	2.46	PA_CENTR SOLAR
6555G1	6555	G1	LAN34	8.7	10	2.86	PA_CENTR SOLAR
6556G1	6556	G1	COL34	8.51	10	2.8	PA_CENTR SOLAR
6557G1	6557	G1	LAM34	7.57	10	2.49	PA_CENTR SOLAR
6570G1	6570	G1	SOD34	5.72	10	1.88	PA_OESTE SOLAR
6571G1	6571	G1	SCAL34	3.59	6	1.18	PA_OESTE SOLAR
6581G1	6581	G1	SBUG34	1.84	3	0.6	PA_OESTE SOLAR
6582G1	6582	G1	SPACII13	1.44	3	0.47	PA_ESTE SOLAR
6640G1	6640	G1	IKA0G1	8.08	11.25	-1.85	PA_OESTE SOLAR
6641G1	6641	G1	IKA1G1	8.08	11.25	-2.03	PA_OESTE SOLAR
6642G1	6642	G1	IKA2G1	8.08	11.25	-1.85	PA_OESTE SOLAR
6643G1	6643	G1	IKA3G1	8.08	11.25	-1.98	PA_OESTE SOLAR
6707G1	6707	G1	PAS34	7.55	9.89	-2.48	PA_CENTR SOLAR
6710G1	6710	G1	BDT4.16	2.19	5	2.5	PA_OESTE HIDRO
6723G1	6723	G1	SIN4.16	1.98	5	-2.16	PA_OESTE HIDRO
6723G2	6723	G2	SIN4.16	1.98	5	-2.16	PA_OESTE HIDRO
6732G1	6732	G1	CEP13.8	3.67	5	-0.76	PA_CAPIT BIOMASA
6732G2	6732	G2	CEP13.8	3.67	5	-0.76	PA_CAPIT BIOMASA
6734G1	6734	G1	ESO34	3.83	5	-1.26	PA_CENTR SOLAR
6738G1	6738	G1	MSO34	8.15	10.26	-2.68	PA_CENTR SOLAR
6739G1	6739	G1	VAL34	6.4	8.22	-2.1	PA_CENTR SOLAR
6740G1	6740	G1	CAM34	95.65	100	-0.84	PA_CENTR SOLAR
6743G1	6743	G1	LACG1	1.54	4.1	0	PA_OESTE HIDRO

6744G2	6744	G2	LACG2	1.54	4.1	0	PA_OESTE	HIDRO
6748G1	6748	G1	HERRG1	0.32	2.25	1.18	PA_OESTE	HIDRO
6749G2	6749	G2	HERRG2	0.32	2.25	1.18	PA_OESTE	HIDRO
6750G3	6750	G3	HERRG3	0.14	0.98	0.54	PA_OESTE	HIDRO
6752G1	6752	G1	SPE34	98.24	120	-13.3	PA_CENTR	SOLAR
6756G1	6756	G1	PURG1	122.5	137	0.07	PA_CENTR	TERMICO
6757G2	6757	G2	PURG2	122.5	137	0.07	PA_CENTR	TERMICO
6761G1	6761	G1	FAR34	7.35	9.96	2.42	PA_CENTR	SOLAR
6767G1	6767	G1	CHU13.8	1.67	4.4	-0.4	PA_OESTE	HIDRO
6767G2	6767	G2	CHU13.8	1.67	4.4	-0.4	PA_OESTE	HIDRO
6774G1	6774	G1	BAR13.8	0.15	9.72	-2.32	PA_OESTE	HIDRO
6774G2	6774	G2	BAR13.8	0.15	9.72	-2.32	PA_OESTE	HIDRO
6774G3	6774	G3	BAR13.8	0.36	1	-0.75	PA_OESTE	HIDRO
6785G1	6785	G1	TOAG1	65.17	110	-4.27	PA_CENTR	EOLICO
6798G1	6798	G1	CDOG1	0.45	3.37	-2.98	PA_OESTE	HIDRO
6799G2	6799	G2	CDOG2	0.45	3.37	-2.98	PA_OESTE	HIDRO
6834G1	6834	G1	LAE34	16.21	19.99	-0.83	PA_OESTE	SOLAR
6871V1	6871	V1	GASMV1	50	141.3	10.64	PA_ATLAN	TERMICO
6872G3	6872	G3	GASMG3	35	47.23	9.89	PA_ATLAN	TERMICO
6873G4	6873	G4	GASMG4	35	47.23	9.89	PA_ATLAN	TERMICO
6877G1	6877	G1	CHANIIG1	56.72	107.38	-16.11	PA_OESTE	HIDRO
6878G2	6878	G2	CHANIIG2	56.72	107.38	-16.11	PA_OESTE	HIDRO
6879G3	6879	G3	CHANIIG3	12.95	13.7	-1.57	PA_OESTE	HIDRO
6896G1	6896	G1	DAC2G1	2.42	3.24	0.8	PA_CENTR	SOLAR
6899G1	6899	G1	CAIG1	8.51	10	-2.69	PA_OESTE	SOLAR
6900G2	6900	G2	CAIG2	8.5	10	-2.69	PA_OESTE	SOLAR
6901G3	6901	G3	CAIG3	8.5	10	-2.69	PA_OESTE	SOLAR
6902G4	6902	G4	CAIG4	8.51	10	-2.69	PA_OESTE	SOLAR
6903G1	6903	G1	SRE	7.71	10.78	-2.53	PA_CENTR	SOLAR
6904G1	6904	G1	EES	6.65	8.5	1.74	PA_CENTR	SOLAR
6905G1	6905	G1	POCR34	12.52	16	-2.93	PA_CENTR	SOLAR
6914G1	6914	G1	JAG0.4	7.93	10	-2.61	PA_CENTR	SOLAR
6916G1	6916	G1	COTG1	0.27	2.5	-0.96	PA_OESTE	HIDRO
6917G2	6917	G2	COTG2	0.27	2.5	-0.96	PA_OESTE	HIDRO
6918G1	6918	G1	CBL	0.04	3.89	0	PA_OESTE	HIDRO
6918G2	6918	G2	CBL	0.04	3.89	0	PA_OESTE	HIDRO
6926G1	6926	G1	EREG1	2.5	10	-2	PA_OESTE	HIDRO
6937G1	6937	G1	SAF0.2	9.45	10	-3.11	PA_CENTR	SOLAR
69391	6939	1	SEC0.6	8.14	20	-2.67	PA_CENTR	SOLAR
6944G1	6944	G1	BARRI 0.69	0.02	1	-0.75	PA_OESTE	HIDRO
6974G1	6974	G1	BAC	21.99	25	-0.83	PA_OESTE	SOLAR
6975G1	6975	G1	ECS	7.04	10	-0.83	PA_OESTE	SOLAR
6976G1	6976	G1	MVI	21.99	25	-0.83	PA_OESTE	SOLAR
6977G1	6977	G1	BFR	12.94	19.95	4.25	PA_ESTE	SOLAR
6978G1	6978	G1	LVI	4.8	10	1.58	PA_CENTR	SOLAR
6982G1	6982	G1	CES	8.49	9.98	-2.79	PA_OESTE	SOLAR
6983G1	6983	G1	CAS	8.49	9.98	-2.79	PA_OESTE	SOLAR
6984G1	6984	G1	ECS2	7.04	10	-0.83	PA_OESTE	SOLAR
6985G1	6985	G1	PAS2	3.81	5	-1.25	PA_CENTR	SOLAR
6987G1	6987	G1	PAS3	3.81	5	-1.25	PA_CENTR	SOLAR

6988G1	6988	G1	ESS	7.99	9.9	-2.63	PA_OESTE	SOLAR
6989G1	6989	G1	SME	2.38	3	-0.78	PA_CENTR	SOLAR
6990G1	6990	G1	PES	7.57	9.97	1.74	PA_CENTR	SOLAR
6991G1	6991	G1	MAS	7.52	9.98	1.74	PA_CENTR	SOLAR
6992G1	6992	G1	LLS	9.42	9.99	-3.1	PA_CENTR	SOLAR
6993G1	6993	G1	PSS	4.44	5	1.46	PA_CENTR	SOLAR
6994G1	6994	G1	LSS	3.63	7.56	1.19	PA_CENTR	SOLAR
6995G1	6995	G1	PDS	8.5	10	-2.79	PA_OESTE	SOLAR
6996G1	6996	G1	CVS	16.23	20	5.33	PA_CENTR	SOLAR

	BUS	ID	Nombre	P[MW]	Pmax[MW]	Q[MVAr]	Zona	Tipo
6090E1	6090	E1	LESG1	10.1	23.6	1.69	PA_OESTE	HIDRO
6091E2	6091	E2	LESG2	10.1	23.6	1.69	PA_OESTE	HIDRO
6094L1	6094	L1	LVAG1	11.68	27.4	-2.53	PA_OESTE	HIDRO
6095L2	6095	L2	LVAG2	11.68	27.4	-2.53	PA_OESTE	HIDRO
6097F1	6097	F1	FORG1	68.66	100	-0.07	PA_OESTE	HIDRO
6098F2	6098	F2	FORG2	68.66	100	-0.07	PA_OESTE	HIDRO
6099F3	6099	F3	FORG3	68.66	100	-0.07	PA_OESTE	HIDRO
6136G3	6136	G3	MADG3	5.57	12	5.08	PA_ACP	HIDRO
6140G1	6140	G1	GAT6A	0.8	3	0.02	PA_ACP	HIDRO
6140G2	6140	G2	GAT6A	0.8	3	0.02	PA_ACP	HIDRO
6140G3	6140	G3	GAT6A	0.8	3	0.02	PA_ACP	HIDRO
6176E1	6176	E1	ESTG1	8.15	60	-1.73	PA_OESTE	HIDRO
6177E2	6177	E2	ESTG2	8.15	60	-1.73	PA_OESTE	HIDRO
6201G1	6201	G1	LSM34	6.9	8	-2.27	PA_CENTR	SOLAR
6202G1	6202	G1	LAJ34	29.54	30	-9.71	PA_CENTR	SOLAR
6205G1	6205	G1	CHUM115	34.52	40	-11.35	PA_CENTR	SOLAR
6264G1	6264	G1	CHANG1	34.72	104.85	-11.44	PA_OESTE	HIDRO
6265G2	6265	G2	CHANG2	34.72	104.85	-10.83	PA_OESTE	HIDRO
6268G3	6268	G3	CHANG3	8.44	9.12	1.32	PA_OESTE	HIDRO
6305A1	6305	A1	ALG 13A	2.26	5.1	-1.39	PA_OESTE	HIDRO
6305A2	6305	A2	ALG 13A	2.26	5.1	-1.39	PA_OESTE	HIDRO
6306M1	6306	M1	MEN 13A	4.64	9.38	4.16	PA_OESTE	HIDRO
6306M2	6306	M2	MEN 13A	4.64	9.38	4.16	PA_OESTE	HIDRO
6307G1	6307	G1	COC 13A	1.46	7.5	-5.68	PA_OESTE	HIDRO
6307G2	6307	G2	COC 13A	1.46	7.5	-3.32	PA_OESTE	HIDRO
6308G1	6308	G1	MENII 13A	1.44	3.85	0	PA_OESTE	HIDRO
6308G2	6308	G2	MENII 13A	1.44	3.85	0	PA_OESTE	HIDRO
6328G4	6328	G4	BAI0.48	0.17	1.8	-0.5	PA_OESTE	HIDRO
6329G3	6329	G3	BAM0.48	0.06	0.6	-0.5	PA_OESTE	HIDRO
6333G1	6333	G1	BAMG1	1.36	28	-0.94	PA_OESTE	HIDRO
6334G2	6334	G2	BAMG2	1.36	28	-0.94	PA_OESTE	HIDRO
6335G1	6335	G1	BAIG1	0.76	44.1	-7.38	PA_OESTE	HIDRO
6336G2	6336	G2	BAIG2	0.76	44.1	-7.38	PA_OESTE	HIDRO
6338G1	6338	G1	SAND34.5	0.7	5	-2.4	PA_OESTE	HIDRO
6338G2	6338	G2	SAND34.5	0.7	5	-2.4	PA_OESTE	HIDRO
6361G1	6361	G1	GLAG1	1.83	12.69	-7	PA_OESTE	HIDRO
6362G2	6362	G2	GLAG2	1.83	12.69	-7	PA_OESTE	HIDRO
6364G1	6364	G1	LORG1	2.02	16.9	-7	PA_OESTE	HIDRO
6365G2	6365	G2	LORG2	2.02	16.9	-7	PA_OESTE	HIDRO
6367G1	6367	G1	PRUG1	3.1	29.33	-8	PA_OESTE	HIDRO
6368G2	6368	G2	PRUG2	3.1	29.33	-8	PA_OESTE	HIDRO
6372G1	6372	G1	CADG1	16.93	32	-3.79	PA_OESTE	BIOMASA
6386G1	6386	G1	PEDI 13A	0.69	10	0.61	PA_OESTE	HIDRO
6386G2	6386	G2	PEDI 13A	0.69	10	0.61	PA_OESTE	HIDRO
6387G1	6387	G1	PEDII 13A	0.21	6.41	0.17	PA_OESTE	HIDRO
6387G2	6387	G2	PEDII 13A	0.21	6.41	0.17	PA_OESTE	HIDRO
6388G1	6388	G1	MACG1	0.07	1.79	1	PA_OESTE	HIDRO
6389G2	6389	G2	MACG2	0.07	1.79	1	PA_OESTE	HIDRO
6390G1	6390	G1	CON 4.16A	0.4	5	1	PA_OESTE	HIDRO

6390G2	6390	G2	CON 4.16A	0.4	5	1	PA_OESTE	HIDRO
6391G1	6391	G1	PAAG1	1.53	2.97	1	PA_OESTE	HIDRO
6392G2	6392	G2	PAAG2	1.53	2.97	1	PA_OESTE	HIDRO
6394G1	6394	G1	LPN 4.16A	0.16	5	0.4	PA_OESTE	HIDRO
6394G2	6394	G2	LPN 4.16A	0.16	5	0.4	PA_OESTE	HIDRO
6395G1	6395	G1	LPS 4.16A	0.07	5	0.4	PA_OESTE	HIDRO
6395G2	6395	G2	LPS 4.16A	0.07	5	0.4	PA_OESTE	HIDRO
6396G1	6396	G1	RP4G1	0.15	6.57	-0.15	PA_OESTE	HIDRO
6397G2	6397	G2	RP4G2	0.15	6.57	-0.15	PA_OESTE	HIDRO
6406G1	6406	G1	TELG1	107.11	218	-7.87	PA_ATLAN	TERMICO
6407G2	6407	G2	TELG2	107.11	218	-7.87	PA_ATLAN	TERMICO
6408V1	6408	V1	TELV3	110.06	224	-7.39	PA_ATLAN	TERMICO
6420G1	6420	G1	DOL 4.16A	0.73	1.04	0.78	PA_OESTE	HIDRO
6420G2	6420	G2	DOL 4.16A	0.73	1.04	0.78	PA_OESTE	HIDRO
6420G3	6420	G3	DOL 4.16A	0.73	1.04	0.78	PA_OESTE	HIDRO
6421G1	6421	G1	LP1 4.16A	0.64	1.59	0.77	PA_OESTE	HIDRO
6421G2	6421	G2	LP1 4.16A	0.64	1.59	0.77	PA_OESTE	HIDRO
6421G3	6421	G3	LP1 4.16A	0.64	1.59	0.77	PA_OESTE	HIDRO
6422G1	6422	G1	MMO 4.16	0.52	1.25	0.83	PA_OESTE	HIDRO
6422G2	6422	G2	MMO 4.16	0.52	1.25	0.83	PA_OESTE	HIDRO
6423G1	6423	G1	BU1G1	0.2	2.07	0.99	PA_OESTE	HIDRO
6424G2	6424	G2	BU1G2	0.2	2.07	0.99	PA_OESTE	HIDRO
6425G3	6425	G3	BU1G3	0.09	0.98	0.57	PA_OESTE	HIDRO
6432G1	6432	G1	YEG 4.16A	0.35	3	-1.91	PA_CENTR	HIDRO
6432G2	6432	G2	YEG 4.16A	0.35	3	-1.91	PA_CENTR	HIDRO
6432G3	6432	G3	YEG 4.16A	0.12	1	-0.64	PA_CENTR	HIDRO
6433G1	6433	G1	EFR 4.16A	0.44	2.67	-1.04	PA_CENTR	HIDRO
6433G2	6433	G2	EFR 4.16A	0.44	2.67	-1.04	PA_CENTR	HIDRO
6433G3	6433	G3	EFR 4.16A	0.22	1.35	-0.53	PA_CENTR	HIDRO
6446G1	6446	G1	ALTG1	1.77	22.43	-2.21	PA_OESTE	HIDRO
6447G2	6447	G2	ALTG2	1.77	22.43	-2.21	PA_OESTE	HIDRO
6448G3	6448	G3	ALTG3	1.77	22.43	-2.47	PA_OESTE	HIDRO
6449G1	6449	G1	MLIG1	3.57	16.65	-2.06	PA_OESTE	HIDRO
6450G2	6450	G2	MLIG2	3.57	16.65	-2.06	PA_OESTE	HIDRO
6451G3	6451	G3	MLIG3	3.57	16.65	-2.06	PA_OESTE	HIDRO
6452G1	6452	G1	PDOG1	4.56	16.65	-2.81	PA_OESTE	HIDRO
6453G2	6453	G2	PDOG2	4.56	16.65	-2.81	PA_OESTE	HIDRO
6455G1	6455	G1	BSO	0.86	0.96	0.28	PA_CENTR	SOLAR
6457G4	6457	G4	ALTG4	0.11	1.1	-0.5	PA_OESTE	HIDRO
6463E1	6463	E1	NCH1G1	40.99	55	-13.47	PA_CENTR	EOLICO
6464E2	6464	E2	RDV1G1	36.06	52.5	-11.85	PA_CENTR	EOLICO
6465E3	6465	E3	RDV2G2	22	30	-7.23	PA_CENTR	EOLICO
6466E4	6466	E4	MARG1	13.2	17.5	-4.34	PA_CENTR	EOLICO
6467E5	6467	E5	NCH2G1	49.4	62.5	-16.24	PA_CENTR	EOLICO
6468E6	6468	E6	RDV2G1	14.66	20	-4.82	PA_CENTR	EOLICO
6469E7	6469	E7	PORG1	26.1	32.5	-8.58	PA_CENTR	EOLICO
6473E8	6473	E8	NCH2G2	35.49	51.75	-11.66	PA_CENTR	EOLICO
6474E9	6474	E9	PORG2	13.86	17.25	-4.56	PA_CENTR	EOLICO
6477G1	6477	G1	VSU34	89.08	115.2	-29.28	PA_OESTE	EOLICO
6479G1	6479	G1	ESC34	97.26	111.6	-31.97	PA_OESTE	EOLICO

6480G1	6480	G1	SLO4.16	1.68	4.41	0.36	PA_OESTE HIDRO
6480G2	6480	G2	SLO4.16	1.68	4.41	0.36	PA_OESTE HIDRO
6484G1	6484	G1	ANTG1	68.86	105	-22.63	PA_CENTR EOLICO
6492G1	6492	G1	BONG1	2.09	10.4	-1.26	PA_OESTE HIDRO
6493G2	6493	G2	BONG2	2.09	10.4	-1.26	PA_OESTE HIDRO
6494G3	6494	G3	BONG3	2.09	10.4	-1.26	PA_OESTE HIDRO
6495G1	6495	G1	LP2 4.16A	1.56	4.31	1.8	PA_OESTE HIDRO
6495G2	6495	G2	LP2 4.16A	1.56	4.31	1.8	PA_OESTE HIDRO
6497G1	6497	G1	BU2 4.16	0.67	2.35	0.99	PA_OESTE HIDRO
6497G2	6497	G2	BU2 4.16	0.67	2.35	0.99	PA_OESTE HIDRO
6497G3	6497	G3	BU2 4.16	0.33	1.16	0.57	PA_OESTE HIDRO
6502G1	6502	G1	DIS0.4	8.57	10	-2.82	PA_CENTR SOLAR
6503G1	6503	G1	DOF34	7	10	-2.3	PA_CENTR SOLAR
6504G1	6504	G1	SOC34	8.78	10	-2.88	PA_OESTE SOLAR
6514G1	6514	G1	LPO6.6	0.05	9.3	-0.04	PA_OESTE HIDRO
6514G2	6514	G2	LPO6.6	0.05	9.3	-0.04	PA_OESTE HIDRO
6514G3	6514	G3	LPO6.6	0.05	9.3	-0.04	PA_OESTE HIDRO
6514G4	6514	G4	LPO6.6	0.01	2.1	-0.01	PA_OESTE HIDRO
6524G1	6524	G1	LCRG1	0.09	9.72	0.68	PA_OESTE HIDRO
6525G2	6525	G2	LCRG2	0.09	9.72	0.68	PA_OESTE HIDRO
6526G3	6526	G3	LCRG3	0.45	0.99	0.5	PA_OESTE HIDRO
6529G1	6529	G1	SPRU34	10.38	10.58	-3.41	PA_OESTE SOLAR
6552G1	6552	G1	BBL13	1.17	13.32	-2.36	PA_OESTE HIDRO
6552G2	6552	G2	BBL13	1.17	13.32	-2.36	PA_OESTE HIDRO
6552G3	6552	G3	BBL13	1.51	1.88	-1.16	PA_OESTE HIDRO
6553G1	6553	G1	PROV34	8.6	10	-2.83	PA_CENTR SOLAR
6554G1	6554	G1	SOP34	8.46	10	2.78	PA_CENTR SOLAR
6555G1	6555	G1	LAN34	9.29	10	3.05	PA_CENTR SOLAR
6556G1	6556	G1	COL34	8.86	10	2.91	PA_CENTR SOLAR
6557G1	6557	G1	LAM34	8.63	10	2.84	PA_CENTR SOLAR
6570G1	6570	G1	SOD34	6.13	10	2.02	PA_OESTE SOLAR
6571G1	6571	G1	SCAL34	3.84	6	1.26	PA_OESTE SOLAR
6581G1	6581	G1	SBUG34	2.02	3	0.67	PA_OESTE SOLAR
6582G1	6582	G1	SPACII13	1.62	3	0.53	PA_ESTE SOLAR
6640G1	6640	G1	IKA0G1	8.66	11.25	-2.49	PA_OESTE SOLAR
6641G1	6641	G1	IKA1G1	8.66	11.25	-2.66	PA_OESTE SOLAR
6642G1	6642	G1	IKA2G1	8.66	11.25	-2.49	PA_OESTE SOLAR
6643G1	6643	G1	IKA3G1	8.66	11.25	-2.62	PA_OESTE SOLAR
6707G1	6707	G1	PAS34	8.6	9.89	-2.83	PA_CENTR SOLAR
6710G1	6710	G1	BDT4.16	2.19	5	2.5	PA_OESTE HIDRO
6723G1	6723	G1	SIN4.16	1.98	5	-2.31	PA_OESTE HIDRO
6723G2	6723	G2	SIN4.16	1.98	5	-2.31	PA_OESTE HIDRO
6732G1	6732	G1	CEP13.8	3.67	5	-2.31	PA_CAPIT BIOMASA
6732G2	6732	G2	CEP13.8	3.67	5	-2.31	PA_CAPIT BIOMASA
6734G1	6734	G1	ESO34	4.37	5	-1.43	PA_CENTR SOLAR
6738G1	6738	G1	MSO34	9.28	10.26	-3.05	PA_CENTR SOLAR
6739G1	6739	G1	VAL34	7.3	8.22	-2.4	PA_CENTR SOLAR
6740G1	6740	G1	CAM34	97.97	100	-9.75	PA_CENTR SOLAR
6743G1	6743	G1	LACG1	1.54	4.1	0	PA_OESTE HIDRO
6744G2	6744	G2	LACG2	1.54	4.1	0	PA_OESTE HIDRO

6748G1	6748	G1	HERRG1	0.32	2.25	0.46	PA_OESTE	HIDRO
6749G2	6749	G2	HERRG2	0.32	2.25	0.46	PA_OESTE	HIDRO
6750G3	6750	G3	HERRG3	0.14	0.98	0.46	PA_OESTE	HIDRO
6752G1	6752	G1	SPE34	108.63	120	-16.17	PA_CENTR	SOLAR
6756G1	6756	G1	PURG1	122.5	137	-2.51	PA_CENTR	TERMICO
6757G2	6757	G2	PURG2	122.5	137	-2.51	PA_CENTR	TERMICO
6761G1	6761	G1	FAR34	8.09	9.96	2.66	PA_CENTR	SOLAR
6767G1	6767	G1	CHU13.8	1.67	4.4	-0.5	PA_OESTE	HIDRO
6767G2	6767	G2	CHU13.8	1.67	4.4	-0.5	PA_OESTE	HIDRO
6774G1	6774	G1	BAR13.8	0.02	9.72	-2.33	PA_OESTE	HIDRO
6774G2	6774	G2	BAR13.8	0.02	9.72	-2.33	PA_OESTE	HIDRO
6774G3	6774	G3	BAR13.8	0.23	1	-0.75	PA_OESTE	HIDRO
6785G1	6785	G1	TOAG1	82.93	110	-4.81	PA_CENTR	EOLICO
6798G1	6798	G1	CDOG1	0.45	3.37	-2.98	PA_OESTE	HIDRO
6799G2	6799	G2	CDOG2	0.45	3.37	-2.98	PA_OESTE	HIDRO
6834G1	6834	G1	LAE34	17.92	19.99	-1.34	PA_OESTE	SOLAR
6871V1	6871	V1	GASMV1	35	141.3	-4.66	PA_ATLAN	TERMICO
6872G3	6872	G3	GASMG3	45	47.23	-4.2	PA_ATLAN	TERMICO
6877G1	6877	G1	CHANIIG1	53.35	107.38	-24.27	PA_OESTE	HIDRO
6878G2	6878	G2	CHANIIG2	53.35	107.38	-24.27	PA_OESTE	HIDRO
6879G3	6879	G3	CHANIIG3	11.65	13.7	-2.76	PA_OESTE	HIDRO
6896G1	6896	G1	DAC2G1	2.7	3.24	0.89	PA_CENTR	SOLAR
6899G1	6899	G1	CAIG1	9.1	10	-2.82	PA_OESTE	SOLAR
6900G2	6900	G2	CAIG2	9.1	10	-2.82	PA_OESTE	SOLAR
6901G3	6901	G3	CAIG3	9.1	10	-2.82	PA_OESTE	SOLAR
6902G4	6902	G4	CAIG4	9	10	-2.82	PA_OESTE	SOLAR
6903G1	6903	G1	SRE	8.79	10.78	-2.89	PA_CENTR	SOLAR
6904G1	6904	G1	EES	7.58	8.5	0.37	PA_CENTR	SOLAR
6905G1	6905	G1	POCR34	13.85	16	-4.55	PA_CENTR	SOLAR
6914G1	6914	G1	JAG0.4	9.03	10	-2.97	PA_CENTR	SOLAR
6916G1	6916	G1	COTG1	0.27	2.5	-0.96	PA_OESTE	HIDRO
6917G2	6917	G2	COTG2	0.27	2.5	-0.96	PA_OESTE	HIDRO
6918G1	6918	G1	CBL	0.04	3.89	0	PA_OESTE	HIDRO
6918G2	6918	G2	CBL	0.04	3.89	0	PA_OESTE	HIDRO
6926G1	6926	G1	EREG1	2.5	10	-2	PA_OESTE	HIDRO
6937G1	6937	G1	SAF0.2	9.85	10	-3.24	PA_CENTR	SOLAR
69391	6939	1	SEC0.6	9	20	-2.96	PA_CENTR	SOLAR
6944G1	6944	G1	BARRI 0.69	0.02	1	-0.75	PA_OESTE	HIDRO
6974G1	6974	G1	BAC	23.53	25	-1.34	PA_OESTE	SOLAR
6975G1	6975	G1	ECS	7.54	10	-1.34	PA_OESTE	SOLAR
6976G1	6976	G1	MVI	23.53	25	-1.34	PA_OESTE	SOLAR
6977G1	6977	G1	BFR	14.55	19.95	-4.78	PA_ESTE	SOLAR
6978G1	6978	G1	LVI	5.47	10	1.8	PA_CENTR	SOLAR
6982G1	6982	G1	CES	9.08	9.98	-2.99	PA_OESTE	SOLAR
6983G1	6983	G1	CAS	9.08	9.98	-2.99	PA_OESTE	SOLAR
6984G1	6984	G1	ECS2	7.54	10	-1.34	PA_OESTE	SOLAR
6985G1	6985	G1	PAS2	4.34	5	-1.43	PA_CENTR	SOLAR
6987G1	6987	G1	PAS3	4.34	5	-1.43	PA_CENTR	SOLAR
6988G1	6988	G1	ESS	8.56	9.9	-2.81	PA_OESTE	SOLAR
6989G1	6989	G1	SME	2.72	3	-0.89	PA_CENTR	SOLAR

6990G1	6990	G1	PES	8.63	9.97	0.37	PA_CENTR	SOLAR
6991G1	6991	G1	MAS	8.14	9.98	0.37	PA_CENTR	SOLAR
6992G1	6992	G1	LLS	9.83	9.99	-3.23	PA_CENTR	SOLAR
6993G1	6993	G1	PSS	5.06	5	0.37	PA_CENTR	SOLAR
6994G1	6994	G1	LSS	4.14	7.56	0.37	PA_CENTR	SOLAR
6995G1	6995	G1	PDS	9.1	10	-2.99	PA_OESTE	SOLAR
6996G1	6996	G1	CVS	17.87	20	5.87	PA_CENTR	SOLAR

	BUS	ID	Nombre	P[MW]	Pmax[MW]	Q[MVAr]	Zona	Tipo
6090E1	6090	E1	LESG1	10.1	23.6	1.69	PA_OESTE	HIDRO
6091E2	6091	E2	LESG2	10.1	23.6	1.69	PA_OESTE	HIDRO
6094L1	6094	L1	LVAG1	11.68	27.4	-2.53	PA_OESTE	HIDRO
6095L2	6095	L2	LVAG2	11.68	27.4	-2.53	PA_OESTE	HIDRO
6097F1	6097	F1	FORG1	68.66	100	-0.07	PA_OESTE	HIDRO
6098F2	6098	F2	FORG2	68.66	100	-0.07	PA_OESTE	HIDRO
6099F3	6099	F3	FORG3	68.66	100	-0.07	PA_OESTE	HIDRO
6136G3	6136	G3	MADG3	5.57	12	5.08	PA_ACP	HIDRO
6140G1	6140	G1	GAT6A	0.8	3	0.02	PA_ACP	HIDRO
6140G2	6140	G2	GAT6A	0.8	3	0.02	PA_ACP	HIDRO
6140G3	6140	G3	GAT6A	0.8	3	0.02	PA_ACP	HIDRO
6176E1	6176	E1	ESTG1	8.15	60	-1.73	PA_OESTE	HIDRO
6177E2	6177	E2	ESTG2	8.15	60	-1.73	PA_OESTE	HIDRO
6201G1	6201	G1	LSM34	6.9	8	-2.27	PA_CENTR	SOLAR
6202G1	6202	G1	LAJ34	29.54	30	-9.71	PA_CENTR	SOLAR
6205G1	6205	G1	CHUM115	34.52	40	-11.35	PA_CENTR	SOLAR
6264G1	6264	G1	CHANG1	34.72	104.85	-11.44	PA_OESTE	HIDRO
6265G2	6265	G2	CHANG2	34.72	104.85	-10.83	PA_OESTE	HIDRO
6268G3	6268	G3	CHANG3	8.44	9.12	1.32	PA_OESTE	HIDRO
6305A1	6305	A1	ALG 13A	2.26	5.1	-1.39	PA_OESTE	HIDRO
6305A2	6305	A2	ALG 13A	2.26	5.1	-1.39	PA_OESTE	HIDRO
6306M1	6306	M1	MEN 13A	4.64	9.38	4.16	PA_OESTE	HIDRO
6306M2	6306	M2	MEN 13A	4.64	9.38	4.16	PA_OESTE	HIDRO
6307G1	6307	G1	COC 13A	1.46	7.5	-5.68	PA_OESTE	HIDRO
6307G2	6307	G2	COC 13A	1.46	7.5	-3.32	PA_OESTE	HIDRO
6308G1	6308	G1	MENII 13A	1.44	3.85	0	PA_OESTE	HIDRO
6308G2	6308	G2	MENII 13A	1.44	3.85	0	PA_OESTE	HIDRO
6328G4	6328	G4	BAI0.48	0.17	1.8	-0.5	PA_OESTE	HIDRO
6329G3	6329	G3	BAM0.48	0.06	0.6	-0.5	PA_OESTE	HIDRO
6333G1	6333	G1	BAMG1	1.36	28	-0.94	PA_OESTE	HIDRO
6334G2	6334	G2	BAMG2	1.36	28	-0.94	PA_OESTE	HIDRO
6335G1	6335	G1	BAIG1	0.76	44.1	-7.38	PA_OESTE	HIDRO
6336G2	6336	G2	BAIG2	0.76	44.1	-7.38	PA_OESTE	HIDRO
6338G1	6338	G1	SAND34.5	0.7	5	-2.4	PA_OESTE	HIDRO
6338G2	6338	G2	SAND34.5	0.7	5	-2.4	PA_OESTE	HIDRO
6361G1	6361	G1	GLAG1	1.83	12.69	-7	PA_OESTE	HIDRO
6362G2	6362	G2	GLAG2	1.83	12.69	-7	PA_OESTE	HIDRO
6364G1	6364	G1	LORG1	2.02	16.9	-7	PA_OESTE	HIDRO
6365G2	6365	G2	LORG2	2.02	16.9	-7	PA_OESTE	HIDRO
6367G1	6367	G1	PRUG1	3.1	29.33	-8	PA_OESTE	HIDRO
6368G2	6368	G2	PRUG2	3.1	29.33	-8	PA_OESTE	HIDRO
6372G1	6372	G1	CADG1	16.93	32	-3.79	PA_OESTE	BIOMASA
6386G1	6386	G1	PEDI 13A	0.69	10	0.61	PA_OESTE	HIDRO
6386G2	6386	G2	PEDI 13A	0.69	10	0.61	PA_OESTE	HIDRO
6387G1	6387	G1	PEDII 13A	0.21	6.41	0.17	PA_OESTE	HIDRO
6387G2	6387	G2	PEDII 13A	0.21	6.41	0.17	PA_OESTE	HIDRO
6388G1	6388	G1	MACG1	0.07	1.79	1	PA_OESTE	HIDRO
6389G2	6389	G2	MACG2	0.07	1.79	1	PA_OESTE	HIDRO
6390G1	6390	G1	CON 4.16A	0.4	5	1	PA_OESTE	HIDRO

6390G2	6390	G2	CON 4.16A	0.4	5	1	PA_OESTE	HIDRO
6391G1	6391	G1	PAAG1	1.53	2.97	1	PA_OESTE	HIDRO
6392G2	6392	G2	PAAG2	1.53	2.97	1	PA_OESTE	HIDRO
6394G1	6394	G1	LPN 4.16A	0.16	5	0.4	PA_OESTE	HIDRO
6394G2	6394	G2	LPN 4.16A	0.16	5	0.4	PA_OESTE	HIDRO
6395G1	6395	G1	LPS 4.16A	0.07	5	0.4	PA_OESTE	HIDRO
6395G2	6395	G2	LPS 4.16A	0.07	5	0.4	PA_OESTE	HIDRO
6396G1	6396	G1	RP4G1	0.15	6.57	-0.15	PA_OESTE	HIDRO
6397G2	6397	G2	RP4G2	0.15	6.57	-0.15	PA_OESTE	HIDRO
6406G1	6406	G1	TELG1	107.11	218	-7.87	PA_ATLAN	TERMICO
6407G2	6407	G2	TELG2	107.11	218	-7.87	PA_ATLAN	TERMICO
6408V1	6408	V1	TELV3	110.06	224	-7.39	PA_ATLAN	TERMICO
6420G1	6420	G1	DOL 4.16A	0.73	1.04	0.78	PA_OESTE	HIDRO
6420G2	6420	G2	DOL 4.16A	0.73	1.04	0.78	PA_OESTE	HIDRO
6420G3	6420	G3	DOL 4.16A	0.73	1.04	0.78	PA_OESTE	HIDRO
6421G1	6421	G1	LP1 4.16A	0.64	1.59	0.77	PA_OESTE	HIDRO
6421G2	6421	G2	LP1 4.16A	0.64	1.59	0.77	PA_OESTE	HIDRO
6421G3	6421	G3	LP1 4.16A	0.64	1.59	0.77	PA_OESTE	HIDRO
6422G1	6422	G1	MMO 4.16	0.52	1.25	0.83	PA_OESTE	HIDRO
6422G2	6422	G2	MMO 4.16	0.52	1.25	0.83	PA_OESTE	HIDRO
6423G1	6423	G1	BU1G1	0.2	2.07	0.99	PA_OESTE	HIDRO
6424G2	6424	G2	BU1G2	0.2	2.07	0.99	PA_OESTE	HIDRO
6425G3	6425	G3	BU1G3	0.09	0.98	0.57	PA_OESTE	HIDRO
6432G1	6432	G1	YEG 4.16A	0.35	3	-1.91	PA_CENTR	HIDRO
6432G2	6432	G2	YEG 4.16A	0.35	3	-1.91	PA_CENTR	HIDRO
6432G3	6432	G3	YEG 4.16A	0.12	1	-0.64	PA_CENTR	HIDRO
6433G1	6433	G1	EFR 4.16A	0.44	2.67	-1.04	PA_CENTR	HIDRO
6433G2	6433	G2	EFR 4.16A	0.44	2.67	-1.04	PA_CENTR	HIDRO
6433G3	6433	G3	EFR 4.16A	0.22	1.35	-0.53	PA_CENTR	HIDRO
6446G1	6446	G1	ALTG1	1.77	22.43	-2.21	PA_OESTE	HIDRO
6447G2	6447	G2	ALTG2	1.77	22.43	-2.21	PA_OESTE	HIDRO
6448G3	6448	G3	ALTG3	1.77	22.43	-2.47	PA_OESTE	HIDRO
6449G1	6449	G1	MLIG1	3.57	16.65	-2.06	PA_OESTE	HIDRO
6450G2	6450	G2	MLIG2	3.57	16.65	-2.06	PA_OESTE	HIDRO
6451G3	6451	G3	MLIG3	3.57	16.65	-2.06	PA_OESTE	HIDRO
6452G1	6452	G1	PDOG1	4.56	16.65	-2.81	PA_OESTE	HIDRO
6453G2	6453	G2	PDOG2	4.56	16.65	-2.81	PA_OESTE	HIDRO
6455G1	6455	G1	BSO	0.86	0.96	0.28	PA_CENTR	SOLAR
6457G4	6457	G4	ALTG4	0.11	1.1	-0.5	PA_OESTE	HIDRO
6463E1	6463	E1	NCH1G1	40.99	55	-13.47	PA_CENTR	EOLICO
6464E2	6464	E2	RDV1G1	36.06	52.5	-11.85	PA_CENTR	EOLICO
6465E3	6465	E3	RDV2G2	22	30	-7.23	PA_CENTR	EOLICO
6466E4	6466	E4	MARG1	13.2	17.5	-4.34	PA_CENTR	EOLICO
6467E5	6467	E5	NCH2G1	49.4	62.5	-16.24	PA_CENTR	EOLICO
6468E6	6468	E6	RDV2G1	14.66	20	-4.82	PA_CENTR	EOLICO
6469E7	6469	E7	PORG1	26.1	32.5	-8.58	PA_CENTR	EOLICO
6473E8	6473	E8	NCH2G2	35.49	51.75	-11.66	PA_CENTR	EOLICO
6474E9	6474	E9	PORG2	13.86	17.25	-4.56	PA_CENTR	EOLICO
6477G1	6477	G1	VSU34	89.08	115.2	-29.28	PA_OESTE	EOLICO
6479G1	6479	G1	ESC34	97.26	111.6	-31.97	PA_OESTE	EOLICO

6480G1	6480	G1	SLO4.16	1.68	4.41	0.36	PA_OESTE HIDRO
6480G2	6480	G2	SLO4.16	1.68	4.41	0.36	PA_OESTE HIDRO
6484G1	6484	G1	ANTG1	68.86	105	-22.63	PA_CENTR EOLICO
6492G1	6492	G1	BONG1	2.09	10.4	-1.26	PA_OESTE HIDRO
6493G2	6493	G2	BONG2	2.09	10.4	-1.26	PA_OESTE HIDRO
6494G3	6494	G3	BONG3	2.09	10.4	-1.26	PA_OESTE HIDRO
6495G1	6495	G1	LP2 4.16A	1.56	4.31	1.8	PA_OESTE HIDRO
6495G2	6495	G2	LP2 4.16A	1.56	4.31	1.8	PA_OESTE HIDRO
6497G1	6497	G1	BU2 4.16	0.67	2.35	0.99	PA_OESTE HIDRO
6497G2	6497	G2	BU2 4.16	0.67	2.35	0.99	PA_OESTE HIDRO
6497G3	6497	G3	BU2 4.16	0.33	1.16	0.57	PA_OESTE HIDRO
6502G1	6502	G1	DIS0.4	8.57	10	-2.82	PA_CENTR SOLAR
6503G1	6503	G1	DOF34	7	10	-2.3	PA_CENTR SOLAR
6504G1	6504	G1	SOC34	8.78	10	-2.88	PA_OESTE SOLAR
6514G1	6514	G1	LPO6.6	0.05	9.3	-0.04	PA_OESTE HIDRO
6514G2	6514	G2	LPO6.6	0.05	9.3	-0.04	PA_OESTE HIDRO
6514G3	6514	G3	LPO6.6	0.05	9.3	-0.04	PA_OESTE HIDRO
6514G4	6514	G4	LPO6.6	0.01	2.1	-0.01	PA_OESTE HIDRO
6524G1	6524	G1	LCRG1	0.09	9.72	0.68	PA_OESTE HIDRO
6525G2	6525	G2	LCRG2	0.09	9.72	0.68	PA_OESTE HIDRO
6526G3	6526	G3	LCRG3	0.45	0.99	0.5	PA_OESTE HIDRO
6529G1	6529	G1	SPRU34	10.38	10.58	-3.41	PA_OESTE SOLAR
6552G1	6552	G1	BBL13	1.17	13.32	-2.36	PA_OESTE HIDRO
6552G2	6552	G2	BBL13	1.17	13.32	-2.36	PA_OESTE HIDRO
6552G3	6552	G3	BBL13	1.51	1.88	-1.16	PA_OESTE HIDRO
6553G1	6553	G1	PROV34	8.6	10	-2.83	PA_CENTR SOLAR
6554G1	6554	G1	SOP34	8.46	10	2.78	PA_CENTR SOLAR
6555G1	6555	G1	LAN34	9.29	10	3.05	PA_CENTR SOLAR
6556G1	6556	G1	COL34	8.86	10	2.91	PA_CENTR SOLAR
6557G1	6557	G1	LAM34	8.63	10	2.84	PA_CENTR SOLAR
6570G1	6570	G1	SOD34	6.13	10	2.02	PA_OESTE SOLAR
6571G1	6571	G1	SCAL34	3.84	6	1.26	PA_OESTE SOLAR
6581G1	6581	G1	SBUG34	2.02	3	0.67	PA_OESTE SOLAR
6582G1	6582	G1	SPACII13	1.62	3	0.53	PA_ESTE SOLAR
6640G1	6640	G1	IKA0G1	8.66	11.25	-2.49	PA_OESTE SOLAR
6641G1	6641	G1	IKA1G1	8.66	11.25	-2.66	PA_OESTE SOLAR
6642G1	6642	G1	IKA2G1	8.66	11.25	-2.49	PA_OESTE SOLAR
6643G1	6643	G1	IKA3G1	8.66	11.25	-2.62	PA_OESTE SOLAR
6707G1	6707	G1	PAS34	8.6	9.89	-2.83	PA_CENTR SOLAR
6710G1	6710	G1	BDT4.16	2.19	5	2.5	PA_OESTE HIDRO
6723G1	6723	G1	SIN4.16	1.98	5	-2.31	PA_OESTE HIDRO
6723G2	6723	G2	SIN4.16	1.98	5	-2.31	PA_OESTE HIDRO
6732G1	6732	G1	CEP13.8	3.67	5	-2.31	PA_CAPIT BIOMASA
6732G2	6732	G2	CEP13.8	3.67	5	-2.31	PA_CAPIT BIOMASA
6734G1	6734	G1	ESO34	4.37	5	-1.43	PA_CENTR SOLAR
6738G1	6738	G1	MSO34	9.28	10.26	-3.05	PA_CENTR SOLAR
6739G1	6739	G1	VAL34	7.3	8.22	-2.4	PA_CENTR SOLAR
6740G1	6740	G1	CAM34	97.97	100	-9.75	PA_CENTR SOLAR
6743G1	6743	G1	LACG1	1.54	4.1	0	PA_OESTE HIDRO
6744G2	6744	G2	LACG2	1.54	4.1	0	PA_OESTE HIDRO

6748G1	6748	G1	HERRG1	0.32	2.25	0.46	PA_OESTE	HIDRO
6749G2	6749	G2	HERRG2	0.32	2.25	0.46	PA_OESTE	HIDRO
6750G3	6750	G3	HERRG3	0.14	0.98	0.46	PA_OESTE	HIDRO
6752G1	6752	G1	SPE34	108.63	120	-16.17	PA_CENTR	SOLAR
6756G1	6756	G1	PURG1	122.5	137	-2.51	PA_CENTR	TERMICO
6757G2	6757	G2	PURG2	122.5	137	-2.51	PA_CENTR	TERMICO
6761G1	6761	G1	FAR34	8.09	9.96	2.66	PA_CENTR	SOLAR
6767G1	6767	G1	CHU13.8	1.67	4.4	-0.5	PA_OESTE	HIDRO
6767G2	6767	G2	CHU13.8	1.67	4.4	-0.5	PA_OESTE	HIDRO
6774G1	6774	G1	BAR13.8	0.02	9.72	-2.33	PA_OESTE	HIDRO
6774G2	6774	G2	BAR13.8	0.02	9.72	-2.33	PA_OESTE	HIDRO
6774G3	6774	G3	BAR13.8	0.23	1	-0.75	PA_OESTE	HIDRO
6785G1	6785	G1	TOAG1	82.93	110	-4.81	PA_CENTR	EOLICO
6798G1	6798	G1	CDOG1	0.45	3.37	-2.98	PA_OESTE	HIDRO
6799G2	6799	G2	CDOG2	0.45	3.37	-2.98	PA_OESTE	HIDRO
6834G1	6834	G1	LAE34	17.92	19.99	-1.34	PA_OESTE	SOLAR
6871V1	6871	V1	GASMV1	35	141.3	-4.66	PA_ATLAN	TERMICO
6872G3	6872	G3	GASMG3	45	47.23	-4.2	PA_ATLAN	TERMICO
6877G1	6877	G1	CHANIIG1	53.35	107.38	-24.27	PA_OESTE	HIDRO
6878G2	6878	G2	CHANIIG2	53.35	107.38	-24.27	PA_OESTE	HIDRO
6879G3	6879	G3	CHANIIG3	11.65	13.7	-2.76	PA_OESTE	HIDRO
6896G1	6896	G1	DAC2G1	2.7	3.24	0.89	PA_CENTR	SOLAR
6899G1	6899	G1	CAIG1	9.1	10	-2.82	PA_OESTE	SOLAR
6900G2	6900	G2	CAIG2	9.1	10	-2.82	PA_OESTE	SOLAR
6901G3	6901	G3	CAIG3	9.1	10	-2.82	PA_OESTE	SOLAR
6902G4	6902	G4	CAIG4	9	10	-2.82	PA_OESTE	SOLAR
6903G1	6903	G1	SRE	8.79	10.78	-2.89	PA_CENTR	SOLAR
6904G1	6904	G1	EES	7.58	8.5	0.37	PA_CENTR	SOLAR
6905G1	6905	G1	POCR34	13.85	16	-4.55	PA_CENTR	SOLAR
6914G1	6914	G1	JAG0.4	9.03	10	-2.97	PA_CENTR	SOLAR
6916G1	6916	G1	COTG1	0.27	2.5	-0.96	PA_OESTE	HIDRO
6917G2	6917	G2	COTG2	0.27	2.5	-0.96	PA_OESTE	HIDRO
6918G1	6918	G1	CBL	0.04	3.89	0	PA_OESTE	HIDRO
6918G2	6918	G2	CBL	0.04	3.89	0	PA_OESTE	HIDRO
6926G1	6926	G1	EREG1	2.5	10	-2	PA_OESTE	HIDRO
6937G1	6937	G1	SAF0.2	9.85	10	-3.24	PA_CENTR	SOLAR
69391	6939	1	SEC0.6	9	20	-2.96	PA_CENTR	SOLAR
6944G1	6944	G1	BARRI 0.69	0.02	1	-0.75	PA_OESTE	HIDRO
6974G1	6974	G1	BAC	23.53	25	-1.34	PA_OESTE	SOLAR
6975G1	6975	G1	ECS	7.54	10	-1.34	PA_OESTE	SOLAR
6976G1	6976	G1	MVI	23.53	25	-1.34	PA_OESTE	SOLAR
6977G1	6977	G1	BFR	14.55	19.95	-4.78	PA_ESTE	SOLAR
6978G1	6978	G1	LVI	5.47	10	1.8	PA_CENTR	SOLAR
6982G1	6982	G1	CES	9.08	9.98	-2.99	PA_OESTE	SOLAR
6983G1	6983	G1	CAS	9.08	9.98	-2.99	PA_OESTE	SOLAR
6984G1	6984	G1	ECS2	7.54	10	-1.34	PA_OESTE	SOLAR
6985G1	6985	G1	PAS2	4.34	5	-1.43	PA_CENTR	SOLAR
6987G1	6987	G1	PAS3	4.34	5	-1.43	PA_CENTR	SOLAR
6988G1	6988	G1	ESS	8.56	9.9	-2.81	PA_OESTE	SOLAR
6989G1	6989	G1	SME	2.72	3	-0.89	PA_CENTR	SOLAR

6990G1	6990	G1	PES	8.63	9.97	0.37	PA_CENTR SOLAR
6991G1	6991	G1	MAS	8.14	9.98	0.37	PA_CENTR SOLAR
6992G1	6992	G1	LLS	9.83	9.99	-3.23	PA_CENTR SOLAR
6993G1	6993	G1	PSS	5.06	5	0.37	PA_CENTR SOLAR
6994G1	6994	G1	LSS	4.14	7.56	0.37	PA_CENTR SOLAR
6995G1	6995	G1	PDS	9.1	10	-2.99	PA_OESTE SOLAR
6996G1	6996	G1	CVS	17.87	20	5.87	PA_CENTR SOLAR

17-2031-MedBaj-Sec

	BUS	ID	Nombre	P[MW]	Pmax[MW]	Q[MVAr]	Zona	Tipo
6090E1	6090	E1	LESG1	12	23.6	0.89	PA_OESTE	HIDRO
6091E2	6091	E2	LESG2	12	23.6	0.89	PA_OESTE	HIDRO
6094L1	6094	L1	LVAG1	13.15	27.4	-3.41	PA_OESTE	HIDRO
6095L2	6095	L2	LVAG2	13.15	27.4	-3.41	PA_OESTE	HIDRO
6097F1	6097	F1	FORG1	78.25	100	3.58	PA_OESTE	HIDRO
6098F2	6098	F2	FORG2	78.25	100	3.58	PA_OESTE	HIDRO
6099F3	6099	F3	FORG3	78.25	100	3.58	PA_OESTE	HIDRO
6101B1	6101	B1	BAYG1	9.87	87	9.18	PA_ESTE	HIDRO
6102B2	6102	B2	BAYG2	9.87	87	9.18	PA_ESTE	HIDRO
6110B3	6110	B3	BAYG3	9.87	86	9.44	PA_ESTE	HIDRO
6136G3	6136	G3	MADG3	5.57	12	6	PA_ACP	HIDRO
6140G1	6140	G1	GAT6A	0.8	3	0.65	PA_ACP	HIDRO
6140G2	6140	G2	GAT6A	0.8	3	0.65	PA_ACP	HIDRO
6140G3	6140	G3	GAT6A	0.8	3	0.65	PA_ACP	HIDRO
6176E1	6176	E1	ESTG1	41.27	60	3.73	PA_OESTE	HIDRO
6177E2	6177	E2	ESTG2	41.27	60	3.73	PA_OESTE	HIDRO
6264G1	6264	G1	CHANG1	98	104.85	-2.25	PA_OESTE	HIDRO
6265G2	6265	G2	CHANG2	98	104.85	-2.35	PA_OESTE	HIDRO
6268G3	6268	G3	CHANG3	8.44	9.12	1.32	PA_OESTE	HIDRO
6305A1	6305	A1	ALG 13A	2.26	5.1	-1.5	PA_OESTE	HIDRO
6305A2	6305	A2	ALG 13A	2.26	5.1	-1.5	PA_OESTE	HIDRO
6306M1	6306	M1	MEN 13A	4.03	9.38	4.16	PA_OESTE	HIDRO
6306M2	6306	M2	MEN 13A	4.03	9.38	4.16	PA_OESTE	HIDRO
6307G1	6307	G1	COC 13A	1.47	7.5	-5.68	PA_OESTE	HIDRO
6307G2	6307	G2	COC 13A	1.47	7.5	-3.32	PA_OESTE	HIDRO
6308G1	6308	G1	MENII 13A	1.21	3.85	0	PA_OESTE	HIDRO
6308G2	6308	G2	MENII 13A	1.21	3.85	0	PA_OESTE	HIDRO
6328G4	6328	G4	BAI0.48	0.17	1.8	-0.5	PA_OESTE	HIDRO
6329G3	6329	G3	BAM0.48	0.06	0.6	-0.5	PA_OESTE	HIDRO
6333G1	6333	G1	BAMG1	1.36	28	-0.91	PA_OESTE	HIDRO
6334G2	6334	G2	BAMG2	1.36	28	-0.91	PA_OESTE	HIDRO
6335G1	6335	G1	BAIG1	1.38	44.1	-7.13	PA_OESTE	HIDRO
6336G2	6336	G2	BAIG2	1.38	44.1	-7.13	PA_OESTE	HIDRO
6338G1	6338	G1	SAND34.5	0.7	5	-2.4	PA_OESTE	HIDRO
6338G2	6338	G2	SAND34.5	0.7	5	-2.4	PA_OESTE	HIDRO
6361G1	6361	G1	GLAG1	8.4	12.69	-7	PA_OESTE	HIDRO
6362G2	6362	G2	GLAG2	8.4	12.69	-7	PA_OESTE	HIDRO
6364G1	6364	G1	LORG1	10.81	16.9	-7	PA_OESTE	HIDRO
6365G2	6365	G2	LORG2	10.81	16.9	-7	PA_OESTE	HIDRO
6367G1	6367	G1	PRUG1	15.43	29.33	-8	PA_OESTE	HIDRO
6368G2	6368	G2	PRUG2	15.43	29.33	-8	PA_OESTE	HIDRO
6372G1	6372	G1	CADG1	16.93	32	-4.58	PA_OESTE	BIOMASA
6386G1	6386	G1	PEDI 13A	0.69	10	-0.28	PA_OESTE	HIDRO
6386G2	6386	G2	PEDI 13A	0.69	10	-0.28	PA_OESTE	HIDRO
6387G1	6387	G1	PEDII 13A	0.21	6.41	-0.12	PA_OESTE	HIDRO
6387G2	6387	G2	PEDII 13A	0.21	6.41	-0.12	PA_OESTE	HIDRO
6388G1	6388	G1	MACG1	0.07	1.79	1	PA_OESTE	HIDRO
6389G2	6389	G2	MACG2	0.07	1.79	1	PA_OESTE	HIDRO
6390G1	6390	G1	CON 4.16A	0.4	5	1	PA_OESTE	HIDRO

6390G2	6390	G2	CON 4.16A	0.4	5	1	PA_OESTE	HIDRO
6391G1	6391	G1	PAAG1	1.53	2.97	1	PA_OESTE	HIDRO
6392G2	6392	G2	PAAG2	1.53	2.97	1	PA_OESTE	HIDRO
6394G1	6394	G1	LPN 4.16A	0.16	5	-0.18	PA_OESTE	HIDRO
6394G2	6394	G2	LPN 4.16A	0.16	5	-0.18	PA_OESTE	HIDRO
6395G1	6395	G1	LPS 4.16A	0.07	5	-0.18	PA_OESTE	HIDRO
6395G2	6395	G2	LPS 4.16A	0.07	5	-0.18	PA_OESTE	HIDRO
6396G1	6396	G1	RP4G1	0.15	6.57	-0.55	PA_OESTE	HIDRO
6397G2	6397	G2	RP4G2	0.15	6.57	-0.55	PA_OESTE	HIDRO
6406G1	6406	G1	TELG1	96.76	218	2.4	PA_ATLAN	TERMICO
6407G2	6407	G2	TELG2	96.76	218	2.4	PA_ATLAN	TERMICO
6408V1	6408	V1	TELV3	99.43	224	2.8	PA_ATLAN	TERMICO
6420G1	6420	G1	DOL 4.16A	0.73	1.04	-0.51	PA_OESTE	HIDRO
6420G2	6420	G2	DOL 4.16A	0.73	1.04	-0.51	PA_OESTE	HIDRO
6420G3	6420	G3	DOL 4.16A	0.73	1.04	-0.51	PA_OESTE	HIDRO
6421G1	6421	G1	LP1 4.16A	0.64	1.59	-0.53	PA_OESTE	HIDRO
6421G2	6421	G2	LP1 4.16A	0.64	1.59	-0.53	PA_OESTE	HIDRO
6421G3	6421	G3	LP1 4.16A	0.64	1.59	-0.53	PA_OESTE	HIDRO
6422G1	6422	G1	MMO 4.16	0.52	1.25	0.83	PA_OESTE	HIDRO
6422G2	6422	G2	MMO 4.16	0.52	1.25	0.83	PA_OESTE	HIDRO
6423G1	6423	G1	BU1G1	0.2	2.07	0.99	PA_OESTE	HIDRO
6424G2	6424	G2	BU1G2	0.2	2.07	0.99	PA_OESTE	HIDRO
6425G3	6425	G3	BU1G3	0.09	0.98	0.57	PA_OESTE	HIDRO
6432G1	6432	G1	YEG 4.16A	0.35	3	-2.25	PA_CENTR	HIDRO
6432G2	6432	G2	YEG 4.16A	0.35	3	-2.25	PA_CENTR	HIDRO
6432G3	6432	G3	YEG 4.16A	0.12	1	-0.75	PA_CENTR	HIDRO
6433G1	6433	G1	EFR 4.16A	0.44	2.67	-0.96	PA_CENTR	HIDRO
6433G2	6433	G2	EFR 4.16A	0.44	2.67	-0.96	PA_CENTR	HIDRO
6433G3	6433	G3	EFR 4.16A	0.22	1.35	-0.49	PA_CENTR	HIDRO
6446G1	6446	G1	ALTG1	1.77	22.43	-2.99	PA_OESTE	HIDRO
6447G2	6447	G2	ALTG2	1.77	22.43	-2.99	PA_OESTE	HIDRO
6448G3	6448	G3	ALTG3	1.77	22.43	-3.24	PA_OESTE	HIDRO
6449G1	6449	G1	MLIG1	3.57	16.65	-2.36	PA_OESTE	HIDRO
6450G2	6450	G2	MLIG2	3.57	16.65	-2.36	PA_OESTE	HIDRO
6451G3	6451	G3	MLIG3	3.57	16.65	-2.36	PA_OESTE	HIDRO
6452G1	6452	G1	PDOG1	4.56	16.65	-3.12	PA_OESTE	HIDRO
6453G2	6453	G2	PDOG2	4.56	16.65	-3.12	PA_OESTE	HIDRO
6457G4	6457	G4	ALTG4	0.11	1.1	-0.5	PA_OESTE	HIDRO
6463E1	6463	E1	NCH1G1	33.58	55	-11.04	PA_CENTR	EOLICO
6464E2	6464	E2	RDV1G1	27.97	52.5	-9.19	PA_CENTR	EOLICO
6465E3	6465	E3	RDV2G2	17.79	30	-5.85	PA_CENTR	EOLICO
6466E4	6466	E4	MARG1	10.9	17.5	-3.58	PA_CENTR	EOLICO
6467E5	6467	E5	NCH2G1	42.07	62.5	-13.83	PA_CENTR	EOLICO
6468E6	6468	E6	RDV2G1	11.86	20	-3.9	PA_CENTR	EOLICO
6469E7	6469	E7	PORG1	22.48	32.5	-7.39	PA_CENTR	EOLICO
6473E8	6473	E8	NCH2G2	27.46	51.75	-9.03	PA_CENTR	EOLICO
6474E9	6474	E9	PORG2	11.94	17.25	-3.92	PA_CENTR	EOLICO
6477G1	6477	G1	VSU34	54.08	115.2	-17.78	PA_OESTE	EOLICO
6479G1	6479	G1	ESC34	69.73	111.6	-22.92	PA_OESTE	EOLICO
6480G1	6480	G1	SLO4.16	1.68	4.41	-0.17	PA_OESTE	HIDRO

6480G2	6480	G2	SLO4.16	1.68	4.41	-0.17	PA_OESTE	HIDRO
6484G1	6484	G1	ANTG1	88.11	105	-20.16	PA_CENTR	EOLICO
6492G1	6492	G1	BONG1	8.21	10.4	-0.14	PA_OESTE	HIDRO
6493G2	6493	G2	BONG2	8.21	10.4	-0.14	PA_OESTE	HIDRO
6494G3	6494	G3	BONG3	8.21	10.4	-0.14	PA_OESTE	HIDRO
6495G1	6495	G1	LP2 4.16A	1.56	4.31	1.8	PA_OESTE	HIDRO
6495G2	6495	G2	LP2 4.16A	1.56	4.31	1.8	PA_OESTE	HIDRO
6497G1	6497	G1	BU2 4.16	0.67	2.35	0.99	PA_OESTE	HIDRO
6497G2	6497	G2	BU2 4.16	0.67	2.35	0.99	PA_OESTE	HIDRO
6497G3	6497	G3	BU2 4.16	0.33	1.16	0.57	PA_OESTE	HIDRO
6514G1	6514	G1	LPO6.6	0.1	9.3	0.04	PA_OESTE	HIDRO
6514G2	6514	G2	LPO6.6	0.1	9.3	0.04	PA_OESTE	HIDRO
6514G3	6514	G3	LPO6.6	0.1	9.3	0.04	PA_OESTE	HIDRO
6514G4	6514	G4	LPO6.6	0.02	2.1	0.01	PA_OESTE	HIDRO
6524G1	6524	G1	LCRG1	1.3	9.72	0.9	PA_OESTE	HIDRO
6525G2	6525	G2	LCRG2	1.3	9.72	0.9	PA_OESTE	HIDRO
6526G3	6526	G3	LCRG3	0.55	0.99	0.5	PA_OESTE	HIDRO
6552G1	6552	G1	BBL13	1.17	13.32	-2.01	PA_OESTE	HIDRO
6552G2	6552	G2	BBL13	1.17	13.32	-2.01	PA_OESTE	HIDRO
6552G3	6552	G3	BBL13	1.51	1.88	-1.16	PA_OESTE	HIDRO
6710G1	6710	G1	BDT4.16	2.19	5	2.5	PA_OESTE	HIDRO
6723G1	6723	G1	SIN4.16	1.98	5	-2.46	PA_OESTE	HIDRO
6723G2	6723	G2	SIN4.16	1.98	5	-2.46	PA_OESTE	HIDRO
6732G1	6732	G1	CEP13.8	3.67	5	-0.67	PA_CAPIT	BIOMASA
6732G2	6732	G2	CEP13.8	3.67	5	-0.67	PA_CAPIT	BIOMASA
6743G1	6743	G1	LACG1	1.54	4.1	0	PA_OESTE	HIDRO
6744G2	6744	G2	LACG2	1.54	4.1	0	PA_OESTE	HIDRO
6748G1	6748	G1	HERRG1	0.32	2.25	-0.42	PA_OESTE	HIDRO
6749G2	6749	G2	HERRG2	0.32	2.25	-0.42	PA_OESTE	HIDRO
6750G3	6750	G3	HERRG3	0.14	0.98	-0.42	PA_OESTE	HIDRO
6756G1	6756	G1	PURG1	122.5	137	0.43	PA_CENTR	TERMICO
6757G2	6757	G2	PURG2	122.5	137	0.43	PA_CENTR	TERMICO
6767G1	6767	G1	CHU13.8	1.67	4.4	-0.69	PA_OESTE	HIDRO
6767G2	6767	G2	CHU13.8	1.67	4.4	-0.69	PA_OESTE	HIDRO
6774G1	6774	G1	BAR13.8	0.81	9.72	-2.37	PA_OESTE	HIDRO
6774G2	6774	G2	BAR13.8	0.81	9.72	-2.37	PA_OESTE	HIDRO
6774G3	6774	G3	BAR13.8	0.3	1	-0.75	PA_OESTE	HIDRO
6785G1	6785	G1	TOAG1	68.46	110	-3.59	PA_CENTR	EOLICO
6798G1	6798	G1	CDOG1	0.45	3.37	-2.98	PA_OESTE	HIDRO
6799G2	6799	G2	CDOG2	0.45	3.37	-2.98	PA_OESTE	HIDRO
6871V1	6871	V1	GASMV1	35	141.3	8.96	PA_ATLAN	TERMICO
6872G3	6872	G3	GASMG3	45	47.23	9.42	PA_ATLAN	TERMICO
6877G1	6877	G1	CHANIIG1	77.07	107.38	-16.12	PA_OESTE	HIDRO
6878G2	6878	G2	CHANIIG2	77.07	107.38	-16.12	PA_OESTE	HIDRO
6879G3	6879	G3	CHANIIG3	12.95	13.7	-1.79	PA_OESTE	HIDRO
6916G1	6916	G1	COTG1	0.27	2.5	-0.96	PA_OESTE	HIDRO
6917G2	6917	G2	COTG2	0.27	2.5	-0.96	PA_OESTE	HIDRO
6918G1	6918	G1	CBL	0.04	3.89	0	PA_OESTE	HIDRO
6918G2	6918	G2	CBL	0.04	3.89	0	PA_OESTE	HIDRO
6926G1	6926	G1	EREG1	2.5	10	-2	PA_OESTE	HIDRO

17-2031-MedBaj-Sec

6944G1	6944	G1	BARRI	0.69	0.02	1	-0.75	PA_OESTE HIDRO

17-2031-MedBajSol-Sec

	BUS	ID	Nombre	P[MW]	Pmax[MW]	Q[MVAr]	Zona	Tipo
6090E1	6090	E1	LESG1	12	23.6	1.32	PA_OESTE	HIDRO
6091E2	6091	E2	LESG2	12	23.6	1.32	PA_OESTE	HIDRO
6094L1	6094	L1	LVAG1	13.15	27.4	-2.93	PA_OESTE	HIDRO
6095L2	6095	L2	LVAG2	13.15	27.4	-2.93	PA_OESTE	HIDRO
6097F1	6097	F1	FORG1	36.32	100	1.69	PA_OESTE	HIDRO
6098F2	6098	F2	FORG2	36.32	100	1.69	PA_OESTE	HIDRO
6099F3	6099	F3	FORG3	36.32	100	1.69	PA_OESTE	HIDRO
6136G3	6136	G3	MADG3	5.57	12	6	PA_ACP	HIDRO
6140G1	6140	G1	GAT6A	0.8	3	0.82	PA_ACP	HIDRO
6140G2	6140	G2	GAT6A	0.8	3	0.82	PA_ACP	HIDRO
6140G3	6140	G3	GAT6A	0.8	3	0.82	PA_ACP	HIDRO
6176E1	6176	E1	ESTG1	1.21	60	-1.22	PA_OESTE	HIDRO
6177E2	6177	E2	ESTG2	1.21	60	-1.22	PA_OESTE	HIDRO
6201G1	6201	G1	LSM34	6.52	8	-2.14	PA_CENTR	SOLAR
6202G1	6202	G1	LAJ34	29.48	30	-9.69	PA_CENTR	SOLAR
6205G1	6205	G1	CHUM115	32.62	40	-10.72	PA_CENTR	SOLAR
6264G1	6264	G1	CHANG1	20.3	104.85	-8.55	PA_OESTE	HIDRO
6265G2	6265	G2	CHANG2	20.3	104.85	-7.79	PA_OESTE	HIDRO
6268G3	6268	G3	CHANG3	8.44	9.12	1.32	PA_OESTE	HIDRO
6305A1	6305	A1	ALG 13A	2.26	5.1	-1.43	PA_OESTE	HIDRO
6305A2	6305	A2	ALG 13A	2.26	5.1	-1.43	PA_OESTE	HIDRO
6306M1	6306	M1	MEN 13A	4.93	9.38	4.16	PA_OESTE	HIDRO
6306M2	6306	M2	MEN 13A	4.93	9.38	4.16	PA_OESTE	HIDRO
6307G1	6307	G1	COC 13A	1.26	7.5	-5.68	PA_OESTE	HIDRO
6307G2	6307	G2	COC 13A	1.26	7.5	-3.32	PA_OESTE	HIDRO
6308G1	6308	G1	MENII 13A	1.55	3.85	0	PA_OESTE	HIDRO
6308G2	6308	G2	MENII 13A	1.55	3.85	0	PA_OESTE	HIDRO
6328G4	6328	G4	BAI0.48	0.11	1.8	-0.5	PA_OESTE	HIDRO
6329G3	6329	G3	BAM0.48	0.06	0.6	-0.5	PA_OESTE	HIDRO
6333G1	6333	G1	BAMG1	1.36	28	-0.91	PA_OESTE	HIDRO
6334G2	6334	G2	BAMG2	1.36	28	-0.91	PA_OESTE	HIDRO
6335G1	6335	G1	BAIG1	0.82	44.1	-7.1	PA_OESTE	HIDRO
6336G2	6336	G2	BAIG2	0.82	44.1	-7.1	PA_OESTE	HIDRO
6338G1	6338	G1	SAND34.5	0.7	5	-2.4	PA_OESTE	HIDRO
6338G2	6338	G2	SAND34.5	0.7	5	-2.4	PA_OESTE	HIDRO
6361G1	6361	G1	GLAG1	0.46	12.69	-7	PA_OESTE	HIDRO
6362G2	6362	G2	GLAG2	0.46	12.69	-7	PA_OESTE	HIDRO
6364G1	6364	G1	LORG1	0.18	16.9	-7	PA_OESTE	HIDRO
6365G2	6365	G2	LORG2	0.18	16.9	-7	PA_OESTE	HIDRO
6367G1	6367	G1	PRUG1	0.51	29.33	-8	PA_OESTE	HIDRO
6368G2	6368	G2	PRUG2	0.51	29.33	-8	PA_OESTE	HIDRO
6372G1	6372	G1	CADG1	15.24	32	-3.82	PA_OESTE	BIOMASA
6386G1	6386	G1	PEDI 13A	0.59	10	0.43	PA_OESTE	HIDRO
6386G2	6386	G2	PEDI 13A	0.58	10	0.42	PA_OESTE	HIDRO
6387G1	6387	G1	PEDII 13A	0.21	6.41	0.09	PA_OESTE	HIDRO
6387G2	6387	G2	PEDII 13A	0.21	6.41	0.09	PA_OESTE	HIDRO
6388G1	6388	G1	MACG1	0.07	1.79	1	PA_OESTE	HIDRO
6389G2	6389	G2	MACG2	0.07	1.79	1	PA_OESTE	HIDRO
6390G1	6390	G1	CON 4.16A	0.4	5	1	PA_OESTE	HIDRO

6390G2	6390	G2	CON 4.16A	0.4	5	1	PA_OESTE	HIDRO
6391G1	6391	G1	PAAG1	1.53	2.97	1	PA_OESTE	HIDRO
6392G2	6392	G2	PAAG2	1.53	2.97	1	PA_OESTE	HIDRO
6394G1	6394	G1	LPN 4.16A	0.16	5	0.24	PA_OESTE	HIDRO
6394G2	6394	G2	LPN 4.16A	0.16	5	0.24	PA_OESTE	HIDRO
6395G1	6395	G1	LPS 4.16A	0.07	5	0.24	PA_OESTE	HIDRO
6395G2	6395	G2	LPS 4.16A	0.07	5	0.24	PA_OESTE	HIDRO
6396G1	6396	G1	RP4G1	0.15	6.57	-0.2	PA_OESTE	HIDRO
6397G2	6397	G2	RP4G2	0.15	6.57	-0.2	PA_OESTE	HIDRO
6406G1	6406	G1	TELG1	83.97	218	0.95	PA_ATLAN	TERMICO
6407G2	6407	G2	TELG2	83.97	218	0.95	PA_ATLAN	TERMICO
6408V1	6408	V1	TELV3	86.28	224	1.25	PA_ATLAN	TERMICO
6420G1	6420	G1	DOL 4.16A	0.73	1.04	0.71	PA_OESTE	HIDRO
6420G2	6420	G2	DOL 4.16A	0.73	1.04	0.71	PA_OESTE	HIDRO
6420G3	6420	G3	DOL 4.16A	0.73	1.04	0.71	PA_OESTE	HIDRO
6421G1	6421	G1	LP1 4.16A	0.64	1.59	0.72	PA_OESTE	HIDRO
6421G2	6421	G2	LP1 4.16A	0.64	1.59	0.72	PA_OESTE	HIDRO
6421G3	6421	G3	LP1 4.16A	0.64	1.59	0.72	PA_OESTE	HIDRO
6422G1	6422	G1	MMO 4.16	0.52	1.25	0.83	PA_OESTE	HIDRO
6422G2	6422	G2	MMO 4.16	0.52	1.25	0.83	PA_OESTE	HIDRO
6423G1	6423	G1	BU1G1	0.2	2.07	0.99	PA_OESTE	HIDRO
6424G2	6424	G2	BU1G2	0.2	2.07	0.99	PA_OESTE	HIDRO
6425G3	6425	G3	BU1G3	0.09	0.98	0.57	PA_OESTE	HIDRO
6432G1	6432	G1	YEG 4.16A	0.35	3	-1.45	PA_CENTR	HIDRO
6432G2	6432	G2	YEG 4.16A	0.35	3	-1.45	PA_CENTR	HIDRO
6432G3	6432	G3	YEG 4.16A	0.12	1	-0.48	PA_CENTR	HIDRO
6433G1	6433	G1	EFR 4.16A	0.44	2.67	-0.62	PA_CENTR	HIDRO
6433G2	6433	G2	EFR 4.16A	0.44	2.67	-0.62	PA_CENTR	HIDRO
6433G3	6433	G3	EFR 4.16A	0.22	1.35	-0.31	PA_CENTR	HIDRO
6446G1	6446	G1	ALTG1	1.77	22.43	-1.98	PA_OESTE	HIDRO
6447G2	6447	G2	ALTG2	1.77	22.43	-1.98	PA_OESTE	HIDRO
6448G3	6448	G3	ALTG3	1.77	22.43	-2.23	PA_OESTE	HIDRO
6449G1	6449	G1	MLIG1	3.57	16.65	-1.84	PA_OESTE	HIDRO
6450G2	6450	G2	MLIG2	3.57	16.65	-1.84	PA_OESTE	HIDRO
6451G3	6451	G3	MLIG3	3.57	16.65	-1.84	PA_OESTE	HIDRO
6452G1	6452	G1	PDOG1	4.56	16.65	-2.6	PA_OESTE	HIDRO
6453G2	6453	G2	PDOG2	4.56	16.65	-2.6	PA_OESTE	HIDRO
6455G1	6455	G1	BSO	0.77	0.96	0.25	PA_CENTR	SOLAR
6457G4	6457	G4	ALTG4	0.11	1.1	-0.5	PA_OESTE	HIDRO
6463E1	6463	E1	NCH1G1	35.48	55	-11.66	PA_CENTR	EOLICO
6464E2	6464	E2	RDV1G1	30.09	52.5	-9.89	PA_CENTR	EOLICO
6465E3	6465	E3	RDV2G2	18.88	30	-6.2	PA_CENTR	EOLICO
6466E4	6466	E4	MARG1	11.5	17.5	-3.78	PA_CENTR	EOLICO
6467E5	6467	E5	NCH2G1	44.12	62.5	-14.5	PA_CENTR	EOLICO
6468E6	6468	E6	RDV2G1	12.58	20	-4.14	PA_CENTR	EOLICO
6469E7	6469	E7	PORG1	23.5	32.5	-7.72	PA_CENTR	EOLICO
6473E8	6473	E8	NCH2G2	25.35	51.75	-8.33	PA_CENTR	EOLICO
6474E9	6474	E9	PORG2	12.48	17.25	-4.1	PA_CENTR	EOLICO
6477G1	6477	G1	VSU34	71.22	115.2	-23.41	PA_OESTE	EOLICO
6479G1	6479	G1	ESC34	83.4	111.6	-27.41	PA_OESTE	EOLICO

6480G1	6480	G1	SLO4.16	1.68	4.41	-0.13	PA_OESTE HIDRO
6480G2	6480	G2	SLO4.16	1.68	4.41	-0.13	PA_OESTE HIDRO
6484G1	6484	G1	ANTG1	62.54	105	-20.03	PA_CENTR EOLICO
6495G1	6495	G1	LP2 4.16A	1.56	4.31	1.8	PA_OESTE HIDRO
6495G2	6495	G2	LP2 4.16A	1.56	4.31	1.8	PA_OESTE HIDRO
6497G1	6497	G1	BU2 4.16	0.67	2.35	0.99	PA_OESTE HIDRO
6497G2	6497	G2	BU2 4.16	0.67	2.35	0.99	PA_OESTE HIDRO
6497G3	6497	G3	BU2 4.16	0.33	1.16	0.57	PA_OESTE HIDRO
6502G1	6502	G1	DIS0.4	8.1	10	-2.66	PA_CENTR SOLAR
6503G1	6503	G1	DOF34	6.61	10	-2.17	PA_CENTR SOLAR
6504G1	6504	G1	SOC34	8.58	10	-2.82	PA_OESTE SOLAR
6514G1	6514	G1	LPO6.6	0.05	9.3	0.05	PA_OESTE HIDRO
6514G2	6514	G2	LPO6.6	0.05	9.3	0.05	PA_OESTE HIDRO
6514G3	6514	G3	LPO6.6	0.05	9.3	0.05	PA_OESTE HIDRO
6514G4	6514	G4	LPO6.6	0.01	2.1	0.01	PA_OESTE HIDRO
6524G1	6524	G1	LCRG1	0	9.72	0.88	PA_OESTE HIDRO
6525G2	6525	G2	LCRG2	0	9.72	0.88	PA_OESTE HIDRO
6526G3	6526	G3	LCRG3	0.2	0.99	0.5	PA_OESTE HIDRO
6529G1	6529	G1	SPRU34	8.99	10.58	-2.96	PA_OESTE SOLAR
6552G1	6552	G1	BBL13	1.17	13.32	-2.01	PA_OESTE HIDRO
6552G2	6552	G2	BBL13	1.17	13.32	-2.01	PA_OESTE HIDRO
6552G3	6552	G3	BBL13	1.51	1.88	-1.16	PA_OESTE HIDRO
6553G1	6553	G1	PROV34	7.28	10	-2.39	PA_CENTR SOLAR
6554G1	6554	G1	SOP34	8.02	10	2.64	PA_CENTR SOLAR
6555G1	6555	G1	LAN34	9.15	10	3.01	PA_CENTR SOLAR
6556G1	6556	G1	COL34	7.95	10	2.61	PA_CENTR SOLAR
6557G1	6557	G1	LAM34	8.16	10	2.68	PA_CENTR SOLAR
6570G1	6570	G1	SOD34	5.84	10	1.92	PA_OESTE SOLAR
6571G1	6571	G1	SCAL34	3.66	6	1.2	PA_OESTE SOLAR
6581G1	6581	G1	SBUG34	1.81	3	0.59	PA_OESTE SOLAR
6582G1	6582	G1	SPACII13	1.5	3	0.49	PA_ESTE SOLAR
6640G1	6640	G1	IKA0G1	8.25	11.25	-2.71	PA_OESTE SOLAR
6641G1	6641	G1	IKA1G1	8.25	11.25	-2.71	PA_OESTE SOLAR
6642G1	6642	G1	IKA2G1	8.25	11.25	-2.71	PA_OESTE SOLAR
6643G1	6643	G1	IKA3G1	8.25	11.25	-2.71	PA_OESTE SOLAR
6707G1	6707	G1	PAS34	7.74	9.89	-2.54	PA_CENTR SOLAR
6710G1	6710	G1	BDT4.16	2.19	5	2.5	PA_OESTE HIDRO
6723G1	6723	G1	SIN4.16	1.98	5	-2.37	PA_OESTE HIDRO
6723G2	6723	G2	SIN4.16	1.98	5	-2.37	PA_OESTE HIDRO
6732G1	6732	G1	CEP13.8	3.26	5	-0.57	PA_CAPIT BIOMASA
6732G2	6732	G2	CEP13.8	3.26	5	-0.57	PA_CAPIT BIOMASA
6734G1	6734	G1	ESO34	4.13	5	-1.36	PA_CENTR SOLAR
6738G1	6738	G1	MSO34	8.79	10.26	-2.89	PA_CENTR SOLAR
6739G1	6739	G1	VAL34	6.9	8.22	-2.27	PA_CENTR SOLAR
6740G1	6740	G1	CAM34	89.41	100	-2.33	PA_CENTR SOLAR
6743G1	6743	G1	LACG1	1.54	4.1	0	PA_OESTE HIDRO
6744G2	6744	G2	LACG2	1.54	4.1	0	PA_OESTE HIDRO
6748G1	6748	G1	HERRG1	0.32	2.25	-0.62	PA_OESTE HIDRO
6749G2	6749	G2	HERRG2	0.32	2.25	-0.62	PA_OESTE HIDRO
6750G3	6750	G3	HERRG3	0.14	0.98	-0.42	PA_OESTE HIDRO

6752G1	6752	G1	SPE34	103.27	120	-12.59	PA_CENTR	SOLAR
6756G1	6756	G1	PURG1	122.5	137	0.69	PA_CENTR	TERMICO
6757G2	6757	G2	PURG2	122.5	137	0.69	PA_CENTR	TERMICO
6761G1	6761	G1	FAR34	7.23	9.96	2.38	PA_CENTR	SOLAR
6767G1	6767	G1	CHU13.8	1.67	4.4	-0.53	PA_OESTE	HIDRO
6767G2	6767	G2	CHU13.8	1.67	4.4	-0.53	PA_OESTE	HIDRO
6774G1	6774	G1	BAR13.8	0.01	9.72	-2.3	PA_OESTE	HIDRO
6774G2	6774	G2	BAR13.8	0.01	9.72	-2.3	PA_OESTE	HIDRO
6774G3	6774	G3	BAR13.8	0.13	1	-0.75	PA_OESTE	HIDRO
6785G1	6785	G1	TOAG1	72.21	110	-2.45	PA_CENTR	EOLICO
6798G1	6798	G1	CDOG1	0.45	3.37	-2.98	PA_OESTE	HIDRO
6799G2	6799	G2	CDOG2	0.45	3.37	-2.98	PA_OESTE	HIDRO
6834G1	6834	G1	LAE34	17.04	19.99	-1.66	PA_OESTE	SOLAR
6871V1	6871	V1	GASMV1	35	141.3	9.34	PA_ATLAN	TERMICO
6872G3	6872	G3	GASMG3	45	47.23	9.81	PA_ATLAN	TERMICO
6877G1	6877	G1	CHANIIG1	0.47	107.38	-19.34	PA_OESTE	HIDRO
6878G2	6878	G2	CHANIIG2	0.47	107.38	-19.34	PA_OESTE	HIDRO
6879G3	6879	G3	CHANIIG3	9.06	13.7	-2.14	PA_OESTE	HIDRO
6896G1	6896	G1	DAC2G1	2.51	3.24	0.83	PA_CENTR	SOLAR
6899G1	6899	G1	CAIG1	8.69	10	-2.85	PA_OESTE	SOLAR
6900G2	6900	G2	CAIG2	8.68	10	-2.85	PA_OESTE	SOLAR
6901G3	6901	G3	CAIG3	7.82	10	-2.57	PA_OESTE	SOLAR
6902G4	6902	G4	CAIG4	9.04	10	-2.85	PA_OESTE	SOLAR
6903G1	6903	G1	SRE	8.31	10.78	-2.73	PA_CENTR	SOLAR
6904G1	6904	G1	EES	7.17	8.5	0	PA_CENTR	SOLAR
6905G1	6905	G1	POCR34	13.16	16	-4.33	PA_CENTR	SOLAR
6914G1	6914	G1	JAG0.4	8.55	10	-2.81	PA_CENTR	SOLAR
6916G1	6916	G1	COTG1	0.27	2.5	-0.96	PA_OESTE	HIDRO
6917G2	6917	G2	COTG2	0.27	2.5	-0.96	PA_OESTE	HIDRO
6918G1	6918	G1	CBL	0.04	3.89	0	PA_OESTE	HIDRO
6918G2	6918	G2	CBL	0.04	3.89	0	PA_OESTE	HIDRO
6926G1	6926	G1	EREG1	2.5	10	-2	PA_OESTE	HIDRO
6937G1	6937	G1	SAF0.2	9.25	10	-3.04	PA_CENTR	SOLAR
69391	6939	1	SEC0.6	7.63	20	-2.51	PA_CENTR	SOLAR
6944G1	6944	G1	BARRI 0.69	0.02	1	-0.75	PA_OESTE	HIDRO
6974G1	6974	G1	BAC	22.45	25	-1.66	PA_OESTE	SOLAR
6975G1	6975	G1	ECS	7.18	10	-1.66	PA_OESTE	SOLAR
6976G1	6976	G1	MVI	22.45	25	-1.66	PA_OESTE	SOLAR
6977G1	6977	G1	BFR	13.46	19.95	4.42	PA_ESTE	SOLAR
6978G1	6978	G1	LVI	5.17	10	-1.44	PA_CENTR	SOLAR
6982G1	6982	G1	CES	8.67	9.98	-2.85	PA_OESTE	SOLAR
6983G1	6983	G1	CAS	8.67	9.98	-2.85	PA_OESTE	SOLAR
6984G1	6984	G1	ECS2	7.18	10	-1.66	PA_OESTE	SOLAR
6985G1	6985	G1	PAS2	3.91	5	-1.28	PA_CENTR	SOLAR
6987G1	6987	G1	PAS3	3.91	5	-1.28	PA_CENTR	SOLAR
6988G1	6988	G1	ESS	8.16	9.9	-2.68	PA_OESTE	SOLAR
6989G1	6989	G1	SME	2.44	3	-0.8	PA_CENTR	SOLAR
6990G1	6990	G1	PES	8.15	9.97	0	PA_CENTR	SOLAR
6991G1	6991	G1	MAS	6.86	9.98	0	PA_CENTR	SOLAR
6992G1	6992	G1	LLS	9.81	9.99	-3.22	PA_CENTR	SOLAR

6993G1	6993	G1	PSS	4.78	5	0	PA_CENTR SOLAR
6994G1	6994	G1	LSS	3.91	7.56	0	PA_CENTR SOLAR
6995G1	6995	G1	PDS	8.68	10	-2.85	PA_OESTE SOLAR
6996G1	6996	G1	CVS	15.96	20	5.25	PA_CENTR SOLAR

17-2031-Min-Sec

	BUS	ID	Nombre	P[MW]	Pmax[MW]	Q[MVAr]	Zona	Tipo
6090E1	6090	E1	LESG1	12	23.6	0.54	PA_OESTE	HIDRO
6091E2	6091	E2	LESG2	12	23.6	0.54	PA_OESTE	HIDRO
6094L1	6094	L1	LVAG1	13.15	27.4	-5	PA_OESTE	HIDRO
6095L2	6095	L2	LVAG2	13.15	27.4	-5	PA_OESTE	HIDRO
6097F1	6097	F1	FORG1	42.8	100	-15.29	PA_OESTE	HIDRO
6098F2	6098	F2	FORG2	42.8	100	-15.29	PA_OESTE	HIDRO
6099F3	6099	F3	FORG3	42.8	100	-15.29	PA_OESTE	HIDRO
6136G3	6136	G3	MADG3	5.57	12	6	PA_ACP	HIDRO
6140G1	6140	G1	GAT6A	0.8	3	1.39	PA_ACP	HIDRO
6140G2	6140	G2	GAT6A	0.8	3	1.39	PA_ACP	HIDRO
6140G3	6140	G3	GAT6A	0.8	3	1.39	PA_ACP	HIDRO
6176E1	6176	E1	ESTG1	14.52	60	-2.26	PA_OESTE	HIDRO
6177E2	6177	E2	ESTG2	14.52	60	-2.26	PA_OESTE	HIDRO
6264G1	6264	G1	CHANG1	59.31	104.85	-8.11	PA_OESTE	HIDRO
6265G2	6265	G2	CHANG2	59.31	104.85	-7.85	PA_OESTE	HIDRO
6268G3	6268	G3	CHANG3	8.44	9.12	1.27	PA_OESTE	HIDRO
6305A1	6305	A1	ALG 13A	2.26	5.1	-1.62	PA_OESTE	HIDRO
6305A2	6305	A2	ALG 13A	2.26	5.1	-1.62	PA_OESTE	HIDRO
6306M1	6306	M1	MEN 13A	4.03	9.38	4.16	PA_OESTE	HIDRO
6306M2	6306	M2	MEN 13A	4.03	9.38	4.16	PA_OESTE	HIDRO
6307G1	6307	G1	COC 13A	1.46	7.5	-5.68	PA_OESTE	HIDRO
6307G2	6307	G2	COC 13A	1.46	7.5	-3.32	PA_OESTE	HIDRO
6308G1	6308	G1	MENII 13A	1.21	3.85	0	PA_OESTE	HIDRO
6308G2	6308	G2	MENII 13A	1.21	3.85	0	PA_OESTE	HIDRO
6329G3	6329	G3	BAM0.48	0.06	0.6	-0.5	PA_OESTE	HIDRO
6333G1	6333	G1	BAMG1	1.36	28	-0.97	PA_OESTE	HIDRO
6334G2	6334	G2	BAMG2	1.36	28	-0.97	PA_OESTE	HIDRO
6335G1	6335	G1	BAIG1	1.33	44.1	-6.75	PA_OESTE	HIDRO
6336G2	6336	G2	BAIG2	1.33	44.1	-6.75	PA_OESTE	HIDRO
6338G1	6338	G1	SAND34.5	0.7	5	-2.4	PA_OESTE	HIDRO
6338G2	6338	G2	SAND34.5	0.7	5	-2.4	PA_OESTE	HIDRO
6361G1	6361	G1	GLAG1	3.1	12.69	-7	PA_OESTE	HIDRO
6362G2	6362	G2	GLAG2	3.1	12.69	-7	PA_OESTE	HIDRO
6364G1	6364	G1	LORG1	3.71	16.9	-7	PA_OESTE	HIDRO
6365G2	6365	G2	LORG2	3.71	16.9	-7	PA_OESTE	HIDRO
6367G1	6367	G1	PRUG1	5.47	29.33	-8	PA_OESTE	HIDRO
6368G2	6368	G2	PRUG2	5.47	29.33	-8	PA_OESTE	HIDRO
6372G1	6372	G1	CADG1	16.93	32	-2.47	PA_OESTE	BIOMASA
6386G1	6386	G1	PEDI 13A	0.59	10	-0.63	PA_OESTE	HIDRO
6386G2	6386	G2	PEDI 13A	0.58	10	-0.62	PA_OESTE	HIDRO
6387G1	6387	G1	PEDII 13A	0.21	6.41	-0.26	PA_OESTE	HIDRO
6387G2	6387	G2	PEDII 13A	0.21	6.41	-0.26	PA_OESTE	HIDRO
6388G1	6388	G1	MACG1	0.07	1.79	1	PA_OESTE	HIDRO
6389G2	6389	G2	MACG2	0.07	1.79	1	PA_OESTE	HIDRO
6390G1	6390	G1	CON 4.16A	0.4	5	1	PA_OESTE	HIDRO
6390G2	6390	G2	CON 4.16A	0.4	5	1	PA_OESTE	HIDRO
6391G1	6391	G1	PAAG1	1.53	2.97	1	PA_OESTE	HIDRO
6392G2	6392	G2	PAAG2	1.53	2.97	1	PA_OESTE	HIDRO
6394G1	6394	G1	LPN 4.16A	0.16	5	-0.46	PA_OESTE	HIDRO

6394G2	6394	G2	LPN 4.16A	0.16	5	-0.46	PA_OESTE	HIDRO
6395G1	6395	G1	LPS 4.16A	0.07	5	-0.46	PA_OESTE	HIDRO
6395G2	6395	G2	LPS 4.16A	0.07	5	-0.46	PA_OESTE	HIDRO
6396G1	6396	G1	RP4G1	0.15	6.57	-0.78	PA_OESTE	HIDRO
6397G2	6397	G2	RP4G2	0.15	6.57	-0.78	PA_OESTE	HIDRO
6406G1	6406	G1	TELG1	100.5	218	-7.1	PA_ATLAN	TERMICO
6407G2	6407	G2	TELG2	100.5	218	-7.1	PA_ATLAN	TERMICO
6408V1	6408	V1	TELV3	103.26	224	-6.68	PA_ATLAN	TERMICO
6420G1	6420	G1	DOL 4.16A	0.73	1.04	0.22	PA_OESTE	HIDRO
6420G2	6420	G2	DOL 4.16A	0.73	1.04	0.22	PA_OESTE	HIDRO
6420G3	6420	G3	DOL 4.16A	0.73	1.04	0.22	PA_OESTE	HIDRO
6421G1	6421	G1	LP1 4.16A	0.64	1.59	0.23	PA_OESTE	HIDRO
6421G2	6421	G2	LP1 4.16A	0.64	1.59	0.23	PA_OESTE	HIDRO
6421G3	6421	G3	LP1 4.16A	0.64	1.59	0.23	PA_OESTE	HIDRO
6422G1	6422	G1	MMO 4.16	0.52	1.25	0.83	PA_OESTE	HIDRO
6422G2	6422	G2	MMO 4.16	0.52	1.25	0.83	PA_OESTE	HIDRO
6423G1	6423	G1	BU1G1	0.2	2.07	0.26	PA_OESTE	HIDRO
6424G2	6424	G2	BU1G2	0.2	2.07	0.26	PA_OESTE	HIDRO
6425G3	6425	G3	BU1G3	0.09	0.98	0.26	PA_OESTE	HIDRO
6432G1	6432	G1	YEG 4.16A	0.35	3	-1.9	PA_CENTR	HIDRO
6432G2	6432	G2	YEG 4.16A	0.35	3	-1.9	PA_CENTR	HIDRO
6432G3	6432	G3	YEG 4.16A	0.12	1	-0.63	PA_CENTR	HIDRO
6433G1	6433	G1	EFR 4.16A	0.44	2.67	1.65	PA_CENTR	HIDRO
6433G2	6433	G2	EFR 4.16A	0.44	2.67	1.65	PA_CENTR	HIDRO
6433G3	6433	G3	EFR 4.16A	0.22	1.35	0.98	PA_CENTR	HIDRO
6446G1	6446	G1	ALTG1	1.91	22.43	-3.54	PA_OESTE	HIDRO
6447G2	6447	G2	ALTG2	1.91	22.43	-3.54	PA_OESTE	HIDRO
6448G3	6448	G3	ALTG3	1.91	22.43	-3.54	PA_OESTE	HIDRO
6449G1	6449	G1	MLIG1	3.57	16.65	-2.88	PA_OESTE	HIDRO
6450G2	6450	G2	MLIG2	3.57	16.65	-2.88	PA_OESTE	HIDRO
6451G3	6451	G3	MLIG3	3.57	16.65	-2.88	PA_OESTE	HIDRO
6452G1	6452	G1	PDOG1	4.56	16.65	-3.39	PA_OESTE	HIDRO
6453G2	6453	G2	PDOG2	4.56	16.65	-3.39	PA_OESTE	HIDRO
6463E1	6463	E1	NCH1G1	29.51	55	-9.7	PA_CENTR	EOLICO
6464E2	6464	E2	RDV1G1	24.39	52.5	-8.02	PA_CENTR	EOLICO
6465E3	6465	E3	RDV2G2	15.6	30	-5.13	PA_CENTR	EOLICO
6466E4	6466	E4	MARG1	9.61	17.5	-3.16	PA_CENTR	EOLICO
6467E5	6467	E5	NCH2G1	37.57	62.5	-12.35	PA_CENTR	EOLICO
6468E6	6468	E6	RDV2G1	10.4	20	-3.42	PA_CENTR	EOLICO
6469E7	6469	E7	PORG1	20.15	32.5	-6.62	PA_CENTR	EOLICO
6473E8	6473	E8	NCH2G2	23.92	51.75	-7.86	PA_CENTR	EOLICO
6474E9	6474	E9	PORG2	10.7	17.25	-3.52	PA_CENTR	EOLICO
6477G1	6477	G1	VSU34	58.89	115.2	-19.36	PA_OESTE	EOLICO
6479G1	6479	G1	ESC34	74.54	111.6	-24.5	PA_OESTE	EOLICO
6480G1	6480	G1	SLO4.16	1.68	4.41	-0.54	PA_OESTE	HIDRO
6480G2	6480	G2	SLO4.16	1.68	4.41	-0.54	PA_OESTE	HIDRO
6484G1	6484	G1	ANTG1	68.57	105	-22.54	PA_CENTR	EOLICO
6492G1	6492	G1	BONG1	1.04	10.4	-2	PA_OESTE	HIDRO
6493G2	6493	G2	BONG2	1.04	10.4	-2	PA_OESTE	HIDRO
6494G3	6494	G3	BONG3	1.04	10.4	-2	PA_OESTE	HIDRO

6495G1	6495	G1	LP2 4.16A	1.56	4.31	0.34	PA_OESTE HIDRO
6495G2	6495	G2	LP2 4.16A	1.56	4.31	0.34	PA_OESTE HIDRO
6497G1	6497	G1	BU2 4.16	0.67	2.35	0.69	PA_OESTE HIDRO
6497G2	6497	G2	BU2 4.16	0.67	2.35	0.69	PA_OESTE HIDRO
6497G3	6497	G3	BU2 4.16	0.33	1.16	0.34	PA_OESTE HIDRO
6514G1	6514	G1	LPO6.6	0.05	9.3	-2.23	PA_OESTE HIDRO
6514G2	6514	G2	LPO6.6	0.05	9.3	-2.23	PA_OESTE HIDRO
6514G3	6514	G3	LPO6.6	0.05	9.3	-2.23	PA_OESTE HIDRO
6514G4	6514	G4	LPO6.6	0.01	2.1	-0.5	PA_OESTE HIDRO
6524G1	6524	G1	LCRG1	0.51	9.72	-1.88	PA_OESTE HIDRO
6525G2	6525	G2	LCRG2	0.51	9.72	-1.88	PA_OESTE HIDRO
6526G3	6526	G3	LCRG3	0.36	0.99	-0.1	PA_OESTE HIDRO
6552G1	6552	G1	BBL13	1.17	13.32	-2.74	PA_OESTE HIDRO
6552G2	6552	G2	BBL13	1.17	13.32	-2.74	PA_OESTE HIDRO
6552G3	6552	G3	BBL13	1.51	1.88	-1.16	PA_OESTE HIDRO
6710G1	6710	G1	BDT4.16	2.19	5	2.5	PA_OESTE HIDRO
6723G1	6723	G1	SIN4.16	1.98	5	-1.95	PA_OESTE HIDRO
6723G2	6723	G2	SIN4.16	1.98	5	-1.95	PA_OESTE HIDRO
6732G1	6732	G1	CEP13.8	3.67	5	-0.57	PA_CAPIT BIOMASA
6732G2	6732	G2	CEP13.8	3.67	5	-0.57	PA_CAPIT BIOMASA
6743G1	6743	G1	LACG1	1.54	4.1	0	PA_OESTE HIDRO
6744G2	6744	G2	LACG2	1.54	4.1	0	PA_OESTE HIDRO
6748G1	6748	G1	HERRG1	0.32	2.25	-0.11	PA_OESTE HIDRO
6749G2	6749	G2	HERRG2	0.32	2.25	-0.11	PA_OESTE HIDRO
6750G3	6750	G3	HERRG3	0.14	0.98	-0.11	PA_OESTE HIDRO
6756G1	6756	G1	PURG1	122.5	137	0.48	PA_CENTR TERMICO
6757G2	6757	G2	PURG2	122.5	137	0.48	PA_CENTR TERMICO
6767G1	6767	G1	CHU13.8	1.67	4.4	-0.18	PA_OESTE HIDRO
6767G2	6767	G2	CHU13.8	1.67	4.4	-0.18	PA_OESTE HIDRO
6774G1	6774	G1	BAR13.8	0.29	9.72	-0.32	PA_OESTE HIDRO
6774G2	6774	G2	BAR13.8	0.29	9.72	-0.32	PA_OESTE HIDRO
6774G3	6774	G3	BAR13.8	0.23	1	-0.25	PA_OESTE HIDRO
6785G1	6785	G1	TOAG1	60.3	110	-8.2	PA_CENTR EOLICO
6798G1	6798	G1	CDOG1	0.45	3.37	-2.62	PA_OESTE HIDRO
6799G2	6799	G2	CDOG2	0.45	3.37	-2.62	PA_OESTE HIDRO
6871V1	6871	V1	GASMV1	35	141.3	-16.16	PA_ATLAN TERMICO
6872G3	6872	G3	GASMG3	45	47.23	-15.69	PA_ATLAN TERMICO
6877G1	6877	G1	CHANIIG1	52.24	107.38	-19.65	PA_OESTE HIDRO
6878G2	6878	G2	CHANIIG2	52.24	107.38	-19.65	PA_OESTE HIDRO
6879G3	6879	G3	CHANIIG3	11.65	13.7	-2.14	PA_OESTE HIDRO
6916G1	6916	G1	COTG1	0.27	2.5	-0.11	PA_OESTE HIDRO
6917G2	6917	G2	COTG2	0.27	2.5	-0.11	PA_OESTE HIDRO
6918G1	6918	G1	CBL	0.04	3.89	0	PA_OESTE HIDRO
6918G2	6918	G2	CBL	0.04	3.89	0	PA_OESTE HIDRO
6926G1	6926	G1	EREG1	2.5	10	-2	PA_OESTE HIDRO
6944G1	6944	G1	BARRI 0.69	0.02	1	-0.07	PA_OESTE HIDRO

18-2031-Max-Lluv

	BUS	ID	Nombre	P[MW]	Pmax[MW]	Q[MVAr]	Zona	Tipo
6090E1	6090	E1	LESG1	18.81	23.6	4.37	PA_OESTE	HIDRO
6091E2	6091	E2	LESG2	18.81	23.6	4.37	PA_OESTE	HIDRO
6094L1	6094	L1	LVAG1	24.51	27.4	0.8	PA_OESTE	HIDRO
6095L2	6095	L2	LVAG2	24.51	27.4	0.8	PA_OESTE	HIDRO
6097F1	6097	F1	FORG1	97.49	100	-5.76	PA_OESTE	HIDRO
6098F2	6098	F2	FORG2	97.49	100	-5.76	PA_OESTE	HIDRO
6099F3	6099	F3	FORG3	79.49	100	-7.5	PA_OESTE	HIDRO
6101B1	6101	B1	BAYG1	58.73	87	12.47	PA_ESTE	HIDRO
6102B2	6102	B2	BAYG2	58.73	87	12.47	PA_ESTE	HIDRO
6110B3	6110	B3	BAYG3	58.73	86	3.52	PA_ESTE	HIDRO
6134G1	6134	G1	MADG1	0	12	5.4	PA_ACP	HIDRO
6135G2	6135	G2	MADG2	0	12	4.27	PA_ACP	HIDRO
6136G3	6136	G3	MADG3	5.16	12	3.44	PA_ACP	HIDRO
6140G1	6140	G1	GAT6A	0.74	3	0.89	PA_ACP	HIDRO
6140G2	6140	G2	GAT6A	0.74	3	0.89	PA_ACP	HIDRO
6140G3	6140	G3	GAT6A	0.74	3	0.89	PA_ACP	HIDRO
6140G4	6140	G4	GAT6A	0	4.5	0	PA_ACP	HIDRO
6140G5	6140	G5	GAT6A	0	4.5	0	PA_ACP	HIDRO
6140G6	6140	G6	GAT6A	0	4.5	0	PA_ACP	HIDRO
6176E1	6176	E1	ESTG1	58.5	60	11.6	PA_OESTE	HIDRO
6177E2	6177	E2	ESTG2	58.5	60	11.6	PA_OESTE	HIDRO
6201G1	6201	G1	LSM34	3.55	8	-2.67	PA_CENTR	SOLAR
6202G1	6202	G1	LAJ34	14.47	30	-10	PA_CENTR	SOLAR
6205G1	6205	G1	CHUM115	17.77	40	-9.87	PA_CENTR	SOLAR
6264G1	6264	G1	CHANG1	100.82	104.85	5.66	PA_OESTE	HIDRO
6265G2	6265	G2	CHANG2	100.82	104.85	5.53	PA_OESTE	HIDRO
6268G3	6268	G3	CHANG3	8.39	9.12	1.33	PA_OESTE	HIDRO
6305A1	6305	A1	ALG 13A	3.29	5.1	-0.99	PA_OESTE	HIDRO
6305A2	6305	A2	ALG 13A	3.29	5.1	-0.99	PA_OESTE	HIDRO
6306M1	6306	M1	MEN 13A	8.97	9.38	4.16	PA_OESTE	HIDRO
6306M2	6306	M2	MEN 13A	8.97	9.38	4.16	PA_OESTE	HIDRO
6307G1	6307	G1	COC 13A	4.98	7.5	-5.68	PA_OESTE	HIDRO
6307G2	6307	G2	COC 13A	4.98	7.5	-3.32	PA_OESTE	HIDRO
6308G1	6308	G1	MENII 13A	3.07	3.85	0.85	PA_OESTE	HIDRO
6308G2	6308	G2	MENII 13A	3.07	3.85	0.85	PA_OESTE	HIDRO
6328G4	6328	G4	BAI0.48	0.6	1.8	-0.5	PA_OESTE	HIDRO
6329G3	6329	G3	BAM0.48	0.02	0.6	-0.5	PA_OESTE	HIDRO
6333G1	6333	G1	BAMG1	19.6	28	0.99	PA_OESTE	HIDRO
6334G2	6334	G2	BAMG2	19.6	28	0.99	PA_OESTE	HIDRO
6335G1	6335	G1	BAIG1	38.72	44.1	-2.15	PA_OESTE	HIDRO
6336G2	6336	G2	BAIG2	38.72	44.1	-2.15	PA_OESTE	HIDRO
6338G1	6338	G1	SAND34.5	3.66	5	-2.4	PA_OESTE	HIDRO
6338G2	6338	G2	SAND34.5	3.66	5	-2.4	PA_OESTE	HIDRO
6361G1	6361	G1	GLAG1	12.34	12.69	-5.39	PA_OESTE	HIDRO
6362G2	6362	G2	GLAG2	12.34	12.69	-5.39	PA_OESTE	HIDRO
6364G1	6364	G1	LORG1	16.09	16.9	-7	PA_OESTE	HIDRO
6365G2	6365	G2	LORG2	16.09	16.9	-7	PA_OESTE	HIDRO
6367G1	6367	G1	PRUG1	24.23	29.33	-8	PA_OESTE	HIDRO
6368G2	6368	G2	PRUG2	24.23	29.33	-8	PA_OESTE	HIDRO

6386G1	6386	G1	PEDI 13A	3.91	10	1.02	PA_OESTE	HIDRO
6386G2	6386	G2	PEDI 13A	3.91	10	1.02	PA_OESTE	HIDRO
6387G1	6387	G1	PEDII 13A	3.33	6.41	-0.1	PA_OESTE	HIDRO
6387G2	6387	G2	PEDII 13A	3.33	6.41	-0.1	PA_OESTE	HIDRO
6388G1	6388	G1	MACG1	0.45	1.79	-0.8	PA_OESTE	HIDRO
6389G2	6389	G2	MACG2	0.45	1.79	-0.8	PA_OESTE	HIDRO
6390G1	6390	G1	CON 4.16A	2.5	5	-0.05	PA_OESTE	HIDRO
6390G2	6390	G2	CON 4.16A	2.5	5	-0.05	PA_OESTE	HIDRO
6391G1	6391	G1	PAAG1	2.34	2.97	1	PA_OESTE	HIDRO
6392G2	6392	G2	PAAG2	2.34	2.97	1	PA_OESTE	HIDRO
6394G1	6394	G1	LPN 4.16A	2.5	5	0.61	PA_OESTE	HIDRO
6394G2	6394	G2	LPN 4.16A	2.5	5	0.61	PA_OESTE	HIDRO
6395G1	6395	G1	LPS 4.16A	2.5	5	0.61	PA_OESTE	HIDRO
6395G2	6395	G2	LPS 4.16A	2.5	5	0.61	PA_OESTE	HIDRO
6396G1	6396	G1	RP4G1	0.79	6.57	0.04	PA_OESTE	HIDRO
6397G2	6397	G2	RP4G2	0.79	6.57	0.04	PA_OESTE	HIDRO
6406G1	6406	G1	TELG1	113.71	218	8.2	PA_ATLAN	TERMICO
6407G2	6407	G2	TELG2	113.71	218	8.2	PA_ATLAN	TERMICO
6408V1	6408	V1	TELV3	116.84	224	8.75	PA_ATLAN	TERMICO
6420G1	6420	G1	DOL 4.16A	1.03	1.04	0.78	PA_OESTE	HIDRO
6420G2	6420	G2	DOL 4.16A	1.03	1.04	0.78	PA_OESTE	HIDRO
6420G3	6420	G3	DOL 4.16A	1.03	1.04	0.78	PA_OESTE	HIDRO
6421G1	6421	G1	LP1 4.16A	1.05	1.59	0.77	PA_OESTE	HIDRO
6421G2	6421	G2	LP1 4.16A	1.05	1.59	0.77	PA_OESTE	HIDRO
6421G3	6421	G3	LP1 4.16A	1.05	1.59	0.77	PA_OESTE	HIDRO
6422G1	6422	G1	MMO 4.16	1.04	1.25	0.83	PA_OESTE	HIDRO
6422G2	6422	G2	MMO 4.16	1.04	1.25	0.83	PA_OESTE	HIDRO
6423G1	6423	G1	BU1G1	1.45	2.07	0.99	PA_OESTE	HIDRO
6424G2	6424	G2	BU1G2	1.45	2.07	0.99	PA_OESTE	HIDRO
6425G3	6425	G3	BU1G3	0.69	0.98	0.57	PA_OESTE	HIDRO
6432G1	6432	G1	YEG 4.16A	1.99	3	-0.58	PA_CENTR	HIDRO
6432G2	6432	G2	YEG 4.16A	1.99	3	-0.58	PA_CENTR	HIDRO
6432G3	6432	G3	YEG 4.16A	0.66	1	-0.19	PA_CENTR	HIDRO
6433G1	6433	G1	EFR 4.16A	1.76	2.67	0.74	PA_CENTR	HIDRO
6433G2	6433	G2	EFR 4.16A	1.76	2.67	0.74	PA_CENTR	HIDRO
6433G3	6433	G3	EFR 4.16A	0.89	1.35	0.37	PA_CENTR	HIDRO
6446G1	6446	G1	ALTG1	14.38	22.43	-1.18	PA_OESTE	HIDRO
6447G2	6447	G2	ALTG2	14.38	22.43	-1.18	PA_OESTE	HIDRO
6448G3	6448	G3	ALTG3	14.38	22.43	-1.38	PA_OESTE	HIDRO
6449G1	6449	G1	MLIG1	13.51	16.65	-1.28	PA_OESTE	HIDRO
6450G2	6450	G2	MLIG2	13.51	16.65	-1.28	PA_OESTE	HIDRO
6451G3	6451	G3	MLIG3	13.51	16.65	-1.28	PA_OESTE	HIDRO
6452G1	6452	G1	PDOG1	12.62	16.65	-1.85	PA_OESTE	HIDRO
6453G2	6453	G2	PDOG2	12.62	16.65	-1.85	PA_OESTE	HIDRO
6455G1	6455	G1	BSO	0.34	0.96	0.32	PA_CENTR	SOLAR
6457G4	6457	G4	ALTG4	0	1.1	-0.4	PA_OESTE	HIDRO
6463E1	6463	E1	NCH1G1	1.8	55	-0.59	PA_CENTR	EOLICO
6464E2	6464	E2	RDV1G1	6.76	52.5	-2.22	PA_CENTR	EOLICO
6465E3	6465	E3	RDV2G2	1.06	30	-0.35	PA_CENTR	EOLICO
6466E4	6466	E4	MARG1	1.24	17.5	-0.41	PA_CENTR	EOLICO

6467E5	6467	E5	NCH2G1	2.53	62.5	-0.83	PA_CENTR EOLICO
6468E6	6468	E6	RDV2G1	0.71	20	-0.23	PA_CENTR EOLICO
6469E7	6469	E7	PORG1	1.3	32.5	-0.43	PA_CENTR EOLICO
6473E8	6473	E8	NCH2G2	6.66	51.75	-2.19	PA_CENTR EOLICO
6474E9	6474	E9	PORG2	0.69	17.25	-0.23	PA_CENTR EOLICO
6477G1	6477	G1	VSU34	14.8	115.2	-4.86	PA_OESTE EOLICO
6479G1	6479	G1	ESC34	4.51	111.6	-1.48	PA_OESTE EOLICO
6480G1	6480	G1	SLO4.16	4.1	4.41	-0.79	PA_OESTE HIDRO
6480G2	6480	G2	SLO4.16	4.1	4.41	-0.79	PA_OESTE HIDRO
6484G1	6484	G1	ANTG1	3.32	105	-1.09	PA_CENTR EOLICO
6492G1	6492	G1	BONG1	9.33	10.4	4.9	PA_OESTE HIDRO
6493G2	6493	G2	BONG2	9.33	10.4	4.9	PA_OESTE HIDRO
6494G3	6494	G3	BONG3	9.33	10.4	4.9	PA_OESTE HIDRO
6495G1	6495	G1	LP2 4.16A	4.08	4.31	1.8	PA_OESTE HIDRO
6495G2	6495	G2	LP2 4.16A	4.08	4.31	1.8	PA_OESTE HIDRO
6497G1	6497	G1	BU2 4.16	1.72	2.35	0.99	PA_OESTE HIDRO
6497G2	6497	G2	BU2 4.16	1.72	2.35	0.99	PA_OESTE HIDRO
6497G3	6497	G3	BU2 4.16	0.85	1.16	0.57	PA_OESTE HIDRO
6502G1	6502	G1	DIS0.4	4.41	10	-3.02	PA_CENTR SOLAR
6503G1	6503	G1	DOF34	4.58	10	-3.33	PA_CENTR SOLAR
6504G1	6504	G1	SOC34	3.95	10	-1.3	PA_OESTE SOLAR
6512G1	6512	G1	SAL6.6	6.44	9.3	-1.03	PA_OESTE HIDRO
6512G2	6512	G2	SAL6.6	6.44	9.3	-1.03	PA_OESTE HIDRO
6512G3	6512	G3	SAL6.6	6.44	9.3	-1.03	PA_OESTE HIDRO
6514G1	6514	G1	LPO6.6	6.49	9.3	1.52	PA_OESTE HIDRO
6514G2	6514	G2	LPO6.6	6.49	9.3	1.52	PA_OESTE HIDRO
6514G3	6514	G3	LPO6.6	6.49	9.3	1.52	PA_OESTE HIDRO
6514G4	6514	G4	LPO6.6	1.5	2.1	0.35	PA_OESTE HIDRO
6524G1	6524	G1	LCRG1	4.4	9.72	2.68	PA_OESTE HIDRO
6525G2	6525	G2	LCRG2	4.4	9.72	2.68	PA_OESTE HIDRO
6526G3	6526	G3	LCRG3	0.96	0.99	0.5	PA_OESTE HIDRO
6529G1	6529	G1	SPRU34	5.93	10.58	-1.95	PA_OESTE SOLAR
6552G1	6552	G1	BBL13	10.44	13.32	-0.85	PA_OESTE HIDRO
6552G2	6552	G2	BBL13	10.44	13.32	-0.85	PA_OESTE HIDRO
6552G3	6552	G3	BBL13	1.87	1.88	-0.15	PA_OESTE HIDRO
6553G1	6553	G1	PROV34	4.42	10	-3.33	PA_CENTR SOLAR
6554G1	6554	G1	SOP34	3.79	10	3.33	PA_CENTR SOLAR
6555G1	6555	G1	LAN34	4.13	10	3.33	PA_CENTR SOLAR
6556G1	6556	G1	COL34	4.35	10	3.33	PA_CENTR SOLAR
6557G1	6557	G1	LAM34	4.45	10	3.33	PA_CENTR SOLAR
6570G1	6570	G1	SOD34	2.13	10	0.7	PA_OESTE SOLAR
6571G1	6571	G1	SCAL34	1.89	6	0.62	PA_OESTE SOLAR
6581G1	6581	G1	SBUG34	0.82	3	0.27	PA_OESTE SOLAR
6582G1	6582	G1	SPACII13	0.74	3	1	PA_ESTE SOLAR
6640G1	6640	G1	IKA0G1	3.62	11.25	-1.19	PA_OESTE SOLAR
6641G1	6641	G1	IKA1G1	3.62	11.25	-1.19	PA_OESTE SOLAR
6642G1	6642	G1	IKA2G1	3.62	11.25	-1.19	PA_OESTE SOLAR
6643G1	6643	G1	IKA3G1	3.62	11.25	-1.19	PA_OESTE SOLAR
6707G1	6707	G1	PAS34	4.85	9.89	0	PA_CENTR SOLAR
6710G1	6710	G1	BDT4.16	4.28	5	2.5	PA_OESTE HIDRO

6723G1	6723	G1	SIN4.16	4.75	5	-1.7	PA_OESTE HIDRO
6723G2	6723	G2	SIN4.16	4.75	5	-1.7	PA_OESTE HIDRO
6732G1	6732	G1	CEP13.8	4.05	5	-1.45	PA_CAPIT BIOMASA
6732G2	6732	G2	CEP13.8	4.05	5	-1.45	PA_CAPIT BIOMASA
6734G1	6734	G1	ESO34	2.58	5	-1.67	PA_CENTR SOLAR
6738G1	6738	G1	MSO34	5.68	10.26	-3.42	PA_CENTR SOLAR
6739G1	6739	G1	VAL34	4.44	8.22	0	PA_CENTR SOLAR
6740G1	6740	G1	CAM34	45.97	100	22.37	PA_CENTR SOLAR
6743G1	6743	G1	LACG1	3.55	4.1	0.12	PA_OESTE HIDRO
6744G2	6744	G2	LACG2	3.55	4.1	0	PA_OESTE HIDRO
6748G1	6748	G1	HERRG1	1.63	2.25	0.12	PA_OESTE HIDRO
6749G2	6749	G2	HERRG2	1.63	2.25	0.12	PA_OESTE HIDRO
6750G3	6750	G3	HERRG3	0.71	0.98	0.12	PA_OESTE HIDRO
6752G1	6752	G1	SPE34	71.9	120	-7.9	PA_CENTR SOLAR
6756G1	6756	G1	PURG1	121.72	137	0.25	PA_CENTR TERMICO
6757G2	6757	G2	PURG2	121.72	137	0.25	PA_CENTR TERMICO
6761G1	6761	G1	FAR34	3.28	9.96	3.32	PA_CENTR SOLAR
6764G1	6764	G1	TIZ4.16	3.69	4.5	-0.16	PA_OESTE HIDRO
6767G1	6767	G1	CHU13.8	3.86	4.4	-0.17	PA_OESTE HIDRO
6767G2	6767	G2	CHU13.8	3.86	4.4	-0.17	PA_OESTE HIDRO
6774G1	6774	G1	BAR13.8	7.86	9.72	-2.77	PA_OESTE HIDRO
6774G2	6774	G2	BAR13.8	7.86	9.72	-2.77	PA_OESTE HIDRO
6774G3	6774	G3	BAR13.8	0.99	1	-0.35	PA_OESTE HIDRO
6785G1	6785	G1	TOAG1	7.73	110	-2.54	PA_CENTR EOLICO
6788G1	6788	G1	BCA13.8	10.49	31.5	-5.44	PA_OESTE HIDRO
6788G2	6788	G2	BCA13.8	10.49	31.5	-5.44	PA_OESTE HIDRO
6798G1	6798	G1	CDOG1	1.69	3.37	-2.98	PA_OESTE HIDRO
6799G2	6799	G2	CDOG2	1.69	3.37	-2.98	PA_OESTE HIDRO
6834G1	6834	G1	LAE34	10.76	19.99	0.19	PA_OESTE SOLAR
6871V1	6871	V1	GASMV1	29.81	141.3	12.23	PA_ATLAN TERMICO
6872G3	6872	G3	GASMG3	45.71	47.23	12.93	PA_ATLAN TERMICO
6877G1	6877	G1	CHANIIG1	104.49	107.38	-1.94	PA_OESTE HIDRO
6878G2	6878	G2	CHANIIG2	104.49	107.38	-1.94	PA_OESTE HIDRO
6879G3	6879	G3	CHANIIG3	12.87	13.7	-0.34	PA_OESTE HIDRO
6896G1	6896	G1	DAC2G1	1.41	3.24	1.08	PA_CENTR SOLAR
6899G1	6899	G1	CAIG1	5.46	10	-1.79	PA_OESTE SOLAR
6900G2	6900	G2	CAIG2	5.46	10	-1.79	PA_OESTE SOLAR
6901G3	6901	G3	CAIG3	5.45	10	-1.79	PA_OESTE SOLAR
6902G4	6902	G4	CAIG4	5.51	10	-1.81	PA_OESTE SOLAR
6903G1	6903	G1	SRE	5.29	10.78	-3.59	PA_CENTR SOLAR
6904G1	6904	G1	EES	4.39	8.5	1.64	PA_CENTR SOLAR
6905G1	6905	G1	POCR34	7.72	16	-2.67	PA_CENTR SOLAR
6914G1	6914	G1	JAG0.4	5.51	10	-3.33	PA_CENTR SOLAR
6916G1	6916	G1	COTG1	1.41	2.5	-0.96	PA_OESTE HIDRO
6917G2	6917	G2	COTG2	1.41	2.5	-0.96	PA_OESTE HIDRO
6918G1	6918	G1	CBL	2.97	3.89	0	PA_OESTE HIDRO
6918G2	6918	G2	CBL	2.97	3.89	0	PA_OESTE HIDRO
6926G1	6926	G1	EREG1	7.26	10	-2	PA_OESTE HIDRO
6937G1	6937	G1	SAF0.2	4.82	10	-1.12	PA_CENTR SOLAR
69391	6939	1	SEC0.6	3.67	20	-0.66	PA_CENTR SOLAR

6944G1	6944	G1	BARRI 0.69	0.3	1	-0.75	PA_OESTE	HIDRO
6974G1	6974	G1	BAC	14.13	25	0.19	PA_OESTE	SOLAR
6975G1	6975	G1	ECS	4.57	10	0.19	PA_OESTE	SOLAR
6976G1	6976	G1	MVI	14.13	25	0.19	PA_OESTE	SOLAR
6977G1	6977	G1	BFR	8.97	19.95	6.65	PA_ESTE	SOLAR
6978G1	6978	G1	LVI	2.26	10	3.33	PA_CENTR	SOLAR
6982G1	6982	G1	CES	5.45	9.98	-1.79	PA_OESTE	SOLAR
6983G1	6983	G1	CAS	5.45	9.98	-1.79	PA_OESTE	SOLAR
6984G1	6984	G1	ECS2	4.57	10	0.19	PA_OESTE	SOLAR
6985G1	6985	G1	PAS2	2.45	5	-1.67	PA_CENTR	SOLAR
6987G1	6987	G1	PAS3	2.45	5	-1.67	PA_CENTR	SOLAR
6988G1	6988	G1	ESS	3.58	9.9	-1.18	PA_OESTE	SOLAR
6989G1	6989	G1	SME	1.12	3	-1	PA_CENTR	SOLAR
6990G1	6990	G1	PES	4.44	9.97	1.64	PA_CENTR	SOLAR
6991G1	6991	G1	MAS	4.55	9.98	1.64	PA_CENTR	SOLAR
6992G1	6992	G1	LLS	4.45	9.99	-3.33	PA_CENTR	SOLAR
6993G1	6993	G1	PSS	2.61	5	1.64	PA_CENTR	SOLAR
6994G1	6994	G1	LSS	1.71	7.56	1.64	PA_CENTR	SOLAR
6995G1	6995	G1	PDS	5.46	10	-1.79	PA_OESTE	SOLAR
6996G1	6996	G1	CVS	7	20	6.67	PA_CENTR	SOLAR

18-2031-MaxSol-Lluv

	BUS	ID	Nombre	P[MW]	Pmax[MW]	Q[MVAr]	Zona	Tipo
6090E1	6090	E1	LESG1	18.72	23.6	4.08	PA_OESTE	HIDRO
6091E2	6091	E2	LESG2	18.72	23.6	4.08	PA_OESTE	HIDRO
6094L1	6094	L1	LVAG1	24.39	27.4	0.47	PA_OESTE	HIDRO
6095L2	6095	L2	LVAG2	24.39	27.4	0.47	PA_OESTE	HIDRO
6097F1	6097	F1	FORG1	94.25	100	-8.94	PA_OESTE	HIDRO
6098F2	6098	F2	FORG2	94.25	100	-8.94	PA_OESTE	HIDRO
6099F3	6099	F3	FORG3	94.25	100	-8.94	PA_OESTE	HIDRO
6101B1	6101	B1	BAYG1	74.46	87	13.79	PA_ESTE	HIDRO
6102B2	6102	B2	BAYG2	74.46	87	13.79	PA_ESTE	HIDRO
6110B3	6110	B3	BAYG3	74.46	86	4.65	PA_ESTE	HIDRO
6136G3	6136	G3	MADG3	5.14	12	6	PA_ACP	HIDRO
6140G1	6140	G1	GAT6A	0.73	3	1.03	PA_ACP	HIDRO
6140G2	6140	G2	GAT6A	0.73	3	1.03	PA_ACP	HIDRO
6140G3	6140	G3	GAT6A	0.73	3	1.03	PA_ACP	HIDRO
6176E1	6176	E1	ESTG1	45.17	60	6.64	PA_OESTE	HIDRO
6177E2	6177	E2	ESTG2	45.17	60	6.64	PA_OESTE	HIDRO
6201G1	6201	G1	LSM34	4.59	8	-2.67	PA_CENTR	SOLAR
6202G1	6202	G1	LAJ34	17.71	30	-10	PA_CENTR	SOLAR
6205G1	6205	G1	CHUM115	22.69	40	-10.45	PA_CENTR	SOLAR
6264G1	6264	G1	CHANG1	80.32	104.85	0.3	PA_OESTE	HIDRO
6265G2	6265	G2	CHANG2	80.32	104.85	0.42	PA_OESTE	HIDRO
6268G3	6268	G3	CHANG3	8.35	9.12	1.34	PA_OESTE	HIDRO
6305A1	6305	A1	ALG 13A	3.27	5.1	-1.01	PA_OESTE	HIDRO
6305A2	6305	A2	ALG 13A	3.27	5.1	-1.01	PA_OESTE	HIDRO
6306M1	6306	M1	MEN 13A	8.93	9.38	4.16	PA_OESTE	HIDRO
6306M2	6306	M2	MEN 13A	8.93	9.38	4.16	PA_OESTE	HIDRO
6307G1	6307	G1	COC 13A	4.96	7.5	-5.68	PA_OESTE	HIDRO
6307G2	6307	G2	COC 13A	4.96	7.5	-3.32	PA_OESTE	HIDRO
6308G1	6308	G1	MENII 13A	3.05	3.85	0.76	PA_OESTE	HIDRO
6308G2	6308	G2	MENII 13A	3.05	3.85	0.76	PA_OESTE	HIDRO
6328G4	6328	G4	BAI0.48	0.6	1.8	-0.5	PA_OESTE	HIDRO
6329G3	6329	G3	BAM0.48	0.02	0.6	-0.5	PA_OESTE	HIDRO
6333G1	6333	G1	BAMG1	19.5	28	0.91	PA_OESTE	HIDRO
6334G2	6334	G2	BAMG2	19.5	28	0.91	PA_OESTE	HIDRO
6335G1	6335	G1	BAIG1	30.14	44.1	-3.02	PA_OESTE	HIDRO
6336G2	6336	G2	BAIG2	30.14	44.1	-3.02	PA_OESTE	HIDRO
6338G1	6338	G1	SAND34.5	3.65	5	-2.4	PA_OESTE	HIDRO
6338G2	6338	G2	SAND34.5	3.65	5	-2.4	PA_OESTE	HIDRO
6361G1	6361	G1	GLAG1	9.74	12.69	-7	PA_OESTE	HIDRO
6362G2	6362	G2	GLAG2	9.74	12.69	-7	PA_OESTE	HIDRO
6364G1	6364	G1	LORG1	12.61	16.9	-7	PA_OESTE	HIDRO
6365G2	6365	G2	LORG2	12.61	16.9	-7	PA_OESTE	HIDRO
6367G1	6367	G1	PRUG1	19.34	29.33	-8	PA_OESTE	HIDRO
6368G2	6368	G2	PRUG2	19.34	29.33	-8	PA_OESTE	HIDRO
6386G1	6386	G1	PEDI 13A	3.89	10	0.92	PA_OESTE	HIDRO
6386G2	6386	G2	PEDI 13A	3.89	10	0.92	PA_OESTE	HIDRO
6387G1	6387	G1	PEDII 13A	3.33	6.41	-0.14	PA_OESTE	HIDRO
6387G2	6387	G2	PEDII 13A	3.33	6.41	-0.14	PA_OESTE	HIDRO
6388G1	6388	G1	MACG1	0.45	1.79	-0.8	PA_OESTE	HIDRO

6389G2	6389	G2	MACG2	0.45	1.79	-0.8	PA_OESTE	HIDRO
6390G1	6390	G1	CON 4.16A	2.5	5	-0.07	PA_OESTE	HIDRO
6390G2	6390	G2	CON 4.16A	2.5	5	-0.07	PA_OESTE	HIDRO
6391G1	6391	G1	PAAG1	2.33	2.97	1	PA_OESTE	HIDRO
6392G2	6392	G2	PAAG2	2.33	2.97	1	PA_OESTE	HIDRO
6394G1	6394	G1	LPN 4.16A	2.5	5	0.51	PA_OESTE	HIDRO
6394G2	6394	G2	LPN 4.16A	2.5	5	0.51	PA_OESTE	HIDRO
6395G1	6395	G1	LPS 4.16A	2.5	5	0.51	PA_OESTE	HIDRO
6395G2	6395	G2	LPS 4.16A	2.5	5	0.51	PA_OESTE	HIDRO
6396G1	6396	G1	RP4G1	0.79	6.57	-0.04	PA_OESTE	HIDRO
6397G2	6397	G2	RP4G2	0.79	6.57	-0.04	PA_OESTE	HIDRO
6406G1	6406	G1	TELG1	121.08	218	9.16	PA_ATLAN	TERMICO
6407G2	6407	G2	TELG2	121.08	218	9.16	PA_ATLAN	TERMICO
6408V1	6408	V1	TELV3	124.41	224	9.79	PA_ATLAN	TERMICO
6420G1	6420	G1	DOL 4.16A	1.03	1.04	0.78	PA_OESTE	HIDRO
6420G2	6420	G2	DOL 4.16A	1.03	1.04	0.78	PA_OESTE	HIDRO
6420G3	6420	G3	DOL 4.16A	1.03	1.04	0.78	PA_OESTE	HIDRO
6421G1	6421	G1	LP1 4.16A	1.05	1.59	0.77	PA_OESTE	HIDRO
6421G2	6421	G2	LP1 4.16A	1.05	1.59	0.77	PA_OESTE	HIDRO
6421G3	6421	G3	LP1 4.16A	1.05	1.59	0.77	PA_OESTE	HIDRO
6422G1	6422	G1	MMO 4.16	1.04	1.25	0.83	PA_OESTE	HIDRO
6422G2	6422	G2	MMO 4.16	1.04	1.25	0.83	PA_OESTE	HIDRO
6423G1	6423	G1	BU1G1	1.45	2.07	0.99	PA_OESTE	HIDRO
6424G2	6424	G2	BU1G2	1.45	2.07	0.99	PA_OESTE	HIDRO
6425G3	6425	G3	BU1G3	0.68	0.98	0.57	PA_OESTE	HIDRO
6432G1	6432	G1	YEG 4.16A	1.98	3	-0.83	PA_CENTR	HIDRO
6432G2	6432	G2	YEG 4.16A	1.98	3	-0.83	PA_CENTR	HIDRO
6432G3	6432	G3	YEG 4.16A	0.66	1	-0.28	PA_CENTR	HIDRO
6433G1	6433	G1	EFR 4.16A	1.75	2.67	0.46	PA_CENTR	HIDRO
6433G2	6433	G2	EFR 4.16A	1.75	2.67	0.46	PA_CENTR	HIDRO
6433G3	6433	G3	EFR 4.16A	0.89	1.35	0.23	PA_CENTR	HIDRO
6446G1	6446	G1	ALTG1	14.31	22.43	-1.73	PA_OESTE	HIDRO
6447G2	6447	G2	ALTG2	14.31	22.43	-1.73	PA_OESTE	HIDRO
6448G3	6448	G3	ALTG3	14.31	22.43	-1.73	PA_OESTE	HIDRO
6449G1	6449	G1	MLIG1	13.44	16.65	-1.63	PA_OESTE	HIDRO
6450G2	6450	G2	MLIG2	13.44	16.65	-1.63	PA_OESTE	HIDRO
6451G3	6451	G3	MLIG3	13.44	16.65	-1.63	PA_OESTE	HIDRO
6452G1	6452	G1	PDOG1	12.56	16.65	-2.21	PA_OESTE	HIDRO
6453G2	6453	G2	PDOG2	12.56	16.65	-2.21	PA_OESTE	HIDRO
6455G1	6455	G1	BSO	0.48	0.96	0.32	PA_CENTR	SOLAR
6463E1	6463	E1	NCH1G1	1.67	55	-0.55	PA_CENTR	EOLICO
6464E2	6464	E2	RDV1G1	6.58	52.5	-2.16	PA_CENTR	EOLICO
6465E3	6465	E3	RDV2G2	1	30	-0.33	PA_CENTR	EOLICO
6466E4	6466	E4	MARG1	1.21	17.5	-0.4	PA_CENTR	EOLICO
6467E5	6467	E5	NCH2G1	2.43	62.5	-0.8	PA_CENTR	EOLICO
6468E6	6468	E6	RDV2G1	0.66	20	-0.22	PA_CENTR	EOLICO
6469E7	6469	E7	PORG1	1.25	32.5	-0.41	PA_CENTR	EOLICO
6473E8	6473	E8	NCH2G2	6.5	51.75	-2.14	PA_CENTR	EOLICO
6474E9	6474	E9	PORG2	0.67	17.25	-0.22	PA_CENTR	EOLICO
6477G1	6477	G1	VSU34	18.24	115.2	-5.99	PA_OESTE	EOLICO

6479G1	6479	G1	ESC34	6.02	111.6	-1.98	PA_OESTE EOLICO
6480G1	6480	G1	SLO4.16	4.08	4.41	-0.92	PA_OESTE HIDRO
6480G2	6480	G2	SLO4.16	4.08	4.41	-0.92	PA_OESTE HIDRO
6484G1	6484	G1	ANTG1	3.91	105	-1.29	PA_CENTR EOLICO
6492G1	6492	G1	BONG1	5.16	10.4	4.68	PA_OESTE HIDRO
6493G2	6493	G2	BONG2	5.16	10.4	4.68	PA_OESTE HIDRO
6494G3	6494	G3	BONG3	5.16	10.4	4.68	PA_OESTE HIDRO
6495G1	6495	G1	LP2 4.16A	4.06	4.31	1.8	PA_OESTE HIDRO
6495G2	6495	G2	LP2 4.16A	4.06	4.31	1.8	PA_OESTE HIDRO
6497G1	6497	G1	BU2 4.16	1.71	2.35	0.99	PA_OESTE HIDRO
6497G2	6497	G2	BU2 4.16	1.71	2.35	0.99	PA_OESTE HIDRO
6497G3	6497	G3	BU2 4.16	0.84	1.16	0.57	PA_OESTE HIDRO
6502G1	6502	G1	DIS0.4	5.63	10	-3.33	PA_CENTR SOLAR
6503G1	6503	G1	DOF34	5.85	10	-3.33	PA_CENTR SOLAR
6504G1	6504	G1	SOC34	4.77	10	-1.57	PA_OESTE SOLAR
6512G1	6512	G1	SAL6.6	4.9	9.3	-1.23	PA_OESTE HIDRO
6512G2	6512	G2	SAL6.6	4.9	9.3	-1.23	PA_OESTE HIDRO
6512G3	6512	G3	SAL6.6	4.9	9.3	-1.23	PA_OESTE HIDRO
6514G1	6514	G1	LPO6.6	5.06	9.3	1.32	PA_OESTE HIDRO
6514G2	6514	G2	LPO6.6	5.06	9.3	1.32	PA_OESTE HIDRO
6514G3	6514	G3	LPO6.6	5.06	9.3	1.32	PA_OESTE HIDRO
6514G4	6514	G4	LPO6.6	1.5	2.1	0.39	PA_OESTE HIDRO
6524G1	6524	G1	LCRG1	4.4	9.72	1.96	PA_OESTE HIDRO
6525G2	6525	G2	LCRG2	4.4	9.72	1.96	PA_OESTE HIDRO
6526G3	6526	G3	LCRG3	0.96	0.99	0.5	PA_OESTE HIDRO
6529G1	6529	G1	SPRU34	6.83	10.58	-2.24	PA_OESTE SOLAR
6552G1	6552	G1	BBL13	10.39	13.32	-1.17	PA_OESTE HIDRO
6552G2	6552	G2	BBL13	10.39	13.32	-1.17	PA_OESTE HIDRO
6552G3	6552	G3	BBL13	1.86	1.88	-0.21	PA_OESTE HIDRO
6553G1	6553	G1	PROV34	5.64	10	-3.33	PA_CENTR SOLAR
6554G1	6554	G1	SOP34	4.84	10	3.33	PA_CENTR SOLAR
6555G1	6555	G1	LAN34	5.27	10	3.33	PA_CENTR SOLAR
6556G1	6556	G1	COL34	5.32	10	3.33	PA_CENTR SOLAR
6557G1	6557	G1	LAM34	5.68	10	3.33	PA_CENTR SOLAR
6570G1	6570	G1	SOD34	2.47	10	0.81	PA_OESTE SOLAR
6571G1	6571	G1	SCAL34	2.2	6	0.72	PA_OESTE SOLAR
6581G1	6581	G1	SBUG34	1.17	3	0.38	PA_OESTE SOLAR
6582G1	6582	G1	SPACII13	0.88	3	1	PA_ESTE SOLAR
6640G1	6640	G1	IKA0G1	4.21	11.25	-1.38	PA_OESTE SOLAR
6641G1	6641	G1	IKA1G1	4.21	11.25	-1.38	PA_OESTE SOLAR
6642G1	6642	G1	IKA2G1	4.21	11.25	-1.38	PA_OESTE SOLAR
6643G1	6643	G1	IKA3G1	4.21	11.25	-1.38	PA_OESTE SOLAR
6707G1	6707	G1	PAS34	6.66	9.89	0	PA_CENTR SOLAR
6710G1	6710	G1	BDT4.16	4.25	5	2.5	PA_OESTE HIDRO
6723G1	6723	G1	SIN4.16	4.73	5	-1.73	PA_OESTE HIDRO
6723G2	6723	G2	SIN4.16	4.73	5	-1.73	PA_OESTE HIDRO
6732G1	6732	G1	CEP13.8	4.03	5	-1.58	PA_CAPIT BIOMASA
6732G2	6732	G2	CEP13.8	4.03	5	-1.58	PA_CAPIT BIOMASA
6734G1	6734	G1	ESO34	3.23	5	-1.67	PA_CENTR SOLAR
6738G1	6738	G1	MSO34	6.95	10.26	-3.42	PA_CENTR SOLAR

6739G1	6739	G1	VAL34	5.5	8.22	0	PA_CENTR SOLAR
6740G1	6740	G1	CAM34	65.67	100	23.09	PA_CENTR SOLAR
6743G1	6743	G1	LACG1	3.54	4.1	0.11	PA_OESTE HIDRO
6744G2	6744	G2	LACG2	3.54	4.1	0	PA_OESTE HIDRO
6748G1	6748	G1	HERRG1	1.62	2.25	0.01	PA_OESTE HIDRO
6749G2	6749	G2	HERRG2	1.62	2.25	0.01	PA_OESTE HIDRO
6750G3	6750	G3	HERRG3	0.7	0.98	0.01	PA_OESTE HIDRO
6752G1	6752	G1	SPE34	84.28	120	-7.66	PA_CENTR SOLAR
6756G1	6756	G1	PURG1	121.11	137	-0.02	PA_CENTR TERMICO
6757G2	6757	G2	PURG2	121.11	137	-0.02	PA_CENTR TERMICO
6761G1	6761	G1	FAR34	4.69	9.96	3.32	PA_CENTR SOLAR
6764G1	6764	G1	TIZ4.16	2	4.5	-0.26	PA_OESTE HIDRO
6767G1	6767	G1	CHU13.8	3.84	4.4	-0.21	PA_OESTE HIDRO
6767G2	6767	G2	CHU13.8	3.84	4.4	-0.21	PA_OESTE HIDRO
6774G1	6774	G1	BAR13.8	5.25	9.72	-2.68	PA_OESTE HIDRO
6774G2	6774	G2	BAR13.8	5.25	9.72	-2.68	PA_OESTE HIDRO
6774G3	6774	G3	BAR13.8	0.99	1	-0.5	PA_OESTE HIDRO
6785G1	6785	G1	TOAG1	7.53	110	-2.48	PA_CENTR EOLICO
6788G1	6788	G1	BCA13.8	10.49	31.5	-5.76	PA_OESTE HIDRO
6788G2	6788	G2	BCA13.8	10.49	31.5	-5.76	PA_OESTE HIDRO
6798G1	6798	G1	CDOG1	1.69	3.37	-2.98	PA_OESTE HIDRO
6799G2	6799	G2	CDOG2	1.69	3.37	-2.98	PA_OESTE HIDRO
6834G1	6834	G1	LAE34	13.07	19.99	-0.01	PA_OESTE SOLAR
6871V1	6871	V1	GASMV1	34.6	141.3	11.89	PA_ATLAN TERMICO
6872G3	6872	G3	GASMG3	45.48	47.23	12.4	PA_ATLAN TERMICO
6877G1	6877	G1	CHANIIG1	66.14	107.38	-9.46	PA_OESTE HIDRO
6878G2	6878	G2	CHANIIG2	66.14	107.38	-9.46	PA_OESTE HIDRO
6879G3	6879	G3	CHANIIG3	11.52	13.7	-0.96	PA_OESTE HIDRO
6896G1	6896	G1	DAC2G1	1.79	3.24	1.08	PA_CENTR SOLAR
6899G1	6899	G1	CAIG1	6.32	10	-2.08	PA_OESTE SOLAR
6900G2	6900	G2	CAIG2	6.32	10	-2.08	PA_OESTE SOLAR
6901G3	6901	G3	CAIG3	6.32	10	-2.08	PA_OESTE SOLAR
6902G4	6902	G4	CAIG4	6.52	10	-2.14	PA_OESTE SOLAR
6903G1	6903	G1	SRE	6.71	10.78	-3.59	PA_CENTR SOLAR
6904G1	6904	G1	EES	5.6	8.5	1.3	PA_CENTR SOLAR
6905G1	6905	G1	POCR34	9.45	16	-3.09	PA_CENTR SOLAR
6914G1	6914	G1	JAG0.4	6.76	10	-3.33	PA_CENTR SOLAR
6916G1	6916	G1	COTG1	1.41	2.5	-0.96	PA_OESTE HIDRO
6917G2	6917	G2	COTG2	1.41	2.5	-0.96	PA_OESTE HIDRO
6918G1	6918	G1	CBL	2.96	3.89	0	PA_OESTE HIDRO
6918G2	6918	G2	CBL	2.96	3.89	0	PA_OESTE HIDRO
6926G1	6926	G1	EREG1	7.22	10	-2	PA_OESTE HIDRO
6937G1	6937	G1	SAF0.2	5.9	10	-1.44	PA_CENTR SOLAR
69391	6939	1	SEC0.6	4.5	20	-0.85	PA_CENTR SOLAR
6944G1	6944	G1	BARRI 0.69	0.3	1	-0.75	PA_OESTE HIDRO
6974G1	6974	G1	BAC	16.37	25	-0.01	PA_OESTE SOLAR
6975G1	6975	G1	ECS	5.32	10	-0.01	PA_OESTE SOLAR
6976G1	6976	G1	MVI	16.37	25	-0.01	PA_OESTE SOLAR
6977G1	6977	G1	BFR	10.72	19.95	6.65	PA_ESTE SOLAR
6978G1	6978	G1	LVI	2.89	10	3.33	PA_CENTR SOLAR

6982G1	6982	G1	CES	6.31	9.98	-2.08	PA_OESTE SOLAR
6983G1	6983	G1	CAS	6.31	9.98	-2.08	PA_OESTE SOLAR
6984G1	6984	G1	ECS2	5.32	10	-0.01	PA_OESTE SOLAR
6985G1	6985	G1	PAS2	3.36	5	-1.67	PA_CENTR SOLAR
6987G1	6987	G1	PAS3	3.36	5	-1.67	PA_CENTR SOLAR
6988G1	6988	G1	ESS	4.16	9.9	-1.37	PA_OESTE SOLAR
6989G1	6989	G1	SME	1.54	3	-1	PA_CENTR SOLAR
6990G1	6990	G1	PES	5.66	9.97	1.3	PA_CENTR SOLAR
6991G1	6991	G1	MAS	6.13	9.98	1.3	PA_CENTR SOLAR
6992G1	6992	G1	LLS	5.69	9.99	-3.33	PA_CENTR SOLAR
6993G1	6993	G1	PSS	3.33	5	1.3	PA_CENTR SOLAR
6994G1	6994	G1	LSS	2.19	7.56	1.3	PA_CENTR SOLAR
6995G1	6995	G1	PDS	6.32	10	-2.08	PA_OESTE SOLAR
6996G1	6996	G1	CVS	10	20	6.67	PA_CENTR SOLAR

	BUS	ID	Nombre	P[MW]	Pmax[MW]	Q[MVAr]	Zona	Tipo
6090E1	6090	E1	LESG1	18.86	23.6	3.44	PA_OESTE	HIDRO
6091E2	6091	E2	LESG2	18.86	23.6	3.44	PA_OESTE	HIDRO
6094L1	6094	L1	LVAG1	24.57	27.4	-0.23	PA_OESTE	HIDRO
6095L2	6095	L2	LVAG2	24.57	27.4	-0.23	PA_OESTE	HIDRO
6097F1	6097	F1	FORG1	99.61	100	-9.49	PA_OESTE	HIDRO
6098F2	6098	F2	FORG2	99.61	100	-9.49	PA_OESTE	HIDRO
6099F3	6099	F3	FORG3	99.61	100	-9.49	PA_OESTE	HIDRO
6101B1	6101	B1	BAYG1	54.78	87	12.04	PA_ESTE	HIDRO
6102B2	6102	B2	BAYG2	54.78	87	12.04	PA_ESTE	HIDRO
6110B3	6110	B3	BAYG3	54.78	86	3.11	PA_ESTE	HIDRO
6134G1	6134	G1	MADG1	0	12	4.87	PA_ACP	HIDRO
6135G2	6135	G2	MADG2	0	12	3.85	PA_ACP	HIDRO
6136G3	6136	G3	MADG3	5.17	12	3.01	PA_ACP	HIDRO
6140G1	6140	G1	GAT6A	0.74	3	0.36	PA_ACP	HIDRO
6140G2	6140	G2	GAT6A	0.74	3	0.36	PA_ACP	HIDRO
6140G3	6140	G3	GAT6A	0.74	3	0.36	PA_ACP	HIDRO
6140G4	6140	G4	GAT6A	0	4.5	0	PA_ACP	HIDRO
6140G5	6140	G5	GAT6A	0	4.5	0	PA_ACP	HIDRO
6140G6	6140	G6	GAT6A	0	4.5	0	PA_ACP	HIDRO
6176E1	6176	E1	ESTG1	55.32	60	9.66	PA_OESTE	HIDRO
6177E2	6177	E2	ESTG2	55.32	60	9.66	PA_OESTE	HIDRO
6264G1	6264	G1	CHANG1	101.07	104.85	2.06	PA_OESTE	HIDRO
6265G2	6265	G2	CHANG2	101.07	104.85	1.93	PA_OESTE	HIDRO
6268G3	6268	G3	CHANG3	8.41	9.12	1.33	PA_OESTE	HIDRO
6305A1	6305	A1	ALG 13A	3.3	5.1	-1.06	PA_OESTE	HIDRO
6305A2	6305	A2	ALG 13A	3.3	5.1	-1.06	PA_OESTE	HIDRO
6306M1	6306	M1	MEN 13A	9	9.38	4.16	PA_OESTE	HIDRO
6306M2	6306	M2	MEN 13A	9	9.38	4.16	PA_OESTE	HIDRO
6307G1	6307	G1	COC 13A	5	7.5	-5.68	PA_OESTE	HIDRO
6307G2	6307	G2	COC 13A	5	7.5	-3.32	PA_OESTE	HIDRO
6308G1	6308	G1	MENII 13A	3.08	3.85	0.58	PA_OESTE	HIDRO
6308G2	6308	G2	MENII 13A	3.08	3.85	0.58	PA_OESTE	HIDRO
6328G4	6328	G4	BAI0.48	0.6	1.8	-0.5	PA_OESTE	HIDRO
6329G3	6329	G3	BAM0.48	0.02	0.6	-0.5	PA_OESTE	HIDRO
6333G1	6333	G1	BAMG1	19.65	28	0.92	PA_OESTE	HIDRO
6334G2	6334	G2	BAMG2	19.65	28	0.92	PA_OESTE	HIDRO
6335G1	6335	G1	BAIG1	41.84	44.1	-2.62	PA_OESTE	HIDRO
6336G2	6336	G2	BAIG2	42.78	44.1	-2.56	PA_OESTE	HIDRO
6338G1	6338	G1	SAND34.5	3.67	5	-2.4	PA_OESTE	HIDRO
6338G2	6338	G2	SAND34.5	3.67	5	-2.4	PA_OESTE	HIDRO
6361G1	6361	G1	GLAG1	11.71	12.69	-7	PA_OESTE	HIDRO
6362G2	6362	G2	GLAG2	11.71	12.69	-7	PA_OESTE	HIDRO
6364G1	6364	G1	LORG1	15.24	16.9	-7	PA_OESTE	HIDRO
6365G2	6365	G2	LORG2	15.24	16.9	-7	PA_OESTE	HIDRO
6367G1	6367	G1	PRUG1	23.05	29.33	-8	PA_OESTE	HIDRO
6368G2	6368	G2	PRUG2	23.05	29.33	-8	PA_OESTE	HIDRO
6386G1	6386	G1	PEDI 13A	3.92	10	0.29	PA_OESTE	HIDRO
6386G2	6386	G2	PEDI 13A	3.92	10	0.29	PA_OESTE	HIDRO
6387G1	6387	G1	PEDII 13A	3.33	6.41	-0.34	PA_OESTE	HIDRO

6387G2	6387	G2	PEDII 13A	3.33	6.41	-0.34	PA_OESTE HIDRO
6388G1	6388	G1	MACG1	0.45	1.79	-0.8	PA_OESTE HIDRO
6389G2	6389	G2	MACG2	0.45	1.79	-0.8	PA_OESTE HIDRO
6390G1	6390	G1	CON 4.16A	2.5	5	-0.14	PA_OESTE HIDRO
6390G2	6390	G2	CON 4.16A	2.5	5	-0.14	PA_OESTE HIDRO
6391G1	6391	G1	PAAG1	2.35	2.97	1	PA_OESTE HIDRO
6392G2	6392	G2	PAAG2	2.35	2.97	1	PA_OESTE HIDRO
6394G1	6394	G1	LPN 4.16A	2.5	5	0.11	PA_OESTE HIDRO
6394G2	6394	G2	LPN 4.16A	2.5	5	0.11	PA_OESTE HIDRO
6395G1	6395	G1	LPS 4.16A	2.5	5	0.11	PA_OESTE HIDRO
6395G2	6395	G2	LPS 4.16A	2.5	5	0.11	PA_OESTE HIDRO
6396G1	6396	G1	RP4G1	0.79	6.57	-0.38	PA_OESTE HIDRO
6397G2	6397	G2	RP4G2	0.79	6.57	-0.38	PA_OESTE HIDRO
6406G1	6406	G1	TELG1	150.61	218	15.12	PA_ATLAN TERMICO
6407G2	6407	G2	TELG2	150.61	218	15.12	PA_ATLAN TERMICO
6408V1	6408	V1	TELV3	154.75	224	16.1	PA_ATLAN TERMICO
6420G1	6420	G1	DOL 4.16A	1.03	1.04	0.09	PA_OESTE HIDRO
6420G2	6420	G2	DOL 4.16A	1.03	1.04	0.09	PA_OESTE HIDRO
6420G3	6420	G3	DOL 4.16A	1.03	1.04	0.09	PA_OESTE HIDRO
6421G1	6421	G1	LP1 4.16A	1.05	1.59	0.09	PA_OESTE HIDRO
6421G2	6421	G2	LP1 4.16A	1.05	1.59	0.09	PA_OESTE HIDRO
6421G3	6421	G3	LP1 4.16A	1.05	1.59	0.09	PA_OESTE HIDRO
6422G1	6422	G1	MMO 4.16	1.05	1.25	0.83	PA_OESTE HIDRO
6422G2	6422	G2	MMO 4.16	1.05	1.25	0.83	PA_OESTE HIDRO
6423G1	6423	G1	BU1G1	1.46	2.07	0.99	PA_OESTE HIDRO
6424G2	6424	G2	BU1G2	1.46	2.07	0.99	PA_OESTE HIDRO
6425G3	6425	G3	BU1G3	0.69	0.98	0.57	PA_OESTE HIDRO
6432G1	6432	G1	YEG 4.16A	2	3	-2.25	PA_CENTR HIDRO
6432G2	6432	G2	YEG 4.16A	2	3	-2.25	PA_CENTR HIDRO
6432G3	6432	G3	YEG 4.16A	0.67	1	-0.75	PA_CENTR HIDRO
6433G1	6433	G1	EFR 4.16A	1.77	2.67	0.49	PA_CENTR HIDRO
6433G2	6433	G2	EFR 4.16A	1.77	2.67	0.49	PA_CENTR HIDRO
6433G3	6433	G3	EFR 4.16A	0.89	1.35	0.25	PA_CENTR HIDRO
6446G1	6446	G1	ALTG1	14.42	22.43	-2.39	PA_OESTE HIDRO
6447G2	6447	G2	ALTG2	14.42	22.43	-2.39	PA_OESTE HIDRO
6448G3	6448	G3	ALTG3	14.42	22.43	-2.59	PA_OESTE HIDRO
6449G1	6449	G1	MLIG1	13.54	16.65	-2.12	PA_OESTE HIDRO
6450G2	6450	G2	MLIG2	13.54	16.65	-2.12	PA_OESTE HIDRO
6451G3	6451	G3	MLIG3	13.54	16.65	-2.12	PA_OESTE HIDRO
6452G1	6452	G1	PDOG1	12.65	16.65	-2.71	PA_OESTE HIDRO
6453G2	6453	G2	PDOG2	12.65	16.65	-2.71	PA_OESTE HIDRO
6457G4	6457	G4	ALTG4	0	1.1	-0.4	PA_OESTE HIDRO
6463E1	6463	E1	NCH1G1	1.2	55	-0.39	PA_CENTR EOLICO
6464E2	6464	E2	RDV1G1	4.3	52.5	-1.41	PA_CENTR EOLICO
6465E3	6465	E3	RDV2G2	0.7	30	-0.23	PA_CENTR EOLICO
6466E4	6466	E4	MARG1	0.71	17.5	-0.23	PA_CENTR EOLICO
6467E5	6467	E5	NCH2G1	1.64	62.5	-0.54	PA_CENTR EOLICO
6468E6	6468	E6	RDV2G1	0.47	20	-0.15	PA_CENTR EOLICO
6469E7	6469	E7	PORG1	0.85	32.5	-0.28	PA_CENTR EOLICO
6473E8	6473	E8	NCH2G2	4.21	51.75	-1.38	PA_CENTR EOLICO

6474E9	6474	E9	PORG2	0.45	17.25	-0.15	PA_CENTR	EOLICO
6477G1	6477	G1	VSU34	8.31	115.2	-2.73	PA_OESTE	EOLICO
6479G1	6479	G1	ESC34	2.23	111.6	-0.73	PA_OESTE	EOLICO
6480G1	6480	G1	SLO4.16	4.11	4.41	-1.62	PA_OESTE	HIDRO
6480G2	6480	G2	SLO4.16	4.11	4.41	-1.62	PA_OESTE	HIDRO
6484G1	6484	G1	ANTG1	5.16	105	-1.7	PA_CENTR	EOLICO
6492G1	6492	G1	BONG1	7.27	10.4	3.31	PA_OESTE	HIDRO
6493G2	6493	G2	BONG2	7.27	10.4	3.31	PA_OESTE	HIDRO
6494G3	6494	G3	BONG3	7.27	10.4	3.31	PA_OESTE	HIDRO
6495G1	6495	G1	LP2 4.16A	4.09	4.31	1.8	PA_OESTE	HIDRO
6495G2	6495	G2	LP2 4.16A	4.09	4.31	1.8	PA_OESTE	HIDRO
6497G1	6497	G1	BU2 4.16	1.72	2.35	0.99	PA_OESTE	HIDRO
6497G2	6497	G2	BU2 4.16	1.72	2.35	0.99	PA_OESTE	HIDRO
6497G3	6497	G3	BU2 4.16	0.85	1.16	0.57	PA_OESTE	HIDRO
6512G1	6512	G1	SAL6.6	6.98	9.3	-1.22	PA_OESTE	HIDRO
6512G2	6512	G2	SAL6.6	6.98	9.3	-1.22	PA_OESTE	HIDRO
6512G3	6512	G3	SAL6.6	6.98	9.3	-1.22	PA_OESTE	HIDRO
6514G1	6514	G1	LPO6.6	7	9.3	1.35	PA_OESTE	HIDRO
6514G2	6514	G2	LPO6.6	7	9.3	1.35	PA_OESTE	HIDRO
6514G3	6514	G3	LPO6.6	7	9.3	1.35	PA_OESTE	HIDRO
6514G4	6514	G4	LPO6.6	1.58	2.1	0.31	PA_OESTE	HIDRO
6524G1	6524	G1	LCRG1	4.4	9.72	2.37	PA_OESTE	HIDRO
6525G2	6525	G2	LCRG2	4.4	9.72	2.37	PA_OESTE	HIDRO
6526G3	6526	G3	LCRG3	0.97	0.99	0.5	PA_OESTE	HIDRO
6552G1	6552	G1	BBL13	10.47	13.32	-1.14	PA_OESTE	HIDRO
6552G2	6552	G2	BBL13	10.47	13.32	-1.14	PA_OESTE	HIDRO
6552G3	6552	G3	BBL13	1.87	1.88	-0.2	PA_OESTE	HIDRO
6710G1	6710	G1	BDT4.16	4.29	5	2.5	PA_OESTE	HIDRO
6723G1	6723	G1	SIN4.16	4.76	5	-1.8	PA_OESTE	HIDRO
6723G2	6723	G2	SIN4.16	4.76	5	-1.8	PA_OESTE	HIDRO
6732G1	6732	G1	CEP13.8	4.06	5	-1.59	PA_CAPIT	BIOMASA
6732G2	6732	G2	CEP13.8	4.06	5	-1.59	PA_CAPIT	BIOMASA
6743G1	6743	G1	LACG1	3.56	4.1	0.11	PA_OESTE	HIDRO
6744G2	6744	G2	LACG2	3.56	4.1	0	PA_OESTE	HIDRO
6748G1	6748	G1	HERRG1	1.64	2.25	-0.73	PA_OESTE	HIDRO
6749G2	6749	G2	HERRG2	1.64	2.25	-0.73	PA_OESTE	HIDRO
6750G3	6750	G3	HERRG3	0.71	0.98	-0.42	PA_OESTE	HIDRO
6756G1	6756	G1	PURG1	122.02	137	0.23	PA_CENTR	TERMICO
6757G2	6757	G2	PURG2	122.02	137	0.23	PA_CENTR	TERMICO
6764G1	6764	G1	TIZ4.16	2	4.5	-0.39	PA_OESTE	HIDRO
6767G1	6767	G1	CHU13.8	3.87	4.4	-0.38	PA_OESTE	HIDRO
6767G2	6767	G2	CHU13.8	3.87	4.4	-0.38	PA_OESTE	HIDRO
6774G1	6774	G1	BAR13.8	7.29	9.72	-2.77	PA_OESTE	HIDRO
6774G2	6774	G2	BAR13.8	7.29	9.72	-2.77	PA_OESTE	HIDRO
6774G3	6774	G3	BAR13.8	1	1	-0.38	PA_OESTE	HIDRO
6785G1	6785	G1	TOAG1	4.44	110	-1.46	PA_CENTR	EOLICO
6788G1	6788	G1	BCA13.8	0	31.5	-5.87	PA_OESTE	HIDRO
6788G2	6788	G2	BCA13.8	0	31.5	-5.87	PA_OESTE	HIDRO
6798G1	6798	G1	CDOG1	1.69	3.37	-2.98	PA_OESTE	HIDRO
6799G2	6799	G2	CDOG2	1.69	3.37	-2.98	PA_OESTE	HIDRO

6871V1	6871	V1	GASMV1	33.38	141.3	11.27	PA_ATLAN	TERMICO
6872G3	6872	G3	GASMG3	45.82	47.23	11.85	PA_ATLAN	TERMICO
6877G1	6877	G1	CHANIIG1	91.54	107.38	-8.67	PA_OESTE	HIDRO
6878G2	6878	G2	CHANIIG2	91.54	107.38	-8.67	PA_OESTE	HIDRO
6879G3	6879	G3	CHANIIG3	12.9	13.7	-1.01	PA_OESTE	HIDRO
6916G1	6916	G1	COTG1	1.42	2.5	-0.96	PA_OESTE	HIDRO
6917G2	6917	G2	COTG2	1.42	2.5	-0.96	PA_OESTE	HIDRO
6918G1	6918	G1	CBL	2.98	3.89	0	PA_OESTE	HIDRO
6918G2	6918	G2	CBL	2.98	3.89	0	PA_OESTE	HIDRO
6926G1	6926	G1	EREG1	7.27	10	-2	PA_OESTE	HIDRO
6944G1	6944	G1	BARRI 0.69	0.3	1	-0.75	PA_OESTE	HIDRO

18-2031-MedAltSol-Lluv

	BUS	ID	Nombre	P[MW]	Pmax[MW]	Q[MVAr]	Zona	Tipo
6090E1	6090	E1	LESG1	21.86	23.6	4.57	PA_OESTE	HIDRO
6091E2	6091	E2	LESG2	21.86	23.6	4.57	PA_OESTE	HIDRO
6094L1	6094	L1	LVAG1	26.92	27.4	1.02	PA_OESTE	HIDRO
6095L2	6095	L2	LVAG2	26.92	27.4	1.02	PA_OESTE	HIDRO
6097F1	6097	F1	FORG1	52.06	100	-11.24	PA_OESTE	HIDRO
6098F2	6098	F2	FORG2	52.06	100	-11.24	PA_OESTE	HIDRO
6099F3	6099	F3	FORG3	52.06	100	-11.24	PA_OESTE	HIDRO
6134G1	6134	G1	MADG1	0	12	4.72	PA_ACP	HIDRO
6135G2	6135	G2	MADG2	0	12	3.73	PA_ACP	HIDRO
6136G3	6136	G3	MADG3	4.3	12	3.02	PA_ACP	HIDRO
6140G1	6140	G1	GAT6A	0.61	3	0.64	PA_ACP	HIDRO
6140G2	6140	G2	GAT6A	0.61	3	0.64	PA_ACP	HIDRO
6140G3	6140	G3	GAT6A	0.61	3	0.64	PA_ACP	HIDRO
6140G4	6140	G4	GAT6A	0	4.5	0	PA_ACP	HIDRO
6140G5	6140	G5	GAT6A	0	4.5	0	PA_ACP	HIDRO
6140G6	6140	G6	GAT6A	0	4.5	0	PA_ACP	HIDRO
6176E1	6176	E1	ESTG1	54.88	60	9.8	PA_OESTE	HIDRO
6177E2	6177	E2	ESTG2	54.88	60	9.8	PA_OESTE	HIDRO
6201G1	6201	G1	LSM34	4.69	8	-2.67	PA_CENTR	SOLAR
6202G1	6202	G1	LAJ34	20.59	30	-10	PA_CENTR	SOLAR
6205G1	6205	G1	CHUM115	23.43	40	-11.49	PA_CENTR	SOLAR
6264G1	6264	G1	CHANG1	99.57	104.85	2.65	PA_OESTE	HIDRO
6265G2	6265	G2	CHANG2	99.57	104.85	2.52	PA_OESTE	HIDRO
6268G3	6268	G3	CHANG3	8.44	9.12	1.32	PA_OESTE	HIDRO
6305A1	6305	A1	ALG 13A	4.33	5.1	-0.94	PA_OESTE	HIDRO
6305A2	6305	A2	ALG 13A	4.33	5.1	-0.94	PA_OESTE	HIDRO
6306M1	6306	M1	MEN 13A	9.45	9.38	4.16	PA_OESTE	HIDRO
6306M2	6306	M2	MEN 13A	9.45	9.38	4.16	PA_OESTE	HIDRO
6307G1	6307	G1	COC 13A	6.59	7.5	-5.68	PA_OESTE	HIDRO
6307G2	6307	G2	COC 13A	6.59	7.5	-3.32	PA_OESTE	HIDRO
6308G1	6308	G1	MENII 13A	3.24	3.85	1.12	PA_OESTE	HIDRO
6308G2	6308	G2	MENII 13A	3.24	3.85	1.12	PA_OESTE	HIDRO
6328G4	6328	G4	BAI0.48	1.04	1.8	-0.5	PA_OESTE	HIDRO
6329G3	6329	G3	BAM0.48	0.34	0.6	-0.5	PA_OESTE	HIDRO
6333G1	6333	G1	BAMG1	27.05	28	2.61	PA_OESTE	HIDRO
6334G2	6334	G2	BAMG2	27.05	28	2.61	PA_OESTE	HIDRO
6335G1	6335	G1	BAIG1	42.95	44.1	-1.9	PA_OESTE	HIDRO
6336G2	6336	G2	BAIG2	42.95	44.1	-1.9	PA_OESTE	HIDRO
6338G1	6338	G1	SAND34.5	4.84	5	-2.4	PA_OESTE	HIDRO
6338G2	6338	G2	SAND34.5	4.84	5	-2.4	PA_OESTE	HIDRO
6361G1	6361	G1	GLAG1	12.35	12.69	-7	PA_OESTE	HIDRO
6362G2	6362	G2	GLAG2	12.35	12.69	-7	PA_OESTE	HIDRO
6364G1	6364	G1	LORG1	16.1	16.9	-7	PA_OESTE	HIDRO
6365G2	6365	G2	LORG2	16.1	16.9	-7	PA_OESTE	HIDRO
6367G1	6367	G1	PRUG1	25.16	29.33	-8	PA_OESTE	HIDRO
6368G2	6368	G2	PRUG2	25.16	29.33	-8	PA_OESTE	HIDRO
6386G1	6386	G1	PEDI 13A	5.62	10	0.99	PA_OESTE	HIDRO
6386G2	6386	G2	PEDI 13A	5.6	10	0.98	PA_OESTE	HIDRO
6387G1	6387	G1	PEDII 13A	3.15	6.41	-0.02	PA_OESTE	HIDRO

6387G2	6387	G2	PEDII 13A	3.15	6.41	-0.02	PA_OESTE HIDRO
6388G1	6388	G1	MACG1	0.11	1.79	-0.8	PA_OESTE HIDRO
6389G2	6389	G2	MACG2	0.11	1.79	-0.8	PA_OESTE HIDRO
6390G1	6390	G1	CON 4.16A	2.89	5	-0.03	PA_OESTE HIDRO
6390G2	6390	G2	CON 4.16A	2.89	5	-0.03	PA_OESTE HIDRO
6391G1	6391	G1	PAAG1	2.63	2.97	1	PA_OESTE HIDRO
6392G2	6392	G2	PAAG2	2.63	2.97	1	PA_OESTE HIDRO
6394G1	6394	G1	LPN 4.16A	2.26	5	0.77	PA_OESTE HIDRO
6394G2	6394	G2	LPN 4.16A	2.26	5	0.77	PA_OESTE HIDRO
6395G1	6395	G1	LPS 4.16A	1.88	5	0.77	PA_OESTE HIDRO
6395G2	6395	G2	LPS 4.16A	1.88	5	0.77	PA_OESTE HIDRO
6396G1	6396	G1	RP4G1	1.3	6.57	-0.02	PA_OESTE HIDRO
6397G2	6397	G2	RP4G2	1.3	6.57	-0.02	PA_OESTE HIDRO
6406G1	6406	G1	TELG1	64.03	218	-6.62	PA_ATLAN TERMICO
6407G2	6407	G2	TELG2	64.03	218	-6.62	PA_ATLAN TERMICO
6408V1	6408	V1	TELV3	65.79	224	-6.45	PA_ATLAN TERMICO
6420G1	6420	G1	DOL 4.16A	1.04	1.04	0.78	PA_OESTE HIDRO
6420G2	6420	G2	DOL 4.16A	1.04	1.04	0.78	PA_OESTE HIDRO
6420G3	6420	G3	DOL 4.16A	1.04	1.04	0.78	PA_OESTE HIDRO
6421G1	6421	G1	LP1 4.16A	1.11	1.59	0.77	PA_OESTE HIDRO
6421G2	6421	G2	LP1 4.16A	1.11	1.59	0.77	PA_OESTE HIDRO
6421G3	6421	G3	LP1 4.16A	1.11	1.59	0.77	PA_OESTE HIDRO
6422G1	6422	G1	MMO 4.16	1.13	1.25	0.83	PA_OESTE HIDRO
6422G2	6422	G2	MMO 4.16	1.13	1.25	0.83	PA_OESTE HIDRO
6423G1	6423	G1	BU1G1	1.82	2.07	0.99	PA_OESTE HIDRO
6424G2	6424	G2	BU1G2	1.82	2.07	0.99	PA_OESTE HIDRO
6425G3	6425	G3	BU1G3	0.86	0.98	0.57	PA_OESTE HIDRO
6432G1	6432	G1	YEG 4.16A	2.74	3	-1.04	PA_CENTR HIDRO
6432G2	6432	G2	YEG 4.16A	2.74	3	-1.04	PA_CENTR HIDRO
6432G3	6432	G3	YEG 4.16A	0.91	1	-0.35	PA_CENTR HIDRO
6433G1	6433	G1	EFR 4.16A	2.35	2.67	-0.05	PA_CENTR HIDRO
6433G2	6433	G2	EFR 4.16A	2.35	2.67	-0.05	PA_CENTR HIDRO
6433G3	6433	G3	EFR 4.16A	1.19	1.35	-0.03	PA_CENTR HIDRO
6446G1	6446	G1	ALTG1	21.49	22.43	-0.91	PA_OESTE HIDRO
6447G2	6447	G2	ALTG2	21.49	22.43	-0.91	PA_OESTE HIDRO
6448G3	6448	G3	ALTG3	21.49	22.43	-1.28	PA_OESTE HIDRO
6449G1	6449	G1	MLIG1	17.15	16.65	-1.46	PA_OESTE HIDRO
6450G2	6450	G2	MLIG2	17.15	16.65	-1.46	PA_OESTE HIDRO
6451G3	6451	G3	MLIG3	17.15	16.65	-1.46	PA_OESTE HIDRO
6452G1	6452	G1	PDOG1	16.07	16.65	-1.97	PA_OESTE HIDRO
6453G2	6453	G2	PDOG2	16.07	16.65	-1.97	PA_OESTE HIDRO
6455G1	6455	G1	BSO	0.66	0.96	0.32	PA_CENTR SOLAR
6457G4	6457	G4	ALTG4	0.33	1.1	-0.72	PA_OESTE HIDRO
6463E1	6463	E1	NCH1G1	0.92	55	-0.3	PA_CENTR EOLICO
6464E2	6464	E2	RDV1G1	5.89	52.5	-1.94	PA_CENTR EOLICO
6465E3	6465	E3	RDV2G2	0.45	30	-0.15	PA_CENTR EOLICO
6466E4	6466	E4	MARG1	0.51	17.5	-0.17	PA_CENTR EOLICO
6467E5	6467	E5	NCH2G1	0.5	62.5	-0.16	PA_CENTR EOLICO
6468E6	6468	E6	RDV2G1	0.3	20	-0.1	PA_CENTR EOLICO
6469E7	6469	E7	PORG1	0.84	32.5	-0.28	PA_CENTR EOLICO

6473E8	6473	E8	NCH2G2	5.81	51.75	-1.91	PA_CENTR EOLICO
6474E9	6474	E9	PORG2	0.45	17.25	-0.15	PA_CENTR EOLICO
6477G1	6477	G1	VSU34	12.53	115.2	-4.12	PA_OESTE EOLICO
6479G1	6479	G1	ESC34	2.77	111.6	-0.91	PA_OESTE EOLICO
6480G1	6480	G1	SLO4.16	4.35	4.41	-1.56	PA_OESTE HIDRO
6480G2	6480	G2	SLO4.16	4.35	4.41	-1.56	PA_OESTE HIDRO
6484G1	6484	G1	ANTG1	1.32	105	-0.44	PA_CENTR EOLICO
6492G1	6492	G1	BONG1	9.39	10.4	3.83	PA_OESTE HIDRO
6493G2	6493	G2	BONG2	9.39	10.4	3.83	PA_OESTE HIDRO
6494G3	6494	G3	BONG3	9.39	10.4	3.83	PA_OESTE HIDRO
6495G1	6495	G1	LP2 4.16A	4.44	4.31	1.8	PA_OESTE HIDRO
6495G2	6495	G2	LP2 4.16A	4.44	4.31	1.8	PA_OESTE HIDRO
6497G1	6497	G1	BU2 4.16	2.22	2.35	0.99	PA_OESTE HIDRO
6497G2	6497	G2	BU2 4.16	2.22	2.35	0.99	PA_OESTE HIDRO
6497G3	6497	G3	BU2 4.16	1.1	1.16	0.57	PA_OESTE HIDRO
6502G1	6502	G1	DIS0.4	5.8	10	-3.33	PA_CENTR SOLAR
6503G1	6503	G1	DOF34	4.48	10	-3.33	PA_CENTR SOLAR
6504G1	6504	G1	SOC34	5.94	10	-1.95	PA_OESTE SOLAR
6512G1	6512	G1	SAL6.6	7.87	9.3	-0.98	PA_OESTE HIDRO
6512G2	6512	G2	SAL6.6	7.87	9.3	-0.98	PA_OESTE HIDRO
6512G3	6512	G3	SAL6.6	7.87	9.3	-0.98	PA_OESTE HIDRO
6514G1	6514	G1	LPO6.6	7.83	9.3	1.57	PA_OESTE HIDRO
6514G2	6514	G2	LPO6.6	7.83	9.3	1.57	PA_OESTE HIDRO
6514G3	6514	G3	LPO6.6	7.83	9.3	1.57	PA_OESTE HIDRO
6514G4	6514	G4	LPO6.6	1.77	2.1	0.36	PA_OESTE HIDRO
6524G1	6524	G1	LCRG1	4.21	9.72	2.78	PA_OESTE HIDRO
6525G2	6525	G2	LCRG2	4.21	9.72	2.78	PA_OESTE HIDRO
6526G3	6526	G3	LCRG3	0.97	0.99	0.5	PA_OESTE HIDRO
6529G1	6529	G1	SPRU34	8.16	10.58	-2.68	PA_OESTE SOLAR
6552G1	6552	G1	BBL13	12.56	13.32	-0.91	PA_OESTE HIDRO
6552G2	6552	G2	BBL13	12.56	13.32	-0.91	PA_OESTE HIDRO
6552G3	6552	G3	BBL13	1.89	1.88	-0.14	PA_OESTE HIDRO
6553G1	6553	G1	PROV34	5.83	10	-3.33	PA_CENTR SOLAR
6554G1	6554	G1	SOP34	4.81	10	3.33	PA_CENTR SOLAR
6555G1	6555	G1	LAN34	5.92	10	3.33	PA_CENTR SOLAR
6556G1	6556	G1	COL34	6.17	10	3.33	PA_CENTR SOLAR
6557G1	6557	G1	LAM34	5.86	10	3.33	PA_CENTR SOLAR
6570G1	6570	G1	SOD34	3.46	10	1.14	PA_OESTE SOLAR
6571G1	6571	G1	SCAL34	2.71	6	0.89	PA_OESTE SOLAR
6581G1	6581	G1	SBUG34	1.26	3	0.41	PA_OESTE SOLAR
6582G1	6582	G1	SPACII13	0.93	3	1	PA_ESTE SOLAR
6640G1	6640	G1	IKA0G1	5.57	11.25	-1.83	PA_OESTE SOLAR
6641G1	6641	G1	IKA1G1	5.57	11.25	-1.83	PA_OESTE SOLAR
6642G1	6642	G1	IKA2G1	5.57	11.25	-1.83	PA_OESTE SOLAR
6643G1	6643	G1	IKA3G1	5.57	11.25	-1.83	PA_OESTE SOLAR
6707G1	6707	G1	PAS34	6.64	9.89	0	PA_CENTR SOLAR
6710G1	6710	G1	BDT4.16	4.93	5	2.5	PA_OESTE HIDRO
6723G1	6723	G1	SIN4.16	5	5	-1.59	PA_OESTE HIDRO
6723G2	6723	G2	SIN4.16	5	5	-1.59	PA_OESTE HIDRO
6732G1	6732	G1	CEP13.8	4.08	5	-1.77	PA_CAPIT BIOMASA

6732G2	6732	G2	CEP13.8	4.08	5	-1.77	PA_CAPIT BIOMASA
6734G1	6734	G1	ESO34	3.21	5	-1.67	PA_CENTR SOLAR
6738G1	6738	G1	MSO34	7.03	10.26	-3.42	PA_CENTR SOLAR
6739G1	6739	G1	VAL34	5.51	8.22	0	PA_CENTR SOLAR
6740G1	6740	G1	CAM34	70.99	100	18.44	PA_CENTR SOLAR
6743G1	6743	G1	LACG1	3.52	4.1	0.11	PA_OESTE HIDRO
6744G2	6744	G2	LACG2	3.52	4.1	0	PA_OESTE HIDRO
6748G1	6748	G1	HERRG1	1.97	2.25	-0.87	PA_OESTE HIDRO
6749G2	6749	G2	HERRG2	1.97	2.25	-0.87	PA_OESTE HIDRO
6750G3	6750	G3	HERRG3	0.86	0.98	-0.42	PA_OESTE HIDRO
6752G1	6752	G1	SPE34	88.61	120	-9.73	PA_CENTR SOLAR
6756G1	6756	G1	PURG1	122.5	137	-0.24	PA_CENTR TERMICO
6757G2	6757	G2	PURG2	122.5	137	-0.24	PA_CENTR TERMICO
6761G1	6761	G1	FAR34	6.56	9.96	3.32	PA_CENTR SOLAR
6764G1	6764	G1	TIZ4.16	0.46	4.5	-0.22	PA_OESTE HIDRO
6767G1	6767	G1	CHU13.8	3.92	4.4	-0.14	PA_OESTE HIDRO
6767G2	6767	G2	CHU13.8	3.92	4.4	-0.14	PA_OESTE HIDRO
6774G1	6774	G1	BAR13.8	9.07	9.72	-2.8	PA_OESTE HIDRO
6774G2	6774	G2	BAR13.8	9.07	9.72	-2.8	PA_OESTE HIDRO
6774G3	6774	G3	BAR13.8	1	1	-0.31	PA_OESTE HIDRO
6785G1	6785	G1	TOAG1	3.14	110	-1.03	PA_CENTR EOLICO
6788G1	6788	G1	BCA13.8	0	31.5	-5.51	PA_OESTE HIDRO
6788G2	6788	G2	BCA13.8	0	31.5	-5.51	PA_OESTE HIDRO
6798G1	6798	G1	CDOG1	2.37	3.37	-2.98	PA_OESTE HIDRO
6799G2	6799	G2	CDOG2	2.37	3.37	-2.98	PA_OESTE HIDRO
6834G1	6834	G1	LAE34	13.42	19.99	-0.14	PA_OESTE SOLAR
6871V1	6871	V1	GASMV1	30	141.3	3.02	PA_ATLAN TERMICO
6872G3	6872	G3	GASMG3	46	47.23	3.72	PA_ATLAN TERMICO
6877G1	6877	G1	CHANIIG1	49.16	107.38	-10.8	PA_OESTE HIDRO
6878G2	6878	G2	CHANIIG2	49.16	107.38	-10.8	PA_OESTE HIDRO
6879G3	6879	G3	CHANIIG3	12.95	13.7	-0.82	PA_OESTE HIDRO
6896G1	6896	G1	DAC2G1	1.74	3.24	1.08	PA_CENTR SOLAR
6899G1	6899	G1	CAIG1	7.57	10	-2.49	PA_OESTE SOLAR
6900G2	6900	G2	CAIG2	7.57	10	-2.49	PA_OESTE SOLAR
6901G3	6901	G3	CAIG3	7.57	10	-2.49	PA_OESTE SOLAR
6902G4	6902	G4	CAIG4	7.25	10	-2.38	PA_OESTE SOLAR
6903G1	6903	G1	SRE	6.61	10.78	-3.59	PA_CENTR SOLAR
6904G1	6904	G1	EES	5.23	8.5	0.23	PA_CENTR SOLAR
6905G1	6905	G1	POCR34	10.27	16	-4.98	PA_CENTR SOLAR
6914G1	6914	G1	JAG0.4	6.85	10	-3.33	PA_CENTR SOLAR
6916G1	6916	G1	COTG1	2.5	2.5	-0.96	PA_OESTE HIDRO
6917G2	6917	G2	COTG2	2.5	2.5	-0.96	PA_OESTE HIDRO
6918G1	6918	G1	CBL	3.55	3.89	0	PA_OESTE HIDRO
6918G2	6918	G2	CBL	3.55	3.89	0	PA_OESTE HIDRO
6926G1	6926	G1	EREG1	9.6	10	-2	PA_OESTE HIDRO
6937G1	6937	G1	SAF0.2	6.86	10	-2.79	PA_CENTR SOLAR
69391	6939	1	SEC0.6	6.69	20	-1.64	PA_CENTR SOLAR
6944G1	6944	G1	BARRI 0.69	0.18	1	-0.75	PA_OESTE HIDRO
6974G1	6974	G1	BAC	19.6	25	-0.14	PA_OESTE SOLAR
6975G1	6975	G1	ECS	6.17	10	-0.14	PA_OESTE SOLAR

6976G1	6976	G1	MVI	19.6	25	-0.14	PA_OESTE	SOLAR
6977G1	6977	G1	BFR	10.37	19.95	-6.65	PA_ESTE	SOLAR
6978G1	6978	G1	LVI	3.07	10	3.33	PA_CENTR	SOLAR
6982G1	6982	G1	CES	7.55	9.98	-2.48	PA_OESTE	SOLAR
6983G1	6983	G1	CAS	7.55	9.98	-2.48	PA_OESTE	SOLAR
6984G1	6984	G1	ECS2	6.17	10	-0.14	PA_OESTE	SOLAR
6985G1	6985	G1	PAS2	3.36	5	-1.67	PA_CENTR	SOLAR
6987G1	6987	G1	PAS3	3.36	5	-1.67	PA_CENTR	SOLAR
6988G1	6988	G1	ESS	5.52	9.9	-1.81	PA_OESTE	SOLAR
6989G1	6989	G1	SME	2.1	3	-1	PA_CENTR	SOLAR
6990G1	6990	G1	PES	5.84	9.97	0.23	PA_CENTR	SOLAR
6991G1	6991	G1	MAS	5.49	9.98	0.23	PA_CENTR	SOLAR
6992G1	6992	G1	LLS	6.32	9.99	-3.33	PA_CENTR	SOLAR
6993G1	6993	G1	PSS	3.42	5	0.23	PA_CENTR	SOLAR
6994G1	6994	G1	LSS	2.32	7.56	0.23	PA_CENTR	SOLAR
6995G1	6995	G1	PDS	7.57	10	-2.49	PA_OESTE	SOLAR
6996G1	6996	G1	CVS	13.81	20	6.67	PA_CENTR	SOLAR

18-2031-MedBaj-Lluv

	BUS	ID	Nombre	P[MW]	Pmax[MW]	Q[MVAr]	Zona	Tipo
6090E1	6090	E1	LESG1	18.68	23.6	2.94	PA_OESTE	HIDRO
6091E2	6091	E2	LESG2	18.68	23.6	2.94	PA_OESTE	HIDRO
6094L1	6094	L1	LVAG1	24.35	27.4	-0.8	PA_OESTE	HIDRO
6095L2	6095	L2	LVAG2	24.35	27.4	-0.8	PA_OESTE	HIDRO
6097F1	6097	F1	FORG1	72.78	100	-13.74	PA_OESTE	HIDRO
6098F2	6098	F2	FORG2	72.78	100	-13.74	PA_OESTE	HIDRO
6099F3	6099	F3	FORG3	72.78	100	-13.74	PA_OESTE	HIDRO
6101B1	6101	B1	BAYG1	42.02	87	5	PA_ESTE	HIDRO
6102B2	6102	B2	BAYG2	42.02	87	5	PA_ESTE	HIDRO
6134G1	6134	G1	MADG1	0	12	5.57	PA_ACP	HIDRO
6135G2	6135	G2	MADG2	0	12	4.41	PA_ACP	HIDRO
6136G3	6136	G3	MADG3	5.13	12	3.58	PA_ACP	HIDRO
6140G1	6140	G1	GAT6A	0.73	3	1.74	PA_ACP	HIDRO
6140G2	6140	G2	GAT6A	0.73	3	1.74	PA_ACP	HIDRO
6140G3	6140	G3	GAT6A	0.73	3	1.74	PA_ACP	HIDRO
6140G4	6140	G4	GAT6A	0	4.5	0	PA_ACP	HIDRO
6140G5	6140	G5	GAT6A	0	4.5	0	PA_ACP	HIDRO
6140G6	6140	G6	GAT6A	0	4.5	0	PA_ACP	HIDRO
6176E1	6176	E1	ESTG1	56.96	60	9.94	PA_OESTE	HIDRO
6177E2	6177	E2	ESTG2	56.96	60	9.94	PA_OESTE	HIDRO
6264G1	6264	G1	CHANG1	83.88	104.85	-2.82	PA_OESTE	HIDRO
6265G2	6265	G2	CHANG2	83.88	104.85	-2.73	PA_OESTE	HIDRO
6268G3	6268	G3	CHANG3	8.33	9.12	1.34	PA_OESTE	HIDRO
6305A1	6305	A1	ALG 13A	3.27	5.1	-1.11	PA_OESTE	HIDRO
6305A2	6305	A2	ALG 13A	3.27	5.1	-1.11	PA_OESTE	HIDRO
6306M1	6306	M1	MEN 13A	8.91	9.38	4.16	PA_OESTE	HIDRO
6306M2	6306	M2	MEN 13A	8.91	9.38	4.16	PA_OESTE	HIDRO
6307G1	6307	G1	COC 13A	4.95	7.5	-5.68	PA_OESTE	HIDRO
6307G2	6307	G2	COC 13A	4.95	7.5	-3.32	PA_OESTE	HIDRO
6308G1	6308	G1	MENII 13A	3.05	3.85	0.42	PA_OESTE	HIDRO
6308G2	6308	G2	MENII 13A	3.05	3.85	0.42	PA_OESTE	HIDRO
6328G4	6328	G4	BAI0.48	0.6	1.8	-0.5	PA_OESTE	HIDRO
6329G3	6329	G3	BAM0.48	0.02	0.6	-0.5	PA_OESTE	HIDRO
6333G1	6333	G1	BAMG1	19.47	28	0.83	PA_OESTE	HIDRO
6334G2	6334	G2	BAMG2	19.47	28	0.83	PA_OESTE	HIDRO
6335G1	6335	G1	BAIG1	25	44.1	-3.79	PA_OESTE	HIDRO
6336G2	6336	G2	BAIG2	25	44.1	-3.79	PA_OESTE	HIDRO
6338G1	6338	G1	SAND34.5	3.64	5	-2.4	PA_OESTE	HIDRO
6338G2	6338	G2	SAND34.5	3.64	5	-2.4	PA_OESTE	HIDRO
6361G1	6361	G1	GLAG1	12.09	12.69	-7	PA_OESTE	HIDRO
6362G2	6362	G2	GLAG2	12.09	12.69	-7	PA_OESTE	HIDRO
6364G1	6364	G1	LORG1	15.76	16.9	-7	PA_OESTE	HIDRO
6365G2	6365	G2	LORG2	15.76	16.9	-7	PA_OESTE	HIDRO
6367G1	6367	G1	PRUG1	23.76	29.33	-8	PA_OESTE	HIDRO
6368G2	6368	G2	PRUG2	23.76	29.33	-8	PA_OESTE	HIDRO
6386G1	6386	G1	PEDI 13A	3.89	10	0.17	PA_OESTE	HIDRO
6386G2	6386	G2	PEDI 13A	3.89	10	0.17	PA_OESTE	HIDRO
6387G1	6387	G1	PEDII 13A	3.33	6.41	-0.39	PA_OESTE	HIDRO
6387G2	6387	G2	PEDII 13A	3.33	6.41	-0.39	PA_OESTE	HIDRO

6388G1	6388	G1	MACG1	0.45	1.79	-0.8	PA_OESTE	HIDRO
6389G2	6389	G2	MACG2	0.45	1.79	-0.8	PA_OESTE	HIDRO
6390G1	6390	G1	CON 4.16A	2.5	5	-0.16	PA_OESTE	HIDRO
6390G2	6390	G2	CON 4.16A	2.5	5	-0.16	PA_OESTE	HIDRO
6391G1	6391	G1	PAAG1	2.32	2.97	1	PA_OESTE	HIDRO
6392G2	6392	G2	PAAG2	2.32	2.97	1	PA_OESTE	HIDRO
6394G1	6394	G1	LPN 4.16A	2.5	5	0.02	PA_OESTE	HIDRO
6394G2	6394	G2	LPN 4.16A	2.5	5	0.02	PA_OESTE	HIDRO
6395G1	6395	G1	LPS 4.16A	2.5	5	0.02	PA_OESTE	HIDRO
6395G2	6395	G2	LPS 4.16A	2.5	5	0.02	PA_OESTE	HIDRO
6396G1	6396	G1	RP4G1	0.79	6.57	-0.46	PA_OESTE	HIDRO
6397G2	6397	G2	RP4G2	0.79	6.57	-0.46	PA_OESTE	HIDRO
6406G1	6406	G1	TELG1	70.81	218	-5.86	PA_ATLAN	TERMICO
6407G2	6407	G2	TELG2	70.81	218	-5.86	PA_ATLAN	TERMICO
6408V1	6408	V1	TELV3	72.75	224	-5.65	PA_ATLAN	TERMICO
6420G1	6420	G1	DOL 4.16A	1.02	1.04	-0.47	PA_OESTE	HIDRO
6420G2	6420	G2	DOL 4.16A	1.02	1.04	-0.47	PA_OESTE	HIDRO
6420G3	6420	G3	DOL 4.16A	1.02	1.04	-0.47	PA_OESTE	HIDRO
6421G1	6421	G1	LP1 4.16A	1.04	1.59	-0.48	PA_OESTE	HIDRO
6421G2	6421	G2	LP1 4.16A	1.04	1.59	-0.48	PA_OESTE	HIDRO
6421G3	6421	G3	LP1 4.16A	1.04	1.59	-0.48	PA_OESTE	HIDRO
6422G1	6422	G1	MMO 4.16	1.04	1.25	0.83	PA_OESTE	HIDRO
6422G2	6422	G2	MMO 4.16	1.04	1.25	0.83	PA_OESTE	HIDRO
6423G1	6423	G1	BU1G1	1.44	2.07	0.43	PA_OESTE	HIDRO
6424G2	6424	G2	BU1G2	1.44	2.07	0.43	PA_OESTE	HIDRO
6425G3	6425	G3	BU1G3	0.68	0.98	0.43	PA_OESTE	HIDRO
6432G1	6432	G1	YEG 4.16A	1.98	3	-1.66	PA_CENTR	HIDRO
6432G2	6432	G2	YEG 4.16A	1.98	3	-1.66	PA_CENTR	HIDRO
6432G3	6432	G3	YEG 4.16A	0.66	1	-0.55	PA_CENTR	HIDRO
6433G1	6433	G1	EFR 4.16A	1.75	2.67	-1.03	PA_CENTR	HIDRO
6433G2	6433	G2	EFR 4.16A	1.75	2.67	-1.03	PA_CENTR	HIDRO
6433G3	6433	G3	EFR 4.16A	0.89	1.35	-0.52	PA_CENTR	HIDRO
6446G1	6446	G1	ALTG1	14.29	22.43	-2.35	PA_OESTE	HIDRO
6447G2	6447	G2	ALTG2	14.29	22.43	-2.35	PA_OESTE	HIDRO
6448G3	6448	G3	ALTG3	14.29	22.43	-2.55	PA_OESTE	HIDRO
6449G1	6449	G1	MLIG1	13.41	16.65	-2.08	PA_OESTE	HIDRO
6450G2	6450	G2	MLIG2	13.41	16.65	-2.08	PA_OESTE	HIDRO
6451G3	6451	G3	MLIG3	13.41	16.65	-2.08	PA_OESTE	HIDRO
6452G1	6452	G1	PDOG1	12.53	16.65	-2.66	PA_OESTE	HIDRO
6453G2	6453	G2	PDOG2	12.53	16.65	-2.66	PA_OESTE	HIDRO
6457G4	6457	G4	ALTG4	0	1.1	-0.4	PA_OESTE	HIDRO
6463E1	6463	E1	NCH1G1	2.94	55	-0.97	PA_CENTR	EOLICO
6464E2	6464	E2	RDV1G1	9.12	52.5	-3	PA_CENTR	EOLICO
6465E3	6465	E3	RDV2G2	1.69	30	-0.56	PA_CENTR	EOLICO
6466E4	6466	E4	MARG1	1.75	17.5	-0.57	PA_CENTR	EOLICO
6467E5	6467	E5	NCH2G1	3.92	62.5	-1.29	PA_CENTR	EOLICO
6468E6	6468	E6	RDV2G1	1.13	20	-0.37	PA_CENTR	EOLICO
6469E7	6469	E7	PORG1	2.03	32.5	-0.67	PA_CENTR	EOLICO
6473E8	6473	E8	NCH2G2	8.97	51.75	-2.95	PA_CENTR	EOLICO
6474E9	6474	E9	PORG2	1.08	17.25	-0.35	PA_CENTR	EOLICO

6477G1	6477	G1	VSU34	16.6	115.2	-5.45	PA_OESTE EOLICO
6479G1	6479	G1	ESC34	6.07	111.6	-2	PA_OESTE EOLICO
6480G1	6480	G1	SLO4.16	4.07	4.41	-1.7	PA_OESTE HIDRO
6480G2	6480	G2	SLO4.16	4.07	4.41	-1.7	PA_OESTE HIDRO
6484G1	6484	G1	ANTG1	8.91	105	-2.93	PA_CENTR EOLICO
6492G1	6492	G1	BONG1	8.24	10.4	0.66	PA_OESTE HIDRO
6493G2	6493	G2	BONG2	8.24	10.4	0.66	PA_OESTE HIDRO
6494G3	6494	G3	BONG3	8.24	10.4	0.66	PA_OESTE HIDRO
6495G1	6495	G1	LP2 4.16A	4.06	4.31	1.8	PA_OESTE HIDRO
6495G2	6495	G2	LP2 4.16A	4.06	4.31	1.8	PA_OESTE HIDRO
6497G1	6497	G1	BU2 4.16	1.71	2.35	0.99	PA_OESTE HIDRO
6497G2	6497	G2	BU2 4.16	1.71	2.35	0.99	PA_OESTE HIDRO
6497G3	6497	G3	BU2 4.16	0.84	1.16	0.57	PA_OESTE HIDRO
6512G1	6512	G1	SAL6.6	6.38	9.3	-1.42	PA_OESTE HIDRO
6512G2	6512	G2	SAL6.6	6.38	9.3	-1.42	PA_OESTE HIDRO
6512G3	6512	G3	SAL6.6	6.38	9.3	-1.42	PA_OESTE HIDRO
6514G1	6514	G1	LPO6.6	6.44	9.3	1.16	PA_OESTE HIDRO
6514G2	6514	G2	LPO6.6	6.44	9.3	1.16	PA_OESTE HIDRO
6514G3	6514	G3	LPO6.6	6.44	9.3	1.16	PA_OESTE HIDRO
6514G4	6514	G4	LPO6.6	1.5	2.1	0.27	PA_OESTE HIDRO
6524G1	6524	G1	LCRG1	4.4	9.72	2.54	PA_OESTE HIDRO
6525G2	6525	G2	LCRG2	4.4	9.72	2.54	PA_OESTE HIDRO
6526G3	6526	G3	LCRG3	0.96	0.99	0.5	PA_OESTE HIDRO
6552G1	6552	G1	BBL13	10.37	13.32	-0.73	PA_OESTE HIDRO
6552G2	6552	G2	BBL13	10.37	13.32	-0.73	PA_OESTE HIDRO
6552G3	6552	G3	BBL13	1.86	1.88	-0.13	PA_OESTE HIDRO
6710G1	6710	G1	BDT4.16	4.25	5	1.79	PA_OESTE HIDRO
6723G1	6723	G1	SIN4.16	4.72	5	-1.86	PA_OESTE HIDRO
6723G2	6723	G2	SIN4.16	4.72	5	-1.86	PA_OESTE HIDRO
6732G1	6732	G1	CEP13.8	4.02	5	0.08	PA_CAPIT BIOMASA
6732G2	6732	G2	CEP13.8	4.02	5	0.08	PA_CAPIT BIOMASA
6743G1	6743	G1	LACG1	3.53	4.1	0.1	PA_OESTE HIDRO
6744G2	6744	G2	LACG2	3.53	4.1	0	PA_OESTE HIDRO
6748G1	6748	G1	HERRG1	1.62	2.25	-0.92	PA_OESTE HIDRO
6749G2	6749	G2	HERRG2	1.62	2.25	-0.92	PA_OESTE HIDRO
6750G3	6750	G3	HERRG3	0.7	0.98	-0.42	PA_OESTE HIDRO
6756G1	6756	G1	PURG1	120.89	137	0.47	PA_CENTR TERMICO
6757G2	6757	G2	PURG2	120.89	137	0.47	PA_CENTR TERMICO
6764G1	6764	G1	TIZ4.16	2	4.5	-0.42	PA_OESTE HIDRO
6767G1	6767	G1	CHU13.8	3.83	4.4	-0.42	PA_OESTE HIDRO
6767G2	6767	G2	CHU13.8	3.83	4.4	-0.42	PA_OESTE HIDRO
6774G1	6774	G1	BAR13.8	6.96	9.72	-2.74	PA_OESTE HIDRO
6774G2	6774	G2	BAR13.8	6.96	9.72	-2.74	PA_OESTE HIDRO
6774G3	6774	G3	BAR13.8	0.99	1	-0.39	PA_OESTE HIDRO
6785G1	6785	G1	TOAG1	10.87	110	-3.57	PA_CENTR EOLICO
6788G1	6788	G1	BCA13.8	10.49	31.5	-6.13	PA_OESTE HIDRO
6788G2	6788	G2	BCA13.8	10.49	31.5	-6.13	PA_OESTE HIDRO
6798G1	6798	G1	CDOG1	1.69	3.37	-2.98	PA_OESTE HIDRO
6799G2	6799	G2	CDOG2	1.69	3.37	-2.98	PA_OESTE HIDRO
6871V1	6871	V1	GASMV1	33.07	141.3	3.21	PA_ATLAN TERMICO

6872G3	6872	G3	GASMG3	45.4	47.23	3.77	PA_ATLAN	TERMICO
6877G1	6877	G1	CHANIIG1	76.96	107.38	-14.14	PA_OESTE	HIDRO
6878G2	6878	G2	CHANIIG2	76.96	107.38	-14.14	PA_OESTE	HIDRO
6879G3	6879	G3	CHANIIG3	12.78	13.7	-1.55	PA_OESTE	HIDRO
6916G1	6916	G1	COTG1	1.4	2.5	-0.96	PA_OESTE	HIDRO
6917G2	6917	G2	COTG2	1.4	2.5	-0.96	PA_OESTE	HIDRO
6918G1	6918	G1	CBL	2.95	3.89	0	PA_OESTE	HIDRO
6918G2	6918	G2	CBL	2.95	3.89	0	PA_OESTE	HIDRO
6926G1	6926	G1	EREG1	7.21	10	-2	PA_OESTE	HIDRO
6944G1	6944	G1	BARRI 0.69	0.3	1	-0.75	PA_OESTE	HIDRO

	BUS	ID	Nombre	P[MW]	Pmax[MW]	Q[MVAr]	Zona	Tipo
6090E1	6090	E1	LESG1	17.32	23.6	2.8	PA_OESTE	HIDRO
6091E2	6091	E2	LESG2	17.32	23.6	2.8	PA_OESTE	HIDRO
6094L1	6094	L1	LVAG1	23.65	27.4	-0.93	PA_OESTE	HIDRO
6095L2	6095	L2	LVAG2	23.65	27.4	-0.93	PA_OESTE	HIDRO
6097F1	6097	F1	FORG1	28.76	100	-17.15	PA_OESTE	HIDRO
6098F2	6098	F2	FORG2	28.76	100	-17.15	PA_OESTE	HIDRO
6099F3	6099	F3	FORG3	28.76	100	-17.15	PA_OESTE	HIDRO
6110B3	6110	B3	BAYG3	40	86	-1.25	PA_ESTE	HIDRO
6136G3	6136	G3	MADG3	4.98	12	6	PA_ACP	HIDRO
6140G1	6140	G1	GAT6A	0.71	3	2	PA_ACP	HIDRO
6140G2	6140	G2	GAT6A	0.71	3	2	PA_ACP	HIDRO
6140G3	6140	G3	GAT6A	0.71	3	2	PA_ACP	HIDRO
6176E1	6176	E1	ESTG1	36.34	60	3.64	PA_OESTE	HIDRO
6177E2	6177	E2	ESTG2	36.34	60	3.64	PA_OESTE	HIDRO
6201G1	6201	G1	LSM34	3.66	8	-2.67	PA_CENTR	SOLAR
6202G1	6202	G1	LAJ34	13.37	30	-10	PA_CENTR	SOLAR
6205G1	6205	G1	CHUM115	18.32	40	-13.04	PA_CENTR	SOLAR
6264G1	6264	G1	CHANG1	87.54	104.85	-3.38	PA_OESTE	HIDRO
6265G2	6265	G2	CHANG2	87.54	104.85	-3.25	PA_OESTE	HIDRO
6268G3	6268	G3	CHANG3	8.09	9.12	1.37	PA_OESTE	HIDRO
6305A1	6305	A1	ALG 13A	3.17	5.1	-1.13	PA_OESTE	HIDRO
6305A2	6305	A2	ALG 13A	3.17	5.1	-1.13	PA_OESTE	HIDRO
6306M1	6306	M1	MEN 13A	8.66	9.38	4.16	PA_OESTE	HIDRO
6306M2	6306	M2	MEN 13A	8.66	9.38	4.16	PA_OESTE	HIDRO
6307G1	6307	G1	COC 13A	4.18	7.5	-5.68	PA_OESTE	HIDRO
6307G2	6307	G2	COC 13A	4.18	7.5	-3.32	PA_OESTE	HIDRO
6308G1	6308	G1	MENII 13A	2.96	3.85	0.33	PA_OESTE	HIDRO
6308G2	6308	G2	MENII 13A	2.96	3.85	0.33	PA_OESTE	HIDRO
6329G3	6329	G3	BAM0.48	0.02	0.6	-0.5	PA_OESTE	HIDRO
6333G1	6333	G1	BAMG1	18.91	28	0.46	PA_OESTE	HIDRO
6334G2	6334	G2	BAMG2	18.91	28	0.46	PA_OESTE	HIDRO
6335G1	6335	G1	BAIG1	29.45	44.1	-4.96	PA_OESTE	HIDRO
6336G2	6336	G2	BAIG2	29.45	44.1	-4.96	PA_OESTE	HIDRO
6338G1	6338	G1	SAND34.5	3.53	5	-2.4	PA_OESTE	HIDRO
6338G2	6338	G2	SAND34.5	3.53	5	-2.4	PA_OESTE	HIDRO
6361G1	6361	G1	GLAG1	8.1	12.69	-7	PA_OESTE	HIDRO
6362G2	6362	G2	GLAG2	8.1	12.69	-7	PA_OESTE	HIDRO
6364G1	6364	G1	LORG1	10.43	16.9	-7	PA_OESTE	HIDRO
6365G2	6365	G2	LORG2	10.43	16.9	-7	PA_OESTE	HIDRO
6367G1	6367	G1	PRUG1	16.25	29.33	-8	PA_OESTE	HIDRO
6368G2	6368	G2	PRUG2	16.25	29.33	-8	PA_OESTE	HIDRO
6386G1	6386	G1	PEDI 13A	3.68	10	0.4	PA_OESTE	HIDRO
6386G2	6386	G2	PEDI 13A	3.67	10	0.4	PA_OESTE	HIDRO
6387G1	6387	G1	PEDII 13A	3.33	6.41	-0.34	PA_OESTE	HIDRO
6387G2	6387	G2	PEDII 13A	3.33	6.41	-0.34	PA_OESTE	HIDRO
6388G1	6388	G1	MACG1	0.45	1.79	-0.8	PA_OESTE	HIDRO
6389G2	6389	G2	MACG2	0.45	1.79	-0.8	PA_OESTE	HIDRO
6390G1	6390	G1	CON 4.16A	2.5	5	-0.14	PA_OESTE	HIDRO
6390G2	6390	G2	CON 4.16A	2.5	5	-0.14	PA_OESTE	HIDRO

6391G1	6391	G1	PAAG1	2.26	2.97	1	PA_OESTE HIDRO
6392G2	6392	G2	PAAG2	2.26	2.97	1	PA_OESTE HIDRO
6394G1	6394	G1	LPN 4.16A	2.5	5	0.12	PA_OESTE HIDRO
6394G2	6394	G2	LPN 4.16A	2.5	5	0.12	PA_OESTE HIDRO
6395G1	6395	G1	LPS 4.16A	2.5	5	0.12	PA_OESTE HIDRO
6395G2	6395	G2	LPS 4.16A	2.5	5	0.12	PA_OESTE HIDRO
6396G1	6396	G1	RP4G1	0.76	6.57	-0.37	PA_OESTE HIDRO
6397G2	6397	G2	RP4G2	0.76	6.57	-0.37	PA_OESTE HIDRO
6406G1	6406	G1	TELG1	61.38	218	-6.94	PA_ATLAN TERMICO
6407G2	6407	G2	TELG2	61.38	218	-6.94	PA_ATLAN TERMICO
6408V1	6408	V1	TELV3	63.07	224	-6.78	PA_ATLAN TERMICO
6420G1	6420	G1	DOL 4.16A	1	1.04	-0.13	PA_OESTE HIDRO
6420G2	6420	G2	DOL 4.16A	1	1.04	-0.13	PA_OESTE HIDRO
6420G3	6420	G3	DOL 4.16A	1	1.04	-0.13	PA_OESTE HIDRO
6421G1	6421	G1	LP1 4.16A	1.01	1.59	-0.13	PA_OESTE HIDRO
6421G2	6421	G2	LP1 4.16A	1.01	1.59	-0.13	PA_OESTE HIDRO
6421G3	6421	G3	LP1 4.16A	1.01	1.59	-0.13	PA_OESTE HIDRO
6422G1	6422	G1	MMO 4.16	1.01	1.25	0.83	PA_OESTE HIDRO
6422G2	6422	G2	MMO 4.16	1.01	1.25	0.83	PA_OESTE HIDRO
6423G1	6423	G1	BU1G1	1.4	2.07	0.36	PA_OESTE HIDRO
6424G2	6424	G2	BU1G2	1.4	2.07	0.36	PA_OESTE HIDRO
6425G3	6425	G3	BU1G3	0.66	0.98	0.36	PA_OESTE HIDRO
6432G1	6432	G1	YEG 4.16A	1.92	3	-0.11	PA_CENTR HIDRO
6432G2	6432	G2	YEG 4.16A	1.92	3	-0.11	PA_CENTR HIDRO
6432G3	6432	G3	YEG 4.16A	0.64	1	-0.04	PA_CENTR HIDRO
6433G1	6433	G1	EFR 4.16A	1.7	2.67	-1.22	PA_CENTR HIDRO
6433G2	6433	G2	EFR 4.16A	1.7	2.67	-1.22	PA_CENTR HIDRO
6433G3	6433	G3	EFR 4.16A	0.86	1.35	-0.62	PA_CENTR HIDRO
6446G1	6446	G1	ALTG1	13.88	22.43	-2.37	PA_OESTE HIDRO
6447G2	6447	G2	ALTG2	13.88	22.43	-2.37	PA_OESTE HIDRO
6448G3	6448	G3	ALTG3	13.88	22.43	-2.37	PA_OESTE HIDRO
6449G1	6449	G1	MLIG1	13.03	16.65	-2.12	PA_OESTE HIDRO
6450G2	6450	G2	MLIG2	13.03	16.65	-2.12	PA_OESTE HIDRO
6451G3	6451	G3	MLIG3	13.03	16.65	-2.12	PA_OESTE HIDRO
6452G1	6452	G1	PDOG1	12.17	16.65	-2.7	PA_OESTE HIDRO
6453G2	6453	G2	PDOG2	12.17	16.65	-2.7	PA_OESTE HIDRO
6455G1	6455	G1	BSO	0.35	0.96	0.32	PA_CENTR SOLAR
6463E1	6463	E1	NCH1G1	2.96	55	-0.97	PA_CENTR EOLICO
6464E2	6464	E2	RDV1G1	10.12	52.5	-3.33	PA_CENTR EOLICO
6465E3	6465	E3	RDV2G2	1.73	30	-0.57	PA_CENTR EOLICO
6466E4	6466	E4	MARG1	1.94	17.5	-0.64	PA_CENTR EOLICO
6467E5	6467	E5	NCH2G1	4.12	62.5	-1.35	PA_CENTR EOLICO
6468E6	6468	E6	RDV2G1	1.16	20	-0.38	PA_CENTR EOLICO
6469E7	6469	E7	PORG1	2.12	32.5	-0.7	PA_CENTR EOLICO
6473E8	6473	E8	NCH2G2	9.88	51.75	-3.25	PA_CENTR EOLICO
6474E9	6474	E9	PORG2	1.13	17.25	-0.37	PA_CENTR EOLICO
6477G1	6477	G1	VSU34	25.31	115.2	-8.32	PA_OESTE EOLICO
6479G1	6479	G1	ESC34	8.34	111.6	-2.74	PA_OESTE EOLICO
6480G1	6480	G1	SLO4.16	3.96	4.41	-1.7	PA_OESTE HIDRO
6480G2	6480	G2	SLO4.16	3.96	4.41	-1.7	PA_OESTE HIDRO

6484G1	6484	G1	ANTG1	6.21	105	-2.04	PA_CENTR EOLICO
6492G1	6492	G1	BONG1	3	10.4	0.2	PA_OESTE HIDRO
6493G2	6493	G2	BONG2	3	10.4	0.2	PA_OESTE HIDRO
6494G3	6494	G3	BONG3	3	10.4	0.2	PA_OESTE HIDRO
6495G1	6495	G1	LP2 4.16A	3.94	4.31	1.8	PA_OESTE HIDRO
6495G2	6495	G2	LP2 4.16A	3.94	4.31	1.8	PA_OESTE HIDRO
6497G1	6497	G1	BU2 4.16	1.66	2.35	0.99	PA_OESTE HIDRO
6497G2	6497	G2	BU2 4.16	1.66	2.35	0.99	PA_OESTE HIDRO
6497G3	6497	G3	BU2 4.16	0.82	1.16	0.57	PA_OESTE HIDRO
6502G1	6502	G1	DIS0.4	4.15	10	-0.78	PA_CENTR SOLAR
6503G1	6503	G1	DOF34	4.72	10	-3.33	PA_CENTR SOLAR
6504G1	6504	G1	SOC34	3.78	10	-1.24	PA_OESTE SOLAR
6512G1	6512	G1	SAL6.6	4.73	9.3	-1.95	PA_OESTE HIDRO
6512G2	6512	G2	SAL6.6	4.73	9.3	-1.95	PA_OESTE HIDRO
6512G3	6512	G3	SAL6.6	4.73	9.3	-1.95	PA_OESTE HIDRO
6514G1	6514	G1	LPO6.6	4.88	9.3	0.67	PA_OESTE HIDRO
6514G2	6514	G2	LPO6.6	4.88	9.3	0.67	PA_OESTE HIDRO
6514G3	6514	G3	LPO6.6	4.88	9.3	0.67	PA_OESTE HIDRO
6514G4	6514	G4	LPO6.6	1.5	2.1	0.2	PA_OESTE HIDRO
6524G1	6524	G1	LCRG1	4.4	9.72	2.14	PA_OESTE HIDRO
6525G2	6525	G2	LCRG2	4.4	9.72	2.14	PA_OESTE HIDRO
6526G3	6526	G3	LCRG3	0.93	0.99	0.5	PA_OESTE HIDRO
6529G1	6529	G1	SPRU34	5.22	10.58	-1.72	PA_OESTE SOLAR
6552G1	6552	G1	BBL13	10.08	13.32	-1.02	PA_OESTE HIDRO
6552G2	6552	G2	BBL13	10.08	13.32	-1.02	PA_OESTE HIDRO
6552G3	6552	G3	BBL13	1.8	1.88	-0.18	PA_OESTE HIDRO
6553G1	6553	G1	PROV34	4.56	10	-3.33	PA_CENTR SOLAR
6554G1	6554	G1	SOP34	3.91	10	3.33	PA_CENTR SOLAR
6555G1	6555	G1	LAN34	4.25	10	3.33	PA_CENTR SOLAR
6556G1	6556	G1	COL34	4.02	10	3.33	PA_CENTR SOLAR
6557G1	6557	G1	LAM34	4.58	10	3.33	PA_CENTR SOLAR
6570G1	6570	G1	SOD34	1.87	10	0.62	PA_OESTE SOLAR
6571G1	6571	G1	SCAL34	1.67	6	0.55	PA_OESTE SOLAR
6581G1	6581	G1	SBUG34	0.84	3	0.28	PA_OESTE SOLAR
6582G1	6582	G1	SPACII13	0.64	3	1	PA_ESTE SOLAR
6640G1	6640	G1	IKA0G1	3.19	11.25	-1.05	PA_OESTE SOLAR
6641G1	6641	G1	IKA1G1	3.19	11.25	-1.05	PA_OESTE SOLAR
6642G1	6642	G1	IKA2G1	3.19	11.25	-1.05	PA_OESTE SOLAR
6643G1	6643	G1	IKA3G1	3.19	11.25	-1.05	PA_OESTE SOLAR
6707G1	6707	G1	PAS34	4.6	9.89	0	PA_CENTR SOLAR
6710G1	6710	G1	BDT4.16	4.12	5	1.89	PA_OESTE HIDRO
6723G1	6723	G1	SIN4.16	4.58	5	-1.9	PA_OESTE HIDRO
6723G2	6723	G2	SIN4.16	4.58	5	-1.9	PA_OESTE HIDRO
6732G1	6732	G1	CEP13.8	3.52	5	0.04	PA_CAPIT BIOMASA
6732G2	6732	G2	CEP13.8	3.52	5	0.04	PA_CAPIT BIOMASA
6734G1	6734	G1	ESO34	2.66	5	-1.67	PA_CENTR SOLAR
6738G1	6738	G1	MSO34	5.86	10.26	-1.05	PA_CENTR SOLAR
6739G1	6739	G1	VAL34	4.58	8.22	0	PA_CENTR SOLAR
6740G1	6740	G1	CAM34	47.28	100	14.28	PA_CENTR SOLAR
6743G1	6743	G1	LACG1	3.43	4.1	0.09	PA_OESTE HIDRO

6744G2	6744	G2	LACG2	3.43	4.1	0	PA_OESTE	HIDRO
6748G1	6748	G1	HERRG1	1.57	2.25	-0.92	PA_OESTE	HIDRO
6749G2	6749	G2	HERRG2	1.57	2.25	-0.92	PA_OESTE	HIDRO
6750G3	6750	G3	HERRG3	0.68	0.98	-0.42	PA_OESTE	HIDRO
6752G1	6752	G1	SPE34	56.58	120	-12.45	PA_CENTR	SOLAR
6756G1	6756	G1	PURG1	117.43	137	0.24	PA_CENTR	TERMICO
6757G2	6757	G2	PURG2	117.43	137	0.24	PA_CENTR	TERMICO
6761G1	6761	G1	FAR34	3.37	9.96	3.32	PA_CENTR	SOLAR
6767G1	6767	G1	CHU13.8	3.72	4.4	-0.39	PA_OESTE	HIDRO
6767G2	6767	G2	CHU13.8	3.72	4.4	-0.39	PA_OESTE	HIDRO
6774G1	6774	G1	BAR13.8	5.68	9.72	-2.7	PA_OESTE	HIDRO
6774G2	6774	G2	BAR13.8	5.68	9.72	-2.7	PA_OESTE	HIDRO
6774G3	6774	G3	BAR13.8	0.96	1	-0.46	PA_OESTE	HIDRO
6785G1	6785	G1	TOAG1	12.06	110	-3.96	PA_CENTR	EOLICO
6798G1	6798	G1	CDOG1	1.69	3.37	-2.98	PA_OESTE	HIDRO
6799G2	6799	G2	CDOG2	1.69	3.37	-2.98	PA_OESTE	HIDRO
6834G1	6834	G1	LAE34	9.94	19.99	-1.17	PA_OESTE	SOLAR
6871V1	6871	V1	GASMV1	32.13	141.3	3.01	PA_ATLAN	TERMICO
6872G3	6872	G3	GASMG3	44.1	47.23	3.54	PA_ATLAN	TERMICO
6877G1	6877	G1	CHANIIG1	50	107.38	-17.6	PA_OESTE	HIDRO
6878G2	6878	G2	CHANIIG2	50	107.38	-17.6	PA_OESTE	HIDRO
6879G3	6879	G3	CHANIIG3	9.95	13.7	-2.03	PA_OESTE	HIDRO
6896G1	6896	G1	DAC2G1	1.5	3.24	1.08	PA_CENTR	SOLAR
6899G1	6899	G1	CAIG1	4.81	10	-1.58	PA_OESTE	SOLAR
6900G2	6900	G2	CAIG2	4.81	10	-1.58	PA_OESTE	SOLAR
6901G3	6901	G3	CAIG3	4.8	10	-1.58	PA_OESTE	SOLAR
6902G4	6902	G4	CAIG4	4.62	10	-1.52	PA_OESTE	SOLAR
6903G1	6903	G1	SRE	5.45	10.78	-1.05	PA_CENTR	SOLAR
6904G1	6904	G1	EES	4.52	8.5	0	PA_CENTR	SOLAR
6905G1	6905	G1	POCR34	7.13	16	-5.33	PA_CENTR	SOLAR
6914G1	6914	G1	JAG0.4	5.68	10	-0.03	PA_CENTR	SOLAR
6916G1	6916	G1	COTG1	1.36	2.5	-0.96	PA_OESTE	HIDRO
6917G2	6917	G2	COTG2	1.36	2.5	-0.96	PA_OESTE	HIDRO
6918G1	6918	G1	CBL	2.87	3.89	0	PA_OESTE	HIDRO
6918G2	6918	G2	CBL	2.87	3.89	0	PA_OESTE	HIDRO
6926G1	6926	G1	EREG1	7	10	-2	PA_OESTE	HIDRO
6937G1	6937	G1	SAF0.2	4.46	10	-3.33	PA_CENTR	SOLAR
69391	6939	1	SEC0.6	3.39	20	-1.97	PA_CENTR	SOLAR
6944G1	6944	G1	BARRI 0.69	0.3	1	-0.75	PA_OESTE	HIDRO
6974G1	6974	G1	BAC	12.44	25	-1.17	PA_OESTE	SOLAR
6975G1	6975	G1	ECS	4.03	10	-1.17	PA_OESTE	SOLAR
6976G1	6976	G1	MVI	12.44	25	-1.17	PA_OESTE	SOLAR
6977G1	6977	G1	BFR	7.8	19.95	-6.65	PA_ESTE	SOLAR
6978G1	6978	G1	LVI	2.33	10	-3.06	PA_CENTR	SOLAR
6982G1	6982	G1	CES	4.8	9.98	-1.58	PA_OESTE	SOLAR
6983G1	6983	G1	CAS	4.8	9.98	-1.58	PA_OESTE	SOLAR
6984G1	6984	G1	ECS2	4.03	10	-1.17	PA_OESTE	SOLAR
6985G1	6985	G1	PAS2	2.32	5	-1.05	PA_CENTR	SOLAR
6987G1	6987	G1	PAS3	2.32	5	-1.05	PA_CENTR	SOLAR
6988G1	6988	G1	ESS	3.15	9.9	-1.04	PA_OESTE	SOLAR

6989G1	6989	G1	SME	1.06	3	-1	PA_CENTR SOLAR
6990G1	6990	G1	PES	4.57	9.97	0	PA_CENTR SOLAR
6991G1	6991	G1	MAS	5.66	9.98	0	PA_CENTR SOLAR
6992G1	6992	G1	LLS	4.59	9.99	-1.05	PA_CENTR SOLAR
6993G1	6993	G1	PSS	2.69	5	0	PA_CENTR SOLAR
6994G1	6994	G1	LSS	1.76	7.56	0	PA_CENTR SOLAR
6995G1	6995	G1	PDS	4.07	10	-1.34	PA_OESTE SOLAR
6996G1	6996	G1	CVS	7.2	20	6.67	PA_CENTR SOLAR

18-2031-Min-Lluv

	BUS	ID	Nombre	P[MW]	Pmax[MW]	Q[MVAr]	Zona	Tipo
6090E1	6090	E1	LESG1	15.56	23.6	1.94	PA_OESTE	HIDRO
6091E2	6091	E2	LESG2	15.56	23.6	1.94	PA_OESTE	HIDRO
6094L1	6094	L1	LVAG1	22.07	27.4	-1.92	PA_OESTE	HIDRO
6095L2	6095	L2	LVAG2	22.07	27.4	-1.92	PA_OESTE	HIDRO
6097F1	6097	F1	FORG1	35.67	100	-18.61	PA_OESTE	HIDRO
6098F2	6098	F2	FORG2	35.67	100	-18.61	PA_OESTE	HIDRO
6099F3	6099	F3	FORG3	35.67	100	-18.61	PA_OESTE	HIDRO
6136G3	6136	G3	MADG3	4.88	12	6	PA_ACP	HIDRO
6140G1	6140	G1	GAT6A	0.7	3	1.25	PA_ACP	HIDRO
6140G2	6140	G2	GAT6A	0.7	3	1.25	PA_ACP	HIDRO
6140G3	6140	G3	GAT6A	0.7	3	1.25	PA_ACP	HIDRO
6176E1	6176	E1	ESTG1	45.48	60	5.83	PA_OESTE	HIDRO
6177E2	6177	E2	ESTG2	45.48	60	5.83	PA_OESTE	HIDRO
6264G1	6264	G1	CHANG1	87.87	104.85	-5.27	PA_OESTE	HIDRO
6265G2	6265	G2	CHANG2	87.87	104.85	-5.08	PA_OESTE	HIDRO
6268G3	6268	G3	CHANG3	7.93	9.12	1.39	PA_OESTE	HIDRO
6305A1	6305	A1	ALG 13A	3.11	5.1	-1.22	PA_OESTE	HIDRO
6305A2	6305	A2	ALG 13A	3.11	5.1	-1.22	PA_OESTE	HIDRO
6306M1	6306	M1	MEN 13A	7.63	9.38	4.16	PA_OESTE	HIDRO
6306M2	6306	M2	MEN 13A	7.63	9.38	4.16	PA_OESTE	HIDRO
6307G1	6307	G1	COC 13A	4.1	7.5	-5.68	PA_OESTE	HIDRO
6307G2	6307	G2	COC 13A	4.1	7.5	-3.32	PA_OESTE	HIDRO
6308G1	6308	G1	MENII 13A	2.58	3.85	0.02	PA_OESTE	HIDRO
6308G2	6308	G2	MENII 13A	2.58	3.85	0.02	PA_OESTE	HIDRO
6328G4	6328	G4	BAI0.48	0.6	1.8	-0.5	PA_OESTE	HIDRO
6329G3	6329	G3	BAM0.48	0.02	0.6	-0.5	PA_OESTE	HIDRO
6333G1	6333	G1	BAMG1	18.52	28	0.38	PA_OESTE	HIDRO
6334G2	6334	G2	BAMG2	18.52	28	0.38	PA_OESTE	HIDRO
6335G1	6335	G1	BAIG1	30.88	44.1	-5.89	PA_OESTE	HIDRO
6336G2	6336	G2	BAIG2	30.88	44.1	-5.89	PA_OESTE	HIDRO
6338G1	6338	G1	SAND34.5	3.46	5	-2.4	PA_OESTE	HIDRO
6338G2	6338	G2	SAND34.5	3.46	5	-2.4	PA_OESTE	HIDRO
6361G1	6361	G1	GLAG1	9.9	12.69	-7	PA_OESTE	HIDRO
6362G2	6362	G2	GLAG2	9.9	12.69	-7	PA_OESTE	HIDRO
6364G1	6364	G1	LORG1	12.84	16.9	-7	PA_OESTE	HIDRO
6365G2	6365	G2	LORG2	12.84	16.9	-7	PA_OESTE	HIDRO
6367G1	6367	G1	PRUG1	19.59	29.33	-8	PA_OESTE	HIDRO
6368G2	6368	G2	PRUG2	19.59	29.33	-8	PA_OESTE	HIDRO
6386G1	6386	G1	PEDI 13A	3.6	10	-0.15	PA_OESTE	HIDRO
6386G2	6386	G2	PEDI 13A	3.59	10	-0.15	PA_OESTE	HIDRO
6387G1	6387	G1	PEDII 13A	3.33	6.41	-0.52	PA_OESTE	HIDRO
6387G2	6387	G2	PEDII 13A	3.33	6.41	-0.52	PA_OESTE	HIDRO
6388G1	6388	G1	MACG1	0.45	1.79	-0.8	PA_OESTE	HIDRO
6389G2	6389	G2	MACG2	0.45	1.79	-0.8	PA_OESTE	HIDRO
6390G1	6390	G1	CON 4.16A	2.5	5	-0.2	PA_OESTE	HIDRO
6390G2	6390	G2	CON 4.16A	2.5	5	-0.2	PA_OESTE	HIDRO
6391G1	6391	G1	PAAG1	2.21	2.97	1	PA_OESTE	HIDRO
6392G2	6392	G2	PAAG2	2.21	2.97	1	PA_OESTE	HIDRO
6394G1	6394	G1	LPN 4.16A	2.5	5	-0.26	PA_OESTE	HIDRO

6394G2	6394	G2	LPN 4.16A	2.5	5	-0.26	PA_OESTE	HIDRO
6395G1	6395	G1	LPS 4.16A	2.5	5	-0.26	PA_OESTE	HIDRO
6395G2	6395	G2	LPS 4.16A	2.5	5	-0.26	PA_OESTE	HIDRO
6396G1	6396	G1	RP4G1	0.75	6.57	-0.69	PA_OESTE	HIDRO
6397G2	6397	G2	RP4G2	0.75	6.57	-0.69	PA_OESTE	HIDRO
6406G1	6406	G1	TELG1	60.1	218	-15.58	PA_ATLAN	TERMICO
6407G2	6407	G2	TELG2	60.1	218	-15.58	PA_ATLAN	TERMICO
6408V1	6408	V1	TELV3	61.76	224	-15.43	PA_ATLAN	TERMICO
6420G1	6420	G1	DOL 4.16A	0.97	1.04	-0.78	PA_OESTE	HIDRO
6420G2	6420	G2	DOL 4.16A	0.97	1.04	-0.78	PA_OESTE	HIDRO
6420G3	6420	G3	DOL 4.16A	0.97	1.04	-0.78	PA_OESTE	HIDRO
6421G1	6421	G1	LP1 4.16A	0.99	1.59	-0.77	PA_OESTE	HIDRO
6421G2	6421	G2	LP1 4.16A	0.99	1.59	-0.77	PA_OESTE	HIDRO
6421G3	6421	G3	LP1 4.16A	0.99	1.59	-0.77	PA_OESTE	HIDRO
6422G1	6422	G1	MMO 4.16	0.99	1.25	0.83	PA_OESTE	HIDRO
6422G2	6422	G2	MMO 4.16	0.99	1.25	0.83	PA_OESTE	HIDRO
6423G1	6423	G1	BU1G1	1.37	2.07	0.03	PA_OESTE	HIDRO
6424G2	6424	G2	BU1G2	1.37	2.07	0.03	PA_OESTE	HIDRO
6425G3	6425	G3	BU1G3	0.65	0.98	0.03	PA_OESTE	HIDRO
6432G1	6432	G1	YEG 4.16A	1.88	3	-2.15	PA_CENTR	HIDRO
6432G2	6432	G2	YEG 4.16A	1.88	3	-2.15	PA_CENTR	HIDRO
6432G3	6432	G3	YEG 4.16A	0.63	1	-0.72	PA_CENTR	HIDRO
6433G1	6433	G1	EFR 4.16A	1.67	2.67	-1.65	PA_CENTR	HIDRO
6433G2	6433	G2	EFR 4.16A	1.67	2.67	-1.65	PA_CENTR	HIDRO
6433G3	6433	G3	EFR 4.16A	0.84	1.35	-0.98	PA_CENTR	HIDRO
6446G1	6446	G1	ALTG1	13.59	22.43	-3.33	PA_OESTE	HIDRO
6447G2	6447	G2	ALTG2	13.59	22.43	-3.33	PA_OESTE	HIDRO
6448G3	6448	G3	ALTG3	13.59	22.43	-3.33	PA_OESTE	HIDRO
6449G1	6449	G1	MLIG1	12.76	16.65	-2.76	PA_OESTE	HIDRO
6450G2	6450	G2	MLIG2	12.76	16.65	-2.76	PA_OESTE	HIDRO
6451G3	6451	G3	MLIG3	12.76	16.65	-2.76	PA_OESTE	HIDRO
6452G1	6452	G1	PDOG1	11.92	16.65	-3.36	PA_OESTE	HIDRO
6453G2	6453	G2	PDOG2	11.92	16.65	-3.36	PA_OESTE	HIDRO
6463E1	6463	E1	NCH1G1	3.01	55	-0.99	PA_CENTR	EOLICO
6464E2	6464	E2	RDV1G1	9.31	52.5	-3.06	PA_CENTR	EOLICO
6465E3	6465	E3	RDV2G2	1.77	30	-0.58	PA_CENTR	EOLICO
6466E4	6466	E4	MARG1	1.84	17.5	-0.61	PA_CENTR	EOLICO
6467E5	6467	E5	NCH2G1	4.17	62.5	-1.37	PA_CENTR	EOLICO
6468E6	6468	E6	RDV2G1	1.18	20	-0.39	PA_CENTR	EOLICO
6469E7	6469	E7	PORG1	2.16	32.5	-0.71	PA_CENTR	EOLICO
6473E8	6473	E8	NCH2G2	9.1	51.75	-2.99	PA_CENTR	EOLICO
6474E9	6474	E9	PORG2	1.15	17.25	-0.38	PA_CENTR	EOLICO
6477G1	6477	G1	VSU34	20.07	115.2	-6.6	PA_OESTE	EOLICO
6479G1	6479	G1	ESC34	7.11	111.6	-2.34	PA_OESTE	EOLICO
6480G1	6480	G1	SLO4.16	3.87	4.41	-1.7	PA_OESTE	HIDRO
6480G2	6480	G2	SLO4.16	3.87	4.41	-1.7	PA_OESTE	HIDRO
6484G1	6484	G1	ANTG1	7.22	105	-2.37	PA_CENTR	EOLICO
6492G1	6492	G1	BONG1	3	10.4	-1.83	PA_OESTE	HIDRO
6493G2	6493	G2	BONG2	3	10.4	-1.83	PA_OESTE	HIDRO
6494G3	6494	G3	BONG3	3	10.4	-1.83	PA_OESTE	HIDRO

6495G1	6495	G1	LP2 4.16A	3.86	4.31	1.8	PA_OESTE HIDRO
6495G2	6495	G2	LP2 4.16A	3.86	4.31	1.8	PA_OESTE HIDRO
6497G1	6497	G1	BU2 4.16	1.62	2.35	0.99	PA_OESTE HIDRO
6497G2	6497	G2	BU2 4.16	1.62	2.35	0.99	PA_OESTE HIDRO
6497G3	6497	G3	BU2 4.16	0.8	1.16	0.57	PA_OESTE HIDRO
6512G1	6512	G1	SAL6.6	4.95	9.3	-2.3	PA_OESTE HIDRO
6512G2	6512	G2	SAL6.6	4.95	9.3	-2.3	PA_OESTE HIDRO
6512G3	6512	G3	SAL6.6	4.95	9.3	-2.3	PA_OESTE HIDRO
6514G1	6514	G1	LPO6.6	5.08	9.3	0.35	PA_OESTE HIDRO
6514G2	6514	G2	LPO6.6	5.08	9.3	0.35	PA_OESTE HIDRO
6514G3	6514	G3	LPO6.6	5.08	9.3	0.35	PA_OESTE HIDRO
6514G4	6514	G4	LPO6.6	1.5	2.1	0.1	PA_OESTE HIDRO
6524G1	6524	G1	LCRG1	4.4	9.72	2.1	PA_OESTE HIDRO
6525G2	6525	G2	LCRG2	4.4	9.72	2.1	PA_OESTE HIDRO
6526G3	6526	G3	LCRG3	0.91	0.99	0.5	PA_OESTE HIDRO
6552G1	6552	G1	BBL13	9.87	13.32	-1.19	PA_OESTE HIDRO
6552G2	6552	G2	BBL13	9.87	13.32	-1.19	PA_OESTE HIDRO
6552G3	6552	G3	BBL13	1.76	1.88	-0.21	PA_OESTE HIDRO
6710G1	6710	G1	BDT4.16	4.04	5	-0.04	PA_OESTE HIDRO
6723G1	6723	G1	SIN4.16	4.49	5	-2.02	PA_OESTE HIDRO
6723G2	6723	G2	SIN4.16	4.49	5	-2.02	PA_OESTE HIDRO
6732G1	6732	G1	CEP13.8	3.44	5	-0.43	PA_CAPIT BIOMASA
6732G2	6732	G2	CEP13.8	3.44	5	-0.43	PA_CAPIT BIOMASA
6743G1	6743	G1	LACG1	3.36	4.1	0.07	PA_OESTE HIDRO
6744G2	6744	G2	LACG2	3.36	4.1	0	PA_OESTE HIDRO
6748G1	6748	G1	HERRG1	1.54	2.25	-0.92	PA_OESTE HIDRO
6749G2	6749	G2	HERRG2	1.54	2.25	-0.92	PA_OESTE HIDRO
6750G3	6750	G3	HERRG3	0.67	0.98	-0.42	PA_OESTE HIDRO
6756G1	6756	G1	PURG1	114.98	137	-0.46	PA_CENTR TERMICO
6757G2	6757	G2	PURG2	114.98	137	-0.46	PA_CENTR TERMICO
6764G1	6764	G1	TIZ4.16	2	4.5	-0.52	PA_OESTE HIDRO
6767G1	6767	G1	CHU13.8	3.64	4.4	-0.55	PA_OESTE HIDRO
6767G2	6767	G2	CHU13.8	3.64	4.4	-0.55	PA_OESTE HIDRO
6774G1	6774	G1	BAR13.8	6.09	9.72	-2.74	PA_OESTE HIDRO
6774G2	6774	G2	BAR13.8	6.09	9.72	-2.74	PA_OESTE HIDRO
6774G3	6774	G3	BAR13.8	0.94	1	-0.42	PA_OESTE HIDRO
6785G1	6785	G1	TOAG1	11.51	110	-3.78	PA_CENTR EOLICO
6798G1	6798	G1	CDOG1	1.69	3.37	-2.98	PA_OESTE HIDRO
6799G2	6799	G2	CDOG2	1.69	3.37	-2.98	PA_OESTE HIDRO
6871V1	6871	V1	GASMV1	31.46	141.3	-6.85	PA_ATLAN TERMICO
6872G3	6872	G3	GASMG3	43.18	47.23	-6.35	PA_ATLAN TERMICO
6877G1	6877	G1	CHANIIG1	50	107.38	-20.51	PA_OESTE HIDRO
6878G2	6878	G2	CHANIIG2	50	107.38	-20.51	PA_OESTE HIDRO
6879G3	6879	G3	CHANIIG3	10.94	13.7	-2.31	PA_OESTE HIDRO
6916G1	6916	G1	COTG1	1.34	2.5	-0.96	PA_OESTE HIDRO
6917G2	6917	G2	COTG2	1.34	2.5	-0.96	PA_OESTE HIDRO
6918G1	6918	G1	CBL	2.81	3.89	0	PA_OESTE HIDRO
6918G2	6918	G2	CBL	2.81	3.89	0	PA_OESTE HIDRO
6926G1	6926	G1	EREG1	6.85	10	-2	PA_OESTE HIDRO
6944G1	6944	G1	BARRI 0.69	0.3	1	-0.75	PA_OESTE HIDRO

	BUS	ID	Nombre	P[MW]	Pmax[MW]	Q[MVAr]	Zona	Tipo
6090E1	6090	E1	LESG1	10.62	23.6	3.65	PA_OESTE	HIDRO
6091E2	6091	E2	LESG2	10.62	23.6	3.65	PA_OESTE	HIDRO
6094L1	6094	L1	LVAG1	11.06	27.4	-0.38	PA_OESTE	HIDRO
6095L2	6095	L2	LVAG2	11.06	27.4	-0.38	PA_OESTE	HIDRO
6097F1	6097	F1	FORG1	71.96	100	5.76	PA_OESTE	HIDRO
6098F2	6098	F2	FORG2	71.96	100	5.76	PA_OESTE	HIDRO
6099F3	6099	F3	FORG3	71.96	100	5.76	PA_OESTE	HIDRO
6136G3	6136	G3	MADG3	5.57	12	6	PA_ACP	HIDRO
6140G1	6140	G1	GAT6A	0.8	3	2	PA_ACP	HIDRO
6140G2	6140	G2	GAT6A	0.8	3	2	PA_ACP	HIDRO
6140G3	6140	G3	GAT6A	0.8	3	2	PA_ACP	HIDRO
6176E1	6176	E1	ESTG1	28.84	60	1.55	PA_OESTE	HIDRO
6177E2	6177	E2	ESTG2	28.84	60	1.55	PA_OESTE	HIDRO
6201G1	6201	G1	LSM34	4.61	8	-1.51	PA_CENTR	SOLAR
6202G1	6202	G1	LAJ34	22.83	30	7.5	PA_CENTR	SOLAR
6205G1	6205	G1	CHUM115	23.05	40	-7.57	PA_CENTR	SOLAR
6264G1	6264	G1	CHANG1	86.25	104.85	-3.23	PA_OESTE	HIDRO
6265G2	6265	G2	CHANG2	86.25	104.85	-3.2	PA_OESTE	HIDRO
6268G3	6268	G3	CHANG3	8.44	9.12	1.32	PA_OESTE	HIDRO
6305A1	6305	A1	ALG 13A	1.8	5.1	-1.16	PA_OESTE	HIDRO
6305A2	6305	A2	ALG 13A	1.8	5.1	-1.16	PA_OESTE	HIDRO
6306M1	6306	M1	MEN 13A	3.57	9.38	4.16	PA_OESTE	HIDRO
6306M2	6306	M2	MEN 13A	3.57	9.38	4.16	PA_OESTE	HIDRO
6307G1	6307	G1	COC 13A	1.35	7.5	-5.68	PA_OESTE	HIDRO
6307G2	6307	G2	COC 13A	1.35	7.5	-3.32	PA_OESTE	HIDRO
6308G1	6308	G1	MENII 13A	1.04	3.85	0.11	PA_OESTE	HIDRO
6308G2	6308	G2	MENII 13A	1.04	3.85	0.11	PA_OESTE	HIDRO
6333G1	6333	G1	BAMG1	0.75	28	-0.87	PA_OESTE	HIDRO
6334G2	6334	G2	BAMG2	0.75	28	-0.87	PA_OESTE	HIDRO
6335G1	6335	G1	BAIG1	0.7	44.1	-5.23	PA_OESTE	HIDRO
6336G2	6336	G2	BAIG2	0.7	44.1	-5.23	PA_OESTE	HIDRO
6338G1	6338	G1	SAND34.5	0.62	5	-2.4	PA_OESTE	HIDRO
6338G2	6338	G2	SAND34.5	0.62	5	-2.4	PA_OESTE	HIDRO
6361G1	6361	G1	GLAG1	5.86	12.69	-7	PA_OESTE	HIDRO
6362G2	6362	G2	GLAG2	5.86	12.69	-7	PA_OESTE	HIDRO
6364G1	6364	G1	LORG1	7.41	16.9	-7	PA_OESTE	HIDRO
6365G2	6365	G2	LORG2	7.41	16.9	-7	PA_OESTE	HIDRO
6367G1	6367	G1	PRUG1	10.66	29.33	-8	PA_OESTE	HIDRO
6368G2	6368	G2	PRUG2	10.66	29.33	-8	PA_OESTE	HIDRO
6372G1	6372	G1	CADG1	18.82	32	-3.31	PA_OESTE	BIOMASA
6386G1	6386	G1	PEDI 13A	0.75	10	1.13	PA_OESTE	HIDRO
6386G2	6386	G2	PEDI 13A	0.75	10	1.13	PA_OESTE	HIDRO
6387G1	6387	G1	PEDII 13A	0.25	6.41	0.38	PA_OESTE	HIDRO
6387G2	6387	G2	PEDII 13A	0.25	6.41	0.38	PA_OESTE	HIDRO
6388G1	6388	G1	MACG1	0.08	1.79	1	PA_OESTE	HIDRO
6389G2	6389	G2	MACG2	0.08	1.79	1	PA_OESTE	HIDRO
6390G1	6390	G1	CON 4.16A	0.45	5	1	PA_OESTE	HIDRO
6390G2	6390	G2	CON 4.16A	0.45	5	1	PA_OESTE	HIDRO
6391G1	6391	G1	PAAG1	1.09	2.97	1	PA_OESTE	HIDRO

6392G2	6392	G2	PAAG2	1.09	2.97	1	PA_OESTE	HIDRO
6394G1	6394	G1	LPN 4.16A	0.2	5	0.85	PA_OESTE	HIDRO
6394G2	6394	G2	LPN 4.16A	0.2	5	0.85	PA_OESTE	HIDRO
6395G1	6395	G1	LPS 4.16A	0.09	5	0.85	PA_OESTE	HIDRO
6395G2	6395	G2	LPS 4.16A	0.09	5	0.85	PA_OESTE	HIDRO
6396G1	6396	G1	RP4G1	0.16	6.57	0.16	PA_OESTE	HIDRO
6397G2	6397	G2	RP4G2	0.16	6.57	0.16	PA_OESTE	HIDRO
6406G1	6406	G1	TELG1	206.23	218	53.04	PA_ATLAN	TERMICO
6407G2	6407	G2	TELG2	206.23	218	53.04	PA_ATLAN	TERMICO
6408V1	6408	V1	TELV3	211.91	224	54.79	PA_ATLAN	TERMICO
6420G1	6420	G1	DOL 4.16A	0.68	1.04	0.78	PA_OESTE	HIDRO
6420G2	6420	G2	DOL 4.16A	0.68	1.04	0.78	PA_OESTE	HIDRO
6420G3	6420	G3	DOL 4.16A	0.68	1.04	0.78	PA_OESTE	HIDRO
6421G1	6421	G1	LP1 4.16A	0.58	1.59	0.77	PA_OESTE	HIDRO
6421G2	6421	G2	LP1 4.16A	0.58	1.59	0.77	PA_OESTE	HIDRO
6421G3	6421	G3	LP1 4.16A	0.58	1.59	0.77	PA_OESTE	HIDRO
6422G1	6422	G1	MMO 4.16	0.42	1.25	0.83	PA_OESTE	HIDRO
6422G2	6422	G2	MMO 4.16	0.42	1.25	0.83	PA_OESTE	HIDRO
6423G1	6423	G1	BU1G1	0.2	2.07	0.99	PA_OESTE	HIDRO
6424G2	6424	G2	BU1G2	0.2	2.07	0.99	PA_OESTE	HIDRO
6425G3	6425	G3	BU1G3	0.1	0.98	0.57	PA_OESTE	HIDRO
6432G1	6432	G1	YEG 4.16A	0.37	3	-2.01	PA_CENTR	HIDRO
6432G2	6432	G2	YEG 4.16A	0.37	3	-2.01	PA_CENTR	HIDRO
6432G3	6432	G3	YEG 4.16A	0.12	1	-0.67	PA_CENTR	HIDRO
6433G1	6433	G1	EFR 4.16A	0.51	2.67	0.56	PA_CENTR	HIDRO
6433G2	6433	G2	EFR 4.16A	0.51	2.67	0.56	PA_CENTR	HIDRO
6433G3	6433	G3	EFR 4.16A	0.26	1.35	0.29	PA_CENTR	HIDRO
6446G1	6446	G1	ALTG1	1.27	22.43	-1.9	PA_OESTE	HIDRO
6447G2	6447	G2	ALTG2	1.27	22.43	-1.9	PA_OESTE	HIDRO
6448G3	6448	G3	ALTG3	1.27	22.43	-1.9	PA_OESTE	HIDRO
6449G1	6449	G1	MLIG1	2.36	16.65	-1.38	PA_OESTE	HIDRO
6450G2	6450	G2	MLIG2	2.36	16.65	-1.38	PA_OESTE	HIDRO
6451G3	6451	G3	MLIG3	2.36	16.65	-1.38	PA_OESTE	HIDRO
6452G1	6452	G1	PDOG1	3.05	16.65	-2.12	PA_OESTE	HIDRO
6453G2	6453	G2	PDOG2	3.05	16.65	-2.12	PA_OESTE	HIDRO
6455G1	6455	G1	BSO	0.56	0.96	0.18	PA_CENTR	SOLAR
6463E1	6463	E1	NCH1G1	43.25	55	-0.6	PA_CENTR	EOLICO
6464E2	6464	E2	RDV1G1	38.94	52.5	-0.6	PA_CENTR	EOLICO
6465E3	6465	E3	RDV2G2	23.31	30	-0.62	PA_CENTR	EOLICO
6466E4	6466	E4	MARG1	13.88	17.5	-1.82	PA_CENTR	EOLICO
6467E5	6467	E5	NCH2G1	51.22	62.5	-1.78	PA_CENTR	EOLICO
6468E6	6468	E6	RDV2G1	15.54	20	-1.82	PA_CENTR	EOLICO
6469E7	6469	E7	PORG1	26.92	32.5	-1.81	PA_CENTR	EOLICO
6473E8	6473	E8	NCH2G2	38.29	51.75	-12.58	PA_CENTR	EOLICO
6474E9	6474	E9	PORG2	14.29	17.25	-4.7	PA_CENTR	EOLICO
6477G1	6477	G1	VSU34	86.11	115.2	-28.3	PA_OESTE	EOLICO
6479G1	6479	G1	ESC34	91.62	111.6	-30.11	PA_OESTE	EOLICO
6480G1	6480	G1	SLO4.16	1.01	4.41	1.5	PA_OESTE	HIDRO
6480G2	6480	G2	SLO4.16	1.01	4.41	1.5	PA_OESTE	HIDRO
6484G1	6484	G1	ANTG1	81.73	105	-19.35	PA_CENTR	EOLICO

6492G1	6492	G1	BONG1	3.13	10.4	2.53	PA_OESTE HIDRO
6493G2	6493	G2	BONG2	3.13	10.4	2.53	PA_OESTE HIDRO
6494G3	6494	G3	BONG3	3.13	10.4	2.53	PA_OESTE HIDRO
6495G1	6495	G1	LP2 4.16A	1.27	4.31	1.8	PA_OESTE HIDRO
6495G2	6495	G2	LP2 4.16A	1.27	4.31	1.8	PA_OESTE HIDRO
6497G1	6497	G1	BU2 4.16	0.44	2.35	0.99	PA_OESTE HIDRO
6497G2	6497	G2	BU2 4.16	0.44	2.35	0.99	PA_OESTE HIDRO
6497G3	6497	G3	BU2 4.16	0.22	1.16	0.57	PA_OESTE HIDRO
6502G1	6502	G1	DIS0.4	5.72	10	-1.88	PA_CENTR SOLAR
6503G1	6503	G1	DOF34	4.67	10	-1.54	PA_CENTR SOLAR
6504G1	6504	G1	SOC34	5.96	10	-0.58	PA_OESTE SOLAR
6514G1	6514	G1	LPO6.6	0.05	9.3	0.68	PA_OESTE HIDRO
6514G2	6514	G2	LPO6.6	0.05	9.3	0.68	PA_OESTE HIDRO
6514G3	6514	G3	LPO6.6	0.05	9.3	0.68	PA_OESTE HIDRO
6514G4	6514	G4	LPO6.6	0.01	2.1	0.15	PA_OESTE HIDRO
6524G1	6524	G1	LCRG1	0.06	9.72	1.03	PA_OESTE HIDRO
6525G2	6525	G2	LCRG2	0.06	9.72	1.03	PA_OESTE HIDRO
6526G3	6526	G3	LCRG3	0.56	0.99	0.5	PA_OESTE HIDRO
6529G1	6529	G1	SPRU34	7.67	10.58	-2.52	PA_OESTE SOLAR
6552G1	6552	G1	BBL13	0.65	13.32	-1.76	PA_OESTE HIDRO
6552G2	6552	G2	BBL13	0.65	13.32	-1.76	PA_OESTE HIDRO
6552G3	6552	G3	BBL13	1.48	1.88	-1.16	PA_OESTE HIDRO
6553G1	6553	G1	PROV34	5.74	10	-1.89	PA_CENTR SOLAR
6554G1	6554	G1	SOP34	5.69	10	1.87	PA_CENTR SOLAR
6555G1	6555	G1	LAN34	6.8	10	2.23	PA_CENTR SOLAR
6556G1	6556	G1	COL34	6.89	10	2.26	PA_CENTR SOLAR
6557G1	6557	G1	LAM34	5.76	10	1.89	PA_CENTR SOLAR
6570G1	6570	G1	SOD34	4.17	10	1.37	PA_OESTE SOLAR
6571G1	6571	G1	SCAL34	2.62	6	0.86	PA_OESTE SOLAR
6581G1	6581	G1	SBUG34	1.32	3	0.43	PA_OESTE SOLAR
6582G1	6582	G1	SPACII13	1.09	3	0.36	PA_ESTE SOLAR
6640G1	6640	G1	IKA0G1	5.89	11.25	-0.4	PA_OESTE SOLAR
6641G1	6641	G1	IKA1G1	5.89	11.25	-0.56	PA_OESTE SOLAR
6642G1	6642	G1	IKA2G1	5.89	11.25	-0.4	PA_OESTE SOLAR
6643G1	6643	G1	IKA3G1	5.89	11.25	-0.52	PA_OESTE SOLAR
6707G1	6707	G1	PAS34	5.62	9.89	-1.85	PA_CENTR SOLAR
6710G1	6710	G1	BDT4.16	1.76	5	2.5	PA_OESTE HIDRO
6723G1	6723	G1	SIN4.16	1.56	5	-2.05	PA_OESTE HIDRO
6723G2	6723	G2	SIN4.16	1.56	5	-2.05	PA_OESTE HIDRO
6732G1	6732	G1	CEP13.8	4.08	5	-0.09	PA_CAPIT BIOMASA
6732G2	6732	G2	CEP13.8	4.08	5	-0.09	PA_CAPIT BIOMASA
6734G1	6734	G1	ESO34	2.91	5	-0.96	PA_CENTR SOLAR
6738G1	6738	G1	MSO34	6.21	10.26	-2.04	PA_CENTR SOLAR
6739G1	6739	G1	VAL34	4.88	8.22	-1.6	PA_CENTR SOLAR
6740G1	6740	G1	CAM34	76.12	100	22.71	PA_CENTR SOLAR
6743G1	6743	G1	LACG1	1.36	4.1	0	PA_OESTE HIDRO
6744G2	6744	G2	LACG2	1.36	4.1	0	PA_OESTE HIDRO
6748G1	6748	G1	HERRG1	0.23	2.25	1.18	PA_OESTE HIDRO
6749G2	6749	G2	HERRG2	0.23	2.25	1.18	PA_OESTE HIDRO
6750G3	6750	G3	HERRG3	0.1	0.98	0.54	PA_OESTE HIDRO

6752G1	6752	G1	SPE34	70.04	120	12.44	PA_CENTR	SOLAR
6756G1	6756	G1	PURG1	122.5	137	-0.31	PA_CENTR	TERMICO
6757G2	6757	G2	PURG2	122.5	137	-0.31	PA_CENTR	TERMICO
6761G1	6761	G1	FAR34	5.29	9.96	1.74	PA_CENTR	SOLAR
6767G1	6767	G1	CHU13.8	1.6	4.4	-0.37	PA_OESTE	HIDRO
6767G2	6767	G2	CHU13.8	1.6	4.4	-0.37	PA_OESTE	HIDRO
6774G1	6774	G1	BAR13.8	0	9.72	-2.29	PA_OESTE	HIDRO
6774G2	6774	G2	BAR13.8	0	9.72	-2.29	PA_OESTE	HIDRO
6774G3	6774	G3	BAR13.8	0.23	1	-0.75	PA_OESTE	HIDRO
6785G1	6785	G1	TOAG1	87.21	110	0.02	PA_CENTR	EOLICO
6798G1	6798	G1	CDOG1	0.37	3.37	-2.98	PA_OESTE	HIDRO
6799G2	6799	G2	CDOG2	0.37	3.37	-2.98	PA_OESTE	HIDRO
6804G1	6804	G1	CNOG1	70	75	36.41	PA_ATLAN	TERMICO
6807V1	6807	V1	CNOV1	35	156	34.76	PA_ATLAN	TERMICO
6834G1	6834	G1	LAE34	11.56	19.99	-0.41	PA_OESTE	SOLAR
6870G2	6870	G2	GASMG2	42	47.23	22.24	PA_ATLAN	TERMICO
6871V1	6871	V1	GASMV1	60	141.3	23.26	PA_ATLAN	TERMICO
6872G3	6872	G3	GASMG3	42	47.23	22.24	PA_ATLAN	TERMICO
6873G4	6873	G4	GASMG4	42	47.23	22.24	PA_ATLAN	TERMICO
6877G1	6877	G1	CHANIIG1	80.93	107.38	-15.32	PA_OESTE	HIDRO
6878G2	6878	G2	CHANIIG2	80.93	107.38	-15.32	PA_OESTE	HIDRO
6879G3	6879	G3	CHANIIG3	12.95	13.7	-1.73	PA_OESTE	HIDRO
6896G1	6896	G1	DAC2G1	1.7	3.24	0.56	PA_CENTR	SOLAR
6899G1	6899	G1	CAIG1	6.2	10	-2.04	PA_OESTE	SOLAR
6900G2	6900	G2	CAIG2	6.2	10	-2.04	PA_OESTE	SOLAR
6901G3	6901	G3	CAIG3	6.2	10	-2.04	PA_OESTE	SOLAR
6902G4	6902	G4	CAIG4	6.16	10	-2.02	PA_OESTE	SOLAR
6903G1	6903	G1	SRE	5.87	10.78	-1.93	PA_CENTR	SOLAR
6904G1	6904	G1	EES	5.06	8.5	1.66	PA_CENTR	SOLAR
6905G1	6905	G1	POCR34	8.93	16	-0.61	PA_CENTR	SOLAR
6914G1	6914	G1	JAG0.4	6.04	10	-1.98	PA_CENTR	SOLAR
6916G1	6916	G1	COTG1	0.19	2.5	-0.96	PA_OESTE	HIDRO
6917G2	6917	G2	COTG2	0.19	2.5	-0.96	PA_OESTE	HIDRO
6918G1	6918	G1	CBL	0.04	3.89	0	PA_OESTE	HIDRO
6918G2	6918	G2	CBL	0.04	3.89	0	PA_OESTE	HIDRO
6926G1	6926	G1	EREG1	1.73	10	-1.73	PA_OESTE	HIDRO
6937G1	6937	G1	SAF0.2	7.61	10	2.5	PA_CENTR	SOLAR
69391	6939	1	SEC0.6	5.8	20	1.91	PA_CENTR	SOLAR
6944G1	6944	G1	BARRI 0.69	0.02	1	-0.75	PA_OESTE	HIDRO
6974G1	6974	G1	BAC	16.03	25	-0.41	PA_OESTE	SOLAR
6975G1	6975	G1	ECS	5.13	10	-0.41	PA_OESTE	SOLAR
6976G1	6976	G1	MVI	16.03	25	-0.41	PA_OESTE	SOLAR
6977G1	6977	G1	BFR	9.77	19.95	3.21	PA_ESTE	SOLAR
6978G1	6978	G1	LVI	3.65	10	1.2	PA_CENTR	SOLAR
6982G1	6982	G1	CES	6.19	9.98	-2.03	PA_OESTE	SOLAR
6983G1	6983	G1	CAS	6.19	9.98	-2.03	PA_OESTE	SOLAR
6984G1	6984	G1	ECS2	5.13	10	-0.41	PA_OESTE	SOLAR
6985G1	6985	G1	PAS2	2.84	5	-0.93	PA_CENTR	SOLAR
6987G1	6987	G1	PAS3	2.84	5	-0.93	PA_CENTR	SOLAR
6988G1	6988	G1	ESS	5.83	9.9	-1.91	PA_OESTE	SOLAR

6989G1	6989	G1	SME	1.78	3	-0.58	PA_CENTR SOLAR
6990G1	6990	G1	PES	5.76	9.97	1.89	PA_CENTR SOLAR
6991G1	6991	G1	MAS	5.79	9.98	1.9	PA_CENTR SOLAR
6992G1	6992	G1	LLS	7.87	9.99	-2.59	PA_CENTR SOLAR
6993G1	6993	G1	PSS	3.38	5	1.11	PA_CENTR SOLAR
6994G1	6994	G1	LSS	2.76	7.56	0.91	PA_CENTR SOLAR
6995G1	6995	G1	PDS	6.2	10	-2.04	PA_OESTE SOLAR
6996G1	6996	G1	CVS	11.68	20	3.84	PA_CENTR SOLAR

19-2035-MaxSol-Sec

	BUS	ID	Nombre	P[MW]	Pmax[MW]	Q[MVAr]	Zona	Tipo
6090E1	6090	E1	LESG1	10.62	23.6	3.46	PA_OESTE	HIDRO
6091E2	6091	E2	LESG2	10.62	23.6	3.46	PA_OESTE	HIDRO
6094L1	6094	L1	LVAG1	11.06	27.4	-0.59	PA_OESTE	HIDRO
6095L2	6095	L2	LVAG2	11.06	27.4	-0.59	PA_OESTE	HIDRO
6097F1	6097	F1	FORG1	70	100	2.88	PA_OESTE	HIDRO
6098F2	6098	F2	FORG2	70	100	2.88	PA_OESTE	HIDRO
6099F3	6099	F3	FORG3	70	100	2.88	PA_OESTE	HIDRO
6136G3	6136	G3	MADG3	5.57	12	6	PA_ACP	HIDRO
6140G1	6140	G1	GAT6A	0.8	3	2	PA_ACP	HIDRO
6140G2	6140	G2	GAT6A	0.8	3	2	PA_ACP	HIDRO
6140G3	6140	G3	GAT6A	0.8	3	2	PA_ACP	HIDRO
6176E1	6176	E1	ESTG1	17.6	60	-0.52	PA_OESTE	HIDRO
6177E2	6177	E2	ESTG2	17.6	60	-0.52	PA_OESTE	HIDRO
6201G1	6201	G1	LSM34	7.02	8	-2.31	PA_CENTR	SOLAR
6202G1	6202	G1	LAJ34	29.75	30	9.78	PA_CENTR	SOLAR
6205G1	6205	G1	CHUM115	35.1	40	-10.84	PA_CENTR	SOLAR
6264G1	6264	G1	CHANG1	85.59	104.85	-5.9	PA_OESTE	HIDRO
6265G2	6265	G2	CHANG2	85.59	104.85	-5.86	PA_OESTE	HIDRO
6268G3	6268	G3	CHANG3	8.44	9.12	1.32	PA_OESTE	HIDRO
6305A1	6305	A1	ALG 13A	1.8	5.1	-1.18	PA_OESTE	HIDRO
6305A2	6305	A2	ALG 13A	1.8	5.1	-1.18	PA_OESTE	HIDRO
6306M1	6306	M1	MEN 13A	3.57	9.38	4.16	PA_OESTE	HIDRO
6306M2	6306	M2	MEN 13A	3.57	9.38	4.16	PA_OESTE	HIDRO
6307G1	6307	G1	COC 13A	1.35	7.5	-5.68	PA_OESTE	HIDRO
6307G2	6307	G2	COC 13A	1.35	7.5	-3.32	PA_OESTE	HIDRO
6308G1	6308	G1	MENII 13A	1.04	3.85	0.05	PA_OESTE	HIDRO
6308G2	6308	G2	MENII 13A	1.04	3.85	0.05	PA_OESTE	HIDRO
6333G1	6333	G1	BAMG1	0.75	28	-0.96	PA_OESTE	HIDRO
6334G2	6334	G2	BAMG2	0.75	28	-0.96	PA_OESTE	HIDRO
6335G1	6335	G1	BAIG1	0.7	44.1	-5.98	PA_OESTE	HIDRO
6336G2	6336	G2	BAIG2	0.7	44.1	-5.98	PA_OESTE	HIDRO
6338G1	6338	G1	SAND34.5	0.62	5	-2.4	PA_OESTE	HIDRO
6338G2	6338	G2	SAND34.5	0.62	5	-2.4	PA_OESTE	HIDRO
6361G1	6361	G1	GLAG1	3.63	12.69	-7	PA_OESTE	HIDRO
6362G2	6362	G2	GLAG2	3.63	12.69	-7	PA_OESTE	HIDRO
6364G1	6364	G1	LORG1	4.43	16.9	-7	PA_OESTE	HIDRO
6365G2	6365	G2	LORG2	4.43	16.9	-7	PA_OESTE	HIDRO
6367G1	6367	G1	PRUG1	6.48	29.33	-8	PA_OESTE	HIDRO
6368G2	6368	G2	PRUG2	6.48	29.33	-8	PA_OESTE	HIDRO
6372G1	6372	G1	CADG1	18.82	32	-3.3	PA_OESTE	BIOMASA
6386G1	6386	G1	PEDI 13A	0.75	10	1.18	PA_OESTE	HIDRO
6386G2	6386	G2	PEDI 13A	0.75	10	1.18	PA_OESTE	HIDRO
6387G1	6387	G1	PEDII 13A	0.25	6.41	0.39	PA_OESTE	HIDRO
6387G2	6387	G2	PEDII 13A	0.25	6.41	0.39	PA_OESTE	HIDRO
6388G1	6388	G1	MACG1	0.08	1.79	1	PA_OESTE	HIDRO
6389G2	6389	G2	MACG2	0.08	1.79	1	PA_OESTE	HIDRO
6390G1	6390	G1	CON 4.16A	0.45	5	1	PA_OESTE	HIDRO
6390G2	6390	G2	CON 4.16A	0.45	5	1	PA_OESTE	HIDRO
6391G1	6391	G1	PAAG1	1.09	2.97	1	PA_OESTE	HIDRO

6392G2	6392	G2	PAAG2	1.09	2.97	1	PA_OESTE	HIDRO
6394G1	6394	G1	LPN 4.16A	0.2	5	0.85	PA_OESTE	HIDRO
6394G2	6394	G2	LPN 4.16A	0.2	5	0.85	PA_OESTE	HIDRO
6395G1	6395	G1	LPS 4.16A	0.09	5	0.85	PA_OESTE	HIDRO
6395G2	6395	G2	LPS 4.16A	0.09	5	0.85	PA_OESTE	HIDRO
6396G1	6396	G1	RP4G1	0.16	6.57	0.16	PA_OESTE	HIDRO
6397G2	6397	G2	RP4G2	0.16	6.57	0.16	PA_OESTE	HIDRO
6406G1	6406	G1	TELG1	202.19	218	57.81	PA_ATLAN	TERMICO
6407G2	6407	G2	TELG2	202.19	218	57.81	PA_ATLAN	TERMICO
6408V1	6408	V1	TELV3	207.75	224	45.86	PA_ATLAN	TERMICO
6420G1	6420	G1	DOL 4.16A	0.68	1.04	0.78	PA_OESTE	HIDRO
6420G2	6420	G2	DOL 4.16A	0.68	1.04	0.78	PA_OESTE	HIDRO
6420G3	6420	G3	DOL 4.16A	0.68	1.04	0.78	PA_OESTE	HIDRO
6421G1	6421	G1	LP1 4.16A	0.58	1.59	0.77	PA_OESTE	HIDRO
6421G2	6421	G2	LP1 4.16A	0.58	1.59	0.77	PA_OESTE	HIDRO
6421G3	6421	G3	LP1 4.16A	0.58	1.59	0.77	PA_OESTE	HIDRO
6422G1	6422	G1	MMO 4.16	0.42	1.25	0.83	PA_OESTE	HIDRO
6422G2	6422	G2	MMO 4.16	0.42	1.25	0.83	PA_OESTE	HIDRO
6423G1	6423	G1	BU1G1	0.2	2.07	0.99	PA_OESTE	HIDRO
6424G2	6424	G2	BU1G2	0.2	2.07	0.99	PA_OESTE	HIDRO
6425G3	6425	G3	BU1G3	0.1	0.98	0.57	PA_OESTE	HIDRO
6432G1	6432	G1	YEG 4.16A	0.37	3	-1.55	PA_CENTR	HIDRO
6432G2	6432	G2	YEG 4.16A	0.37	3	-1.55	PA_CENTR	HIDRO
6432G3	6432	G3	YEG 4.16A	0.12	1	-0.52	PA_CENTR	HIDRO
6433G1	6433	G1	EFR 4.16A	0.51	2.67	-0.24	PA_CENTR	HIDRO
6433G2	6433	G2	EFR 4.16A	0.51	2.67	-0.24	PA_CENTR	HIDRO
6433G3	6433	G3	EFR 4.16A	0.26	1.35	-0.12	PA_CENTR	HIDRO
6446G1	6446	G1	ALTG1	1.27	22.43	-1.95	PA_OESTE	HIDRO
6447G2	6447	G2	ALTG2	1.27	22.43	-1.95	PA_OESTE	HIDRO
6448G3	6448	G3	ALTG3	1.27	22.43	-1.95	PA_OESTE	HIDRO
6449G1	6449	G1	MLIG1	2.36	16.65	-1.52	PA_OESTE	HIDRO
6450G2	6450	G2	MLIG2	2.36	16.65	-1.52	PA_OESTE	HIDRO
6451G3	6451	G3	MLIG3	2.36	16.65	-1.52	PA_OESTE	HIDRO
6452G1	6452	G1	PDOG1	3.05	16.65	-2.27	PA_OESTE	HIDRO
6453G2	6453	G2	PDOG2	3.05	16.65	-2.27	PA_OESTE	HIDRO
6455G1	6455	G1	BSO	0.87	0.96	0.29	PA_CENTR	SOLAR
6463E1	6463	E1	NCH1G1	27.34	55	-1.18	PA_CENTR	EOLICO
6464E2	6464	E2	RDV1G1	22.56	52.5	-1.18	PA_CENTR	EOLICO
6465E3	6465	E3	RDV2G2	14.45	30	-1.18	PA_CENTR	EOLICO
6466E4	6466	E4	MARG1	8.9	17.5	-2.4	PA_CENTR	EOLICO
6467E5	6467	E5	NCH2G1	34.66	62.5	-2.38	PA_CENTR	EOLICO
6468E6	6468	E6	RDV2G1	9.63	20	-2.4	PA_CENTR	EOLICO
6469E7	6469	E7	PORG1	18.58	32.5	-2.39	PA_CENTR	EOLICO
6473E8	6473	E8	NCH2G2	22.11	51.75	-7.27	PA_CENTR	EOLICO
6474E9	6474	E9	PORG2	9.86	17.25	-3.24	PA_CENTR	EOLICO
6477G1	6477	G1	VSU34	55.9	115.2	-18.37	PA_OESTE	EOLICO
6479G1	6479	G1	ESC34	69.53	111.6	-22.85	PA_OESTE	EOLICO
6480G1	6480	G1	SLO4.16	1.01	4.41	1.5	PA_OESTE	HIDRO
6480G2	6480	G2	SLO4.16	1.01	4.41	1.5	PA_OESTE	HIDRO
6484G1	6484	G1	ANTG1	54.14	105	-17.79	PA_CENTR	EOLICO

6492G1	6492	G1	BONG1	3.81	10.4	0.76	PA_OESTE HIDRO
6493G2	6493	G2	BONG2	3.81	10.4	0.76	PA_OESTE HIDRO
6494G3	6494	G3	BONG3	3.81	10.4	0.76	PA_OESTE HIDRO
6495G1	6495	G1	LP2 4.16A	1.27	4.31	1.8	PA_OESTE HIDRO
6495G2	6495	G2	LP2 4.16A	1.27	4.31	1.8	PA_OESTE HIDRO
6497G1	6497	G1	BU2 4.16	0.44	2.35	0.99	PA_OESTE HIDRO
6497G2	6497	G2	BU2 4.16	0.44	2.35	0.99	PA_OESTE HIDRO
6497G3	6497	G3	BU2 4.16	0.22	1.16	0.57	PA_OESTE HIDRO
6502G1	6502	G1	DIS0.4	8.72	10	-2.86	PA_CENTR SOLAR
6503G1	6503	G1	DOF34	7.12	10	-2.34	PA_CENTR SOLAR
6504G1	6504	G1	SOC34	8.47	10	-2.72	PA_OESTE SOLAR
6514G1	6514	G1	LPO6.6	0.05	9.3	0.43	PA_OESTE HIDRO
6514G2	6514	G2	LPO6.6	0.05	9.3	0.43	PA_OESTE HIDRO
6514G3	6514	G3	LPO6.6	0.05	9.3	0.43	PA_OESTE HIDRO
6514G4	6514	G4	LPO6.6	0.01	2.1	0.1	PA_OESTE HIDRO
6524G1	6524	G1	LCRG1	0.52	9.72	0.71	PA_OESTE HIDRO
6525G2	6525	G2	LCRG2	0.52	9.72	0.71	PA_OESTE HIDRO
6526G3	6526	G3	LCRG3	0.65	0.99	0.5	PA_OESTE HIDRO
6529G1	6529	G1	SPRU34	9.98	10.58	-3.28	PA_OESTE SOLAR
6552G1	6552	G1	BBL13	0.65	13.32	-2.11	PA_OESTE HIDRO
6552G2	6552	G2	BBL13	0.65	13.32	-2.11	PA_OESTE HIDRO
6552G3	6552	G3	BBL13	1.48	1.88	-1.16	PA_OESTE HIDRO
6553G1	6553	G1	PROV34	8.75	10	-2.88	PA_CENTR SOLAR
6554G1	6554	G1	SOP34	8.64	10	2.84	PA_CENTR SOLAR
6555G1	6555	G1	LAN34	9.47	10	3.11	PA_CENTR SOLAR
6556G1	6556	G1	COL34	8.92	10	2.93	PA_CENTR SOLAR
6557G1	6557	G1	LAM34	8.77	10	2.88	PA_CENTR SOLAR
6570G1	6570	G1	SOD34	5.84	10	1.92	PA_OESTE SOLAR
6571G1	6571	G1	SCAL34	3.66	6	1.2	PA_OESTE SOLAR
6581G1	6581	G1	SBUG34	2.05	3	0.67	PA_OESTE SOLAR
6582G1	6582	G1	SPACII13	1.62	3	0.53	PA_ESTE SOLAR
6640G1	6640	G1	IKA0G1	8.24	11.25	-0.96	PA_OESTE SOLAR
6641G1	6641	G1	IKA1G1	8.24	11.25	-1.17	PA_OESTE SOLAR
6642G1	6642	G1	IKA2G1	8.24	11.25	-0.96	PA_OESTE SOLAR
6643G1	6643	G1	IKA3G1	8.24	11.25	-1.11	PA_OESTE SOLAR
6707G1	6707	G1	PAS34	8.54	9.89	-2.81	PA_CENTR SOLAR
6710G1	6710	G1	BDT4.16	1.76	5	2.5	PA_OESTE HIDRO
6723G1	6723	G1	SIN4.16	1.56	5	-2.07	PA_OESTE HIDRO
6723G2	6723	G2	SIN4.16	1.56	5	-2.07	PA_OESTE HIDRO
6732G1	6732	G1	CEP13.8	4.08	5	-0.1	PA_CAPIT BIOMASA
6732G2	6732	G2	CEP13.8	4.08	5	-0.1	PA_CAPIT BIOMASA
6734G1	6734	G1	ESO34	4.44	5	-1.46	PA_CENTR SOLAR
6738G1	6738	G1	MSO34	9.46	10.26	-3.11	PA_CENTR SOLAR
6739G1	6739	G1	VAL34	7.43	8.22	-2.44	PA_CENTR SOLAR
6740G1	6740	G1	CAM34	100	100	-5.49	PA_CENTR SOLAR
6743G1	6743	G1	LACG1	1.36	4.1	0	PA_OESTE HIDRO
6744G2	6744	G2	LACG2	1.36	4.1	0	PA_OESTE HIDRO
6748G1	6748	G1	HERRG1	0.23	2.25	1.18	PA_OESTE HIDRO
6749G2	6749	G2	HERRG2	0.23	2.25	1.18	PA_OESTE HIDRO
6750G3	6750	G3	HERRG3	0.1	0.98	0.54	PA_OESTE HIDRO

6752G1	6752	G1	SPE34	108.92	120	15.45	PA_CENTR SOLAR
6756G1	6756	G1	PURG1	122.5	137	-1.77	PA_CENTR TERMICO
6757G2	6757	G2	PURG2	122.5	137	-1.77	PA_CENTR TERMICO
6761G1	6761	G1	FAR34	8.19	9.96	2.69	PA_CENTR SOLAR
6767G1	6767	G1	CHU13.8	1.6	4.4	-0.37	PA_OESTE HIDRO
6767G2	6767	G2	CHU13.8	1.6	4.4	-0.37	PA_OESTE HIDRO
6774G1	6774	G1	BAR13.8	0.24	9.72	-2.35	PA_OESTE HIDRO
6774G2	6774	G2	BAR13.8	0.24	9.72	-2.35	PA_OESTE HIDRO
6774G3	6774	G3	BAR13.8	0.4	1	-0.75	PA_OESTE HIDRO
6785G1	6785	G1	TOAG1	55.85	110	-6.32	PA_CENTR EOLICO
6798G1	6798	G1	CDOG1	0.37	3.37	-2.98	PA_OESTE HIDRO
6799G2	6799	G2	CDOG2	0.37	3.37	-2.98	PA_OESTE HIDRO
6804G1	6804	G1	CNOG1	72	75	24.17	PA_ATLAN TERMICO
6834G1	6834	G1	LAE34	17.97	19.99	-0.55	PA_OESTE SOLAR
6870G2	6870	G2	GASMG2	42	47.23	12.44	PA_ATLAN TERMICO
6871V1	6871	V1	GASMV1	85	141.3	15.58	PA_ATLAN TERMICO
6872G3	6872	G3	GASMG3	42	47.23	12.44	PA_ATLAN TERMICO
6873G4	6873	G4	GASMG4	42	47.23	12.44	PA_ATLAN TERMICO
6874G5	6874	G5	GASMG5	42	47.23	12.44	PA_ATLAN TERMICO
6877G1	6877	G1	CHANIIG1	84.13	107.38	-19.26	PA_OESTE HIDRO
6878G2	6878	G2	CHANIIG2	84.13	107.38	-19.26	PA_OESTE HIDRO
6879G3	6879	G3	CHANIIG3	12.95	13.7	-2.29	PA_OESTE HIDRO
6896G1	6896	G1	DAC2G1	2.64	3.24	0.87	PA_CENTR SOLAR
6899G1	6899	G1	CAIG1	8.68	10	-2.71	PA_OESTE SOLAR
6900G2	6900	G2	CAIG2	8.67	10	-2.71	PA_OESTE SOLAR
6901G3	6901	G3	CAIG3	8.67	10	-2.71	PA_OESTE SOLAR
6902G4	6902	G4	CAIG4	8.77	10	-2.71	PA_OESTE SOLAR
6903G1	6903	G1	SRE	8.94	10.78	-2.94	PA_CENTR SOLAR
6904G1	6904	G1	EES	7.71	8.5	2.4	PA_CENTR SOLAR
6905G1	6905	G1	POCR34	13.89	16	-1.99	PA_CENTR SOLAR
6914G1	6914	G1	JAG0.4	9.2	10	-3.02	PA_CENTR SOLAR
6916G1	6916	G1	COTG1	0.19	2.5	-0.96	PA_OESTE HIDRO
6917G2	6917	G2	COTG2	0.19	2.5	-0.96	PA_OESTE HIDRO
6918G1	6918	G1	CBL	0.04	3.89	0	PA_OESTE HIDRO
6918G2	6918	G2	CBL	0.04	3.89	0	PA_OESTE HIDRO
6926G1	6926	G1	EREG1	1.73	10	-2	PA_OESTE HIDRO
6937G1	6937	G1	SAF0.2	9.92	10	2.64	PA_CENTR SOLAR
69391	6939	1	SEC0.6	9.02	20	1.58	PA_CENTR SOLAR
6944G1	6944	G1	BARRI 0.69	0.02	1	-0.75	PA_OESTE HIDRO
6974G1	6974	G1	BAC	22.43	25	-0.55	PA_OESTE SOLAR
6975G1	6975	G1	ECS	7.18	10	-0.55	PA_OESTE SOLAR
6976G1	6976	G1	MVI	22.43	25	-0.55	PA_OESTE SOLAR
6977G1	6977	G1	BFR	14.52	19.95	4.77	PA_ESTE SOLAR
6978G1	6978	G1	LVI	5.57	10	1.83	PA_CENTR SOLAR
6982G1	6982	G1	CES	8.66	9.98	-2.85	PA_OESTE SOLAR
6983G1	6983	G1	CAS	8.66	9.98	-2.85	PA_OESTE SOLAR
6984G1	6984	G1	ECS2	7.18	10	-0.55	PA_OESTE SOLAR
6985G1	6985	G1	PAS2	4.31	5	-1.42	PA_CENTR SOLAR
6987G1	6987	G1	PAS3	4.31	5	-1.42	PA_CENTR SOLAR
6988G1	6988	G1	ESS	8.15	9.9	-2.68	PA_OESTE SOLAR

6989G1	6989	G1	SME	2.7	3	-0.89	PA_CENTR SOLAR
6990G1	6990	G1	PES	8.77	9.97	2.4	PA_CENTR SOLAR
6991G1	6991	G1	MAS	8	9.98	2.4	PA_CENTR SOLAR
6992G1	6992	G1	LLS	9.98	9.99	-3.28	PA_CENTR SOLAR
6993G1	6993	G1	PSS	5.15	5	1.69	PA_CENTR SOLAR
6994G1	6994	G1	LSS	4.21	7.56	1.38	PA_CENTR SOLAR
6995G1	6995	G1	PDS	8.67	10	-2.85	PA_OESTE SOLAR
6996G1	6996	G1	CVS	18.08	20	5.94	PA_CENTR SOLAR

	BUS	ID	Nombre	P[MW]	Pmax[MW]	Q[MVAr]	Zona	Tipo
6090E1	6090	E1	LESG1	10.62	23.6	2.06	PA_OESTE	HIDRO
6091E2	6091	E2	LESG2	10.62	23.6	2.06	PA_OESTE	HIDRO
6094L1	6094	L1	LVAG1	11.06	27.4	-2.14	PA_OESTE	HIDRO
6095L2	6095	L2	LVAG2	11.06	27.4	-2.14	PA_OESTE	HIDRO
6097F1	6097	F1	FORG1	95.05	100	5.3	PA_OESTE	HIDRO
6098F2	6098	F2	FORG2	95.05	100	5.3	PA_OESTE	HIDRO
6099F3	6099	F3	FORG3	95.05	100	5.3	PA_OESTE	HIDRO
6110B3	6110	B3	BAYG3	22	86	14.67	PA_ESTE	HIDRO
6136G3	6136	G3	MADG3	5.57	12	6	PA_ACP	HIDRO
6140G1	6140	G1	GAT6A	0.8	3	2	PA_ACP	HIDRO
6140G2	6140	G2	GAT6A	0.8	3	2	PA_ACP	HIDRO
6140G3	6140	G3	GAT6A	0.8	3	2	PA_ACP	HIDRO
6176E1	6176	E1	ESTG1	48.27	60	5.64	PA_OESTE	HIDRO
6177E2	6177	E2	ESTG2	48.27	60	5.64	PA_OESTE	HIDRO
6264G1	6264	G1	CHANG1	91.39	104.85	-4.35	PA_OESTE	HIDRO
6265G2	6265	G2	CHANG2	91.39	104.85	-4.37	PA_OESTE	HIDRO
6268G3	6268	G3	CHANG3	8.44	9.12	1.32	PA_OESTE	HIDRO
6305A1	6305	A1	ALG 13A	1.8	5.1	-1.35	PA_OESTE	HIDRO
6305A2	6305	A2	ALG 13A	1.8	5.1	-1.35	PA_OESTE	HIDRO
6306M1	6306	M1	MEN 13A	3.57	9.38	4.16	PA_OESTE	HIDRO
6306M2	6306	M2	MEN 13A	3.57	9.38	4.16	PA_OESTE	HIDRO
6307G1	6307	G1	COC 13A	1.35	7.5	-5.68	PA_OESTE	HIDRO
6307G2	6307	G2	COC 13A	1.35	7.5	-3.32	PA_OESTE	HIDRO
6308G1	6308	G1	MENII 13A	1.04	3.85	0	PA_OESTE	HIDRO
6308G2	6308	G2	MENII 13A	1.04	3.85	0	PA_OESTE	HIDRO
6333G1	6333	G1	BAMG1	0.75	28	-0.93	PA_OESTE	HIDRO
6334G2	6334	G2	BAMG2	0.75	28	-0.93	PA_OESTE	HIDRO
6335G1	6335	G1	BAIG1	0.86	44.1	-5.75	PA_OESTE	HIDRO
6336G2	6336	G2	BAIG2	0.86	44.1	-5.75	PA_OESTE	HIDRO
6338G1	6338	G1	SAND34.5	0.62	5	-2.4	PA_OESTE	HIDRO
6338G2	6338	G2	SAND34.5	0.62	5	-2.4	PA_OESTE	HIDRO
6361G1	6361	G1	GLAG1	9.71	12.69	-7	PA_OESTE	HIDRO
6362G2	6362	G2	GLAG2	9.71	12.69	-7	PA_OESTE	HIDRO
6364G1	6364	G1	LORG1	12.57	16.9	-7	PA_OESTE	HIDRO
6365G2	6365	G2	LORG2	12.57	16.9	-7	PA_OESTE	HIDRO
6367G1	6367	G1	PRUG1	17.9	29.33	-8	PA_OESTE	HIDRO
6368G2	6368	G2	PRUG2	17.9	29.33	-8	PA_OESTE	HIDRO
6372G1	6372	G1	CADG1	18.82	32	-4.14	PA_OESTE	BIOMASA
6386G1	6386	G1	PEDI 13A	0.75	10	0.27	PA_OESTE	HIDRO
6386G2	6386	G2	PEDI 13A	0.75	10	0.27	PA_OESTE	HIDRO
6387G1	6387	G1	PEDII 13A	0.25	6.41	0.09	PA_OESTE	HIDRO
6387G2	6387	G2	PEDII 13A	0.25	6.41	0.09	PA_OESTE	HIDRO
6388G1	6388	G1	MACG1	0.08	1.79	1	PA_OESTE	HIDRO
6389G2	6389	G2	MACG2	0.08	1.79	1	PA_OESTE	HIDRO
6390G1	6390	G1	CON 4.16A	0.45	5	1	PA_OESTE	HIDRO
6390G2	6390	G2	CON 4.16A	0.45	5	1	PA_OESTE	HIDRO
6391G1	6391	G1	PAAG1	1.09	2.97	1	PA_OESTE	HIDRO
6392G2	6392	G2	PAAG2	1.09	2.97	1	PA_OESTE	HIDRO
6394G1	6394	G1	LPN 4.16A	0.2	5	0.26	PA_OESTE	HIDRO

6394G2	6394	G2	LPN 4.16A	0.2	5	0.26	PA_OESTE	HIDRO
6395G1	6395	G1	LPS 4.16A	0.09	5	0.26	PA_OESTE	HIDRO
6395G2	6395	G2	LPS 4.16A	0.09	5	0.26	PA_OESTE	HIDRO
6396G1	6396	G1	RP4G1	0.16	6.57	-0.27	PA_OESTE	HIDRO
6397G2	6397	G2	RP4G2	0.16	6.57	-0.27	PA_OESTE	HIDRO
6406G1	6406	G1	TELG1	216.73	218	37.28	PA_ATLAN	TERMICO
6407G2	6407	G2	TELG2	216.73	218	37.28	PA_ATLAN	TERMICO
6408V1	6408	V1	TELV3	222.7	224	39.36	PA_ATLAN	TERMICO
6420G1	6420	G1	DOL 4.16A	0.68	1.04	0.78	PA_OESTE	HIDRO
6420G2	6420	G2	DOL 4.16A	0.68	1.04	0.78	PA_OESTE	HIDRO
6420G3	6420	G3	DOL 4.16A	0.68	1.04	0.78	PA_OESTE	HIDRO
6421G1	6421	G1	LP1 4.16A	0.58	1.59	0.77	PA_OESTE	HIDRO
6421G2	6421	G2	LP1 4.16A	0.58	1.59	0.77	PA_OESTE	HIDRO
6421G3	6421	G3	LP1 4.16A	0.58	1.59	0.77	PA_OESTE	HIDRO
6422G1	6422	G1	MMO 4.16	0.42	1.25	0.83	PA_OESTE	HIDRO
6422G2	6422	G2	MMO 4.16	0.42	1.25	0.83	PA_OESTE	HIDRO
6423G1	6423	G1	BU1G1	0.2	2.07	0.99	PA_OESTE	HIDRO
6424G2	6424	G2	BU1G2	0.2	2.07	0.99	PA_OESTE	HIDRO
6425G3	6425	G3	BU1G3	0.1	0.98	0.57	PA_OESTE	HIDRO
6432G1	6432	G1	YEG 4.16A	0.37	3	-2.25	PA_CENTR	HIDRO
6432G2	6432	G2	YEG 4.16A	0.37	3	-2.25	PA_CENTR	HIDRO
6432G3	6432	G3	YEG 4.16A	0.12	1	-0.75	PA_CENTR	HIDRO
6433G1	6433	G1	EFR 4.16A	0.51	2.67	1.18	PA_CENTR	HIDRO
6433G2	6433	G2	EFR 4.16A	0.51	2.67	1.18	PA_CENTR	HIDRO
6433G3	6433	G3	EFR 4.16A	0.26	1.35	0.59	PA_CENTR	HIDRO
6446G1	6446	G1	ALTG1	1.27	22.43	-2.83	PA_OESTE	HIDRO
6447G2	6447	G2	ALTG2	1.27	22.43	-2.83	PA_OESTE	HIDRO
6448G3	6448	G3	ALTG3	1.27	22.43	-2.83	PA_OESTE	HIDRO
6449G1	6449	G1	MLIG1	2.36	16.65	-1.94	PA_OESTE	HIDRO
6450G2	6450	G2	MLIG2	2.36	16.65	-1.94	PA_OESTE	HIDRO
6451G3	6451	G3	MLIG3	2.36	16.65	-1.94	PA_OESTE	HIDRO
6452G1	6452	G1	PDOG1	3.05	16.65	-2.69	PA_OESTE	HIDRO
6453G2	6453	G2	PDOG2	3.05	16.65	-2.69	PA_OESTE	HIDRO
6463E1	6463	E1	NCH1G1	28.38	55	-9.33	PA_CENTR	EOLICO
6464E2	6464	E2	RDV1G1	23.43	52.5	-7.7	PA_CENTR	EOLICO
6465E3	6465	E3	RDV2G2	15	30	-4.93	PA_CENTR	EOLICO
6466E4	6466	E4	MARG1	9.24	17.5	-3.04	PA_CENTR	EOLICO
6467E5	6467	E5	NCH2G1	36.18	62.5	-11.89	PA_CENTR	EOLICO
6468E6	6468	E6	RDV2G1	10	20	-3.29	PA_CENTR	EOLICO
6469E7	6469	E7	PORG1	19.42	32.5	-6.38	PA_CENTR	EOLICO
6473E8	6473	E8	NCH2G2	22.96	51.75	-7.55	PA_CENTR	EOLICO
6474E9	6474	E9	PORG2	10.31	17.25	-3.39	PA_CENTR	EOLICO
6477G1	6477	G1	VSU34	35.15	115.2	-11.55	PA_OESTE	EOLICO
6479G1	6479	G1	ESC34	50.95	111.6	-16.75	PA_OESTE	EOLICO
6480G1	6480	G1	SLO4.16	1.01	4.41	1.36	PA_OESTE	HIDRO
6480G2	6480	G2	SLO4.16	1.01	4.41	1.36	PA_OESTE	HIDRO
6484G1	6484	G1	ANTG1	71.62	105	-23.54	PA_CENTR	EOLICO
6492G1	6492	G1	BONG1	8.35	10.4	0.38	PA_OESTE	HIDRO
6493G2	6493	G2	BONG2	8.35	10.4	0.38	PA_OESTE	HIDRO
6494G3	6494	G3	BONG3	8.35	10.4	0.38	PA_OESTE	HIDRO

6495G1	6495	G1	LP2 4.16A	1.27	4.31	1.8	PA_OESTE HIDRO
6495G2	6495	G2	LP2 4.16A	1.27	4.31	1.8	PA_OESTE HIDRO
6497G1	6497	G1	BU2 4.16	0.44	2.35	0.99	PA_OESTE HIDRO
6497G2	6497	G2	BU2 4.16	0.44	2.35	0.99	PA_OESTE HIDRO
6497G3	6497	G3	BU2 4.16	0.22	1.16	0.57	PA_OESTE HIDRO
6514G1	6514	G1	LPO6.6	0.05	9.3	0.51	PA_OESTE HIDRO
6514G2	6514	G2	LPO6.6	0.05	9.3	0.51	PA_OESTE HIDRO
6514G3	6514	G3	LPO6.6	0.05	9.3	0.51	PA_OESTE HIDRO
6514G4	6514	G4	LPO6.6	0.01	2.1	0.11	PA_OESTE HIDRO
6524G1	6524	G1	LCRG1	1.33	9.72	0.8	PA_OESTE HIDRO
6525G2	6525	G2	LCRG2	1.33	9.72	0.8	PA_OESTE HIDRO
6526G3	6526	G3	LCRG3	0.75	0.99	0.5	PA_OESTE HIDRO
6552G1	6552	G1	BBL13	0.65	13.32	-1.98	PA_OESTE HIDRO
6552G2	6552	G2	BBL13	0.65	13.32	-1.98	PA_OESTE HIDRO
6552G3	6552	G3	BBL13	1.48	1.88	-1.16	PA_OESTE HIDRO
6710G1	6710	G1	BDT4.16	1.76	5	2.5	PA_OESTE HIDRO
6723G1	6723	G1	SIN4.16	1.56	5	-2.29	PA_OESTE HIDRO
6723G2	6723	G2	SIN4.16	1.56	5	-2.29	PA_OESTE HIDRO
6732G1	6732	G1	CEP13.8	4.08	5	-0.92	PA_CAPIT BIOMASA
6732G2	6732	G2	CEP13.8	4.08	5	-0.92	PA_CAPIT BIOMASA
6743G1	6743	G1	LACG1	1.36	4.1	0	PA_OESTE HIDRO
6744G2	6744	G2	LACG2	1.36	4.1	0	PA_OESTE HIDRO
6748G1	6748	G1	HERRG1	0.23	2.25	1.18	PA_OESTE HIDRO
6749G2	6749	G2	HERRG2	0.23	2.25	1.18	PA_OESTE HIDRO
6750G3	6750	G3	HERRG3	0.1	0.98	0.54	PA_OESTE HIDRO
6756G1	6756	G1	PURG1	122.5	137	-0.31	PA_CENTR TERMICO
6757G2	6757	G2	PURG2	122.5	137	-0.31	PA_CENTR TERMICO
6767G1	6767	G1	CHU13.8	1.6	4.4	-0.57	PA_OESTE HIDRO
6767G2	6767	G2	CHU13.8	1.6	4.4	-0.57	PA_OESTE HIDRO
6774G1	6774	G1	BAR13.8	0.75	9.72	-2.38	PA_OESTE HIDRO
6774G2	6774	G2	BAR13.8	0.75	9.72	-2.38	PA_OESTE HIDRO
6774G3	6774	G3	BAR13.8	0.4	1	-0.75	PA_OESTE HIDRO
6785G1	6785	G1	TOAG1	58	110	-5.84	PA_CENTR EOLICO
6798G1	6798	G1	CDOG1	0.37	3.37	-2.98	PA_OESTE HIDRO
6799G2	6799	G2	CDOG2	0.37	3.37	-2.98	PA_OESTE HIDRO
6804G1	6804	G1	CNOG1	72	75	24.44	PA_ATLAN TERMICO
6807V1	6807	V1	CNOV1	40	156	1.5	PA_ATLAN TERMICO
6866G6	6866	G6	GASMG6	34.64	47.23	-6.92	PA_ATLAN TERMICO
6869G1	6869	G1	GASMG1	34.64	47.23	9.91	PA_ATLAN TERMICO
6870G2	6870	G2	GASMG2	34.64	47.23	9.91	PA_ATLAN TERMICO
6871V1	6871	V1	GASMV1	103.64	141.3	15.5	PA_ATLAN TERMICO
6872G3	6872	G3	GASMG3	34.64	47.23	9.91	PA_ATLAN TERMICO
6873G4	6873	G4	GASMG4	34.64	47.23	9.91	PA_ATLAN TERMICO
6874G5	6874	G5	GASMG5	34.64	47.23	9.91	PA_ATLAN TERMICO
6877G1	6877	G1	CHANIIG1	84.13	107.38	-17.53	PA_OESTE HIDRO
6878G2	6878	G2	CHANIIG2	84.13	107.38	-17.53	PA_OESTE HIDRO
6879G3	6879	G3	CHANIIG3	12.95	13.7	-2.06	PA_OESTE HIDRO
6916G1	6916	G1	COTG1	0.19	2.5	-0.96	PA_OESTE HIDRO
6917G2	6917	G2	COTG2	0.19	2.5	-0.96	PA_OESTE HIDRO
6918G1	6918	G1	CBL	0.04	3.89	0	PA_OESTE HIDRO

6918G2	6918	G2	CBL	0.04	3.89	0	PA_OESTE	HIDRO
6926G1	6926	G1	EREG1	1.73	10	-2	PA_OESTE	HIDRO
6944G1	6944	G1	BARRI 0.69	0.02	1	-0.75	PA_OESTE	HIDRO

	BUS	ID	Nombre	P[MW]	Pmax[MW]	Q[MVAr]	Zona	Tipo
6090E1	6090	E1	LESG1	10.62	23.6	2.16	PA_OESTE	HIDRO
6091E2	6091	E2	LESG2	10.62	23.6	2.16	PA_OESTE	HIDRO
6094L1	6094	L1	LVAG1	11.06	27.4	-2.03	PA_OESTE	HIDRO
6095L2	6095	L2	LVAG2	11.06	27.4	-2.03	PA_OESTE	HIDRO
6097F1	6097	F1	FORG1	58.97	100	1.09	PA_OESTE	HIDRO
6098F2	6098	F2	FORG2	58.97	100	1.09	PA_OESTE	HIDRO
6099F3	6099	F3	FORG3	58.97	100	1.09	PA_OESTE	HIDRO
6136G3	6136	G3	MADG3	5.57	12	6	PA_ACP	HIDRO
6140G1	6140	G1	GAT6A	0.8	3	1.36	PA_ACP	HIDRO
6140G2	6140	G2	GAT6A	0.8	3	1.36	PA_ACP	HIDRO
6140G3	6140	G3	GAT6A	0.8	3	1.36	PA_ACP	HIDRO
6176E1	6176	E1	ESTG1	21.03	60	-0.31	PA_OESTE	HIDRO
6177E2	6177	E2	ESTG2	21.03	60	-0.31	PA_OESTE	HIDRO
6201G1	6201	G1	LSM34	6.12	8	-2.01	PA_CENTR	SOLAR
6202G1	6202	G1	LAJ34	28.4	30	-9.33	PA_CENTR	SOLAR
6205G1	6205	G1	CHUM115	30.61	40	-10.06	PA_CENTR	SOLAR
6264G1	6264	G1	CHANG1	41.7	104.85	-9.78	PA_OESTE	HIDRO
6265G2	6265	G2	CHANG2	41.7	104.85	-9.25	PA_OESTE	HIDRO
6268G3	6268	G3	CHANG3	8.44	9.12	1.32	PA_OESTE	HIDRO
6305A1	6305	A1	ALG 13A	1.8	5.1	-1.34	PA_OESTE	HIDRO
6305A2	6305	A2	ALG 13A	1.8	5.1	-1.34	PA_OESTE	HIDRO
6306M1	6306	M1	MEN 13A	3.57	9.38	4.16	PA_OESTE	HIDRO
6306M2	6306	M2	MEN 13A	3.57	9.38	4.16	PA_OESTE	HIDRO
6307G1	6307	G1	COC 13A	1.35	7.5	-5.68	PA_OESTE	HIDRO
6307G2	6307	G2	COC 13A	1.35	7.5	-3.32	PA_OESTE	HIDRO
6308G1	6308	G1	MENII 13A	1.04	3.85	0	PA_OESTE	HIDRO
6308G2	6308	G2	MENII 13A	1.04	3.85	0	PA_OESTE	HIDRO
6333G1	6333	G1	BAMG1	0.75	28	-1.06	PA_OESTE	HIDRO
6334G2	6334	G2	BAMG2	0.75	28	-1.06	PA_OESTE	HIDRO
6335G1	6335	G1	BAIG1	0.7	44.1	-6.75	PA_OESTE	HIDRO
6336G2	6336	G2	BAIG2	0.7	44.1	-6.75	PA_OESTE	HIDRO
6338G1	6338	G1	SAND34.5	0.62	5	-2.4	PA_OESTE	HIDRO
6338G2	6338	G2	SAND34.5	0.62	5	-2.4	PA_OESTE	HIDRO
6361G1	6361	G1	GLAG1	4.31	12.69	-7	PA_OESTE	HIDRO
6362G2	6362	G2	GLAG2	4.31	12.69	-7	PA_OESTE	HIDRO
6364G1	6364	G1	LORG1	5.34	16.9	-7	PA_OESTE	HIDRO
6365G2	6365	G2	LORG2	5.34	16.9	-7	PA_OESTE	HIDRO
6367G1	6367	G1	PRUG1	7.75	29.33	-8	PA_OESTE	HIDRO
6368G2	6368	G2	PRUG2	7.75	29.33	-8	PA_OESTE	HIDRO
6372G1	6372	G1	CADG1	16.93	32	-3.64	PA_OESTE	BIOMASA
6386G1	6386	G1	PEDI 13A	0.75	10	0.75	PA_OESTE	HIDRO
6386G2	6386	G2	PEDI 13A	0.75	10	0.75	PA_OESTE	HIDRO
6387G1	6387	G1	PEDII 13A	0.25	6.41	0.22	PA_OESTE	HIDRO
6387G2	6387	G2	PEDII 13A	0.25	6.41	0.22	PA_OESTE	HIDRO
6388G1	6388	G1	MACG1	0.08	1.79	1	PA_OESTE	HIDRO
6389G2	6389	G2	MACG2	0.08	1.79	1	PA_OESTE	HIDRO
6390G1	6390	G1	CON 4.16A	0.45	5	1	PA_OESTE	HIDRO
6390G2	6390	G2	CON 4.16A	0.45	5	1	PA_OESTE	HIDRO
6391G1	6391	G1	PAAG1	1.09	2.97	1	PA_OESTE	HIDRO

6392G2	6392	G2	PAAG2	1.09	2.97	1	PA_OESTE	HIDRO
6394G1	6394	G1	LPN 4.16A	0.2	5	0.52	PA_OESTE	HIDRO
6394G2	6394	G2	LPN 4.16A	0.2	5	0.52	PA_OESTE	HIDRO
6395G1	6395	G1	LPS 4.16A	0.09	5	0.52	PA_OESTE	HIDRO
6395G2	6395	G2	LPS 4.16A	0.09	5	0.52	PA_OESTE	HIDRO
6396G1	6396	G1	RP4G1	0.16	6.57	-0.05	PA_OESTE	HIDRO
6397G2	6397	G2	RP4G2	0.16	6.57	-0.05	PA_OESTE	HIDRO
6406G1	6406	G1	TELG1	182.03	218	19.78	PA_ATLAN	TERMICO
6407G2	6407	G2	TELG2	182.03	218	19.78	PA_ATLAN	TERMICO
6408V1	6408	V1	TELV3	187.04	224	21.21	PA_ATLAN	TERMICO
6420G1	6420	G1	DOL 4.16A	0.68	1.04	0.78	PA_OESTE	HIDRO
6420G2	6420	G2	DOL 4.16A	0.68	1.04	0.78	PA_OESTE	HIDRO
6420G3	6420	G3	DOL 4.16A	0.68	1.04	0.78	PA_OESTE	HIDRO
6421G1	6421	G1	LP1 4.16A	0.58	1.59	0.77	PA_OESTE	HIDRO
6421G2	6421	G2	LP1 4.16A	0.58	1.59	0.77	PA_OESTE	HIDRO
6421G3	6421	G3	LP1 4.16A	0.58	1.59	0.77	PA_OESTE	HIDRO
6422G1	6422	G1	MMO 4.16	0.42	1.25	0.83	PA_OESTE	HIDRO
6422G2	6422	G2	MMO 4.16	0.42	1.25	0.83	PA_OESTE	HIDRO
6423G1	6423	G1	BU1G1	0.2	2.07	0.99	PA_OESTE	HIDRO
6424G2	6424	G2	BU1G2	0.2	2.07	0.99	PA_OESTE	HIDRO
6425G3	6425	G3	BU1G3	0.1	0.98	0.57	PA_OESTE	HIDRO
6432G1	6432	G1	YEG 4.16A	0.37	3	-1.88	PA_CENTR	HIDRO
6432G2	6432	G2	YEG 4.16A	0.37	3	-1.88	PA_CENTR	HIDRO
6432G3	6432	G3	YEG 4.16A	0.12	1	-0.63	PA_CENTR	HIDRO
6433G1	6433	G1	EFR 4.16A	0.51	2.67	-0.16	PA_CENTR	HIDRO
6433G2	6433	G2	EFR 4.16A	0.51	2.67	-0.16	PA_CENTR	HIDRO
6433G3	6433	G3	EFR 4.16A	0.26	1.35	-0.08	PA_CENTR	HIDRO
6446G1	6446	G1	ALTG1	1.14	22.43	-1.88	PA_OESTE	HIDRO
6447G2	6447	G2	ALTG2	1.14	22.43	-1.88	PA_OESTE	HIDRO
6448G3	6448	G3	ALTG3	1.14	22.43	-2.14	PA_OESTE	HIDRO
6449G1	6449	G1	MLIG1	2.36	16.65	-1.7	PA_OESTE	HIDRO
6450G2	6450	G2	MLIG2	2.36	16.65	-1.7	PA_OESTE	HIDRO
6451G3	6451	G3	MLIG3	2.36	16.65	-1.7	PA_OESTE	HIDRO
6452G1	6452	G1	PDOG1	3.05	16.65	-2.44	PA_OESTE	HIDRO
6453G2	6453	G2	PDOG2	3.05	16.65	-2.44	PA_OESTE	HIDRO
6455G1	6455	G1	BSO	0.78	0.96	0.26	PA_CENTR	SOLAR
6457G4	6457	G4	ALTG4	0.11	1.1	-0.5	PA_OESTE	HIDRO
6463E1	6463	E1	NCH1G1	33.31	55	-10.95	PA_CENTR	EOLICO
6464E2	6464	E2	RDV1G1	28.48	52.5	-9.36	PA_CENTR	EOLICO
6465E3	6465	E3	RDV2G2	17.74	30	-5.83	PA_CENTR	EOLICO
6466E4	6466	E4	MARG1	10.79	17.5	-3.55	PA_CENTR	EOLICO
6467E5	6467	E5	NCH2G1	41.25	62.5	-13.56	PA_CENTR	EOLICO
6468E6	6468	E6	RDV2G1	11.83	20	-3.89	PA_CENTR	EOLICO
6469E7	6469	E7	PORG1	21.96	32.5	-7.22	PA_CENTR	EOLICO
6473E8	6473	E8	NCH2G2	27.95	51.75	-9.19	PA_CENTR	EOLICO
6474E9	6474	E9	PORG2	11.65	17.25	-3.83	PA_CENTR	EOLICO
6477G1	6477	G1	VSU34	66.91	115.2	-21.99	PA_OESTE	EOLICO
6479G1	6479	G1	ESC34	78.45	111.6	-25.79	PA_OESTE	EOLICO
6480G1	6480	G1	SLO4.16	1.01	4.41	1.33	PA_OESTE	HIDRO
6480G2	6480	G2	SLO4.16	1.01	4.41	1.33	PA_OESTE	HIDRO

6484G1	6484	G1	ANTG1	62.34	105	-20.49	PA_CENTR EOLICO
6492G1	6492	G1	BONG1	2.09	10.4	-0.01	PA_OESTE HIDRO
6493G2	6493	G2	BONG2	2.09	10.4	-0.01	PA_OESTE HIDRO
6494G3	6494	G3	BONG3	2.09	10.4	-0.01	PA_OESTE HIDRO
6495G1	6495	G1	LP2 4.16A	1.27	4.31	1.8	PA_OESTE HIDRO
6495G2	6495	G2	LP2 4.16A	1.27	4.31	1.8	PA_OESTE HIDRO
6497G1	6497	G1	BU2 4.16	0.44	2.35	0.99	PA_OESTE HIDRO
6497G2	6497	G2	BU2 4.16	0.44	2.35	0.99	PA_OESTE HIDRO
6497G3	6497	G3	BU2 4.16	0.22	1.16	0.57	PA_OESTE HIDRO
6502G1	6502	G1	DIS0.4	7.6	10	-2.5	PA_CENTR SOLAR
6503G1	6503	G1	DOF34	6.21	10	-2.04	PA_CENTR SOLAR
6504G1	6504	G1	SOC34	7.89	10	-2.59	PA_OESTE SOLAR
6514G1	6514	G1	LPO6.6	0.05	9.3	0.17	PA_OESTE HIDRO
6514G2	6514	G2	LPO6.6	0.05	9.3	0.17	PA_OESTE HIDRO
6514G3	6514	G3	LPO6.6	0.05	9.3	0.17	PA_OESTE HIDRO
6514G4	6514	G4	LPO6.6	0.01	2.1	0.04	PA_OESTE HIDRO
6524G1	6524	G1	LCRG1	0.44	9.72	0.8	PA_OESTE HIDRO
6525G2	6525	G2	LCRG2	0.44	9.72	0.8	PA_OESTE HIDRO
6526G3	6526	G3	LCRG3	0.65	0.99	0.5	PA_OESTE HIDRO
6529G1	6529	G1	SPRU34	9.48	10.58	-3.12	PA_OESTE SOLAR
6552G1	6552	G1	BBL13	0.74	13.32	-2.1	PA_OESTE HIDRO
6552G2	6552	G2	BBL13	0.74	13.32	-2.1	PA_OESTE HIDRO
6552G3	6552	G3	BBL13	1.29	1.88	-1.16	PA_OESTE HIDRO
6553G1	6553	G1	PROV34	7.63	10	-2.51	PA_CENTR SOLAR
6554G1	6554	G1	SOP34	7.56	10	2.48	PA_CENTR SOLAR
6555G1	6555	G1	LAN34	8.64	10	2.84	PA_CENTR SOLAR
6556G1	6556	G1	COL34	8.52	10	2.8	PA_CENTR SOLAR
6557G1	6557	G1	LAM34	7.65	10	2.52	PA_CENTR SOLAR
6570G1	6570	G1	SOD34	5.51	10	1.81	PA_OESTE SOLAR
6571G1	6571	G1	SCAL34	3.45	6	1.14	PA_OESTE SOLAR
6581G1	6581	G1	SBUG34	1.84	3	0.61	PA_OESTE SOLAR
6582G1	6582	G1	SPACII13	1.5	3	0.49	PA_ESTE SOLAR
6640G1	6640	G1	IKA0G1	7.78	11.25	-2.09	PA_OESTE SOLAR
6641G1	6641	G1	IKA1G1	7.78	11.25	-2.25	PA_OESTE SOLAR
6642G1	6642	G1	IKA2G1	7.78	11.25	-2.09	PA_OESTE SOLAR
6643G1	6643	G1	IKA3G1	7.78	11.25	-2.21	PA_OESTE SOLAR
6707G1	6707	G1	PAS34	7.81	9.89	-2.57	PA_CENTR SOLAR
6710G1	6710	G1	BDT4.16	1.76	5	2.5	PA_OESTE HIDRO
6723G1	6723	G1	SIN4.16	1.56	5	-2.27	PA_OESTE HIDRO
6723G2	6723	G2	SIN4.16	1.56	5	-2.27	PA_OESTE HIDRO
6732G1	6732	G1	CEP13.8	3.67	5	-1.73	PA_CAPIT BIOMASA
6732G2	6732	G2	CEP13.8	3.67	5	-1.73	PA_CAPIT BIOMASA
6734G1	6734	G1	ESO34	3.87	5	-1.27	PA_CENTR SOLAR
6738G1	6738	G1	MSO34	8.25	10.26	-2.71	PA_CENTR SOLAR
6739G1	6739	G1	VAL34	6.48	8.22	-2.13	PA_CENTR SOLAR
6740G1	6740	G1	CAM34	95.39	100	-5.44	PA_CENTR SOLAR
6743G1	6743	G1	LACG1	1.36	4.1	0	PA_OESTE HIDRO
6744G2	6744	G2	LACG2	1.36	4.1	0	PA_OESTE HIDRO
6748G1	6748	G1	HERRG1	0.23	2.25	1.18	PA_OESTE HIDRO
6749G2	6749	G2	HERRG2	0.23	2.25	1.18	PA_OESTE HIDRO

6750G3	6750	G3	HERRG3	0.1	0.98	0.54	PA_OESTE HIDRO
6752G1	6752	G1	SPE34	98.24	120	-15.58	PA_CENTR SOLAR
6756G1	6756	G1	PURG1	122.5	137	-0.34	PA_CENTR TERMICO
6757G2	6757	G2	PURG2	122.5	137	-0.34	PA_CENTR TERMICO
6761G1	6761	G1	FAR34	7.37	9.96	2.42	PA_CENTR SOLAR
6767G1	6767	G1	CHU13.8	1.6	4.4	-0.47	PA_OESTE HIDRO
6767G2	6767	G2	CHU13.8	1.6	4.4	-0.47	PA_OESTE HIDRO
6774G1	6774	G1	BAR13.8	0.27	9.72	-2.33	PA_OESTE HIDRO
6774G2	6774	G2	BAR13.8	0.27	9.72	-2.33	PA_OESTE HIDRO
6774G3	6774	G3	BAR13.8	0.1	1	-0.75	PA_OESTE HIDRO
6785G1	6785	G1	TOAG1	67.72	110	-5.4	PA_CENTR EOLICO
6798G1	6798	G1	CDOG1	0.37	3.37	-2.98	PA_OESTE HIDRO
6799G2	6799	G2	CDOG2	0.37	3.37	-2.98	PA_OESTE HIDRO
6834G1	6834	G1	LAE34	16.21	19.99	-1.08	PA_OESTE SOLAR
6870G2	6870	G2	GASMG2	42	47.23	5.53	PA_ATLAN TERMICO
6871V1	6871	V1	GASMV1	60	141.3	6.6	PA_ATLAN TERMICO
6872G3	6872	G3	GASMG3	42	47.23	5.53	PA_ATLAN TERMICO
6873G4	6873	G4	GASMG4	42	47.23	5.53	PA_ATLAN TERMICO
6877G1	6877	G1	CHANIIG1	48.54	107.38	-22.12	PA_OESTE HIDRO
6878G2	6878	G2	CHANIIG2	48.54	107.38	-22.12	PA_OESTE HIDRO
6879G3	6879	G3	CHANIIG3	11.65	13.7	-2.44	PA_OESTE HIDRO
6896G1	6896	G1	DAC2G1	2.31	3.24	0.76	PA_CENTR SOLAR
6899G1	6899	G1	CAIG1	8.19	10	-2.69	PA_OESTE SOLAR
6900G2	6900	G2	CAIG2	8.19	10	-2.69	PA_OESTE SOLAR
6901G3	6901	G3	CAIG3	8.19	10	-2.69	PA_OESTE SOLAR
6902G4	6902	G4	CAIG4	8.36	10	-2.75	PA_OESTE SOLAR
6903G1	6903	G1	SRE	7.8	10.78	-2.56	PA_CENTR SOLAR
6904G1	6904	G1	EES	6.72	8.5	1.28	PA_CENTR SOLAR
6905G1	6905	G1	POCR34	12.52	16	-3.46	PA_CENTR SOLAR
6914G1	6914	G1	JAG0.4	8.02	10	-2.64	PA_CENTR SOLAR
6916G1	6916	G1	COTG1	0.19	2.5	-0.96	PA_OESTE HIDRO
6917G2	6917	G2	COTG2	0.19	2.5	-0.96	PA_OESTE HIDRO
6918G1	6918	G1	CBL	0.04	3.89	0	PA_OESTE HIDRO
6918G2	6918	G2	CBL	0.04	3.89	0	PA_OESTE HIDRO
6926G1	6926	G1	EREG1	1.73	10	-2	PA_OESTE HIDRO
6937G1	6937	G1	SAF0.2	9.47	10	-3.11	PA_CENTR SOLAR
69391	6939	1	SEC0.6	8.14	20	-2.67	PA_CENTR SOLAR
6944G1	6944	G1	BARRI 0.69	0.02	1	-0.75	PA_OESTE HIDRO
6974G1	6974	G1	BAC	21.17	25	-1.08	PA_OESTE SOLAR
6975G1	6975	G1	ECS	6.77	10	-1.08	PA_OESTE SOLAR
6976G1	6976	G1	MVI	21.17	25	-1.08	PA_OESTE SOLAR
6977G1	6977	G1	BFR	13.46	19.95	-3.57	PA_ESTE SOLAR
6978G1	6978	G1	LVI	4.85	10	1.6	PA_CENTR SOLAR
6982G1	6982	G1	CES	8.18	9.98	-2.69	PA_OESTE SOLAR
6983G1	6983	G1	CAS	8.18	9.98	-2.69	PA_OESTE SOLAR
6984G1	6984	G1	ECS2	6.77	10	-1.08	PA_OESTE SOLAR
6985G1	6985	G1	PAS2	3.95	5	-1.3	PA_CENTR SOLAR
6987G1	6987	G1	PAS3	3.95	5	-1.3	PA_CENTR SOLAR
6988G1	6988	G1	ESS	7.69	9.9	-2.53	PA_OESTE SOLAR
6989G1	6989	G1	SME	2.47	3	-0.81	PA_CENTR SOLAR

6990G1	6990	G1	PES	7.65	9.97	1.28	PA_CENTR SOLAR
6991G1	6991	G1	MAS	7.24	9.98	1.28	PA_CENTR SOLAR
6992G1	6992	G1	LLS	9.28	9.99	-3.05	PA_CENTR SOLAR
6993G1	6993	G1	PSS	4.49	5	1.28	PA_CENTR SOLAR
6994G1	6994	G1	LSS	3.67	7.56	1.21	PA_CENTR SOLAR
6995G1	6995	G1	PDS	8.18	10	-2.69	PA_OESTE SOLAR
6996G1	6996	G1	CVS	16.27	20	5.35	PA_CENTR SOLAR

	BUS	ID	Nombre	P[MW]	Pmax[MW]	Q[MVAr]	Zona	Tipo
6090E1	6090	E1	LESG1	10.62	23.6	1	PA_OESTE	HIDRO
6091E2	6091	E2	LESG2	10.62	23.6	1	PA_OESTE	HIDRO
6094L1	6094	L1	LVAG1	11.06	27.4	-3.32	PA_OESTE	HIDRO
6095L2	6095	L2	LVAG2	11.06	27.4	-3.32	PA_OESTE	HIDRO
6097F1	6097	F1	FORG1	97.83	100	3.3	PA_OESTE	HIDRO
6098F2	6098	F2	FORG2	97.83	100	3.3	PA_OESTE	HIDRO
6099F3	6099	F3	FORG3	97.83	100	3.3	PA_OESTE	HIDRO
6136G3	6136	G3	MADG3	5.57	12	6	PA_ACP	HIDRO
6140G1	6140	G1	GAT6A	0.8	3	1.54	PA_ACP	HIDRO
6140G2	6140	G2	GAT6A	0.8	3	1.54	PA_ACP	HIDRO
6140G3	6140	G3	GAT6A	0.8	3	1.54	PA_ACP	HIDRO
6176E1	6176	E1	ESTG1	36.48	60	2.19	PA_OESTE	HIDRO
6177E2	6177	E2	ESTG2	36.48	60	2.19	PA_OESTE	HIDRO
6264G1	6264	G1	CHANG1	76.96	104.85	-7.11	PA_OESTE	HIDRO
6265G2	6265	G2	CHANG2	76.96	104.85	-6.97	PA_OESTE	HIDRO
6268G3	6268	G3	CHANG3	8.44	9.12	1.32	PA_OESTE	HIDRO
6305A1	6305	A1	ALG 13A	1.8	5.1	-1.48	PA_OESTE	HIDRO
6305A2	6305	A2	ALG 13A	1.8	5.1	-1.48	PA_OESTE	HIDRO
6306M1	6306	M1	MEN 13A	3.57	9.38	4.16	PA_OESTE	HIDRO
6306M2	6306	M2	MEN 13A	3.57	9.38	4.16	PA_OESTE	HIDRO
6307G1	6307	G1	COC 13A	1.29	7.5	-5.68	PA_OESTE	HIDRO
6307G2	6307	G2	COC 13A	1.29	7.5	-3.32	PA_OESTE	HIDRO
6308G1	6308	G1	MENII 13A	1.04	3.85	0	PA_OESTE	HIDRO
6308G2	6308	G2	MENII 13A	1.04	3.85	0	PA_OESTE	HIDRO
6329G3	6329	G3	BAM0.48	0.06	0.6	-0.5	PA_OESTE	HIDRO
6333G1	6333	G1	BAMG1	0.56	28	-0.99	PA_OESTE	HIDRO
6334G2	6334	G2	BAMG2	0.56	28	-0.99	PA_OESTE	HIDRO
6335G1	6335	G1	BAIG1	0.86	44.1	-7.1	PA_OESTE	HIDRO
6336G2	6336	G2	BAIG2	0.86	44.1	-7.1	PA_OESTE	HIDRO
6338G1	6338	G1	SAND34.5	0.62	5	-2.4	PA_OESTE	HIDRO
6338G2	6338	G2	SAND34.5	0.62	5	-2.4	PA_OESTE	HIDRO
6361G1	6361	G1	GLAG1	7.37	12.69	-7	PA_OESTE	HIDRO
6362G2	6362	G2	GLAG2	7.37	12.69	-7	PA_OESTE	HIDRO
6364G1	6364	G1	LORG1	9.44	16.9	-7	PA_OESTE	HIDRO
6365G2	6365	G2	LORG2	9.44	16.9	-7	PA_OESTE	HIDRO
6367G1	6367	G1	PRUG1	13.5	29.33	-8	PA_OESTE	HIDRO
6368G2	6368	G2	PRUG2	13.5	29.33	-8	PA_OESTE	HIDRO
6372G1	6372	G1	CADG1	16.93	32	-4.54	PA_OESTE	BIOMASA
6386G1	6386	G1	PEDI 13A	0.75	10	-0.19	PA_OESTE	HIDRO
6386G2	6386	G2	PEDI 13A	0.75	10	-0.19	PA_OESTE	HIDRO
6387G1	6387	G1	PEDII 13A	0.25	6.41	-0.09	PA_OESTE	HIDRO
6387G2	6387	G2	PEDII 13A	0.25	6.41	-0.09	PA_OESTE	HIDRO
6388G1	6388	G1	MACG1	0.08	1.79	1	PA_OESTE	HIDRO
6389G2	6389	G2	MACG2	0.08	1.79	1	PA_OESTE	HIDRO
6390G1	6390	G1	CON 4.16A	0.45	5	1	PA_OESTE	HIDRO
6390G2	6390	G2	CON 4.16A	0.45	5	1	PA_OESTE	HIDRO
6391G1	6391	G1	PAAG1	1.09	2.97	1	PA_OESTE	HIDRO
6392G2	6392	G2	PAAG2	1.09	2.97	1	PA_OESTE	HIDRO
6394G1	6394	G1	LPN 4.16A	0.2	5	-0.11	PA_OESTE	HIDRO

6394G2	6394	G2	LPN 4.16A	0.2	5	-0.11	PA_OESTE	HIDRO
6395G1	6395	G1	LPS 4.16A	0.09	5	-0.11	PA_OESTE	HIDRO
6395G2	6395	G2	LPS 4.16A	0.09	5	-0.11	PA_OESTE	HIDRO
6396G1	6396	G1	RP4G1	0.16	6.57	-0.51	PA_OESTE	HIDRO
6397G2	6397	G2	RP4G2	0.16	6.57	-0.51	PA_OESTE	HIDRO
6406G1	6406	G1	TELG1	189.35	218	26.07	PA_ATLAN	TERMICO
6407G2	6407	G2	TELG2	189.35	218	26.07	PA_ATLAN	TERMICO
6408V1	6408	V1	TELV3	194.56	224	27.64	PA_ATLAN	TERMICO
6420G1	6420	G1	DOL 4.16A	0.68	1.04	-0.01	PA_OESTE	HIDRO
6420G2	6420	G2	DOL 4.16A	0.68	1.04	-0.01	PA_OESTE	HIDRO
6420G3	6420	G3	DOL 4.16A	0.68	1.04	-0.01	PA_OESTE	HIDRO
6421G1	6421	G1	LP1 4.16A	0.58	1.59	-0.01	PA_OESTE	HIDRO
6421G2	6421	G2	LP1 4.16A	0.58	1.59	-0.01	PA_OESTE	HIDRO
6421G3	6421	G3	LP1 4.16A	0.58	1.59	-0.01	PA_OESTE	HIDRO
6422G1	6422	G1	MMO 4.16	0.42	1.25	0.83	PA_OESTE	HIDRO
6422G2	6422	G2	MMO 4.16	0.42	1.25	0.83	PA_OESTE	HIDRO
6423G1	6423	G1	BU1G1	0.2	2.07	0.99	PA_OESTE	HIDRO
6424G2	6424	G2	BU1G2	0.2	2.07	0.99	PA_OESTE	HIDRO
6425G3	6425	G3	BU1G3	0.1	0.98	0.57	PA_OESTE	HIDRO
6432G1	6432	G1	YEG 4.16A	0.37	3	-2.25	PA_CENTR	HIDRO
6432G2	6432	G2	YEG 4.16A	0.37	3	-2.25	PA_CENTR	HIDRO
6432G3	6432	G3	YEG 4.16A	0.12	1	-0.75	PA_CENTR	HIDRO
6433G1	6433	G1	EFR 4.16A	0.51	2.67	-0.23	PA_CENTR	HIDRO
6433G2	6433	G2	EFR 4.16A	0.51	2.67	-0.23	PA_CENTR	HIDRO
6433G3	6433	G3	EFR 4.16A	0.26	1.35	-0.12	PA_CENTR	HIDRO
6446G1	6446	G1	ALTG1	1.27	22.43	-3.25	PA_OESTE	HIDRO
6447G2	6447	G2	ALTG2	1.27	22.43	-3.25	PA_OESTE	HIDRO
6448G3	6448	G3	ALTG3	1.27	22.43	-3.25	PA_OESTE	HIDRO
6449G1	6449	G1	MLIG1	2.36	16.65	-2.31	PA_OESTE	HIDRO
6450G2	6450	G2	MLIG2	2.36	16.65	-2.31	PA_OESTE	HIDRO
6451G3	6451	G3	MLIG3	2.36	16.65	-2.31	PA_OESTE	HIDRO
6452G1	6452	G1	PDOG1	3.05	16.65	-3.07	PA_OESTE	HIDRO
6453G2	6453	G2	PDOG2	3.05	16.65	-3.07	PA_OESTE	HIDRO
6463E1	6463	E1	NCH1G1	29.35	55	-9.65	PA_CENTR	EOLICO
6464E2	6464	E2	RDV1G1	23.98	52.5	-7.88	PA_CENTR	EOLICO
6465E3	6465	E3	RDV2G2	15.49	30	-5.09	PA_CENTR	EOLICO
6466E4	6466	E4	MARG1	9.57	17.5	-3.15	PA_CENTR	EOLICO
6467E5	6467	E5	NCH2G1	37.7	62.5	-12.39	PA_CENTR	EOLICO
6468E6	6468	E6	RDV2G1	10.32	20	-3.39	PA_CENTR	EOLICO
6469E7	6469	E7	PORG1	20.3	32.5	-6.67	PA_CENTR	EOLICO
6473E8	6473	E8	NCH2G2	23.51	51.75	-7.73	PA_CENTR	EOLICO
6474E9	6474	E9	PORG2	10.77	17.25	-3.54	PA_CENTR	EOLICO
6477G1	6477	G1	VSU34	47.47	115.2	-15.6	PA_OESTE	EOLICO
6479G1	6479	G1	ESC34	65.19	111.6	-21.43	PA_OESTE	EOLICO
6480G1	6480	G1	SLO4.16	1.01	4.41	0.59	PA_OESTE	HIDRO
6480G2	6480	G2	SLO4.16	1.01	4.41	0.59	PA_OESTE	HIDRO
6484G1	6484	G1	ANTG1	79.42	105	-21.81	PA_CENTR	EOLICO
6492G1	6492	G1	BONG1	5.22	10.4	-1.1	PA_OESTE	HIDRO
6493G2	6493	G2	BONG2	5.22	10.4	-1.1	PA_OESTE	HIDRO
6494G3	6494	G3	BONG3	5.22	10.4	-1.1	PA_OESTE	HIDRO

6495G1	6495	G1	LP2 4.16A	1.27	4.31	1.8	PA_OESTE HIDRO
6495G2	6495	G2	LP2 4.16A	1.27	4.31	1.8	PA_OESTE HIDRO
6497G1	6497	G1	BU2 4.16	0.44	2.35	0.99	PA_OESTE HIDRO
6497G2	6497	G2	BU2 4.16	0.44	2.35	0.99	PA_OESTE HIDRO
6497G3	6497	G3	BU2 4.16	0.22	1.16	0.57	PA_OESTE HIDRO
6514G1	6514	G1	LPO6.6	0.05	9.3	0.05	PA_OESTE HIDRO
6514G2	6514	G2	LPO6.6	0.05	9.3	0.05	PA_OESTE HIDRO
6514G3	6514	G3	LPO6.6	0.05	9.3	0.05	PA_OESTE HIDRO
6514G4	6514	G4	LPO6.6	0.01	2.1	0.01	PA_OESTE HIDRO
6524G1	6524	G1	LCRG1	0.49	9.72	0.74	PA_OESTE HIDRO
6525G2	6525	G2	LCRG2	0.49	9.72	0.74	PA_OESTE HIDRO
6526G3	6526	G3	LCRG3	0.6	0.99	0.5	PA_OESTE HIDRO
6552G1	6552	G1	BBL13	0.65	13.32	-2.13	PA_OESTE HIDRO
6552G2	6552	G2	BBL13	0.65	13.32	-2.13	PA_OESTE HIDRO
6552G3	6552	G3	BBL13	1.48	1.88	-1.16	PA_OESTE HIDRO
6710G1	6710	G1	BDT4.16	1.76	5	2.5	PA_OESTE HIDRO
6723G1	6723	G1	SIN4.16	1.56	5	-2.46	PA_OESTE HIDRO
6723G2	6723	G2	SIN4.16	1.56	5	-2.46	PA_OESTE HIDRO
6732G1	6732	G1	CEP13.8	3.67	5	-1.04	PA_CAPIT BIOMASA
6732G2	6732	G2	CEP13.8	3.67	5	-1.04	PA_CAPIT BIOMASA
6743G1	6743	G1	LACG1	1.36	4.1	0	PA_OESTE HIDRO
6744G2	6744	G2	LACG2	1.36	4.1	0	PA_OESTE HIDRO
6748G1	6748	G1	HERRG1	0.23	2.25	0.41	PA_OESTE HIDRO
6749G2	6749	G2	HERRG2	0.23	2.25	0.41	PA_OESTE HIDRO
6750G3	6750	G3	HERRG3	0.1	0.98	0.41	PA_OESTE HIDRO
6756G1	6756	G1	PURG1	122.5	137	0.15	PA_CENTR TERMICO
6757G2	6757	G2	PURG2	122.5	137	0.15	PA_CENTR TERMICO
6767G1	6767	G1	CHU13.8	1.6	4.4	-0.69	PA_OESTE HIDRO
6767G2	6767	G2	CHU13.8	1.6	4.4	-0.69	PA_OESTE HIDRO
6774G1	6774	G1	BAR13.8	0.32	9.72	-2.35	PA_OESTE HIDRO
6774G2	6774	G2	BAR13.8	0.32	9.72	-2.35	PA_OESTE HIDRO
6774G3	6774	G3	BAR13.8	0.1	1	-0.73	PA_OESTE HIDRO
6785G1	6785	G1	TOAG1	60.08	110	-5.11	PA_CENTR EOLICO
6798G1	6798	G1	CDOG1	0.37	3.37	-2.98	PA_OESTE HIDRO
6799G2	6799	G2	CDOG2	0.37	3.37	-2.98	PA_OESTE HIDRO
6871V1	6871	V1	GASMV1	70	141.3	11.1	PA_ATLAN TERMICO
6872G3	6872	G3	GASMG3	42	47.23	9.27	PA_ATLAN TERMICO
6873G4	6873	G4	GASMG4	42	47.23	9.27	PA_ATLAN TERMICO
6874G5	6874	G5	GASMG5	42	47.23	9.27	PA_ATLAN TERMICO
6877G1	6877	G1	CHANIIG1	61.44	107.38	-21	PA_OESTE HIDRO
6878G2	6878	G2	CHANIIG2	61.44	107.38	-21	PA_OESTE HIDRO
6879G3	6879	G3	CHANIIG3	12.95	13.7	-2.26	PA_OESTE HIDRO
6916G1	6916	G1	COTG1	0.19	2.5	-0.96	PA_OESTE HIDRO
6917G2	6917	G2	COTG2	0.19	2.5	-0.96	PA_OESTE HIDRO
6918G1	6918	G1	CBL	0.04	3.89	0	PA_OESTE HIDRO
6918G2	6918	G2	CBL	0.04	3.89	0	PA_OESTE HIDRO
6926G1	6926	G1	EREG1	1.73	10	-2	PA_OESTE HIDRO
6944G1	6944	G1	BARRI 0.69	0.02	1	-0.75	PA_OESTE HIDRO

	BUS	ID	Nombre	P[MW]	Pmax[MW]	Q[MVAr]	Zona	Tipo
6090E1	6090	E1	LESG1	10.62	23.6	1.52	PA_OESTE	HIDRO
6091E2	6091	E2	LESG2	10.62	23.6	1.52	PA_OESTE	HIDRO
6094L1	6094	L1	LVAG1	11.06	27.4	-2.75	PA_OESTE	HIDRO
6095L2	6095	L2	LVAG2	11.06	27.4	-2.75	PA_OESTE	HIDRO
6097F1	6097	F1	FORG1	26.48	100	0.02	PA_OESTE	HIDRO
6098F2	6098	F2	FORG2	26.48	100	0.02	PA_OESTE	HIDRO
6099F3	6099	F3	FORG3	26.48	100	0.02	PA_OESTE	HIDRO
6136G3	6136	G3	MADG3	5.57	12	6	PA_ACP	HIDRO
6140G1	6140	G1	GAT6A	0.8	3	1.76	PA_ACP	HIDRO
6140G2	6140	G2	GAT6A	0.8	3	1.76	PA_ACP	HIDRO
6140G3	6140	G3	GAT6A	0.8	3	1.76	PA_ACP	HIDRO
6176E1	6176	E1	ESTG1	1.22	60	-1.51	PA_OESTE	HIDRO
6177E2	6177	E2	ESTG2	1.22	60	-1.51	PA_OESTE	HIDRO
6201G1	6201	G1	LSM34	6.45	8	-2.12	PA_CENTR	SOLAR
6202G1	6202	G1	LAJ34	29.19	30	-9.6	PA_CENTR	SOLAR
6205G1	6205	G1	CHUM115	32.25	40	-10.6	PA_CENTR	SOLAR
6264G1	6264	G1	CHANG1	27.27	104.85	-10.56	PA_OESTE	HIDRO
6265G2	6265	G2	CHANG2	27.27	104.85	-9.87	PA_OESTE	HIDRO
6268G3	6268	G3	CHANG3	8.44	9.12	1.32	PA_OESTE	HIDRO
6305A1	6305	A1	ALG 13A	1.8	5.1	-1.42	PA_OESTE	HIDRO
6305A2	6305	A2	ALG 13A	1.8	5.1	-1.42	PA_OESTE	HIDRO
6306M1	6306	M1	MEN 13A	3.57	9.38	4.16	PA_OESTE	HIDRO
6306M2	6306	M2	MEN 13A	3.57	9.38	4.16	PA_OESTE	HIDRO
6307G1	6307	G1	COC 13A	1.35	7.5	-5.68	PA_OESTE	HIDRO
6307G2	6307	G2	COC 13A	1.35	7.5	-3.32	PA_OESTE	HIDRO
6308G1	6308	G1	MENII 13A	1.04	3.85	0	PA_OESTE	HIDRO
6308G2	6308	G2	MENII 13A	1.04	3.85	0	PA_OESTE	HIDRO
6333G1	6333	G1	BAMG1	0.75	28	-1.11	PA_OESTE	HIDRO
6334G2	6334	G2	BAMG2	0.75	28	-1.11	PA_OESTE	HIDRO
6335G1	6335	G1	BAIG1	0.7	44.1	-7.12	PA_OESTE	HIDRO
6336G2	6336	G2	BAIG2	0.7	44.1	-7.12	PA_OESTE	HIDRO
6338G1	6338	G1	SAND34.5	0.62	5	-2.4	PA_OESTE	HIDRO
6338G2	6338	G2	SAND34.5	0.62	5	-2.4	PA_OESTE	HIDRO
6361G1	6361	G1	GLAG1	0.39	12.69	-7	PA_OESTE	HIDRO
6362G2	6362	G2	GLAG2	0.39	12.69	-7	PA_OESTE	HIDRO
6364G1	6364	G1	LORG1	0.08	16.9	-7	PA_OESTE	HIDRO
6365G2	6365	G2	LORG2	0.08	16.9	-7	PA_OESTE	HIDRO
6367G1	6367	G1	PRUG1	0.38	29.33	-8	PA_OESTE	HIDRO
6368G2	6368	G2	PRUG2	0.38	29.33	-8	PA_OESTE	HIDRO
6372G1	6372	G1	CADG1	18.82	32	-3.88	PA_OESTE	BIOMASA
6386G1	6386	G1	PEDI 13A	0.75	10	0.52	PA_OESTE	HIDRO
6386G2	6386	G2	PEDI 13A	0.75	10	0.52	PA_OESTE	HIDRO
6387G1	6387	G1	PEDII 13A	0.25	6.41	0.13	PA_OESTE	HIDRO
6387G2	6387	G2	PEDII 13A	0.25	6.41	0.13	PA_OESTE	HIDRO
6388G1	6388	G1	MACG1	0.08	1.79	1	PA_OESTE	HIDRO
6389G2	6389	G2	MACG2	0.08	1.79	1	PA_OESTE	HIDRO
6390G1	6390	G1	CON 4.16A	0.45	5	1	PA_OESTE	HIDRO
6390G2	6390	G2	CON 4.16A	0.45	5	1	PA_OESTE	HIDRO
6391G1	6391	G1	PAAG1	1.09	2.97	1	PA_OESTE	HIDRO

6392G2	6392	G2	PAAG2	1.09	2.97	1	PA_OESTE	HIDRO
6394G1	6394	G1	LPN 4.16A	0.2	5	0.34	PA_OESTE	HIDRO
6394G2	6394	G2	LPN 4.16A	0.2	5	0.34	PA_OESTE	HIDRO
6395G1	6395	G1	LPS 4.16A	0.09	5	0.34	PA_OESTE	HIDRO
6395G2	6395	G2	LPS 4.16A	0.09	5	0.34	PA_OESTE	HIDRO
6396G1	6396	G1	RP4G1	0.16	6.57	-0.13	PA_OESTE	HIDRO
6397G2	6397	G2	RP4G2	0.16	6.57	-0.13	PA_OESTE	HIDRO
6406G1	6406	G1	TELG1	173.66	218	21.13	PA_ATLAN	TERMICO
6407G2	6407	G2	TELG2	173.66	218	21.13	PA_ATLAN	TERMICO
6408V1	6408	V1	TELV3	178.44	224	22.43	PA_ATLAN	TERMICO
6420G1	6420	G1	DOL 4.16A	0.68	1.04	0.78	PA_OESTE	HIDRO
6420G2	6420	G2	DOL 4.16A	0.68	1.04	0.78	PA_OESTE	HIDRO
6420G3	6420	G3	DOL 4.16A	0.68	1.04	0.78	PA_OESTE	HIDRO
6421G1	6421	G1	LP1 4.16A	0.58	1.59	0.77	PA_OESTE	HIDRO
6421G2	6421	G2	LP1 4.16A	0.58	1.59	0.77	PA_OESTE	HIDRO
6421G3	6421	G3	LP1 4.16A	0.58	1.59	0.77	PA_OESTE	HIDRO
6422G1	6422	G1	MMO 4.16	0.42	1.25	0.83	PA_OESTE	HIDRO
6422G2	6422	G2	MMO 4.16	0.42	1.25	0.83	PA_OESTE	HIDRO
6423G1	6423	G1	BU1G1	0.2	2.07	0.99	PA_OESTE	HIDRO
6424G2	6424	G2	BU1G2	0.2	2.07	0.99	PA_OESTE	HIDRO
6425G3	6425	G3	BU1G3	0.1	0.98	0.57	PA_OESTE	HIDRO
6432G1	6432	G1	YEG 4.16A	0.37	3	-1.32	PA_CENTR	HIDRO
6432G2	6432	G2	YEG 4.16A	0.37	3	-1.32	PA_CENTR	HIDRO
6432G3	6432	G3	YEG 4.16A	0.12	1	-0.44	PA_CENTR	HIDRO
6433G1	6433	G1	EFR 4.16A	0.51	2.67	-0.41	PA_CENTR	HIDRO
6433G2	6433	G2	EFR 4.16A	0.51	2.67	-0.41	PA_CENTR	HIDRO
6433G3	6433	G3	EFR 4.16A	0.26	1.35	-0.21	PA_CENTR	HIDRO
6446G1	6446	G1	ALTG1	1.27	22.43	-2.24	PA_OESTE	HIDRO
6447G2	6447	G2	ALTG2	1.27	22.43	-2.24	PA_OESTE	HIDRO
6448G3	6448	G3	ALTG3	1.27	22.43	-2.24	PA_OESTE	HIDRO
6449G1	6449	G1	MLIG1	2.36	16.65	-1.79	PA_OESTE	HIDRO
6450G2	6450	G2	MLIG2	2.36	16.65	-1.79	PA_OESTE	HIDRO
6451G3	6451	G3	MLIG3	2.36	16.65	-1.79	PA_OESTE	HIDRO
6452G1	6452	G1	PDOG1	3.05	16.65	-2.54	PA_OESTE	HIDRO
6453G2	6453	G2	PDOG2	3.05	16.65	-2.54	PA_OESTE	HIDRO
6455G1	6455	G1	BSO	0.84	0.96	0.28	PA_CENTR	SOLAR
6463E1	6463	E1	NCH1G1	31.53	55	-10.36	PA_CENTR	EOLICO
6464E2	6464	E2	RDV1G1	26.42	52.5	-8.68	PA_CENTR	EOLICO
6465E3	6465	E3	RDV2G2	16.72	30	-5.5	PA_CENTR	EOLICO
6466E4	6466	E4	MARG1	10.24	17.5	-3.36	PA_CENTR	EOLICO
6467E5	6467	E5	NCH2G1	39.6	62.5	-13.01	PA_CENTR	EOLICO
6468E6	6468	E6	RDV2G1	11.15	20	-3.66	PA_CENTR	EOLICO
6469E7	6469	E7	PORG1	21.16	32.5	-6.96	PA_CENTR	EOLICO
6473E8	6473	E8	NCH2G2	25.91	51.75	-8.52	PA_CENTR	EOLICO
6474E9	6474	E9	PORG2	11.23	17.25	-3.69	PA_CENTR	EOLICO
6477G1	6477	G1	VSU34	64.22	115.2	-21.11	PA_OESTE	EOLICO
6479G1	6479	G1	ESC34	78.06	111.6	-25.66	PA_OESTE	EOLICO
6480G1	6480	G1	SLO4.16	1.01	4.41	0.3	PA_OESTE	HIDRO
6480G2	6480	G2	SLO4.16	1.01	4.41	0.3	PA_OESTE	HIDRO
6484G1	6484	G1	ANTG1	54.9	105	-18.05	PA_CENTR	EOLICO

6495G1	6495	G1	LP2 4.16A	1.27	4.31	1.8	PA_OESTE HIDRO
6495G2	6495	G2	LP2 4.16A	1.27	4.31	1.8	PA_OESTE HIDRO
6497G1	6497	G1	BU2 4.16	0.44	2.35	0.99	PA_OESTE HIDRO
6497G2	6497	G2	BU2 4.16	0.44	2.35	0.99	PA_OESTE HIDRO
6497G3	6497	G3	BU2 4.16	0.22	1.16	0.57	PA_OESTE HIDRO
6502G1	6502	G1	DIS0.4	8.01	10	-2.63	PA_CENTR SOLAR
6503G1	6503	G1	DOF34	6.54	10	-2.15	PA_CENTR SOLAR
6504G1	6504	G1	SOC34	8.31	10	-2.73	PA_OESTE SOLAR
6514G1	6514	G1	LPO6.6	0.05	9.3	0.05	PA_OESTE HIDRO
6514G2	6514	G2	LPO6.6	0.05	9.3	0.05	PA_OESTE HIDRO
6514G3	6514	G3	LPO6.6	0.05	9.3	0.05	PA_OESTE HIDRO
6514G4	6514	G4	LPO6.6	0.01	2.1	0.01	PA_OESTE HIDRO
6524G1	6524	G1	LCRG1	0.02	9.72	-1.12	PA_OESTE HIDRO
6525G2	6525	G2	LCRG2	0.02	9.72	-1.12	PA_OESTE HIDRO
6526G3	6526	G3	LCRG3	0.49	0.99	-0.1	PA_OESTE HIDRO
6529G1	6529	G1	SPRU34	9.71	10.58	-3.19	PA_OESTE SOLAR
6552G1	6552	G1	BBL13	0.65	13.32	-2.1	PA_OESTE HIDRO
6552G2	6552	G2	BBL13	0.65	13.32	-2.1	PA_OESTE HIDRO
6552G3	6552	G3	BBL13	1.48	1.88	-1.16	PA_OESTE HIDRO
6553G1	6553	G1	PROV34	8.04	10	-2.64	PA_CENTR SOLAR
6554G1	6554	G1	SOP34	7.96	10	2.62	PA_CENTR SOLAR
6555G1	6555	G1	LAN34	8.84	10	2.91	PA_CENTR SOLAR
6556G1	6556	G1	COL34	8.76	10	2.88	PA_CENTR SOLAR
6557G1	6557	G1	LAM34	8.06	10	2.65	PA_CENTR SOLAR
6570G1	6570	G1	SOD34	5.57	10	1.83	PA_OESTE SOLAR
6571G1	6571	G1	SCAL34	3.49	6	1.15	PA_OESTE SOLAR
6581G1	6581	G1	SBUG34	1.99	3	0.65	PA_OESTE SOLAR
6582G1	6582	G1	SPACII13	1.63	3	0.54	PA_ESTE SOLAR
6640G1	6640	G1	IKA0G1	7.87	11.25	-2.59	PA_OESTE SOLAR
6641G1	6641	G1	IKA1G1	7.87	11.25	-2.59	PA_OESTE SOLAR
6642G1	6642	G1	IKA2G1	7.87	11.25	-2.59	PA_OESTE SOLAR
6643G1	6643	G1	IKA3G1	7.87	11.25	-2.59	PA_OESTE SOLAR
6707G1	6707	G1	PAS34	8.67	9.89	-2.85	PA_CENTR SOLAR
6710G1	6710	G1	BDT4.16	1.76	5	2.5	PA_OESTE HIDRO
6723G1	6723	G1	SIN4.16	1.56	5	-2.38	PA_OESTE HIDRO
6723G2	6723	G2	SIN4.16	1.56	5	-2.38	PA_OESTE HIDRO
6732G1	6732	G1	CEP13.8	4.08	5	-0.88	PA_CAPIT BIOMASA
6732G2	6732	G2	CEP13.8	4.08	5	-0.88	PA_CAPIT BIOMASA
6734G1	6734	G1	ESO34	4.08	5	-1.34	PA_CENTR SOLAR
6738G1	6738	G1	MSO34	8.69	10.26	-2.86	PA_CENTR SOLAR
6739G1	6739	G1	VAL34	6.82	8.22	-2.24	PA_CENTR SOLAR
6740G1	6740	G1	CAM34	97.68	100	-2.57	PA_CENTR SOLAR
6743G1	6743	G1	LACG1	1.36	4.1	0	PA_OESTE HIDRO
6744G2	6744	G2	LACG2	1.36	4.1	0	PA_OESTE HIDRO
6748G1	6748	G1	HERRG1	0.23	2.25	0.18	PA_OESTE HIDRO
6749G2	6749	G2	HERRG2	0.23	2.25	0.18	PA_OESTE HIDRO
6750G3	6750	G3	HERRG3	0.1	0.98	0.18	PA_OESTE HIDRO
6752G1	6752	G1	SPE34	104.79	120	-13.87	PA_CENTR SOLAR
6756G1	6756	G1	PURG1	122.5	137	0.38	PA_CENTR TERMICO
6757G2	6757	G2	PURG2	122.5	137	0.38	PA_CENTR TERMICO

6761G1	6761	G1	FAR34	7.96	9.96	2.62	PA_CENTR SOLAR
6767G1	6767	G1	CHU13.8	1.6	4.4	-0.51	PA_OESTE HIDRO
6767G2	6767	G2	CHU13.8	1.6	4.4	-0.51	PA_OESTE HIDRO
6774G3	6774	G3	BAR13.8	0.13	1	-0.75	PA_OESTE HIDRO
6785G1	6785	G1	TOAG1	64.28	110	-4.45	PA_CENTR EOLICO
6798G1	6798	G1	CDOG1	0.37	3.37	-2.98	PA_OESTE HIDRO
6799G2	6799	G2	CDOG2	0.37	3.37	-2.98	PA_OESTE HIDRO
6834G1	6834	G1	LAE34	17.29	19.99	-1.47	PA_OESTE SOLAR
6871V1	6871	V1	GASMV1	30	141.3	9.91	PA_ATLAN TERMICO
6872G3	6872	G3	GASMG3	34.64	47.23	10.08	PA_ATLAN TERMICO
6873G4	6873	G4	GASMG4	34.64	47.23	10.08	PA_ATLAN TERMICO
6877G1	6877	G1	CHANIIG1	19.23	107.38	-22.84	PA_OESTE HIDRO
6878G2	6878	G2	CHANIIG2	19.23	107.38	-22.84	PA_OESTE HIDRO
6879G3	6879	G3	CHANIIG3	11.65	13.7	-2.38	PA_OESTE HIDRO
6896G1	6896	G1	DAC2G1	2.38	3.24	0.78	PA_CENTR SOLAR
6899G1	6899	G1	CAIG1	8.28	10	-2.72	PA_OESTE SOLAR
6900G2	6900	G2	CAIG2	8.28	10	-2.72	PA_OESTE SOLAR
6901G3	6901	G3	CAIG3	8.28	10	-2.72	PA_OESTE SOLAR
6902G4	6902	G4	CAIG4	8.5	10	-2.79	PA_OESTE SOLAR
6903G1	6903	G1	SRE	8.21	10.78	-2.7	PA_CENTR SOLAR
6904G1	6904	G1	EES	7.09	8.5	0.13	PA_CENTR SOLAR
6905G1	6905	G1	POCR34	13.36	16	-4.39	PA_CENTR SOLAR
6914G1	6914	G1	JAG0.4	8.45	10	-2.78	PA_CENTR SOLAR
6916G1	6916	G1	COTG1	0.19	2.5	-0.96	PA_OESTE HIDRO
6917G2	6917	G2	COTG2	0.19	2.5	-0.96	PA_OESTE HIDRO
6918G1	6918	G1	CBL	0.04	3.89	0	PA_OESTE HIDRO
6918G2	6918	G2	CBL	0.04	3.89	0	PA_OESTE HIDRO
6926G1	6926	G1	EREG1	1.73	10	-2	PA_OESTE HIDRO
6937G1	6937	G1	SAF0.2	9.73	10	-3.2	PA_CENTR SOLAR
69391	6939	1	SEC0.6	8.68	20	-2.85	PA_CENTR SOLAR
6944G1	6944	G1	BARRI 0.69	0.02	1	-0.75	PA_OESTE HIDRO
6974G1	6974	G1	BAC	21.42	25	-1.47	PA_OESTE SOLAR
6975G1	6975	G1	ECS	6.85	10	-1.47	PA_OESTE SOLAR
6976G1	6976	G1	MVI	21.42	25	-1.47	PA_OESTE SOLAR
6977G1	6977	G1	BFR	14.67	19.95	4.82	PA_ESTE SOLAR
6978G1	6978	G1	LVI	5.11	10	1.68	PA_CENTR SOLAR
6982G1	6982	G1	CES	8.27	9.98	-2.72	PA_OESTE SOLAR
6983G1	6983	G1	CAS	8.27	9.98	-2.72	PA_OESTE SOLAR
6984G1	6984	G1	ECS2	6.85	10	-1.47	PA_OESTE SOLAR
6985G1	6985	G1	PAS2	4.38	5	-1.44	PA_CENTR SOLAR
6987G1	6987	G1	PAS3	4.38	5	-1.44	PA_CENTR SOLAR
6988G1	6988	G1	ESS	7.78	9.9	-2.56	PA_OESTE SOLAR
6989G1	6989	G1	SME	2.74	3	-0.9	PA_CENTR SOLAR
6990G1	6990	G1	PES	8.06	9.97	0.13	PA_CENTR SOLAR
6991G1	6991	G1	MAS	8.1	9.98	0.13	PA_CENTR SOLAR
6992G1	6992	G1	LLS	9.41	9.99	-3.09	PA_CENTR SOLAR
6993G1	6993	G1	PSS	4.73	5	0.13	PA_CENTR SOLAR
6994G1	6994	G1	LSS	3.87	7.56	0.13	PA_CENTR SOLAR
6995G1	6995	G1	PDS	8.28	10	-2.72	PA_OESTE SOLAR
6996G1	6996	G1	CVS	17.58	20	5.78	PA_CENTR SOLAR

19-2035-Min-Sec

	BUS	ID	Nombre	P[MW]	Pmax[MW]	Q[MVAr]	Zona	Tipo
6090E1	6090	E1	LESG1	10.62	23.6	1.49	PA_OESTE	HIDRO
6091E2	6091	E2	LESG2	10.62	23.6	1.49	PA_OESTE	HIDRO
6094L1	6094	L1	LVAG1	11.06	27.4	-5	PA_OESTE	HIDRO
6095L2	6095	L2	LVAG2	11.06	27.4	-5	PA_OESTE	HIDRO
6097F1	6097	F1	FORG1	30	100	-15.62	PA_OESTE	HIDRO
6098F2	6098	F2	FORG2	30	100	-15.62	PA_OESTE	HIDRO
6099F3	6099	F3	FORG3	30	100	-15.62	PA_OESTE	HIDRO
6136G3	6136	G3	MADG3	5.57	12	6	PA_ACP	HIDRO
6140G1	6140	G1	GAT6A	0.8	3	2	PA_ACP	HIDRO
6140G2	6140	G2	GAT6A	0.8	3	2	PA_ACP	HIDRO
6140G3	6140	G3	GAT6A	0.8	3	2	PA_ACP	HIDRO
6176E1	6176	E1	ESTG1	8.09	60	-2.71	PA_OESTE	HIDRO
6177E2	6177	E2	ESTG2	8.09	60	-2.71	PA_OESTE	HIDRO
6264G1	6264	G1	CHANG1	44.11	104.85	-12.25	PA_OESTE	HIDRO
6265G2	6265	G2	CHANG2	44.11	104.85	-11.81	PA_OESTE	HIDRO
6268G3	6268	G3	CHANG3	8.44	9.12	1.27	PA_OESTE	HIDRO
6305A1	6305	A1	ALG 13A	1.8	5.1	-1.49	PA_OESTE	HIDRO
6305A2	6305	A2	ALG 13A	1.8	5.1	-1.49	PA_OESTE	HIDRO
6306M1	6306	M1	MEN 13A	3.57	9.38	4.16	PA_OESTE	HIDRO
6306M2	6306	M2	MEN 13A	3.57	9.38	4.16	PA_OESTE	HIDRO
6307G1	6307	G1	COC 13A	1.35	7.5	-5.68	PA_OESTE	HIDRO
6307G2	6307	G2	COC 13A	1.35	7.5	-3.32	PA_OESTE	HIDRO
6308G1	6308	G1	MENII 13A	1.04	3.85	0	PA_OESTE	HIDRO
6308G2	6308	G2	MENII 13A	1.04	3.85	0	PA_OESTE	HIDRO
6333G1	6333	G1	BAMG1	0.75	28	-1	PA_OESTE	HIDRO
6334G2	6334	G2	BAMG2	0.75	28	-1	PA_OESTE	HIDRO
6335G1	6335	G1	BAIG1	0.7	44.1	-6.29	PA_OESTE	HIDRO
6336G2	6336	G2	BAIG2	0.7	44.1	-6.29	PA_OESTE	HIDRO
6338G1	6338	G1	SAND34.5	0.62	5	-2.4	PA_OESTE	HIDRO
6338G2	6338	G2	SAND34.5	0.62	5	-2.4	PA_OESTE	HIDRO
6361G1	6361	G1	GLAG1	1.75	12.69	-7	PA_OESTE	HIDRO
6362G2	6362	G2	GLAG2	1.75	12.69	-7	PA_OESTE	HIDRO
6364G1	6364	G1	LORG1	1.9	16.9	-7	PA_OESTE	HIDRO
6365G2	6365	G2	LORG2	1.9	16.9	-7	PA_OESTE	HIDRO
6367G1	6367	G1	PRUG1	2.93	29.33	-8	PA_OESTE	HIDRO
6368G2	6368	G2	PRUG2	2.93	29.33	-8	PA_OESTE	HIDRO
6372G1	6372	G1	CADG1	16.93	32	-2.32	PA_OESTE	BIOMASA
6386G1	6386	G1	PEDI 13A	0.75	10	-0.49	PA_OESTE	HIDRO
6386G2	6386	G2	PEDI 13A	0.75	10	-0.49	PA_OESTE	HIDRO
6387G1	6387	G1	PEDII 13A	0.25	6.41	-0.21	PA_OESTE	HIDRO
6387G2	6387	G2	PEDII 13A	0.25	6.41	-0.21	PA_OESTE	HIDRO
6388G1	6388	G1	MACG1	0.08	1.79	1	PA_OESTE	HIDRO
6389G2	6389	G2	MACG2	0.08	1.79	1	PA_OESTE	HIDRO
6390G1	6390	G1	CON 4.16A	0.45	5	1	PA_OESTE	HIDRO
6390G2	6390	G2	CON 4.16A	0.45	5	1	PA_OESTE	HIDRO
6391G1	6391	G1	PAAG1	1.09	2.97	1	PA_OESTE	HIDRO
6392G2	6392	G2	PAAG2	1.09	2.97	1	PA_OESTE	HIDRO
6394G1	6394	G1	LPN 4.16A	0.2	5	-0.35	PA_OESTE	HIDRO
6394G2	6394	G2	LPN 4.16A	0.2	5	-0.35	PA_OESTE	HIDRO

6395G1	6395	G1	LPS 4.16A	0.09	5	-0.35	PA_OESTE	HIDRO
6395G2	6395	G2	LPS 4.16A	0.09	5	-0.35	PA_OESTE	HIDRO
6396G1	6396	G1	RP4G1	0.16	6.57	-0.68	PA_OESTE	HIDRO
6397G2	6397	G2	RP4G2	0.16	6.57	-0.68	PA_OESTE	HIDRO
6406G1	6406	G1	TELG1	169.05	218	11.27	PA_ATLAN	TERMICO
6407G2	6407	G2	TELG2	169.05	218	11.27	PA_ATLAN	TERMICO
6408V1	6408	V1	TELV3	173.7	224	12.49	PA_ATLAN	TERMICO
6420G1	6420	G1	DOL 4.16A	0.68	1.04	0.78	PA_OESTE	HIDRO
6420G2	6420	G2	DOL 4.16A	0.68	1.04	0.78	PA_OESTE	HIDRO
6420G3	6420	G3	DOL 4.16A	0.68	1.04	0.78	PA_OESTE	HIDRO
6421G1	6421	G1	LP1 4.16A	0.58	1.59	0.77	PA_OESTE	HIDRO
6421G2	6421	G2	LP1 4.16A	0.58	1.59	0.77	PA_OESTE	HIDRO
6421G3	6421	G3	LP1 4.16A	0.58	1.59	0.77	PA_OESTE	HIDRO
6422G1	6422	G1	MMO 4.16	0.42	1.25	0.83	PA_OESTE	HIDRO
6422G2	6422	G2	MMO 4.16	0.42	1.25	0.83	PA_OESTE	HIDRO
6423G1	6423	G1	BU1G1	0.2	2.07	0.79	PA_OESTE	HIDRO
6424G2	6424	G2	BU1G2	0.2	2.07	0.79	PA_OESTE	HIDRO
6425G3	6425	G3	BU1G3	0.1	0.98	0.57	PA_OESTE	HIDRO
6432G1	6432	G1	YEG 4.16A	0.37	3	-0.59	PA_CENTR	HIDRO
6432G2	6432	G2	YEG 4.16A	0.37	3	-0.59	PA_CENTR	HIDRO
6432G3	6432	G3	YEG 4.16A	0.12	1	-0.2	PA_CENTR	HIDRO
6433G1	6433	G1	EFR 4.16A	0.51	2.67	1.65	PA_CENTR	HIDRO
6433G2	6433	G2	EFR 4.16A	0.51	2.67	1.65	PA_CENTR	HIDRO
6433G3	6433	G3	EFR 4.16A	0.26	1.35	0.98	PA_CENTR	HIDRO
6446G1	6446	G1	ALTG1	1.27	22.43	-3.44	PA_OESTE	HIDRO
6447G2	6447	G2	ALTG2	1.27	22.43	-3.44	PA_OESTE	HIDRO
6448G3	6448	G3	ALTG3	1.27	22.43	-3.44	PA_OESTE	HIDRO
6449G1	6449	G1	MLIG1	2.36	16.65	-2.77	PA_OESTE	HIDRO
6450G2	6450	G2	MLIG2	2.36	16.65	-2.77	PA_OESTE	HIDRO
6451G3	6451	G3	MLIG3	2.36	16.65	-2.77	PA_OESTE	HIDRO
6452G1	6452	G1	PDOG1	3.05	16.65	-3.24	PA_OESTE	HIDRO
6453G2	6453	G2	PDOG2	3.05	16.65	-3.24	PA_OESTE	HIDRO
6463E1	6463	E1	NCH1G1	30.76	55	-10.11	PA_CENTR	EOLICO
6464E2	6464	E2	RDV1G1	25.31	52.5	-8.32	PA_CENTR	EOLICO
6465E3	6465	E3	RDV2G2	16.25	30	-5.34	PA_CENTR	EOLICO
6466E4	6466	E4	MARG1	10.02	17.5	-3.29	PA_CENTR	EOLICO
6467E5	6467	E5	NCH2G1	39.26	62.5	-12.91	PA_CENTR	EOLICO
6468E6	6468	E6	RDV2G1	10.83	20	-3.56	PA_CENTR	EOLICO
6469E7	6469	E7	PORG1	21.1	32.5	-6.94	PA_CENTR	EOLICO
6473E8	6473	E8	NCH2G2	24.82	51.75	-8.16	PA_CENTR	EOLICO
6474E9	6474	E9	PORG2	11.2	17.25	-3.68	PA_CENTR	EOLICO
6477G1	6477	G1	VSU34	57.34	115.2	-18.85	PA_OESTE	EOLICO
6479G1	6479	G1	ESC34	75.74	111.6	-24.9	PA_OESTE	EOLICO
6480G1	6480	G1	SLO4.16	1.01	4.41	0.01	PA_OESTE	HIDRO
6480G2	6480	G2	SLO4.16	1.01	4.41	0.01	PA_OESTE	HIDRO
6484G1	6484	G1	ANTG1	63.29	105	-20.8	PA_CENTR	EOLICO
6492G1	6492	G1	BONG1	4.17	10.4	-2	PA_OESTE	HIDRO
6493G2	6493	G2	BONG2	4.17	10.4	-2	PA_OESTE	HIDRO
6494G3	6494	G3	BONG3	4.17	10.4	-2	PA_OESTE	HIDRO
6495G1	6495	G1	LP2 4.16A	1.27	4.31	1.8	PA_OESTE	HIDRO

6495G2	6495	G2	LP2 4.16A	1.27	4.31	1.8	PA_OESTE	HIDRO
6497G1	6497	G1	BU2 4.16	0.44	2.35	0.99	PA_OESTE	HIDRO
6497G2	6497	G2	BU2 4.16	0.44	2.35	0.99	PA_OESTE	HIDRO
6497G3	6497	G3	BU2 4.16	0.22	1.16	0.57	PA_OESTE	HIDRO
6514G1	6514	G1	LPO6.6	0.05	9.3	-2.07	PA_OESTE	HIDRO
6514G2	6514	G2	LPO6.6	0.05	9.3	-2.07	PA_OESTE	HIDRO
6514G3	6514	G3	LPO6.6	0.05	9.3	-2.07	PA_OESTE	HIDRO
6514G4	6514	G4	LPO6.6	0.01	2.1	-0.47	PA_OESTE	HIDRO
6524G1	6524	G1	LCRG1	0.02	9.72	-1.88	PA_OESTE	HIDRO
6525G2	6525	G2	LCRG2	0.02	9.72	-1.88	PA_OESTE	HIDRO
6526G3	6526	G3	LCRG3	0.46	0.99	-0.1	PA_OESTE	HIDRO
6552G1	6552	G1	BBL13	0.74	13.32	-2.73	PA_OESTE	HIDRO
6552G2	6552	G2	BBL13	0.74	13.32	-2.73	PA_OESTE	HIDRO
6552G3	6552	G3	BBL13	1.29	1.88	-1.16	PA_OESTE	HIDRO
6710G1	6710	G1	BDT4.16	1.76	5	2.5	PA_OESTE	HIDRO
6723G1	6723	G1	SIN4.16	1.56	5	-1.82	PA_OESTE	HIDRO
6723G2	6723	G2	SIN4.16	1.56	5	-1.82	PA_OESTE	HIDRO
6732G1	6732	G1	CEP13.8	3.67	5	0.3	PA_CAPIT	BIOMASA
6732G2	6732	G2	CEP13.8	3.67	5	0.3	PA_CAPIT	BIOMASA
6743G1	6743	G1	LACG1	1.36	4.1	0	PA_OESTE	HIDRO
6744G2	6744	G2	LACG2	1.36	4.1	0	PA_OESTE	HIDRO
6748G1	6748	G1	HERRG1	0.23	2.25	0.03	PA_OESTE	HIDRO
6749G2	6749	G2	HERRG2	0.23	2.25	0.03	PA_OESTE	HIDRO
6750G3	6750	G3	HERRG3	0.1	0.98	0.03	PA_OESTE	HIDRO
6756G1	6756	G1	PURG1	122.5	137	0.54	PA_CENTR	TERMICO
6757G2	6757	G2	PURG2	122.5	137	0.54	PA_CENTR	TERMICO
6767G1	6767	G1	CHU13.8	1.6	4.4	-0.15	PA_OESTE	HIDRO
6767G2	6767	G2	CHU13.8	1.6	4.4	-0.15	PA_OESTE	HIDRO
6774G1	6774	G1	BAR13.8	0.02	9.72	-0.43	PA_OESTE	HIDRO
6774G2	6774	G2	BAR13.8	0.02	9.72	-0.43	PA_OESTE	HIDRO
6785G1	6785	G1	TOAG1	62.89	110	-7.91	PA_CENTR	EOLICO
6798G1	6798	G1	CDOG1	0.37	3.37	-2.46	PA_OESTE	HIDRO
6799G2	6799	G2	CDOG2	0.37	3.37	-2.46	PA_OESTE	HIDRO
6871V1	6871	V1	GASMV1	50	141.3	-10.65	PA_ATLAN	TERMICO
6872G3	6872	G3	GASMG3	42	47.23	-11.08	PA_ATLAN	TERMICO
6873G4	6873	G4	GASMG4	42	47.23	-11.08	PA_ATLAN	TERMICO
6877G1	6877	G1	CHANIIG1	52.58	107.38	-21.17	PA_OESTE	HIDRO
6878G2	6878	G2	CHANIIG2	52.58	107.38	-21.17	PA_OESTE	HIDRO
6879G3	6879	G3	CHANIIG3	12.95	13.7	-2.2	PA_OESTE	HIDRO
6916G1	6916	G1	COTG1	0.19	2.5	-0.08	PA_OESTE	HIDRO
6917G2	6917	G2	COTG2	0.19	2.5	-0.08	PA_OESTE	HIDRO
6918G1	6918	G1	CBL	0.04	3.89	0	PA_OESTE	HIDRO
6918G2	6918	G2	CBL	0.04	3.89	0	PA_OESTE	HIDRO
6926G1	6926	G1	EREG1	1.73	10	2.52	PA_OESTE	HIDRO
6944G1	6944	G1	BARRI 0.69	0.02	1	-0.05	PA_OESTE	HIDRO

20-2035-Max-Lluv

	BUS	ID	Nombre	P[MW]	Pmax[MW]	Q[MVAr]	Zona	Tipo
6090E1	6090	E1	LESG1	20.71	23.6	4.19	PA_OESTE	HIDRO
6091E2	6091	E2	LESG2	20.71	23.6	4.19	PA_OESTE	HIDRO
6094L1	6094	L1	LVAG1	25.41	27.4	0.56	PA_OESTE	HIDRO
6095L2	6095	L2	LVAG2	25.41	27.4	0.56	PA_OESTE	HIDRO
6097F1	6097	F1	FORG1	97.34	100	-14.2	PA_OESTE	HIDRO
6098F2	6098	F2	FORG2	97.34	100	-14.2	PA_OESTE	HIDRO
6099F3	6099	F3	FORG3	97.34	100	-14.2	PA_OESTE	HIDRO
6101B1	6101	B1	BAYG1	63.63	87	25.36	PA_ESTE	HIDRO
6102B2	6102	B2	BAYG2	63.63	87	25.36	PA_ESTE	HIDRO
6110B3	6110	B3	BAYG3	63.63	86	17.39	PA_ESTE	HIDRO
6136G3	6136	G3	MADG3	5.88	12	6	PA_ACP	HIDRO
6140G1	6140	G1	GAT6A	0.84	3	1.51	PA_ACP	HIDRO
6140G2	6140	G2	GAT6A	0.84	3	1.51	PA_ACP	HIDRO
6140G3	6140	G3	GAT6A	0.84	3	1.51	PA_ACP	HIDRO
6176E1	6176	E1	ESTG1	54.93	60	8.48	PA_OESTE	HIDRO
6177E2	6177	E2	ESTG2	54.93	60	8.48	PA_OESTE	HIDRO
6201G1	6201	G1	LSM34	3.54	8	-2.67	PA_CENTR	SOLAR
6202G1	6202	G1	LAJ34	13.38	30	3.45	PA_CENTR	SOLAR
6205G1	6205	G1	CHUM115	17.71	40	-12.08	PA_CENTR	SOLAR
6264G1	6264	G1	CHANG1	98.6	104.85	-3.05	PA_OESTE	HIDRO
6265G2	6265	G2	CHANG2	98.6	104.85	-3.15	PA_OESTE	HIDRO
6268G3	6268	G3	CHANG3	8.42	9.12	1.33	PA_OESTE	HIDRO
6305A1	6305	A1	ALG 13A	3.64	5.1	-1	PA_OESTE	HIDRO
6305A2	6305	A2	ALG 13A	3.64	5.1	-1	PA_OESTE	HIDRO
6306M1	6306	M1	MEN 13A	9.02	9.38	4.16	PA_OESTE	HIDRO
6306M2	6306	M2	MEN 13A	9.02	9.38	4.16	PA_OESTE	HIDRO
6307G1	6307	G1	COC 13A	5.5	7.5	-5.68	PA_OESTE	HIDRO
6307G2	6307	G2	COC 13A	5.5	7.5	-3.32	PA_OESTE	HIDRO
6308G1	6308	G1	MENII 13A	3.09	3.85	0.85	PA_OESTE	HIDRO
6308G2	6308	G2	MENII 13A	3.09	3.85	0.85	PA_OESTE	HIDRO
6328G4	6328	G4	BAI0.48	0.6	1.8	-0.5	PA_OESTE	HIDRO
6329G3	6329	G3	BAM0.48	0.19	0.6	-0.5	PA_OESTE	HIDRO
6333G1	6333	G1	BAMG1	23.88	28	1.57	PA_OESTE	HIDRO
6334G2	6334	G2	BAMG2	23.88	28	1.57	PA_OESTE	HIDRO
6335G1	6335	G1	BAIG1	37.99	44.1	-4.25	PA_OESTE	HIDRO
6336G2	6336	G2	BAIG2	37.99	44.1	-4.25	PA_OESTE	HIDRO
6338G1	6338	G1	SAND34.5	4.4	5	-2.4	PA_OESTE	HIDRO
6338G2	6338	G2	SAND34.5	4.4	5	-2.4	PA_OESTE	HIDRO
6361G1	6361	G1	GLAG1	11.73	12.69	-7	PA_OESTE	HIDRO
6362G2	6362	G2	GLAG2	11.73	12.69	-7	PA_OESTE	HIDRO
6364G1	6364	G1	LORG1	15.27	16.9	-7	PA_OESTE	HIDRO
6365G2	6365	G2	LORG2	15.27	16.9	-7	PA_OESTE	HIDRO
6367G1	6367	G1	PRUG1	23.37	29.33	-8	PA_OESTE	HIDRO
6368G2	6368	G2	PRUG2	23.37	29.33	-8	PA_OESTE	HIDRO
6386G1	6386	G1	PEDI 13A	4.67	10	0.53	PA_OESTE	HIDRO
6386G2	6386	G2	PEDI 13A	4.67	10	0.53	PA_OESTE	HIDRO
6387G1	6387	G1	PEDII 13A	3.33	6.41	-0.25	PA_OESTE	HIDRO
6387G2	6387	G2	PEDII 13A	3.33	6.41	-0.25	PA_OESTE	HIDRO
6388G1	6388	G1	MACG1	0.45	1.79	-0.8	PA_OESTE	HIDRO

6389G2	6389	G2	MACG2	0.45	1.79	-0.8	PA_OESTE	HIDRO
6390G1	6390	G1	CON 4.16A	2.5	5	-0.11	PA_OESTE	HIDRO
6390G2	6390	G2	CON 4.16A	2.5	5	-0.11	PA_OESTE	HIDRO
6391G1	6391	G1	PAAG1	2.5	2.97	1	PA_OESTE	HIDRO
6392G2	6392	G2	PAAG2	2.5	2.97	1	PA_OESTE	HIDRO
6394G1	6394	G1	LPN 4.16A	2.5	5	0.29	PA_OESTE	HIDRO
6394G2	6394	G2	LPN 4.16A	2.5	5	0.29	PA_OESTE	HIDRO
6395G1	6395	G1	LPS 4.16A	2.5	5	0.29	PA_OESTE	HIDRO
6395G2	6395	G2	LPS 4.16A	2.5	5	0.29	PA_OESTE	HIDRO
6396G1	6396	G1	RP4G1	0.94	6.57	-0.28	PA_OESTE	HIDRO
6397G2	6397	G2	RP4G2	0.94	6.57	-0.28	PA_OESTE	HIDRO
6406G1	6406	G1	TELG1	195.46	218	44.59	PA_ATLAN	TERMICO
6407G2	6407	G2	TELG2	195.46	218	44.59	PA_ATLAN	TERMICO
6408V1	6408	V1	TELV3	200.84	224	46.13	PA_ATLAN	TERMICO
6420G1	6420	G1	DOL 4.16A	1.04	1.04	0.78	PA_OESTE	HIDRO
6420G2	6420	G2	DOL 4.16A	1.04	1.04	0.78	PA_OESTE	HIDRO
6420G3	6420	G3	DOL 4.16A	1.04	1.04	0.78	PA_OESTE	HIDRO
6421G1	6421	G1	LP1 4.16A	1.07	1.59	0.77	PA_OESTE	HIDRO
6421G2	6421	G2	LP1 4.16A	1.07	1.59	0.77	PA_OESTE	HIDRO
6421G3	6421	G3	LP1 4.16A	1.07	1.59	0.77	PA_OESTE	HIDRO
6422G1	6422	G1	MMO 4.16	1.01	1.25	0.83	PA_OESTE	HIDRO
6422G2	6422	G2	MMO 4.16	1.01	1.25	0.83	PA_OESTE	HIDRO
6423G1	6423	G1	BU1G1	1.7	2.07	0.99	PA_OESTE	HIDRO
6424G2	6424	G2	BU1G2	1.7	2.07	0.99	PA_OESTE	HIDRO
6425G3	6425	G3	BU1G3	0.8	0.98	0.57	PA_OESTE	HIDRO
6432G1	6432	G1	YEG 4.16A	2.13	3	-0.87	PA_CENTR	HIDRO
6432G2	6432	G2	YEG 4.16A	2.13	3	-0.87	PA_CENTR	HIDRO
6432G3	6432	G3	YEG 4.16A	0.71	1	-0.29	PA_CENTR	HIDRO
6433G1	6433	G1	EFR 4.16A	2.26	2.67	-1.08	PA_CENTR	HIDRO
6433G2	6433	G2	EFR 4.16A	2.26	2.67	-1.08	PA_CENTR	HIDRO
6433G3	6433	G3	EFR 4.16A	1.14	1.35	-0.55	PA_CENTR	HIDRO
6446G1	6446	G1	ALTG1	18.15	22.43	-2.26	PA_OESTE	HIDRO
6447G2	6447	G2	ALTG2	18.15	22.43	-2.26	PA_OESTE	HIDRO
6448G3	6448	G3	ALTG3	18.15	22.43	-2.52	PA_OESTE	HIDRO
6449G1	6449	G1	MLIG1	15.87	16.65	-2.35	PA_OESTE	HIDRO
6450G2	6450	G2	MLIG2	15.87	16.65	-2.35	PA_OESTE	HIDRO
6451G3	6451	G3	MLIG3	15.87	16.65	-2.35	PA_OESTE	HIDRO
6452G1	6452	G1	PDOG1	14.43	16.65	-2.92	PA_OESTE	HIDRO
6453G2	6453	G2	PDOG2	14.43	16.65	-2.92	PA_OESTE	HIDRO
6455G1	6455	G1	BSO	0.33	0.96	0.32	PA_CENTR	SOLAR
6457G4	6457	G4	ALTG4	0.11	1.1	-0.5	PA_OESTE	HIDRO
6463E1	6463	E1	NCH1G1	1.66	55	-0.55	PA_CENTR	EOLICO
6464E2	6464	E2	RDV1G1	5.65	52.5	-1.86	PA_CENTR	EOLICO
6465E3	6465	E3	RDV2G2	0.98	30	-0.32	PA_CENTR	EOLICO
6466E4	6466	E4	MARG1	1.01	17.5	-0.33	PA_CENTR	EOLICO
6467E5	6467	E5	NCH2G1	2.31	62.5	-0.76	PA_CENTR	EOLICO
6468E6	6468	E6	RDV2G1	0.65	20	-0.21	PA_CENTR	EOLICO
6469E7	6469	E7	PORG1	1.19	32.5	-0.39	PA_CENTR	EOLICO
6473E8	6473	E8	NCH2G2	5.56	51.75	-1.83	PA_CENTR	EOLICO
6474E9	6474	E9	PORG2	0.63	17.25	-0.21	PA_CENTR	EOLICO

6477G1	6477	G1	VSU34	15.81	115.2	-5.2	PA_OESTE EOLICO
6479G1	6479	G1	ESC34	5.9	111.6	-1.94	PA_OESTE EOLICO
6480G1	6480	G1	SLO4.16	4.02	4.41	-0.38	PA_OESTE HIDRO
6480G2	6480	G2	SLO4.16	4.02	4.41	-0.38	PA_OESTE HIDRO
6484G1	6484	G1	ANTG1	2.48	105	-0.82	PA_CENTR EOLICO
6492G1	6492	G1	BONG1	7.28	10.4	1.5	PA_OESTE HIDRO
6493G2	6493	G2	BONG2	7.28	10.4	1.5	PA_OESTE HIDRO
6494G3	6494	G3	BONG3	7.28	10.4	1.5	PA_OESTE HIDRO
6495G1	6495	G1	LP2 4.16A	4.3	4.31	1.8	PA_OESTE HIDRO
6495G2	6495	G2	LP2 4.16A	4.3	4.31	1.8	PA_OESTE HIDRO
6497G1	6497	G1	BU2 4.16	2.03	2.35	0.99	PA_OESTE HIDRO
6497G2	6497	G2	BU2 4.16	2.03	2.35	0.99	PA_OESTE HIDRO
6497G3	6497	G3	BU2 4.16	1	1.16	0.57	PA_OESTE HIDRO
6502G1	6502	G1	DIS0.4	4.4	10	-3.33	PA_CENTR SOLAR
6503G1	6503	G1	DOF34	4.56	10	-3.33	PA_CENTR SOLAR
6504G1	6504	G1	SOC34	4.05	10	-1.33	PA_OESTE SOLAR
6512G1	6512	G1	SAL6.6	6.67	9.3	-1.8	PA_OESTE HIDRO
6512G2	6512	G2	SAL6.6	6.67	9.3	-1.8	PA_OESTE HIDRO
6512G3	6512	G3	SAL6.6	6.67	9.3	-1.8	PA_OESTE HIDRO
6514G1	6514	G1	LPO6.6	6.71	9.3	0.82	PA_OESTE HIDRO
6514G2	6514	G2	LPO6.6	6.71	9.3	0.82	PA_OESTE HIDRO
6514G3	6514	G3	LPO6.6	6.71	9.3	0.82	PA_OESTE HIDRO
6514G4	6514	G4	LPO6.6	1.51	2.1	0.18	PA_OESTE HIDRO
6524G1	6524	G1	LCRG1	4.4	9.72	1.49	PA_OESTE HIDRO
6525G2	6525	G2	LCRG2	4.4	9.72	1.49	PA_OESTE HIDRO
6526G3	6526	G3	LCRG3	0.97	0.99	0.5	PA_OESTE HIDRO
6529G1	6529	G1	SPRU34	5.63	10.58	-1.85	PA_OESTE SOLAR
6552G1	6552	G1	BBL13	11.51	13.32	-1.68	PA_OESTE HIDRO
6552G2	6552	G2	BBL13	11.51	13.32	-1.68	PA_OESTE HIDRO
6552G3	6552	G3	BBL13	1.88	1.88	-0.27	PA_OESTE HIDRO
6553G1	6553	G1	PROV34	4.41	10	-3.33	PA_CENTR SOLAR
6554G1	6554	G1	SOP34	3.78	10	3.33	PA_CENTR SOLAR
6555G1	6555	G1	LAN34	4.11	10	3.33	PA_CENTR SOLAR
6556G1	6556	G1	COL34	4.02	10	3.33	PA_CENTR SOLAR
6557G1	6557	G1	LAM34	4.43	10	3.33	PA_CENTR SOLAR
6570G1	6570	G1	SOD34	2.02	10	0.66	PA_OESTE SOLAR
6571G1	6571	G1	SCAL34	1.8	6	0.59	PA_OESTE SOLAR
6581G1	6581	G1	SBUG34	0.8	3	0.26	PA_OESTE SOLAR
6582G1	6582	G1	SPACII13	0.61	3	1	PA_ESTE SOLAR
6640G1	6640	G1	IKA0G1	3.44	11.25	-1.13	PA_OESTE SOLAR
6641G1	6641	G1	IKA1G1	3.44	11.25	-1.13	PA_OESTE SOLAR
6642G1	6642	G1	IKA2G1	3.44	11.25	-1.13	PA_OESTE SOLAR
6643G1	6643	G1	IKA3G1	3.44	11.25	-1.13	PA_OESTE SOLAR
6707G1	6707	G1	PAS34	4.22	9.89	0	PA_CENTR SOLAR
6710G1	6710	G1	BDT4.16	4.66	5	2.5	PA_OESTE HIDRO
6723G1	6723	G1	SIN4.16	4.92	5	-1.7	PA_OESTE HIDRO
6723G2	6723	G2	SIN4.16	4.92	5	-1.7	PA_OESTE HIDRO
6732G1	6732	G1	CEP13.8	4.07	5	-1.33	PA_CAPIT BIOMASA
6732G2	6732	G2	CEP13.8	4.07	5	-1.33	PA_CAPIT BIOMASA
6734G1	6734	G1	ESO34	2.57	5	-1.67	PA_CENTR SOLAR

6738G1	6738	G1	MSO34	5.64	10.26	-3.42	PA_CENTR SOLAR
6739G1	6739	G1	VAL34	4.42	8.22	0	PA_CENTR SOLAR
6740G1	6740	G1	CAM34	45.14	100	8.33	PA_CENTR SOLAR
6743G1	6743	G1	LACG1	3.57	4.1	0.11	PA_OESTE HIDRO
6744G2	6744	G2	LACG2	3.57	4.1	0	PA_OESTE HIDRO
6748G1	6748	G1	HERRG1	1.55	2.25	0.73	PA_OESTE HIDRO
6749G2	6749	G2	HERRG2	1.55	2.25	0.73	PA_OESTE HIDRO
6750G3	6750	G3	HERRG3	0.67	0.98	0.54	PA_OESTE HIDRO
6752G1	6752	G1	SPE34	66.48	120	3.6	PA_CENTR SOLAR
6756G1	6756	G1	PURG1	122.19	137	-5.37	PA_CENTR TERMICO
6757G2	6757	G2	PURG2	122.19	137	-5.37	PA_CENTR TERMICO
6761G1	6761	G1	FAR34	3.22	9.96	3.32	PA_CENTR SOLAR
6764G1	6764	G1	TIZ4.16	2	4.5	-0.34	PA_OESTE HIDRO
6767G1	6767	G1	CHU13.8	4	4.4	-0.3	PA_OESTE HIDRO
6767G2	6767	G2	CHU13.8	4	4.4	-0.3	PA_OESTE HIDRO
6774G1	6774	G1	BAR13.8	5.46	9.72	-2.73	PA_OESTE HIDRO
6774G2	6774	G2	BAR13.8	5.46	9.72	-2.73	PA_OESTE HIDRO
6774G3	6774	G3	BAR13.8	1	1	-0.5	PA_OESTE HIDRO
6785G1	6785	G1	TOAG1	6.28	110	-2.06	PA_CENTR EOLICO
6798G1	6798	G1	CDOG1	1.69	3.37	-2.98	PA_OESTE HIDRO
6799G2	6799	G2	CDOG2	1.69	3.37	-2.98	PA_OESTE HIDRO
6834G1	6834	G1	LAE34	9.96	19.99	-0.06	PA_OESTE SOLAR
6866G6	6866	G6	GASMG6	39.9	47.23	17.24	PA_ATLAN TERMICO
6871V1	6871	V1	GASMV1	34.91	141.3	17.03	PA_ATLAN TERMICO
6874G5	6874	G5	GASMG5	39.9	47.23	17.24	PA_ATLAN TERMICO
6877G1	6877	G1	CHANIIG1	88.33	107.38	-17.2	PA_OESTE HIDRO
6878G2	6878	G2	CHANIIG2	88.33	107.38	-17.2	PA_OESTE HIDRO
6879G3	6879	G3	CHANIIG3	12.92	13.7	-2.08	PA_OESTE HIDRO
6896G1	6896	G1	DAC2G1	1.32	3.24	1.08	PA_CENTR SOLAR
6899G1	6899	G1	CAIG1	5.19	10	-1.71	PA_OESTE SOLAR
6900G2	6900	G2	CAIG2	5.19	10	-1.71	PA_OESTE SOLAR
6901G3	6901	G3	CAIG3	5.18	10	-1.7	PA_OESTE SOLAR
6902G4	6902	G4	CAIG4	5.14	10	-1.69	PA_OESTE SOLAR
6903G1	6903	G1	SRE	5.27	10.78	-3.59	PA_CENTR SOLAR
6904G1	6904	G1	EES	4.37	8.5	2.17	PA_CENTR SOLAR
6905G1	6905	G1	POCR34	7.14	16	-2.45	PA_CENTR SOLAR
6914G1	6914	G1	JAG0.4	5.48	10	-3.33	PA_CENTR SOLAR
6916G1	6916	G1	COTG1	1.37	2.5	-0.96	PA_OESTE HIDRO
6917G2	6917	G2	COTG2	1.37	2.5	-0.96	PA_OESTE HIDRO
6918G1	6918	G1	CBL	2.76	3.89	0	PA_OESTE HIDRO
6918G2	6918	G2	CBL	2.76	3.89	0	PA_OESTE HIDRO
6926G1	6926	G1	EREG1	7.29	10	-2	PA_OESTE HIDRO
6937G1	6937	G1	SAF0.2	4.46	10	0.01	PA_CENTR SOLAR
69391	6939	1	SEC0.6	3.4	20	0.01	PA_CENTR SOLAR
6944G1	6944	G1	BARRI 0.69	0.3	1	-0.75	PA_OESTE HIDRO
6974G1	6974	G1	BAC	13.41	25	-0.06	PA_OESTE SOLAR
6975G1	6975	G1	ECS	4.34	10	-0.06	PA_OESTE SOLAR
6976G1	6976	G1	MVI	13.41	25	-0.06	PA_OESTE SOLAR
6977G1	6977	G1	BFR	7.46	19.95	-6.65	PA_ESTE SOLAR
6978G1	6978	G1	LVI	2.26	10	3.33	PA_CENTR SOLAR

6982G1	6982	G1	CES	5.18	9.98	-1.7	PA_OESTE SOLAR
6983G1	6983	G1	CAS	5.18	9.98	-1.7	PA_OESTE SOLAR
6984G1	6984	G1	ECS2	4.34	10	-0.06	PA_OESTE SOLAR
6985G1	6985	G1	PAS2	2.13	5	-1.67	PA_CENTR SOLAR
6987G1	6987	G1	PAS3	2.13	5	-1.67	PA_CENTR SOLAR
6988G1	6988	G1	ESS	3.4	9.9	-1.12	PA_OESTE SOLAR
6989G1	6989	G1	SME	0.97	3	-1	PA_CENTR SOLAR
6990G1	6990	G1	PES	4.42	9.97	2.17	PA_CENTR SOLAR
6991G1	6991	G1	MAS	4.86	9.98	2.17	PA_CENTR SOLAR
6992G1	6992	G1	LLS	4.44	9.99	-3.33	PA_CENTR SOLAR
6993G1	6993	G1	PSS	2.6	5	1.67	PA_CENTR SOLAR
6994G1	6994	G1	LSS	1.71	7.56	2.17	PA_CENTR SOLAR
6995G1	6995	G1	PDS	5.19	10	-1.7	PA_OESTE SOLAR
6996G1	6996	G1	CVS	6.87	20	6.67	PA_CENTR SOLAR

20-2035-MaxSol-Lluv

	BUS	ID	Nombre	P[MW]	Pmax[MW]	Q[MVAr]	Zona	Tipo
6090E1	6090	E1	LESG1	20.76	23.6	4.55	PA_OESTE	HIDRO
6091E2	6091	E2	LESG2	20.76	23.6	4.55	PA_OESTE	HIDRO
6094L1	6094	L1	LVAG1	25.47	27.4	0.97	PA_OESTE	HIDRO
6095L2	6095	L2	LVAG2	25.47	27.4	0.97	PA_OESTE	HIDRO
6097F1	6097	F1	FORG1	81.14	100	-13.27	PA_OESTE	HIDRO
6098F2	6098	F2	FORG2	81.14	100	-13.27	PA_OESTE	HIDRO
6099F3	6099	F3	FORG3	81.14	100	-13.27	PA_OESTE	HIDRO
6101B1	6101	B1	BAYG1	56.91	87	27.33	PA_ESTE	HIDRO
6102B2	6102	B2	BAYG2	56.91	87	27.33	PA_ESTE	HIDRO
6110B3	6110	B3	BAYG3	56.91	86	19.83	PA_ESTE	HIDRO
6136G3	6136	G3	MADG3	5.89	12	6	PA_ACP	HIDRO
6140G1	6140	G1	GAT6A	0.84	3	1.45	PA_ACP	HIDRO
6140G2	6140	G2	GAT6A	0.84	3	1.45	PA_ACP	HIDRO
6140G3	6140	G3	GAT6A	0.84	3	1.45	PA_ACP	HIDRO
6176E1	6176	E1	ESTG1	57.49	60	9.94	PA_OESTE	HIDRO
6177E2	6177	E2	ESTG2	57.49	60	9.94	PA_OESTE	HIDRO
6201G1	6201	G1	LSM34	4.74	8	-2.67	PA_CENTR	SOLAR
6202G1	6202	G1	LAJ34	18.41	30	9.54	PA_CENTR	SOLAR
6205G1	6205	G1	CHUM115	23.69	40	-9.9	PA_CENTR	SOLAR
6264G1	6264	G1	CHANG1	87.92	104.85	-2.91	PA_OESTE	HIDRO
6265G2	6265	G2	CHANG2	87.92	104.85	-2.9	PA_OESTE	HIDRO
6268G3	6268	G3	CHANG3	8.44	9.12	1.32	PA_OESTE	HIDRO
6305A1	6305	A1	ALG 13A	3.65	5.1	-0.97	PA_OESTE	HIDRO
6305A2	6305	A2	ALG 13A	3.65	5.1	-0.97	PA_OESTE	HIDRO
6306M1	6306	M1	MEN 13A	9.05	9.38	4.16	PA_OESTE	HIDRO
6306M2	6306	M2	MEN 13A	9.05	9.38	4.16	PA_OESTE	HIDRO
6307G1	6307	G1	COC 13A	5.51	7.5	-5.68	PA_OESTE	HIDRO
6307G2	6307	G2	COC 13A	5.51	7.5	-3.32	PA_OESTE	HIDRO
6308G1	6308	G1	MENII 13A	3.09	3.85	0.96	PA_OESTE	HIDRO
6308G2	6308	G2	MENII 13A	3.09	3.85	0.96	PA_OESTE	HIDRO
6328G4	6328	G4	BAI0.48	0.52	1.8	-0.5	PA_OESTE	HIDRO
6329G3	6329	G3	BAM0.48	0.19	0.6	-0.5	PA_OESTE	HIDRO
6333G1	6333	G1	BAMG1	23.94	28	1.66	PA_OESTE	HIDRO
6334G2	6334	G2	BAMG2	23.94	28	1.66	PA_OESTE	HIDRO
6335G1	6335	G1	BAIG1	40.33	44.1	-3.59	PA_OESTE	HIDRO
6336G2	6336	G2	BAIG2	40.33	44.1	-3.59	PA_OESTE	HIDRO
6338G1	6338	G1	SAND34.5	4.41	5	-2.4	PA_OESTE	HIDRO
6338G2	6338	G2	SAND34.5	4.41	5	-2.4	PA_OESTE	HIDRO
6361G1	6361	G1	GLAG1	12.54	12.69	-7	PA_OESTE	HIDRO
6362G2	6362	G2	GLAG2	12.54	12.69	-7	PA_OESTE	HIDRO
6364G1	6364	G1	LORG1	16.35	16.9	-7	PA_OESTE	HIDRO
6365G2	6365	G2	LORG2	16.35	16.9	-7	PA_OESTE	HIDRO
6367G1	6367	G1	PRUG1	24.89	29.33	-8	PA_OESTE	HIDRO
6368G2	6368	G2	PRUG2	24.89	29.33	-8	PA_OESTE	HIDRO
6386G1	6386	G1	PEDI 13A	4.68	10	0.71	PA_OESTE	HIDRO
6386G2	6386	G2	PEDI 13A	4.68	10	0.71	PA_OESTE	HIDRO
6387G1	6387	G1	PEDII 13A	2.5	6.41	-0.05	PA_OESTE	HIDRO
6387G2	6387	G2	PEDII 13A	2.5	6.41	-0.05	PA_OESTE	HIDRO
6388G1	6388	G1	MACG1	0.28	1.79	-0.8	PA_OESTE	HIDRO

6389G2	6389	G2	MACG2	0.28	1.79	-0.8	PA_OESTE	HIDRO
6390G1	6390	G1	CON 4.16A	2.37	5	-0.03	PA_OESTE	HIDRO
6390G2	6390	G2	CON 4.16A	2.37	5	-0.03	PA_OESTE	HIDRO
6391G1	6391	G1	PAAG1	2.51	2.97	1	PA_OESTE	HIDRO
6392G2	6392	G2	PAAG2	2.51	2.97	1	PA_OESTE	HIDRO
6394G1	6394	G1	LPN 4.16A	1.78	5	0.57	PA_OESTE	HIDRO
6394G2	6394	G2	LPN 4.16A	1.78	5	0.57	PA_OESTE	HIDRO
6395G1	6395	G1	LPS 4.16A	1.41	5	0.57	PA_OESTE	HIDRO
6395G2	6395	G2	LPS 4.16A	1.41	5	0.57	PA_OESTE	HIDRO
6396G1	6396	G1	RP4G1	0.94	6.57	-0.14	PA_OESTE	HIDRO
6397G2	6397	G2	RP4G2	0.94	6.57	-0.14	PA_OESTE	HIDRO
6406G1	6406	G1	TELG1	161.56	218	36.62	PA_ATLAN	TERMICO
6407G2	6407	G2	TELG2	161.56	218	36.62	PA_ATLAN	TERMICO
6408V1	6408	V1	TELV3	166.01	224	37.67	PA_ATLAN	TERMICO
6420G1	6420	G1	DOL 4.16A	1.04	1.04	0.78	PA_OESTE	HIDRO
6420G2	6420	G2	DOL 4.16A	1.04	1.04	0.78	PA_OESTE	HIDRO
6420G3	6420	G3	DOL 4.16A	1.04	1.04	0.78	PA_OESTE	HIDRO
6421G1	6421	G1	LP1 4.16A	1.07	1.59	0.77	PA_OESTE	HIDRO
6421G2	6421	G2	LP1 4.16A	1.07	1.59	0.77	PA_OESTE	HIDRO
6421G3	6421	G3	LP1 4.16A	1.07	1.59	0.77	PA_OESTE	HIDRO
6422G1	6422	G1	MMO 4.16	1.01	1.25	0.83	PA_OESTE	HIDRO
6422G2	6422	G2	MMO 4.16	1.01	1.25	0.83	PA_OESTE	HIDRO
6423G1	6423	G1	BU1G1	1.7	2.07	0.99	PA_OESTE	HIDRO
6424G2	6424	G2	BU1G2	1.7	2.07	0.99	PA_OESTE	HIDRO
6425G3	6425	G3	BU1G3	0.8	0.98	0.57	PA_OESTE	HIDRO
6432G1	6432	G1	YEG 4.16A	2.14	3	-0.86	PA_CENTR	HIDRO
6432G2	6432	G2	YEG 4.16A	2.14	3	-0.86	PA_CENTR	HIDRO
6432G3	6432	G3	YEG 4.16A	0.71	1	-0.29	PA_CENTR	HIDRO
6433G1	6433	G1	EFR 4.16A	2.27	2.67	0.21	PA_CENTR	HIDRO
6433G2	6433	G2	EFR 4.16A	2.27	2.67	0.21	PA_CENTR	HIDRO
6433G3	6433	G3	EFR 4.16A	1.15	1.35	0.11	PA_CENTR	HIDRO
6446G1	6446	G1	ALTG1	18.2	22.43	-1.53	PA_OESTE	HIDRO
6447G2	6447	G2	ALTG2	18.2	22.43	-1.53	PA_OESTE	HIDRO
6448G3	6448	G3	ALTG3	18.2	22.43	-1.79	PA_OESTE	HIDRO
6449G1	6449	G1	MLIG1	15.91	16.65	-1.79	PA_OESTE	HIDRO
6450G2	6450	G2	MLIG2	15.91	16.65	-1.79	PA_OESTE	HIDRO
6451G3	6451	G3	MLIG3	15.91	16.65	-1.79	PA_OESTE	HIDRO
6452G1	6452	G1	PDOG1	14.47	16.65	-2.36	PA_OESTE	HIDRO
6453G2	6453	G2	PDOG2	14.47	16.65	-2.36	PA_OESTE	HIDRO
6455G1	6455	G1	BSO	0.48	0.96	0.32	PA_CENTR	SOLAR
6457G4	6457	G4	ALTG4	0.11	1.1	-0.5	PA_OESTE	HIDRO
6463E1	6463	E1	NCH1G1	2.82	55	-0.93	PA_CENTR	EOLICO
6464E2	6464	E2	RDV1G1	9.07	52.5	-2.98	PA_CENTR	EOLICO
6465E3	6465	E3	RDV2G2	1.64	30	-0.54	PA_CENTR	EOLICO
6466E4	6466	E4	MARG1	1.72	17.5	-0.56	PA_CENTR	EOLICO
6467E5	6467	E5	NCH2G1	3.85	62.5	-1.26	PA_CENTR	EOLICO
6468E6	6468	E6	RDV2G1	1.1	20	-0.36	PA_CENTR	EOLICO
6469E7	6469	E7	PORG1	1.98	32.5	-0.65	PA_CENTR	EOLICO
6473E8	6473	E8	NCH2G2	8.96	51.75	-2.95	PA_CENTR	EOLICO
6474E9	6474	E9	PORG2	1.05	17.25	-0.35	PA_CENTR	EOLICO

6477G1	6477	G1	VSU34	22.96	115.2	-7.55	PA_OESTE EOLICO
6479G1	6479	G1	ESC34	7.24	111.6	-2.38	PA_OESTE EOLICO
6480G1	6480	G1	SLO4.16	4.03	4.41	-0.19	PA_OESTE HIDRO
6480G2	6480	G2	SLO4.16	4.03	4.41	-0.19	PA_OESTE HIDRO
6484G1	6484	G1	ANTG1	4.33	105	-1.42	PA_CENTR EOLICO
6492G1	6492	G1	BONG1	9.39	10.4	2.47	PA_OESTE HIDRO
6493G2	6493	G2	BONG2	9.39	10.4	2.47	PA_OESTE HIDRO
6494G3	6494	G3	BONG3	9.39	10.4	2.47	PA_OESTE HIDRO
6495G1	6495	G1	LP2 4.16A	4.36	4.31	1.8	PA_OESTE HIDRO
6495G2	6495	G2	LP2 4.16A	4.36	4.31	1.8	PA_OESTE HIDRO
6497G1	6497	G1	BU2 4.16	2.04	2.35	0.99	PA_OESTE HIDRO
6497G2	6497	G2	BU2 4.16	2.04	2.35	0.99	PA_OESTE HIDRO
6497G3	6497	G3	BU2 4.16	1.01	1.16	0.57	PA_OESTE HIDRO
6502G1	6502	G1	DIS0.4	5.88	10	-3.33	PA_CENTR SOLAR
6503G1	6503	G1	DOF34	6.1	10	-3.33	PA_CENTR SOLAR
6504G1	6504	G1	SOC34	5.12	10	-1.68	PA_OESTE SOLAR
6512G1	6512	G1	SAL6.6	7.05	9.3	-1.6	PA_OESTE HIDRO
6512G2	6512	G2	SAL6.6	7.05	9.3	-1.6	PA_OESTE HIDRO
6512G3	6512	G3	SAL6.6	7.05	9.3	-1.6	PA_OESTE HIDRO
6514G1	6514	G1	LPO6.6	7.06	9.3	1	PA_OESTE HIDRO
6514G2	6514	G2	LPO6.6	7.06	9.3	1	PA_OESTE HIDRO
6514G3	6514	G3	LPO6.6	7.06	9.3	1	PA_OESTE HIDRO
6514G4	6514	G4	LPO6.6	1.6	2.1	0.23	PA_OESTE HIDRO
6524G1	6524	G1	LCRG1	4.21	9.72	1.99	PA_OESTE HIDRO
6525G2	6525	G2	LCRG2	4.21	9.72	1.99	PA_OESTE HIDRO
6526G3	6526	G3	LCRG3	0.97	0.99	0.5	PA_OESTE HIDRO
6529G1	6529	G1	SPRU34	7.51	10.58	-2.47	PA_OESTE SOLAR
6552G1	6552	G1	BBL13	11.53	13.32	-1.2	PA_OESTE HIDRO
6552G2	6552	G2	BBL13	11.53	13.32	-1.2	PA_OESTE HIDRO
6552G3	6552	G3	BBL13	1.89	1.88	-0.2	PA_OESTE HIDRO
6553G1	6553	G1	PROV34	5.89	10	-3.33	PA_CENTR SOLAR
6554G1	6554	G1	SOP34	5.06	10	3.33	PA_CENTR SOLAR
6555G1	6555	G1	LAN34	5.5	10	3.33	PA_CENTR SOLAR
6556G1	6556	G1	COL34	5.53	10	3.33	PA_CENTR SOLAR
6557G1	6557	G1	LAM34	5.93	10	3.33	PA_CENTR SOLAR
6570G1	6570	G1	SOD34	2.78	10	0.91	PA_OESTE SOLAR
6571G1	6571	G1	SCAL34	2.47	6	0.81	PA_OESTE SOLAR
6581G1	6581	G1	SBUG34	1.16	3	0.38	PA_OESTE SOLAR
6582G1	6582	G1	SPACII13	1.1	3	1	PA_ESTE SOLAR
6640G1	6640	G1	IKA0G1	4.74	11.25	-1.34	PA_OESTE SOLAR
6641G1	6641	G1	IKA1G1	4.74	11.25	-1.44	PA_OESTE SOLAR
6642G1	6642	G1	IKA2G1	4.74	11.25	-1.34	PA_OESTE SOLAR
6643G1	6643	G1	IKA3G1	4.74	11.25	-1.42	PA_OESTE SOLAR
6707G1	6707	G1	PAS34	6.71	9.89	0	PA_CENTR SOLAR
6710G1	6710	G1	BDT4.16	4.67	5	2.5	PA_OESTE HIDRO
6723G1	6723	G1	SIN4.16	4.93	5	-1.65	PA_OESTE HIDRO
6723G2	6723	G2	SIN4.16	4.93	5	-1.65	PA_OESTE HIDRO
6732G1	6732	G1	CEP13.8	4.08	5	-1.55	PA_CAPIT BIOMASA
6732G2	6732	G2	CEP13.8	4.08	5	-1.55	PA_CAPIT BIOMASA
6734G1	6734	G1	ESO34	3.4	5	-1.67	PA_CENTR SOLAR

6738G1	6738	G1	MSO34	7.41	10.26	-3.42	PA_CENTR SOLAR
6739G1	6739	G1	VAL34	5.82	8.22	0	PA_CENTR SOLAR
6740G1	6740	G1	CAM34	65.16	100	14.15	PA_CENTR SOLAR
6743G1	6743	G1	LACG1	3.58	4.1	0.12	PA_OESTE HIDRO
6744G2	6744	G2	LACG2	3.58	4.1	0	PA_OESTE HIDRO
6748G1	6748	G1	HERRG1	1.55	2.25	0.75	PA_OESTE HIDRO
6749G2	6749	G2	HERRG2	1.55	2.25	0.75	PA_OESTE HIDRO
6750G3	6750	G3	HERRG3	0.67	0.98	0.54	PA_OESTE HIDRO
6752G1	6752	G1	SPE34	89.09	120	9.53	PA_CENTR SOLAR
6756G1	6756	G1	PURG1	122.5	137	-1.23	PA_CENTR TERMICO
6757G2	6757	G2	PURG2	122.5	137	-1.23	PA_CENTR TERMICO
6761G1	6761	G1	FAR34	4.65	9.96	3.32	PA_CENTR SOLAR
6764G1	6764	G1	TIZ4.16	0.93	4.5	-0.3	PA_OESTE HIDRO
6767G1	6767	G1	CHU13.8	4.01	4.4	-0.23	PA_OESTE HIDRO
6767G2	6767	G2	CHU13.8	4.01	4.4	-0.23	PA_OESTE HIDRO
6774G1	6774	G1	BAR13.8	5.91	9.72	-2.72	PA_OESTE HIDRO
6774G2	6774	G2	BAR13.8	5.91	9.72	-2.72	PA_OESTE HIDRO
6774G3	6774	G3	BAR13.8	1	1	-0.46	PA_OESTE HIDRO
6785G1	6785	G1	TOAG1	10.69	110	-3.51	PA_CENTR EOLICO
6798G1	6798	G1	CDOG1	1.56	3.37	-2.98	PA_OESTE HIDRO
6799G2	6799	G2	CDOG2	1.56	3.37	-2.98	PA_OESTE HIDRO
6834G1	6834	G1	LAE34	13.64	19.99	0.09	PA_OESTE SOLAR
6866G6	6866	G6	GASMG6	25	47.23	18.15	PA_ATLAN TERMICO
6871V1	6871	V1	GASMV1	34.91	141.3	18.48	PA_ATLAN TERMICO
6874G5	6874	G5	GASMG5	45	47.23	18.92	PA_ATLAN TERMICO
6877G1	6877	G1	CHANIIG1	94	107.38	-13.99	PA_OESTE HIDRO
6878G2	6878	G2	CHANIIG2	94	107.38	-13.99	PA_OESTE HIDRO
6879G3	6879	G3	CHANIIG3	12.95	13.7	-1.74	PA_OESTE HIDRO
6896G1	6896	G1	DAC2G1	1.73	3.24	1.08	PA_CENTR SOLAR
6899G1	6899	G1	CAIG1	6.96	10	-2.29	PA_OESTE SOLAR
6900G2	6900	G2	CAIG2	6.96	10	-2.29	PA_OESTE SOLAR
6901G3	6901	G3	CAIG3	6.95	10	-2.28	PA_OESTE SOLAR
6902G4	6902	G4	CAIG4	7.55	10	-2.48	PA_OESTE SOLAR
6903G1	6903	G1	SRE	7.04	10.78	-3.59	PA_CENTR SOLAR
6904G1	6904	G1	EES	5.85	8.5	2.33	PA_CENTR SOLAR
6905G1	6905	G1	POCR34	9.82	16	-1.81	PA_CENTR SOLAR
6914G1	6914	G1	JAG0.4	7.2	10	-3.33	PA_CENTR SOLAR
6916G1	6916	G1	COTG1	1.37	2.5	-0.96	PA_OESTE HIDRO
6917G2	6917	G2	COTG2	1.37	2.5	-0.96	PA_OESTE HIDRO
6918G1	6918	G1	CBL	2.76	3.89	0	PA_OESTE HIDRO
6918G2	6918	G2	CBL	2.76	3.89	0	PA_OESTE HIDRO
6926G1	6926	G1	EREG1	7.31	10	-2	PA_OESTE HIDRO
6937G1	6937	G1	SAF0.2	6.14	10	0.01	PA_CENTR SOLAR
69391	6939	1	SEC0.6	4.67	20	0.01	PA_CENTR SOLAR
6944G1	6944	G1	BARRI 0.69	0.08	1	-0.75	PA_OESTE HIDRO
6974G1	6974	G1	BAC	18.01	25	0.09	PA_OESTE SOLAR
6975G1	6975	G1	ECS	5.98	10	0.09	PA_OESTE SOLAR
6976G1	6976	G1	MVI	18.01	25	0.09	PA_OESTE SOLAR
6977G1	6977	G1	BFR	13.42	19.95	-6.65	PA_ESTE SOLAR
6978G1	6978	G1	LVI	3.02	10	3.33	PA_CENTR SOLAR

6982G1	6982	G1	CES	6.94	9.98	-2.28	PA_OESTE SOLAR
6983G1	6983	G1	CAS	6.94	9.98	-2.28	PA_OESTE SOLAR
6984G1	6984	G1	ECS2	5.98	10	0.09	PA_OESTE SOLAR
6985G1	6985	G1	PAS2	3.39	5	-1.67	PA_CENTR SOLAR
6987G1	6987	G1	PAS3	3.39	5	-1.67	PA_CENTR SOLAR
6988G1	6988	G1	ESS	4.68	9.9	-1.54	PA_OESTE SOLAR
6989G1	6989	G1	SME	1.55	3	-1	PA_CENTR SOLAR
6990G1	6990	G1	PES	5.91	9.97	2.33	PA_CENTR SOLAR
6991G1	6991	G1	MAS	6.43	9.98	2.33	PA_CENTR SOLAR
6992G1	6992	G1	LLS	5.94	9.99	-3.33	PA_CENTR SOLAR
6993G1	6993	G1	PSS	3.47	5	1.67	PA_CENTR SOLAR
6994G1	6994	G1	LSS	2.28	7.56	2.33	PA_CENTR SOLAR
6995G1	6995	G1	PDS	6.96	10	-2.29	PA_OESTE SOLAR
6996G1	6996	G1	CVS	9.92	20	6.67	PA_CENTR SOLAR

20-2035-MedAlt-Lluv

	BUS	ID	Nombre	P[MW]	Pmax[MW]	Q[MVAr]	Zona	Tipo
6090E1	6090	E1	LESG1	20.71	23.6	3.91	PA_OESTE	HIDRO
6091E2	6091	E2	LESG2	20.71	23.6	3.91	PA_OESTE	HIDRO
6094L1	6094	L1	LVAG1	25.41	27.4	0.25	PA_OESTE	HIDRO
6095L2	6095	L2	LVAG2	25.41	27.4	0.25	PA_OESTE	HIDRO
6097F1	6097	F1	FORG1	99.76	100	-8.16	PA_OESTE	HIDRO
6098F2	6098	F2	FORG2	99.76	100	-8.16	PA_OESTE	HIDRO
6099F3	6099	F3	FORG3	99.76	100	-8.16	PA_OESTE	HIDRO
6101B1	6101	B1	BAYG1	68.62	87	13.15	PA_ESTE	HIDRO
6102B2	6102	B2	BAYG2	68.62	87	13.15	PA_ESTE	HIDRO
6110B3	6110	B3	BAYG3	68.62	86	4.07	PA_ESTE	HIDRO
6136G3	6136	G3	MADG3	5.88	12	6	PA_ACP	HIDRO
6140G1	6140	G1	GAT6A	0.84	3	1.76	PA_ACP	HIDRO
6140G2	6140	G2	GAT6A	0.84	3	1.76	PA_ACP	HIDRO
6140G3	6140	G3	GAT6A	0.84	3	1.76	PA_ACP	HIDRO
6176E1	6176	E1	ESTG1	57.92	60	10.89	PA_OESTE	HIDRO
6177E2	6177	E2	ESTG2	57.92	60	10.89	PA_OESTE	HIDRO
6264G1	6264	G1	CHANG1	89.69	104.85	1.3	PA_OESTE	HIDRO
6265G2	6265	G2	CHANG2	89.69	104.85	1.29	PA_OESTE	HIDRO
6268G3	6268	G3	CHANG3	8.42	9.12	1.33	PA_OESTE	HIDRO
6305A1	6305	A1	ALG 13A	3.64	5.1	-1.02	PA_OESTE	HIDRO
6305A2	6305	A2	ALG 13A	3.64	5.1	-1.02	PA_OESTE	HIDRO
6306M1	6306	M1	MEN 13A	9.03	9.38	4.16	PA_OESTE	HIDRO
6306M2	6306	M2	MEN 13A	9.03	9.38	4.16	PA_OESTE	HIDRO
6307G1	6307	G1	COC 13A	5.5	7.5	-5.68	PA_OESTE	HIDRO
6307G2	6307	G2	COC 13A	5.5	7.5	-3.32	PA_OESTE	HIDRO
6308G1	6308	G1	MENII 13A	3.09	3.85	0.77	PA_OESTE	HIDRO
6308G2	6308	G2	MENII 13A	3.09	3.85	0.77	PA_OESTE	HIDRO
6328G4	6328	G4	BAI0.48	0.6	1.8	-0.5	PA_OESTE	HIDRO
6329G3	6329	G3	BAM0.48	0.19	0.6	-0.5	PA_OESTE	HIDRO
6333G1	6333	G1	BAMG1	23.88	28	1.72	PA_OESTE	HIDRO
6334G2	6334	G2	BAMG2	23.88	28	1.72	PA_OESTE	HIDRO
6335G1	6335	G1	BAIG1	42.85	44.1	-2.87	PA_OESTE	HIDRO
6336G2	6336	G2	BAIG2	42.85	44.1	-2.87	PA_OESTE	HIDRO
6338G1	6338	G1	SAND34.5	4.4	5	-2.4	PA_OESTE	HIDRO
6338G2	6338	G2	SAND34.5	4.4	5	-2.4	PA_OESTE	HIDRO
6361G1	6361	G1	GLAG1	12.5	12.69	-7	PA_OESTE	HIDRO
6362G2	6362	G2	GLAG2	12.5	12.69	-7	PA_OESTE	HIDRO
6364G1	6364	G1	LORG1	16.31	16.9	-7	PA_OESTE	HIDRO
6365G2	6365	G2	LORG2	16.31	16.9	-7	PA_OESTE	HIDRO
6367G1	6367	G1	PRUG1	24.82	29.33	-8	PA_OESTE	HIDRO
6368G2	6368	G2	PRUG2	24.82	29.33	-8	PA_OESTE	HIDRO
6386G1	6386	G1	PEDI 13A	4.67	10	0.31	PA_OESTE	HIDRO
6386G2	6386	G2	PEDI 13A	4.67	10	0.31	PA_OESTE	HIDRO
6387G1	6387	G1	PEDII 13A	3.33	6.41	-0.3	PA_OESTE	HIDRO
6387G2	6387	G2	PEDII 13A	3.33	6.41	-0.3	PA_OESTE	HIDRO
6388G1	6388	G1	MACG1	0.45	1.79	-0.8	PA_OESTE	HIDRO
6389G2	6389	G2	MACG2	0.45	1.79	-0.8	PA_OESTE	HIDRO
6390G1	6390	G1	CON 4.16A	2.5	5	-0.12	PA_OESTE	HIDRO
6390G2	6390	G2	CON 4.16A	2.5	5	-0.12	PA_OESTE	HIDRO

6391G1	6391	G1	PAAG1	2.5	2.97	1	PA_OESTE HIDRO
6392G2	6392	G2	PAAG2	2.5	2.97	1	PA_OESTE HIDRO
6394G1	6394	G1	LPN 4.16A	2.5	5	0.2	PA_OESTE HIDRO
6394G2	6394	G2	LPN 4.16A	2.5	5	0.2	PA_OESTE HIDRO
6395G1	6395	G1	LPS 4.16A	2.5	5	0.2	PA_OESTE HIDRO
6395G2	6395	G2	LPS 4.16A	2.5	5	0.2	PA_OESTE HIDRO
6396G1	6396	G1	RP4G1	0.94	6.57	-0.35	PA_OESTE HIDRO
6397G2	6397	G2	RP4G2	0.94	6.57	-0.35	PA_OESTE HIDRO
6406G1	6406	G1	TELG1	181.9	218	28.01	PA_ATLAN TERMICO
6407G2	6407	G2	TELG2	181.9	218	28.01	PA_ATLAN TERMICO
6408V1	6408	V1	TELV3	186.91	224	29.46	PA_ATLAN TERMICO
6420G1	6420	G1	DOL 4.16A	1.04	1.04	0.67	PA_OESTE HIDRO
6420G2	6420	G2	DOL 4.16A	1.04	1.04	0.67	PA_OESTE HIDRO
6420G3	6420	G3	DOL 4.16A	1.04	1.04	0.67	PA_OESTE HIDRO
6421G1	6421	G1	LP1 4.16A	1.07	1.59	0.69	PA_OESTE HIDRO
6421G2	6421	G2	LP1 4.16A	1.07	1.59	0.69	PA_OESTE HIDRO
6421G3	6421	G3	LP1 4.16A	1.07	1.59	0.69	PA_OESTE HIDRO
6422G1	6422	G1	MMO 4.16	1.01	1.25	0.83	PA_OESTE HIDRO
6422G2	6422	G2	MMO 4.16	1.01	1.25	0.83	PA_OESTE HIDRO
6423G1	6423	G1	BU1G1	1.7	2.07	0.99	PA_OESTE HIDRO
6424G2	6424	G2	BU1G2	1.7	2.07	0.99	PA_OESTE HIDRO
6425G3	6425	G3	BU1G3	0.8	0.98	0.57	PA_OESTE HIDRO
6432G1	6432	G1	YEG 4.16A	2.13	3	-2.25	PA_CENTR HIDRO
6432G2	6432	G2	YEG 4.16A	2.13	3	-2.25	PA_CENTR HIDRO
6432G3	6432	G3	YEG 4.16A	0.71	1	-0.75	PA_CENTR HIDRO
6433G1	6433	G1	EFR 4.16A	2.26	2.67	1.39	PA_CENTR HIDRO
6433G2	6433	G2	EFR 4.16A	2.26	2.67	1.39	PA_CENTR HIDRO
6433G3	6433	G3	EFR 4.16A	1.14	1.35	0.7	PA_CENTR HIDRO
6446G1	6446	G1	ALTG1	18.15	22.43	-2.27	PA_OESTE HIDRO
6447G2	6447	G2	ALTG2	18.15	22.43	-2.27	PA_OESTE HIDRO
6448G3	6448	G3	ALTG3	18.15	22.43	-2.53	PA_OESTE HIDRO
6449G1	6449	G1	MLIG1	15.88	16.65	-2.13	PA_OESTE HIDRO
6450G2	6450	G2	MLIG2	15.88	16.65	-2.13	PA_OESTE HIDRO
6451G3	6451	G3	MLIG3	15.88	16.65	-2.13	PA_OESTE HIDRO
6452G1	6452	G1	PDOG1	14.43	16.65	-2.7	PA_OESTE HIDRO
6453G2	6453	G2	PDOG2	14.43	16.65	-2.7	PA_OESTE HIDRO
6457G4	6457	G4	ALTG4	0.11	1.1	-0.5	PA_OESTE HIDRO
6463E1	6463	E1	NCH1G1	2.08	55	-0.68	PA_CENTR EOLICO
6464E2	6464	E2	RDV1G1	7.3	52.5	-2.4	PA_CENTR EOLICO
6465E3	6465	E3	RDV2G2	1.22	30	-0.4	PA_CENTR EOLICO
6466E4	6466	E4	MARG1	1.35	17.5	-0.44	PA_CENTR EOLICO
6467E5	6467	E5	NCH2G1	2.89	62.5	-0.95	PA_CENTR EOLICO
6468E6	6468	E6	RDV2G1	0.81	20	-0.27	PA_CENTR EOLICO
6469E7	6469	E7	PORG1	1.49	32.5	-0.49	PA_CENTR EOLICO
6473E8	6473	E8	NCH2G2	7.21	51.75	-2.37	PA_CENTR EOLICO
6474E9	6474	E9	PORG2	0.79	17.25	-0.26	PA_CENTR EOLICO
6477G1	6477	G1	VSU34	15.6	115.2	-5.13	PA_OESTE EOLICO
6479G1	6479	G1	ESC34	5.21	111.6	-1.71	PA_OESTE EOLICO
6480G1	6480	G1	SLO4.16	4.02	4.41	-1.22	PA_OESTE HIDRO
6480G2	6480	G2	SLO4.16	4.02	4.41	-1.22	PA_OESTE HIDRO

6484G1	6484	G1	ANTG1	4.43	105	-1.45	PA_CENTR EOLICO
6492G1	6492	G1	BONG1	10.38	10.4	4.28	PA_OESTE HIDRO
6493G2	6493	G2	BONG2	10.38	10.4	4.28	PA_OESTE HIDRO
6494G3	6494	G3	BONG3	10.38	10.4	4.28	PA_OESTE HIDRO
6495G1	6495	G1	LP2 4.16A	4.3	4.31	1.8	PA_OESTE HIDRO
6495G2	6495	G2	LP2 4.16A	4.3	4.31	1.8	PA_OESTE HIDRO
6497G1	6497	G1	BU2 4.16	2.03	2.35	0.99	PA_OESTE HIDRO
6497G2	6497	G2	BU2 4.16	2.03	2.35	0.99	PA_OESTE HIDRO
6497G3	6497	G3	BU2 4.16	1	1.16	0.57	PA_OESTE HIDRO
6512G1	6512	G1	SAL6.6	7.45	9.3	-1.38	PA_OESTE HIDRO
6512G2	6512	G2	SAL6.6	7.45	9.3	-1.38	PA_OESTE HIDRO
6512G3	6512	G3	SAL6.6	7.45	9.3	-1.38	PA_OESTE HIDRO
6514G1	6514	G1	LPO6.6	7.44	9.3	1.2	PA_OESTE HIDRO
6514G2	6514	G2	LPO6.6	7.44	9.3	1.2	PA_OESTE HIDRO
6514G3	6514	G3	LPO6.6	7.44	9.3	1.2	PA_OESTE HIDRO
6514G4	6514	G4	LPO6.6	1.68	2.1	0.27	PA_OESTE HIDRO
6524G1	6524	G1	LCRG1	4.4	9.72	2.52	PA_OESTE HIDRO
6525G2	6525	G2	LCRG2	4.4	9.72	2.52	PA_OESTE HIDRO
6526G3	6526	G3	LCRG3	0.97	0.99	0.5	PA_OESTE HIDRO
6552G1	6552	G1	BBL13	11.51	13.32	-0.9	PA_OESTE HIDRO
6552G2	6552	G2	BBL13	11.51	13.32	-0.9	PA_OESTE HIDRO
6552G3	6552	G3	BBL13	1.88	1.88	-0.15	PA_OESTE HIDRO
6710G1	6710	G1	BDT4.16	4.66	5	2.5	PA_OESTE HIDRO
6723G1	6723	G1	SIN4.16	4.92	5	-1.73	PA_OESTE HIDRO
6723G2	6723	G2	SIN4.16	4.92	5	-1.73	PA_OESTE HIDRO
6732G1	6732	G1	CEP13.8	4.07	5	-0.87	PA_CAPIT BIOMASA
6732G2	6732	G2	CEP13.8	4.07	5	-0.87	PA_CAPIT BIOMASA
6743G1	6743	G1	LACG1	3.57	4.1	0.11	PA_OESTE HIDRO
6744G2	6744	G2	LACG2	3.57	4.1	0	PA_OESTE HIDRO
6748G1	6748	G1	HERRG1	1.55	2.25	-0.18	PA_OESTE HIDRO
6749G2	6749	G2	HERRG2	1.55	2.25	-0.18	PA_OESTE HIDRO
6750G3	6750	G3	HERRG3	0.67	0.98	-0.18	PA_OESTE HIDRO
6756G1	6756	G1	PURG1	122.21	137	0.08	PA_CENTR TERMICO
6757G2	6757	G2	PURG2	122.21	137	0.08	PA_CENTR TERMICO
6764G1	6764	G1	TIZ4.16	3.51	4.5	-0.31	PA_OESTE HIDRO
6767G1	6767	G1	CHU13.8	4	4.4	-0.34	PA_OESTE HIDRO
6767G2	6767	G2	CHU13.8	4	4.4	-0.34	PA_OESTE HIDRO
6774G1	6774	G1	BAR13.8	7.49	9.72	-2.77	PA_OESTE HIDRO
6774G2	6774	G2	BAR13.8	7.49	9.72	-2.77	PA_OESTE HIDRO
6774G3	6774	G3	BAR13.8	1	1	-0.37	PA_OESTE HIDRO
6785G1	6785	G1	TOAG1	8.36	110	-2.75	PA_CENTR EOLICO
6798G1	6798	G1	CDOG1	1.69	3.37	-2.98	PA_OESTE HIDRO
6799G2	6799	G2	CDOG2	1.69	3.37	-2.98	PA_OESTE HIDRO
6866G6	6866	G6	GASMG6	29.93	47.23	-1.07	PA_ATLAN TERMICO
6871V1	6871	V1	GASMV1	31.92	141.3	15.96	PA_ATLAN TERMICO
6874G5	6874	G5	GASMG5	29.93	47.23	15.89	PA_ATLAN TERMICO
6877G1	6877	G1	CHANIIG1	104.91	107.38	-5.7	PA_OESTE HIDRO
6878G2	6878	G2	CHANIIG2	104.91	107.38	-5.7	PA_OESTE HIDRO
6879G3	6879	G3	CHANIIG3	12.92	13.7	-0.83	PA_OESTE HIDRO
6916G1	6916	G1	COTG1	1.37	2.5	-0.96	PA_OESTE HIDRO

6917G2	6917	G2	COTG2	1.37	2.5	-0.96	PA_OESTE	HIDRO
6918G1	6918	G1	CBL	2.76	3.89	0	PA_OESTE	HIDRO
6918G2	6918	G2	CBL	2.76	3.89	0	PA_OESTE	HIDRO
6926G1	6926	G1	EREG1	7.29	10	-2	PA_OESTE	HIDRO
6944G1	6944	G1	BARRI 0.69	0.3	1	-0.75	PA_OESTE	HIDRO

20-2035-MedAltSol-Lluv

	BUS	ID	Nombre	P[MW]	Pmax[MW]	Q[MVAr]	Zona	Tipo
6090E1	6090	E1	LESG1	20.53	23.6	3.92	PA_OESTE	HIDRO
6091E2	6091	E2	LESG2	20.53	23.6	3.92	PA_OESTE	HIDRO
6094L1	6094	L1	LVAG1	25.2	27.4	0.25	PA_OESTE	HIDRO
6095L2	6095	L2	LVAG2	25.2	27.4	0.25	PA_OESTE	HIDRO
6097F1	6097	F1	FORG1	55.01	100	-13.41	PA_OESTE	HIDRO
6098F2	6098	F2	FORG2	55.01	100	-13.41	PA_OESTE	HIDRO
6099F3	6099	F3	FORG3	55.01	100	-13.41	PA_OESTE	HIDRO
6101B1	6101	B1	BAYG1	58.12	87	11.37	PA_ESTE	HIDRO
6102B2	6102	B2	BAYG2	58.12	87	11.37	PA_ESTE	HIDRO
6110B3	6110	B3	BAYG3	58.12	86	2.27	PA_ESTE	HIDRO
6136G3	6136	G3	MADG3	5.83	12	6	PA_ACP	HIDRO
6140G1	6140	G1	GAT6A	0.83	3	1.7	PA_ACP	HIDRO
6140G2	6140	G2	GAT6A	0.83	3	1.7	PA_ACP	HIDRO
6140G3	6140	G3	GAT6A	0.83	3	1.7	PA_ACP	HIDRO
6176E1	6176	E1	ESTG1	54.59	60	9.26	PA_OESTE	HIDRO
6177E2	6177	E2	ESTG2	54.59	60	9.26	PA_OESTE	HIDRO
6201G1	6201	G1	LSM34	3.77	8	-2.67	PA_CENTR	SOLAR
6202G1	6202	G1	LAJ34	14.53	30	-10	PA_CENTR	SOLAR
6205G1	6205	G1	CHUM115	18.87	40	-10.83	PA_CENTR	SOLAR
6264G1	6264	G1	CHANG1	97.78	104.85	1.31	PA_OESTE	HIDRO
6265G2	6265	G2	CHANG2	97.78	104.85	1.23	PA_OESTE	HIDRO
6268G3	6268	G3	CHANG3	8.35	9.12	1.33	PA_OESTE	HIDRO
6305A1	6305	A1	ALG 13A	3.61	5.1	-1.02	PA_OESTE	HIDRO
6305A2	6305	A2	ALG 13A	3.61	5.1	-1.02	PA_OESTE	HIDRO
6306M1	6306	M1	MEN 13A	8.95	9.38	4.16	PA_OESTE	HIDRO
6306M2	6306	M2	MEN 13A	8.95	9.38	4.16	PA_OESTE	HIDRO
6307G1	6307	G1	COC 13A	5.46	7.5	-5.68	PA_OESTE	HIDRO
6307G2	6307	G2	COC 13A	5.46	7.5	-3.32	PA_OESTE	HIDRO
6308G1	6308	G1	MENII 13A	3.06	3.85	0.76	PA_OESTE	HIDRO
6308G2	6308	G2	MENII 13A	3.06	3.85	0.76	PA_OESTE	HIDRO
6328G4	6328	G4	BAI0.48	0.6	1.8	-0.5	PA_OESTE	HIDRO
6329G3	6329	G3	BAM0.48	0.19	0.6	-0.5	PA_OESTE	HIDRO
6333G1	6333	G1	BAMG1	23.68	28	1.61	PA_OESTE	HIDRO
6334G2	6334	G2	BAMG2	23.68	28	1.61	PA_OESTE	HIDRO
6335G1	6335	G1	BAIG1	30.05	44.1	-4	PA_OESTE	HIDRO
6336G2	6336	G2	BAIG2	30.05	44.1	-4	PA_OESTE	HIDRO
6338G1	6338	G1	SAND34.5	4.36	5	-2.4	PA_OESTE	HIDRO
6338G2	6338	G2	SAND34.5	4.36	5	-2.4	PA_OESTE	HIDRO
6361G1	6361	G1	GLAG1	11.72	12.69	-7	PA_OESTE	HIDRO
6362G2	6362	G2	GLAG2	11.72	12.69	-7	PA_OESTE	HIDRO
6364G1	6364	G1	LORG1	15.26	16.9	-7	PA_OESTE	HIDRO
6365G2	6365	G2	LORG2	15.26	16.9	-7	PA_OESTE	HIDRO
6367G1	6367	G1	PRUG1	23.33	29.33	-8	PA_OESTE	HIDRO
6368G2	6368	G2	PRUG2	23.33	29.33	-8	PA_OESTE	HIDRO
6386G1	6386	G1	PEDI 13A	4.63	10	0.57	PA_OESTE	HIDRO
6386G2	6386	G2	PEDI 13A	4.63	10	0.57	PA_OESTE	HIDRO
6387G1	6387	G1	PEDII 13A	3.33	6.41	-0.24	PA_OESTE	HIDRO
6387G2	6387	G2	PEDII 13A	3.33	6.41	-0.24	PA_OESTE	HIDRO
6388G1	6388	G1	MACG1	0.45	1.79	-0.8	PA_OESTE	HIDRO

6389G2	6389	G2	MACG2	0.45	1.79	-0.8	PA_OESTE	HIDRO
6390G1	6390	G1	CON 4.16A	2.5	5	-0.1	PA_OESTE	HIDRO
6390G2	6390	G2	CON 4.16A	2.5	5	-0.1	PA_OESTE	HIDRO
6391G1	6391	G1	PAAG1	2.48	2.97	1	PA_OESTE	HIDRO
6392G2	6392	G2	PAAG2	2.48	2.97	1	PA_OESTE	HIDRO
6394G1	6394	G1	LPN 4.16A	2.5	5	0.32	PA_OESTE	HIDRO
6394G2	6394	G2	LPN 4.16A	2.5	5	0.32	PA_OESTE	HIDRO
6395G1	6395	G1	LPS 4.16A	2.5	5	0.32	PA_OESTE	HIDRO
6395G2	6395	G2	LPS 4.16A	2.5	5	0.32	PA_OESTE	HIDRO
6396G1	6396	G1	RP4G1	0.93	6.57	-0.25	PA_OESTE	HIDRO
6397G2	6397	G2	RP4G2	0.93	6.57	-0.25	PA_OESTE	HIDRO
6406G1	6406	G1	TELG1	159.23	218	20.07	PA_ATLAN	TERMICO
6407G2	6407	G2	TELG2	159.23	218	20.07	PA_ATLAN	TERMICO
6408V1	6408	V1	TELV3	163.61	224	21.17	PA_ATLAN	TERMICO
6420G1	6420	G1	DOL 4.16A	1.03	1.04	0.78	PA_OESTE	HIDRO
6420G2	6420	G2	DOL 4.16A	1.03	1.04	0.78	PA_OESTE	HIDRO
6420G3	6420	G3	DOL 4.16A	1.03	1.04	0.78	PA_OESTE	HIDRO
6421G1	6421	G1	LP1 4.16A	1.06	1.59	0.77	PA_OESTE	HIDRO
6421G2	6421	G2	LP1 4.16A	1.06	1.59	0.77	PA_OESTE	HIDRO
6421G3	6421	G3	LP1 4.16A	1.06	1.59	0.77	PA_OESTE	HIDRO
6422G1	6422	G1	MMO 4.16	1	1.25	0.83	PA_OESTE	HIDRO
6422G2	6422	G2	MMO 4.16	1	1.25	0.83	PA_OESTE	HIDRO
6423G1	6423	G1	BU1G1	1.68	2.07	0.99	PA_OESTE	HIDRO
6424G2	6424	G2	BU1G2	1.68	2.07	0.99	PA_OESTE	HIDRO
6425G3	6425	G3	BU1G3	0.79	0.98	0.57	PA_OESTE	HIDRO
6432G1	6432	G1	YEG 4.16A	2.12	3	-0.67	PA_CENTR	HIDRO
6432G2	6432	G2	YEG 4.16A	2.12	3	-0.67	PA_CENTR	HIDRO
6432G3	6432	G3	YEG 4.16A	0.71	1	-0.22	PA_CENTR	HIDRO
6433G1	6433	G1	EFR 4.16A	2.24	2.67	0.4	PA_CENTR	HIDRO
6433G2	6433	G2	EFR 4.16A	2.24	2.67	0.4	PA_CENTR	HIDRO
6433G3	6433	G3	EFR 4.16A	1.13	1.35	0.2	PA_CENTR	HIDRO
6446G1	6446	G1	ALTG1	18	22.43	-2.1	PA_OESTE	HIDRO
6447G2	6447	G2	ALTG2	18	22.43	-2.1	PA_OESTE	HIDRO
6448G3	6448	G3	ALTG3	18	22.43	-2.36	PA_OESTE	HIDRO
6449G1	6449	G1	MLIG1	15.74	16.65	-2.18	PA_OESTE	HIDRO
6450G2	6450	G2	MLIG2	15.74	16.65	-2.18	PA_OESTE	HIDRO
6451G3	6451	G3	MLIG3	15.74	16.65	-2.18	PA_OESTE	HIDRO
6452G1	6452	G1	PDOG1	14.31	16.65	-2.75	PA_OESTE	HIDRO
6453G2	6453	G2	PDOG2	14.31	16.65	-2.75	PA_OESTE	HIDRO
6455G1	6455	G1	BSO	0.38	0.96	0.32	PA_CENTR	SOLAR
6457G4	6457	G4	ALTG4	0.11	1.1	-0.5	PA_OESTE	HIDRO
6463E1	6463	E1	NCH1G1	1.74	55	-0.57	PA_CENTR	EOLICO
6464E2	6464	E2	RDV1G1	6.56	52.5	-2.16	PA_CENTR	EOLICO
6465E3	6465	E3	RDV2G2	1.02	30	-0.33	PA_CENTR	EOLICO
6466E4	6466	E4	MARG1	1.19	17.5	-0.39	PA_CENTR	EOLICO
6467E5	6467	E5	NCH2G1	2.42	62.5	-0.8	PA_CENTR	EOLICO
6468E6	6468	E6	RDV2G1	0.68	20	-0.22	PA_CENTR	EOLICO
6469E7	6469	E7	PORG1	1.25	32.5	-0.41	PA_CENTR	EOLICO
6473E8	6473	E8	NCH2G2	6.48	51.75	-2.13	PA_CENTR	EOLICO
6474E9	6474	E9	PORG2	0.66	17.25	-0.22	PA_CENTR	EOLICO

6477G1	6477	G1	VSU34	19.43	115.2	-6.39	PA_OESTE EOLICO
6479G1	6479	G1	ESC34	6.15	111.6	-2.02	PA_OESTE EOLICO
6480G1	6480	G1	SLO4.16	3.99	4.41	-1.1	PA_OESTE HIDRO
6480G2	6480	G2	SLO4.16	3.99	4.41	-1.1	PA_OESTE HIDRO
6484G1	6484	G1	ANTG1	2.71	105	-0.89	PA_CENTR EOLICO
6492G1	6492	G1	BONG1	4.83	10.4	3.85	PA_OESTE HIDRO
6493G2	6493	G2	BONG2	4.83	10.4	3.85	PA_OESTE HIDRO
6494G3	6494	G3	BONG3	4.83	10.4	3.85	PA_OESTE HIDRO
6495G1	6495	G1	LP2 4.16A	4.26	4.31	1.8	PA_OESTE HIDRO
6495G2	6495	G2	LP2 4.16A	4.26	4.31	1.8	PA_OESTE HIDRO
6497G1	6497	G1	BU2 4.16	2.02	2.35	0.99	PA_OESTE HIDRO
6497G2	6497	G2	BU2 4.16	2.02	2.35	0.99	PA_OESTE HIDRO
6497G3	6497	G3	BU2 4.16	1	1.16	0.57	PA_OESTE HIDRO
6502G1	6502	G1	DIS0.4	4.68	10	-3.33	PA_CENTR SOLAR
6503G1	6503	G1	DOF34	4.86	10	-3.33	PA_CENTR SOLAR
6504G1	6504	G1	SOC34	3.68	10	-1.21	PA_OESTE SOLAR
6512G1	6512	G1	SAL6.6	5.37	9.3	-1.61	PA_OESTE HIDRO
6512G2	6512	G2	SAL6.6	5.37	9.3	-1.61	PA_OESTE HIDRO
6512G3	6512	G3	SAL6.6	5.37	9.3	-1.61	PA_OESTE HIDRO
6514G1	6514	G1	LPO6.6	5.5	9.3	0.98	PA_OESTE HIDRO
6514G2	6514	G2	LPO6.6	5.5	9.3	0.98	PA_OESTE HIDRO
6514G3	6514	G3	LPO6.6	5.5	9.3	0.98	PA_OESTE HIDRO
6514G4	6514	G4	LPO6.6	1.5	2.1	0.27	PA_OESTE HIDRO
6524G1	6524	G1	LCRG1	4.4	9.72	1.89	PA_OESTE HIDRO
6525G2	6525	G2	LCRG2	4.4	9.72	1.89	PA_OESTE HIDRO
6526G3	6526	G3	LCRG3	0.96	0.99	0.5	PA_OESTE HIDRO
6529G1	6529	G1	SPRU34	5.07	10.58	-1.67	PA_OESTE SOLAR
6552G1	6552	G1	BBL13	11.41	13.32	-1.25	PA_OESTE HIDRO
6552G2	6552	G2	BBL13	11.41	13.32	-1.25	PA_OESTE HIDRO
6552G3	6552	G3	BBL13	1.86	1.88	-0.2	PA_OESTE HIDRO
6553G1	6553	G1	PROV34	4.69	10	-3.33	PA_CENTR SOLAR
6554G1	6554	G1	SOP34	4.03	10	3.33	PA_CENTR SOLAR
6555G1	6555	G1	LAN34	4.38	10	3.33	PA_CENTR SOLAR
6556G1	6556	G1	COL34	4.37	10	3.33	PA_CENTR SOLAR
6557G1	6557	G1	LAM34	4.72	10	3.33	PA_CENTR SOLAR
6570G1	6570	G1	SOD34	1.82	10	0.6	PA_OESTE SOLAR
6571G1	6571	G1	SCAL34	1.62	6	0.53	PA_OESTE SOLAR
6581G1	6581	G1	SBUG34	0.93	3	0.3	PA_OESTE SOLAR
6582G1	6582	G1	SPACII13	0.8	3	1	PA_ESTE SOLAR
6640G1	6640	G1	IKA0G1	3.1	11.25	-1.02	PA_OESTE SOLAR
6641G1	6641	G1	IKA1G1	3.1	11.25	-1.02	PA_OESTE SOLAR
6642G1	6642	G1	IKA2G1	3.1	11.25	-1.02	PA_OESTE SOLAR
6643G1	6643	G1	IKA3G1	3.1	11.25	-1.02	PA_OESTE SOLAR
6707G1	6707	G1	PAS34	4.94	9.89	0	PA_CENTR SOLAR
6710G1	6710	G1	BDT4.16	4.62	5	2.5	PA_OESTE HIDRO
6723G1	6723	G1	SIN4.16	4.88	5	-1.73	PA_OESTE HIDRO
6723G2	6723	G2	SIN4.16	4.88	5	-1.73	PA_OESTE HIDRO
6732G1	6732	G1	CEP13.8	4.03	5	-0.97	PA_CAPIT BIOMASA
6732G2	6732	G2	CEP13.8	4.03	5	-0.97	PA_CAPIT BIOMASA
6734G1	6734	G1	ESO34	2.74	5	-1.67	PA_CENTR SOLAR

6738G1	6738	G1	MSO34	6.02	10.26	-3.42	PA_CENTR SOLAR
6739G1	6739	G1	VAL34	4.71	8.22	0	PA_CENTR SOLAR
6740G1	6740	G1	CAM34	52.06	100	20.05	PA_CENTR SOLAR
6743G1	6743	G1	LACG1	3.54	4.1	0.11	PA_OESTE HIDRO
6744G2	6744	G2	LACG2	3.54	4.1	0	PA_OESTE HIDRO
6748G1	6748	G1	HERRG1	1.53	2.25	-0.17	PA_OESTE HIDRO
6749G2	6749	G2	HERRG2	1.53	2.25	-0.17	PA_OESTE HIDRO
6750G3	6750	G3	HERRG3	0.67	0.98	-0.17	PA_OESTE HIDRO
6752G1	6752	G1	SPE34	72.17	120	-9.5	PA_CENTR SOLAR
6756G1	6756	G1	PURG1	121.18	137	-0.2	PA_CENTR TERMICO
6757G2	6757	G2	PURG2	121.18	137	-0.2	PA_CENTR TERMICO
6761G1	6761	G1	FAR34	3.71	9.96	3.32	PA_CENTR SOLAR
6767G1	6767	G1	CHU13.8	3.97	4.4	-0.29	PA_OESTE HIDRO
6767G2	6767	G2	CHU13.8	3.97	4.4	-0.29	PA_OESTE HIDRO
6774G1	6774	G1	BAR13.8	5.32	9.72	-2.69	PA_OESTE HIDRO
6774G2	6774	G2	BAR13.8	5.32	9.72	-2.69	PA_OESTE HIDRO
6774G3	6774	G3	BAR13.8	0.99	1	-0.5	PA_OESTE HIDRO
6785G1	6785	G1	TOAG1	7.41	110	-2.43	PA_CENTR EOLICO
6798G1	6798	G1	CDOG1	1.69	3.37	-2.98	PA_OESTE HIDRO
6799G2	6799	G2	CDOG2	1.69	3.37	-2.98	PA_OESTE HIDRO
6834G1	6834	G1	LAE34	10.81	19.99	-0.24	PA_OESTE SOLAR
6866G6	6866	G6	GASMG6	39.47	47.23	-2.33	PA_ATLAN TERMICO
6871V1	6871	V1	GASMV1	34.54	141.3	14.37	PA_ATLAN TERMICO
6874G5	6874	G5	GASMG5	39.47	47.23	14.58	PA_ATLAN TERMICO
6877G1	6877	G1	CHANIIG1	50	107.38	-12.45	PA_OESTE HIDRO
6878G2	6878	G2	CHANIIG2	50	107.38	-12.45	PA_OESTE HIDRO
6879G3	6879	G3	CHANIIG3	12.81	13.7	-1.06	PA_OESTE HIDRO
6896G1	6896	G1	DAC2G1	1.41	3.24	1.08	PA_CENTR SOLAR
6899G1	6899	G1	CAIG1	4.67	10	-1.54	PA_OESTE SOLAR
6900G2	6900	G2	CAIG2	4.67	10	-1.54	PA_OESTE SOLAR
6901G3	6901	G3	CAIG3	4.67	10	-1.53	PA_OESTE SOLAR
6902G4	6902	G4	CAIG4	4.85	10	-1.59	PA_OESTE SOLAR
6903G1	6903	G1	SRE	5.62	10.78	-3.59	PA_CENTR SOLAR
6904G1	6904	G1	EES	4.66	8.5	1.3	PA_CENTR SOLAR
6905G1	6905	G1	POCR34	7.75	16	-3.19	PA_CENTR SOLAR
6914G1	6914	G1	JAG0.4	5.84	10	-3.33	PA_CENTR SOLAR
6916G1	6916	G1	COTG1	1.36	2.5	-0.96	PA_OESTE HIDRO
6917G2	6917	G2	COTG2	1.36	2.5	-0.96	PA_OESTE HIDRO
6918G1	6918	G1	CBL	2.73	3.89	0	PA_OESTE HIDRO
6918G2	6918	G2	CBL	2.73	3.89	0	PA_OESTE HIDRO
6926G1	6926	G1	EREG1	7.23	10	-2	PA_OESTE HIDRO
6937G1	6937	G1	SAF0.2	4.84	10	-2.07	PA_CENTR SOLAR
69391	6939	1	SEC0.6	3.69	20	-1.23	PA_CENTR SOLAR
6944G1	6944	G1	BARRI 0.69	0.3	1	-0.75	PA_OESTE HIDRO
6974G1	6974	G1	BAC	12.09	25	-0.24	PA_OESTE SOLAR
6975G1	6975	G1	ECS	3.91	10	-0.24	PA_OESTE SOLAR
6976G1	6976	G1	MVI	12.09	25	-0.24	PA_OESTE SOLAR
6977G1	6977	G1	BFR	9.74	19.95	6.65	PA_ESTE SOLAR
6978G1	6978	G1	LVI	2.4	10	3.33	PA_CENTR SOLAR
6982G1	6982	G1	CES	4.66	9.98	-1.53	PA_OESTE SOLAR

6983G1	6983	G1	CAS	4.66	9.98	-1.53	PA_OESTE SOLAR
6984G1	6984	G1	ECS2	3.91	10	-0.24	PA_OESTE SOLAR
6985G1	6985	G1	PAS2	2.49	5	-1.67	PA_CENTR SOLAR
6987G1	6987	G1	PAS3	2.49	5	-1.67	PA_CENTR SOLAR
6988G1	6988	G1	ESS	3.06	9.9	-1.01	PA_OESTE SOLAR
6989G1	6989	G1	SME	1.14	3	-1	PA_CENTR SOLAR
6990G1	6990	G1	PES	4.71	9.97	1.3	PA_CENTR SOLAR
6991G1	6991	G1	MAS	5.64	9.98	1.3	PA_CENTR SOLAR
6992G1	6992	G1	LLS	4.73	9.99	-3.33	PA_CENTR SOLAR
6993G1	6993	G1	PSS	2.77	5	1.3	PA_CENTR SOLAR
6994G1	6994	G1	LSS	1.82	7.56	1.3	PA_CENTR SOLAR
6995G1	6995	G1	PDS	4.67	10	-1.54	PA_OESTE SOLAR
6996G1	6996	G1	CVS	7.92	20	6.67	PA_CENTR SOLAR

20-2035-MedBaj-Lluv

	BUS	ID	Nombre	P[MW]	Pmax[MW]	Q[MVAr]	Zona	Tipo
6090E1	6090	E1	LESG1	20.7	23.6	3.58	PA_OESTE	HIDRO
6091E2	6091	E2	LESG2	20.7	23.6	3.58	PA_OESTE	HIDRO
6094L1	6094	L1	LVAG1	25.4	27.4	-0.12	PA_OESTE	HIDRO
6095L2	6095	L2	LVAG2	25.4	27.4	-0.12	PA_OESTE	HIDRO
6097F1	6097	F1	FORG1	78.18	100	-11.21	PA_OESTE	HIDRO
6098F2	6098	F2	FORG2	78.18	100	-11.21	PA_OESTE	HIDRO
6099F3	6099	F3	FORG3	78.18	100	-11.21	PA_OESTE	HIDRO
6101B1	6101	B1	BAYG1	58.6	87	12.43	PA_ESTE	HIDRO
6102B2	6102	B2	BAYG2	58.6	87	12.43	PA_ESTE	HIDRO
6110B3	6110	B3	BAYG3	58.6	86	3.48	PA_ESTE	HIDRO
6136G3	6136	G3	MADG3	5.88	12	6	PA_ACP	HIDRO
6140G1	6140	G1	GAT6A	0.84	3	0.63	PA_ACP	HIDRO
6140G2	6140	G2	GAT6A	0.84	3	0.63	PA_ACP	HIDRO
6140G3	6140	G3	GAT6A	0.84	3	0.63	PA_ACP	HIDRO
6176E1	6176	E1	ESTG1	47.32	60	7.23	PA_OESTE	HIDRO
6177E2	6177	E2	ESTG2	47.32	60	7.23	PA_OESTE	HIDRO
6264G1	6264	G1	CHANG1	81	104.85	-1.15	PA_OESTE	HIDRO
6265G2	6265	G2	CHANG2	81	104.85	-1.06	PA_OESTE	HIDRO
6268G3	6268	G3	CHANG3	8.42	9.12	1.33	PA_OESTE	HIDRO
6305A1	6305	A1	ALG 13A	3.64	5.1	-1.05	PA_OESTE	HIDRO
6305A2	6305	A2	ALG 13A	3.64	5.1	-1.05	PA_OESTE	HIDRO
6306M1	6306	M1	MEN 13A	9.02	9.38	4.16	PA_OESTE	HIDRO
6306M2	6306	M2	MEN 13A	9.02	9.38	4.16	PA_OESTE	HIDRO
6307G1	6307	G1	COC 13A	5.5	7.5	-5.68	PA_OESTE	HIDRO
6307G2	6307	G2	COC 13A	5.5	7.5	-3.32	PA_OESTE	HIDRO
6308G1	6308	G1	MENII 13A	3.08	3.85	0.67	PA_OESTE	HIDRO
6308G2	6308	G2	MENII 13A	3.08	3.85	0.67	PA_OESTE	HIDRO
6328G4	6328	G4	BAI0.48	0.6	1.8	-0.5	PA_OESTE	HIDRO
6329G3	6329	G3	BAM0.48	0.19	0.6	-0.5	PA_OESTE	HIDRO
6333G1	6333	G1	BAMG1	23.87	28	1.68	PA_OESTE	HIDRO
6334G2	6334	G2	BAMG2	23.87	28	1.68	PA_OESTE	HIDRO
6335G1	6335	G1	BAIG1	34.64	44.1	-3.58	PA_OESTE	HIDRO
6336G2	6336	G2	BAIG2	34.64	44.1	-3.58	PA_OESTE	HIDRO
6338G1	6338	G1	SAND34.5	4.4	5	-2.4	PA_OESTE	HIDRO
6338G2	6338	G2	SAND34.5	4.4	5	-2.4	PA_OESTE	HIDRO
6361G1	6361	G1	GLAG1	10.52	12.69	-7	PA_OESTE	HIDRO
6362G2	6362	G2	GLAG2	10.52	12.69	-7	PA_OESTE	HIDRO
6364G1	6364	G1	LORG1	13.65	16.9	-7	PA_OESTE	HIDRO
6365G2	6365	G2	LORG2	13.65	16.9	-7	PA_OESTE	HIDRO
6367G1	6367	G1	PRUG1	21.09	29.33	-8	PA_OESTE	HIDRO
6368G2	6368	G2	PRUG2	21.09	29.33	-8	PA_OESTE	HIDRO
6386G1	6386	G1	PEDI 13A	4.67	10	0.2	PA_OESTE	HIDRO
6386G2	6386	G2	PEDI 13A	4.67	10	0.2	PA_OESTE	HIDRO
6387G1	6387	G1	PEDII 13A	3.33	6.41	-0.34	PA_OESTE	HIDRO
6387G2	6387	G2	PEDII 13A	3.33	6.41	-0.34	PA_OESTE	HIDRO
6388G1	6388	G1	MACG1	0.45	1.79	-0.8	PA_OESTE	HIDRO
6389G2	6389	G2	MACG2	0.45	1.79	-0.8	PA_OESTE	HIDRO
6390G1	6390	G1	CON 4.16A	2.5	5	-0.14	PA_OESTE	HIDRO
6390G2	6390	G2	CON 4.16A	2.5	5	-0.14	PA_OESTE	HIDRO

6391G1	6391	G1	PAAG1	2.5	2.97	1	PA_OESTE HIDRO
6392G2	6392	G2	PAAG2	2.5	2.97	1	PA_OESTE HIDRO
6394G1	6394	G1	LPN 4.16A	2.5	5	0.11	PA_OESTE HIDRO
6394G2	6394	G2	LPN 4.16A	2.5	5	0.11	PA_OESTE HIDRO
6395G1	6395	G1	LPS 4.16A	2.5	5	0.11	PA_OESTE HIDRO
6395G2	6395	G2	LPS 4.16A	2.5	5	0.11	PA_OESTE HIDRO
6396G1	6396	G1	RP4G1	0.94	6.57	-0.44	PA_OESTE HIDRO
6397G2	6397	G2	RP4G2	0.94	6.57	-0.44	PA_OESTE HIDRO
6406G1	6406	G1	TELG1	111.83	218	8.02	PA_ATLAN TERMICO
6407G2	6407	G2	TELG2	111.83	218	8.02	PA_ATLAN TERMICO
6408V1	6408	V1	TELV3	114.91	224	8.55	PA_ATLAN TERMICO
6420G1	6420	G1	DOL 4.16A	1.04	1.04	-0.21	PA_OESTE HIDRO
6420G2	6420	G2	DOL 4.16A	1.04	1.04	-0.21	PA_OESTE HIDRO
6420G3	6420	G3	DOL 4.16A	1.04	1.04	-0.21	PA_OESTE HIDRO
6421G1	6421	G1	LP1 4.16A	1.07	1.59	-0.22	PA_OESTE HIDRO
6421G2	6421	G2	LP1 4.16A	1.07	1.59	-0.22	PA_OESTE HIDRO
6421G3	6421	G3	LP1 4.16A	1.07	1.59	-0.22	PA_OESTE HIDRO
6422G1	6422	G1	MMO 4.16	1.01	1.25	0.83	PA_OESTE HIDRO
6422G2	6422	G2	MMO 4.16	1.01	1.25	0.83	PA_OESTE HIDRO
6423G1	6423	G1	BU1G1	1.7	2.07	0.78	PA_OESTE HIDRO
6424G2	6424	G2	BU1G2	1.7	2.07	0.78	PA_OESTE HIDRO
6425G3	6425	G3	BU1G3	0.8	0.98	0.57	PA_OESTE HIDRO
6432G1	6432	G1	YEG 4.16A	2.13	3	-2.25	PA_CENTR HIDRO
6432G2	6432	G2	YEG 4.16A	2.13	3	-2.25	PA_CENTR HIDRO
6432G3	6432	G3	YEG 4.16A	0.71	1	-0.75	PA_CENTR HIDRO
6433G1	6433	G1	EFR 4.16A	2.26	2.67	0.05	PA_CENTR HIDRO
6433G2	6433	G2	EFR 4.16A	2.26	2.67	0.05	PA_CENTR HIDRO
6433G3	6433	G3	EFR 4.16A	1.14	1.35	0.02	PA_CENTR HIDRO
6446G1	6446	G1	ALTG1	18.14	22.43	-2.18	PA_OESTE HIDRO
6447G2	6447	G2	ALTG2	18.14	22.43	-2.18	PA_OESTE HIDRO
6448G3	6448	G3	ALTG3	18.14	22.43	-2.44	PA_OESTE HIDRO
6449G1	6449	G1	MLIG1	15.87	16.65	-2.05	PA_OESTE HIDRO
6450G2	6450	G2	MLIG2	15.87	16.65	-2.05	PA_OESTE HIDRO
6451G3	6451	G3	MLIG3	15.87	16.65	-2.05	PA_OESTE HIDRO
6452G1	6452	G1	PDOG1	14.42	16.65	-2.62	PA_OESTE HIDRO
6453G2	6453	G2	PDOG2	14.42	16.65	-2.62	PA_OESTE HIDRO
6457G4	6457	G4	ALTG4	0.11	1.1	-0.5	PA_OESTE HIDRO
6463E1	6463	E1	NCH1G1	2.09	55	-0.69	PA_CENTR EOLICO
6464E2	6464	E2	RDV1G1	7.09	52.5	-2.33	PA_CENTR EOLICO
6465E3	6465	E3	RDV2G2	1.22	30	-0.4	PA_CENTR EOLICO
6466E4	6466	E4	MARG1	1.25	17.5	-0.41	PA_CENTR EOLICO
6467E5	6467	E5	NCH2G1	2.85	62.5	-0.94	PA_CENTR EOLICO
6468E6	6468	E6	RDV2G1	0.81	20	-0.27	PA_CENTR EOLICO
6469E7	6469	E7	PORG1	1.47	32.5	-0.48	PA_CENTR EOLICO
6473E8	6473	E8	NCH2G2	6.98	51.75	-2.29	PA_CENTR EOLICO
6474E9	6474	E9	PORG2	0.78	17.25	-0.26	PA_CENTR EOLICO
6477G1	6477	G1	VSU34	12.8	115.2	-4.21	PA_OESTE EOLICO
6479G1	6479	G1	ESC34	4.39	111.6	-1.44	PA_OESTE EOLICO
6480G1	6480	G1	SLO4.16	4.02	4.41	-1.7	PA_OESTE HIDRO
6480G2	6480	G2	SLO4.16	4.02	4.41	-1.7	PA_OESTE HIDRO

6484G1	6484	G1	ANTG1	5.47	105	-1.8	PA_CENTR EOLICO
6492G1	6492	G1	BONG1	8.32	10.4	2.5	PA_OESTE HIDRO
6493G2	6493	G2	BONG2	8.32	10.4	2.5	PA_OESTE HIDRO
6494G3	6494	G3	BONG3	8.32	10.4	2.5	PA_OESTE HIDRO
6495G1	6495	G1	LP2 4.16A	4.3	4.31	1.8	PA_OESTE HIDRO
6495G2	6495	G2	LP2 4.16A	4.3	4.31	1.8	PA_OESTE HIDRO
6497G1	6497	G1	BU2 4.16	2.03	2.35	0.99	PA_OESTE HIDRO
6497G2	6497	G2	BU2 4.16	2.03	2.35	0.99	PA_OESTE HIDRO
6497G3	6497	G3	BU2 4.16	1	1.16	0.57	PA_OESTE HIDRO
6512G1	6512	G1	SAL6.6	6.12	9.3	-1.52	PA_OESTE HIDRO
6512G2	6512	G2	SAL6.6	6.12	9.3	-1.52	PA_OESTE HIDRO
6512G3	6512	G3	SAL6.6	6.12	9.3	-1.52	PA_OESTE HIDRO
6514G1	6514	G1	LPO6.6	6.2	9.3	1.07	PA_OESTE HIDRO
6514G2	6514	G2	LPO6.6	6.2	9.3	1.07	PA_OESTE HIDRO
6514G3	6514	G3	LPO6.6	6.2	9.3	1.07	PA_OESTE HIDRO
6514G4	6514	G4	LPO6.6	1.5	2.1	0.26	PA_OESTE HIDRO
6524G1	6524	G1	LCRG1	4.4	9.72	2.43	PA_OESTE HIDRO
6525G2	6525	G2	LCRG2	4.4	9.72	2.43	PA_OESTE HIDRO
6526G3	6526	G3	LCRG3	0.97	0.99	0.5	PA_OESTE HIDRO
6552G1	6552	G1	BBL13	11.5	13.32	-0.46	PA_OESTE HIDRO
6552G2	6552	G2	BBL13	11.5	13.32	-0.46	PA_OESTE HIDRO
6552G3	6552	G3	BBL13	1.87	1.88	-0.07	PA_OESTE HIDRO
6710G1	6710	G1	BDT4.16	4.66	5	2.5	PA_OESTE HIDRO
6723G1	6723	G1	SIN4.16	4.92	5	-1.76	PA_OESTE HIDRO
6723G2	6723	G2	SIN4.16	4.92	5	-1.76	PA_OESTE HIDRO
6732G1	6732	G1	CEP13.8	4.06	5	-1.01	PA_CAPIT BIOMASA
6732G2	6732	G2	CEP13.8	4.06	5	-1.01	PA_CAPIT BIOMASA
6743G1	6743	G1	LACG1	3.57	4.1	0.11	PA_OESTE HIDRO
6744G2	6744	G2	LACG2	3.57	4.1	0	PA_OESTE HIDRO
6748G1	6748	G1	HERRG1	1.54	2.25	-0.92	PA_OESTE HIDRO
6749G2	6749	G2	HERRG2	1.54	2.25	-0.92	PA_OESTE HIDRO
6750G3	6750	G3	HERRG3	0.67	0.98	-0.42	PA_OESTE HIDRO
6756G1	6756	G1	PURG1	122.14	137	0.75	PA_CENTR TERMICO
6757G2	6757	G2	PURG2	122.14	137	0.75	PA_CENTR TERMICO
6767G1	6767	G1	CHU13.8	4	4.4	-0.38	PA_OESTE HIDRO
6767G2	6767	G2	CHU13.8	4	4.4	-0.38	PA_OESTE HIDRO
6774G1	6774	G1	BAR13.8	5.98	9.72	-2.69	PA_OESTE HIDRO
6774G2	6774	G2	BAR13.8	5.98	9.72	-2.69	PA_OESTE HIDRO
6774G3	6774	G3	BAR13.8	1	1	-0.45	PA_OESTE HIDRO
6785G1	6785	G1	TOAG1	7.75	110	-2.55	PA_CENTR EOLICO
6798G1	6798	G1	CDOG1	1.69	3.37	-2.98	PA_OESTE HIDRO
6799G2	6799	G2	CDOG2	1.69	3.37	-2.98	PA_OESTE HIDRO
6871V1	6871	V1	GASMV1	34.9	141.3	12.55	PA_ATLAN TERMICO
6872G3	6872	G3	GASMG3	44.87	47.23	13.02	PA_ATLAN TERMICO
6877G1	6877	G1	CHANIIG1	94.37	107.38	-9.27	PA_OESTE HIDRO
6878G2	6878	G2	CHANIIG2	94.37	107.38	-9.27	PA_OESTE HIDRO
6879G3	6879	G3	CHANIIG3	12.91	13.7	-1.13	PA_OESTE HIDRO
6916G1	6916	G1	COTG1	1.37	2.5	-0.96	PA_OESTE HIDRO
6917G2	6917	G2	COTG2	1.37	2.5	-0.96	PA_OESTE HIDRO
6918G1	6918	G1	CBL	2.75	3.89	0	PA_OESTE HIDRO

20-2035-MedBaj-Lluv

6918G2	6918	G2	CBL	2.75	3.89	0	PA_OESTE	HIDRO
6926G1	6926	G1	EREG1	7.29	10	-2	PA_OESTE	HIDRO
6944G1	6944	G1	BARRI 0.69	0.3	1	-0.75	PA_OESTE	HIDRO

	BUS	ID	Nombre	P[MW]	Pmax[MW]	Q[MVAr]	Zona	Tipo
6090E1	6090	E1	LESG1	19.79	23.6	3.55	PA_OESTE	HIDRO
6091E2	6091	E2	LESG2	19.79	23.6	3.55	PA_OESTE	HIDRO
6094L1	6094	L1	LVAG1	24.28	27.4	-0.18	PA_OESTE	HIDRO
6095L2	6095	L2	LVAG2	24.28	27.4	-0.18	PA_OESTE	HIDRO
6097F1	6097	F1	FORG1	19.07	100	-14.95	PA_OESTE	HIDRO
6098F2	6098	F2	FORG2	19.07	100	-14.95	PA_OESTE	HIDRO
6099F3	6099	F3	FORG3	19.07	100	-14.95	PA_OESTE	HIDRO
6101B1	6101	B1	BAYG1	40	87	10.91	PA_ESTE	HIDRO
6102B2	6102	B2	BAYG2	40	87	10.91	PA_ESTE	HIDRO
6110B3	6110	B3	BAYG3	40	86	2.08	PA_ESTE	HIDRO
6136G3	6136	G3	MADG3	5.62	12	6	PA_ACP	HIDRO
6140G1	6140	G1	GAT6A	0.8	3	0.57	PA_ACP	HIDRO
6140G2	6140	G2	GAT6A	0.8	3	0.57	PA_ACP	HIDRO
6140G3	6140	G3	GAT6A	0.8	3	0.57	PA_ACP	HIDRO
6176E1	6176	E1	ESTG1	37.01	60	4.24	PA_OESTE	HIDRO
6177E2	6177	E2	ESTG2	37.01	60	4.24	PA_OESTE	HIDRO
6201G1	6201	G1	LSM34	4.58	8	-2.67	PA_CENTR	SOLAR
6202G1	6202	G1	LAJ34	18.36	30	-10	PA_CENTR	SOLAR
6205G1	6205	G1	CHUM115	22.89	40	-11.63	PA_CENTR	SOLAR
6264G1	6264	G1	CHANG1	67.5	104.85	-3.86	PA_OESTE	HIDRO
6265G2	6265	G2	CHANG2	67.5	104.85	-3.5	PA_OESTE	HIDRO
6268G3	6268	G3	CHANG3	8.05	9.12	1.38	PA_OESTE	HIDRO
6305A1	6305	A1	ALG 13A	3.48	5.1	-1.07	PA_OESTE	HIDRO
6305A2	6305	A2	ALG 13A	3.48	5.1	-1.07	PA_OESTE	HIDRO
6306M1	6306	M1	MEN 13A	8.63	9.38	4.16	PA_OESTE	HIDRO
6306M2	6306	M2	MEN 13A	8.63	9.38	4.16	PA_OESTE	HIDRO
6307G1	6307	G1	COC 13A	5.26	7.5	-5.68	PA_OESTE	HIDRO
6307G2	6307	G2	COC 13A	5.26	7.5	-3.32	PA_OESTE	HIDRO
6308G1	6308	G1	MENII 13A	2.95	3.85	0.6	PA_OESTE	HIDRO
6308G2	6308	G2	MENII 13A	2.95	3.85	0.6	PA_OESTE	HIDRO
6328G4	6328	G4	BAI0.48	0.6	1.8	-0.5	PA_OESTE	HIDRO
6329G3	6329	G3	BAM0.48	0.18	0.6	-0.5	PA_OESTE	HIDRO
6333G1	6333	G1	BAMG1	22.82	28	1.41	PA_OESTE	HIDRO
6334G2	6334	G2	BAMG2	22.82	28	1.41	PA_OESTE	HIDRO
6335G1	6335	G1	BAIG1	29.03	44.1	-4.14	PA_OESTE	HIDRO
6336G2	6336	G2	BAIG2	29.03	44.1	-4.14	PA_OESTE	HIDRO
6338G1	6338	G1	SAND34.5	4.21	5	-2.4	PA_OESTE	HIDRO
6338G2	6338	G2	SAND34.5	4.21	5	-2.4	PA_OESTE	HIDRO
6361G1	6361	G1	GLAG1	8.42	12.69	-7	PA_OESTE	HIDRO
6362G2	6362	G2	GLAG2	8.42	12.69	-7	PA_OESTE	HIDRO
6364G1	6364	G1	LORG1	10.87	16.9	-7	PA_OESTE	HIDRO
6365G2	6365	G2	LORG2	10.87	16.9	-7	PA_OESTE	HIDRO
6367G1	6367	G1	PRUG1	17.1	29.33	-8	PA_OESTE	HIDRO
6368G2	6368	G2	PRUG2	17.1	29.33	-8	PA_OESTE	HIDRO
6386G1	6386	G1	PEDI 13A	4.46	10	0.69	PA_OESTE	HIDRO
6386G2	6386	G2	PEDI 13A	4.46	10	0.69	PA_OESTE	HIDRO
6387G1	6387	G1	PEDII 13A	3.33	6.41	-0.21	PA_OESTE	HIDRO
6387G2	6387	G2	PEDII 13A	3.33	6.41	-0.21	PA_OESTE	HIDRO
6388G1	6388	G1	MACG1	0.45	1.79	-0.8	PA_OESTE	HIDRO

6389G2	6389	G2	MACG2	0.45	1.79	-0.8	PA_OESTE	HIDRO
6390G1	6390	G1	CON 4.16A	2.5	5	-0.09	PA_OESTE	HIDRO
6390G2	6390	G2	CON 4.16A	2.5	5	-0.09	PA_OESTE	HIDRO
6391G1	6391	G1	PAAG1	2.39	2.97	1	PA_OESTE	HIDRO
6392G2	6392	G2	PAAG2	2.39	2.97	1	PA_OESTE	HIDRO
6394G1	6394	G1	LPN 4.16A	2.5	5	0.38	PA_OESTE	HIDRO
6394G2	6394	G2	LPN 4.16A	2.5	5	0.38	PA_OESTE	HIDRO
6395G1	6395	G1	LPS 4.16A	2.5	5	0.38	PA_OESTE	HIDRO
6395G2	6395	G2	LPS 4.16A	2.5	5	0.38	PA_OESTE	HIDRO
6396G1	6396	G1	RP4G1	0.9	6.57	-0.19	PA_OESTE	HIDRO
6397G2	6397	G2	RP4G2	0.9	6.57	-0.19	PA_OESTE	HIDRO
6406G1	6406	G1	TELG1	101.32	218	5.68	PA_ATLAN	TERMICO
6407G2	6407	G2	TELG2	101.32	218	5.68	PA_ATLAN	TERMICO
6408V1	6408	V1	TELV3	104.11	224	6.11	PA_ATLAN	TERMICO
6420G1	6420	G1	DOL 4.16A	0.99	1.04	0.29	PA_OESTE	HIDRO
6420G2	6420	G2	DOL 4.16A	0.99	1.04	0.29	PA_OESTE	HIDRO
6420G3	6420	G3	DOL 4.16A	0.99	1.04	0.29	PA_OESTE	HIDRO
6421G1	6421	G1	LP1 4.16A	1.02	1.59	0.29	PA_OESTE	HIDRO
6421G2	6421	G2	LP1 4.16A	1.02	1.59	0.29	PA_OESTE	HIDRO
6421G3	6421	G3	LP1 4.16A	1.02	1.59	0.29	PA_OESTE	HIDRO
6422G1	6422	G1	MMO 4.16	0.97	1.25	0.83	PA_OESTE	HIDRO
6422G2	6422	G2	MMO 4.16	0.97	1.25	0.83	PA_OESTE	HIDRO
6423G1	6423	G1	BU1G1	1.62	2.07	0.73	PA_OESTE	HIDRO
6424G2	6424	G2	BU1G2	1.62	2.07	0.73	PA_OESTE	HIDRO
6425G3	6425	G3	BU1G3	0.77	0.98	0.57	PA_OESTE	HIDRO
6432G1	6432	G1	YEG 4.16A	2.04	3	-1.05	PA_CENTR	HIDRO
6432G2	6432	G2	YEG 4.16A	2.04	3	-1.05	PA_CENTR	HIDRO
6432G3	6432	G3	YEG 4.16A	0.68	1	-0.35	PA_CENTR	HIDRO
6433G1	6433	G1	EFR 4.16A	2.16	2.67	0.09	PA_CENTR	HIDRO
6433G2	6433	G2	EFR 4.16A	2.16	2.67	0.09	PA_CENTR	HIDRO
6433G3	6433	G3	EFR 4.16A	1.09	1.35	0.05	PA_CENTR	HIDRO
6446G1	6446	G1	ALTG1	17.35	22.43	-1.67	PA_OESTE	HIDRO
6447G2	6447	G2	ALTG2	17.35	22.43	-1.67	PA_OESTE	HIDRO
6448G3	6448	G3	ALTG3	17.35	22.43	-1.92	PA_OESTE	HIDRO
6449G1	6449	G1	MLIG1	15.17	16.65	-1.84	PA_OESTE	HIDRO
6450G2	6450	G2	MLIG2	15.17	16.65	-1.84	PA_OESTE	HIDRO
6451G3	6451	G3	MLIG3	15.17	16.65	-1.84	PA_OESTE	HIDRO
6452G1	6452	G1	PDOG1	13.79	16.65	-2.41	PA_OESTE	HIDRO
6453G2	6453	G2	PDOG2	13.79	16.65	-2.41	PA_OESTE	HIDRO
6455G1	6455	G1	BSO	0.48	0.96	0.32	PA_CENTR	SOLAR
6457G4	6457	G4	ALTG4	0.1	1.1	-0.5	PA_OESTE	HIDRO
6463E1	6463	E1	NCH1G1	1.29	55	-0.43	PA_CENTR	EOLICO
6464E2	6464	E2	RDV1G1	4.95	52.5	-1.63	PA_CENTR	EOLICO
6465E3	6465	E3	RDV2G2	0.77	30	-0.25	PA_CENTR	EOLICO
6466E4	6466	E4	MARG1	0.93	17.5	-0.31	PA_CENTR	EOLICO
6467E5	6467	E5	NCH2G1	1.89	62.5	-0.62	PA_CENTR	EOLICO
6468E6	6468	E6	RDV2G1	0.52	20	-0.17	PA_CENTR	EOLICO
6469E7	6469	E7	PORG1	0.98	32.5	-0.32	PA_CENTR	EOLICO
6473E8	6473	E8	NCH2G2	4.87	51.75	-1.6	PA_CENTR	EOLICO
6474E9	6474	E9	PORG2	0.52	17.25	-0.17	PA_CENTR	EOLICO

6477G1	6477	G1	VSU34	11.24	115.2	-3.7	PA_OESTE EOLICO
6479G1	6479	G1	ESC34	3.39	111.6	-1.11	PA_OESTE EOLICO
6480G1	6480	G1	SLO4.16	3.84	4.41	-1.63	PA_OESTE HIDRO
6480G2	6480	G2	SLO4.16	3.84	4.41	-1.63	PA_OESTE HIDRO
6484G1	6484	G1	ANTG1	3.09	105	-1.02	PA_CENTR EOLICO
6492G1	6492	G1	BONG1	3.98	10.4	1.87	PA_OESTE HIDRO
6493G2	6493	G2	BONG2	3.98	10.4	1.87	PA_OESTE HIDRO
6494G3	6494	G3	BONG3	3.98	10.4	1.87	PA_OESTE HIDRO
6495G1	6495	G1	LP2 4.16A	4.11	4.31	1.8	PA_OESTE HIDRO
6495G2	6495	G2	LP2 4.16A	4.11	4.31	1.8	PA_OESTE HIDRO
6497G1	6497	G1	BU2 4.16	1.94	2.35	0.99	PA_OESTE HIDRO
6497G2	6497	G2	BU2 4.16	1.94	2.35	0.99	PA_OESTE HIDRO
6497G3	6497	G3	BU2 4.16	0.96	1.16	0.57	PA_OESTE HIDRO
6502G1	6502	G1	DIS0.4	5.68	10	-3.33	PA_CENTR SOLAR
6503G1	6503	G1	DOF34	5.9	10	-3.33	PA_CENTR SOLAR
6504G1	6504	G1	SOC34	4.31	10	-1.42	PA_OESTE SOLAR
6512G1	6512	G1	SAL6.6	4.98	9.3	-1.65	PA_OESTE HIDRO
6512G2	6512	G2	SAL6.6	4.98	9.3	-1.65	PA_OESTE HIDRO
6512G3	6512	G3	SAL6.6	4.98	9.3	-1.65	PA_OESTE HIDRO
6514G1	6514	G1	LPO6.6	5.12	9.3	0.93	PA_OESTE HIDRO
6514G2	6514	G2	LPO6.6	5.12	9.3	0.93	PA_OESTE HIDRO
6514G3	6514	G3	LPO6.6	5.12	9.3	0.93	PA_OESTE HIDRO
6514G4	6514	G4	LPO6.6	1.5	2.1	0.27	PA_OESTE HIDRO
6524G1	6524	G1	LCRG1	4.4	9.72	2.07	PA_OESTE HIDRO
6525G2	6525	G2	LCRG2	4.4	9.72	2.07	PA_OESTE HIDRO
6526G3	6526	G3	LCRG3	0.92	0.99	0.5	PA_OESTE HIDRO
6529G1	6529	G1	SPRU34	6.66	10.58	-2.19	PA_OESTE SOLAR
6552G1	6552	G1	BBL13	11	13.32	-0.8	PA_OESTE HIDRO
6552G2	6552	G2	BBL13	11	13.32	-0.8	PA_OESTE HIDRO
6552G3	6552	G3	BBL13	1.79	1.88	-0.13	PA_OESTE HIDRO
6553G1	6553	G1	PROV34	5.69	10	-3.33	PA_CENTR SOLAR
6554G1	6554	G1	SOP34	4.88	10	3.33	PA_CENTR SOLAR
6555G1	6555	G1	LAN34	5.31	10	3.33	PA_CENTR SOLAR
6556G1	6556	G1	COL34	5.52	10	3.33	PA_CENTR SOLAR
6557G1	6557	G1	LAM34	5.73	10	3.33	PA_CENTR SOLAR
6570G1	6570	G1	SOD34	2.45	10	0.8	PA_OESTE SOLAR
6571G1	6571	G1	SCAL34	2.18	6	0.72	PA_OESTE SOLAR
6581G1	6581	G1	SBUG34	1.16	3	0.38	PA_OESTE SOLAR
6582G1	6582	G1	SPACII13	0.83	3	1	PA_ESTE SOLAR
6640G1	6640	G1	IKA0G1	4.17	11.25	-1.37	PA_OESTE SOLAR
6641G1	6641	G1	IKA1G1	4.17	11.25	-1.37	PA_OESTE SOLAR
6642G1	6642	G1	IKA2G1	4.17	11.25	-1.37	PA_OESTE SOLAR
6643G1	6643	G1	IKA3G1	4.17	11.25	-1.37	PA_OESTE SOLAR
6707G1	6707	G1	PAS34	5.78	9.89	0	PA_CENTR SOLAR
6710G1	6710	G1	BDT4.16	4.45	5	2.5	PA_OESTE HIDRO
6723G1	6723	G1	SIN4.16	4.7	5	-1.8	PA_OESTE HIDRO
6723G2	6723	G2	SIN4.16	4.7	5	-1.8	PA_OESTE HIDRO
6732G1	6732	G1	CEP13.8	3.89	5	-1.1	PA_CAPIT BIOMASA
6732G2	6732	G2	CEP13.8	3.89	5	-1.1	PA_CAPIT BIOMASA
6734G1	6734	G1	ESO34	3.29	5	-1.67	PA_CENTR SOLAR

6738G1	6738	G1	MSO34	7.1	10.26	-3.42	PA_CENTR SOLAR
6739G1	6739	G1	VAL34	5.61	8.22	0	PA_CENTR SOLAR
6740G1	6740	G1	CAM34	65.15	100	20.57	PA_CENTR SOLAR
6743G1	6743	G1	LACG1	3.41	4.1	0.09	PA_OESTE HIDRO
6744G2	6744	G2	LACG2	3.41	4.1	0	PA_OESTE HIDRO
6748G1	6748	G1	HERRG1	1.48	2.25	-0.92	PA_OESTE HIDRO
6749G2	6749	G2	HERRG2	1.48	2.25	-0.92	PA_OESTE HIDRO
6750G3	6750	G3	HERRG3	0.64	0.98	-0.42	PA_OESTE HIDRO
6752G1	6752	G1	SPE34	87.22	120	-8.68	PA_CENTR SOLAR
6756G1	6756	G1	PURG1	116.79	137	0.38	PA_CENTR TERMICO
6757G2	6757	G2	PURG2	116.79	137	0.38	PA_CENTR TERMICO
6761G1	6761	G1	FAR34	4.65	9.96	3.32	PA_CENTR SOLAR
6767G1	6767	G1	CHU13.8	3.83	4.4	-0.28	PA_OESTE HIDRO
6767G2	6767	G2	CHU13.8	3.83	4.4	-0.28	PA_OESTE HIDRO
6774G1	6774	G1	BAR13.8	5.13	9.72	-2.67	PA_OESTE HIDRO
6774G2	6774	G2	BAR13.8	5.13	9.72	-2.67	PA_OESTE HIDRO
6774G3	6774	G3	BAR13.8	0.95	1	-0.5	PA_OESTE HIDRO
6785G1	6785	G1	TOAG1	5.75	110	-1.89	PA_CENTR EOLICO
6798G1	6798	G1	CDOG1	1.69	3.37	-2.98	PA_OESTE HIDRO
6799G2	6799	G2	CDOG2	1.69	3.37	-2.98	PA_OESTE HIDRO
6834G1	6834	G1	LAE34	13.61	19.99	-0.69	PA_OESTE SOLAR
6871V1	6871	V1	GASMV1	32.93	141.3	11.85	PA_ATLAN TERMICO
6872G3	6872	G3	GASMG3	42.9	47.23	12.29	PA_ATLAN TERMICO
6877G1	6877	G1	CHANIIG1	50	107.38	-14.92	PA_OESTE HIDRO
6878G2	6878	G2	CHANIIG2	50	107.38	-14.92	PA_OESTE HIDRO
6879G3	6879	G3	CHANIIG3	11.11	13.7	-1.57	PA_OESTE HIDRO
6896G1	6896	G1	DAC2G1	1.66	3.24	1.08	PA_CENTR SOLAR
6899G1	6899	G1	CAIG1	6.16	10	-2.02	PA_OESTE SOLAR
6900G2	6900	G2	CAIG2	6.16	10	-2.02	PA_OESTE SOLAR
6901G3	6901	G3	CAIG3	6.15	10	-2.02	PA_OESTE SOLAR
6902G4	6902	G4	CAIG4	6.18	10	-2.03	PA_OESTE SOLAR
6903G1	6903	G1	SRE	6.81	10.78	-3.59	PA_CENTR SOLAR
6904G1	6904	G1	EES	5.65	8.5	0	PA_CENTR SOLAR
6905G1	6905	G1	POCR34	9.79	16	-5.33	PA_CENTR SOLAR
6914G1	6914	G1	JAG0.4	6.91	10	-3.33	PA_CENTR SOLAR
6916G1	6916	G1	COTG1	1.31	2.5	-0.96	PA_OESTE HIDRO
6917G2	6917	G2	COTG2	1.31	2.5	-0.96	PA_OESTE HIDRO
6918G1	6918	G1	CBL	2.63	3.89	0	PA_OESTE HIDRO
6918G2	6918	G2	CBL	2.63	3.89	0	PA_OESTE HIDRO
6926G1	6926	G1	EREG1	6.97	10	-2	PA_OESTE HIDRO
6937G1	6937	G1	SAF0.2	6.12	10	-2.17	PA_CENTR SOLAR
69391	6939	1	SEC0.6	4.66	20	-1.28	PA_CENTR SOLAR
6944G1	6944	G1	BARRI 0.69	0.3	1	-0.75	PA_OESTE HIDRO
6974G1	6974	G1	BAC	15.93	25	-0.69	PA_OESTE SOLAR
6975G1	6975	G1	ECS	5.26	10	-0.69	PA_OESTE SOLAR
6976G1	6976	G1	MVI	15.93	25	-0.69	PA_OESTE SOLAR
6977G1	6977	G1	BFR	10.18	19.95	6.65	PA_ESTE SOLAR
6978G1	6978	G1	LVI	2.92	10	2.03	PA_CENTR SOLAR
6982G1	6982	G1	CES	6.15	9.98	-2.02	PA_OESTE SOLAR
6983G1	6983	G1	CAS	6.15	9.98	-2.02	PA_OESTE SOLAR

6984G1	6984	G1	ECS2	5.26	10	-0.69	PA_OESTE SOLAR
6985G1	6985	G1	PAS2	2.92	5	-1.67	PA_CENTR SOLAR
6987G1	6987	G1	PAS3	2.92	5	-1.67	PA_CENTR SOLAR
6988G1	6988	G1	ESS	4.12	9.9	-1.35	PA_OESTE SOLAR
6989G1	6989	G1	SME	1.33	3	-1	PA_CENTR SOLAR
6990G1	6990	G1	PES	5.71	9.97	0	PA_CENTR SOLAR
6991G1	6991	G1	MAS	6.45	9.98	0	PA_CENTR SOLAR
6992G1	6992	G1	LLS	5.74	9.99	-3.33	PA_CENTR SOLAR
6993G1	6993	G1	PSS	3.36	5	0	PA_CENTR SOLAR
6994G1	6994	G1	LSS	2.2	7.56	0	PA_CENTR SOLAR
6995G1	6995	G1	PDS	6.16	10	-2.02	PA_OESTE SOLAR
6996G1	6996	G1	CVS	9.92	20	6.67	PA_CENTR SOLAR

20-2035-Min-Lluv

	BUS	ID	Nombre	P[MW]	Pmax[MW]	Q[MVAr]	Zona	Tipo
6090E1	6090	E1	LESG1	20.76	23.6	2.99	PA_OESTE	HIDRO
6091E2	6091	E2	LESG2	20.76	23.6	2.99	PA_OESTE	HIDRO
6094L1	6094	L1	LVAG1	25.47	27.4	-3.56	PA_OESTE	HIDRO
6095L2	6095	L2	LVAG2	25.47	27.4	-3.56	PA_OESTE	HIDRO
6097F1	6097	F1	FORG1	39.69	100	-15.17	PA_OESTE	HIDRO
6098F2	6098	F2	FORG2	39.69	100	-15.17	PA_OESTE	HIDRO
6099F3	6099	F3	FORG3	39.69	100	-15.17	PA_OESTE	HIDRO
6101B1	6101	B1	BAYG1	13.79	87	3.3	PA_ESTE	HIDRO
6102B2	6102	B2	BAYG2	13.79	87	3.3	PA_ESTE	HIDRO
6110B3	6110	B3	BAYG3	13.79	86	-6.49	PA_ESTE	HIDRO
6136G3	6136	G3	MADG3	5.89	12	5.45	PA_ACP	HIDRO
6140G1	6140	G1	GAT6A	0.84	3	0.54	PA_ACP	HIDRO
6140G2	6140	G2	GAT6A	0.84	3	0.54	PA_ACP	HIDRO
6140G3	6140	G3	GAT6A	0.84	3	0.54	PA_ACP	HIDRO
6176E1	6176	E1	ESTG1	47.97	60	3.85	PA_OESTE	HIDRO
6177E2	6177	E2	ESTG2	47.97	60	3.85	PA_OESTE	HIDRO
6201G1	6201	G1	LSM34	0.02	8	-2.67	PA_CENTR	SOLAR
6202G1	6202	G1	LAJ34	0.05	30	-10	PA_CENTR	SOLAR
6205G1	6205	G1	CHUM115	0.1	40	-12.85	PA_CENTR	SOLAR
6264G1	6264	G1	CHANG1	72.43	104.85	-9.99	PA_OESTE	HIDRO
6265G2	6265	G2	CHANG2	72.43	104.85	-9.87	PA_OESTE	HIDRO
6268G3	6268	G3	CHANG3	8.44	9.12	1.27	PA_OESTE	HIDRO
6305A1	6305	A1	ALG 13A	3.65	5.1	-1.13	PA_OESTE	HIDRO
6305A2	6305	A2	ALG 13A	3.65	5.1	-1.13	PA_OESTE	HIDRO
6306M1	6306	M1	MEN 13A	9.05	9.38	4.16	PA_OESTE	HIDRO
6306M2	6306	M2	MEN 13A	9.05	9.38	4.16	PA_OESTE	HIDRO
6307G1	6307	G1	COC 13A	5.51	7.5	-5.68	PA_OESTE	HIDRO
6307G2	6307	G2	COC 13A	5.51	7.5	-3.32	PA_OESTE	HIDRO
6308G1	6308	G1	MENII 13A	3.09	3.85	0.29	PA_OESTE	HIDRO
6308G2	6308	G2	MENII 13A	3.09	3.85	0.29	PA_OESTE	HIDRO
6328G4	6328	G4	BAI0.48	0.52	1.8	-0.5	PA_OESTE	HIDRO
6329G3	6329	G3	BAM0.48	0.19	0.6	-0.5	PA_OESTE	HIDRO
6333G1	6333	G1	BAMG1	23.94	28	1.46	PA_OESTE	HIDRO
6334G2	6334	G2	BAMG2	23.94	28	1.46	PA_OESTE	HIDRO
6335G1	6335	G1	BAIG1	32.7	44.1	-5.96	PA_OESTE	HIDRO
6336G2	6336	G2	BAIG2	32.7	44.1	-5.96	PA_OESTE	HIDRO
6338G1	6338	G1	SAND34.5	4.41	5	-2.4	PA_OESTE	HIDRO
6338G2	6338	G2	SAND34.5	4.41	5	-2.4	PA_OESTE	HIDRO
6361G1	6361	G1	GLAG1	10.65	12.69	-7	PA_OESTE	HIDRO
6362G2	6362	G2	GLAG2	10.65	12.69	-7	PA_OESTE	HIDRO
6364G1	6364	G1	LORG1	13.83	16.9	-7	PA_OESTE	HIDRO
6365G2	6365	G2	LORG2	13.83	16.9	-7	PA_OESTE	HIDRO
6367G1	6367	G1	PRUG1	21.34	29.33	-8	PA_OESTE	HIDRO
6368G2	6368	G2	PRUG2	21.34	29.33	-8	PA_OESTE	HIDRO
6386G1	6386	G1	PEDI 13A	4.68	10	-0.63	PA_OESTE	HIDRO
6386G2	6386	G2	PEDI 13A	4.68	10	-0.63	PA_OESTE	HIDRO
6387G1	6387	G1	PEDII 13A	2.5	6.41	-0.52	PA_OESTE	HIDRO
6387G2	6387	G2	PEDII 13A	2.5	6.41	-0.52	PA_OESTE	HIDRO
6388G1	6388	G1	MACG1	0.28	1.79	-0.8	PA_OESTE	HIDRO

6389G2	6389	G2	MACG2	0.28	1.79	-0.8	PA_OESTE	HIDRO
6390G1	6390	G1	CON 4.16A	2.37	5	-0.19	PA_OESTE	HIDRO
6390G2	6390	G2	CON 4.16A	2.37	5	-0.19	PA_OESTE	HIDRO
6391G1	6391	G1	PAAG1	2.51	2.97	1	PA_OESTE	HIDRO
6392G2	6392	G2	PAAG2	2.51	2.97	1	PA_OESTE	HIDRO
6394G1	6394	G1	LPN 4.16A	1.78	5	-0.38	PA_OESTE	HIDRO
6394G2	6394	G2	LPN 4.16A	1.78	5	-0.38	PA_OESTE	HIDRO
6395G1	6395	G1	LPS 4.16A	1.41	5	-0.38	PA_OESTE	HIDRO
6395G2	6395	G2	LPS 4.16A	1.41	5	-0.38	PA_OESTE	HIDRO
6396G1	6396	G1	RP4G1	0.94	6.57	-0.98	PA_OESTE	HIDRO
6397G2	6397	G2	RP4G2	0.94	6.57	-0.98	PA_OESTE	HIDRO
6406G1	6406	G1	TELG1	97.75	218	-2.21	PA_ATLAN	TERMICO
6407G2	6407	G2	TELG2	97.75	218	-2.21	PA_ATLAN	TERMICO
6408V1	6408	V1	TELV3	100.44	224	-1.81	PA_ATLAN	TERMICO
6420G1	6420	G1	DOL 4.16A	1.04	1.04	-0.49	PA_OESTE	HIDRO
6420G2	6420	G2	DOL 4.16A	1.04	1.04	-0.49	PA_OESTE	HIDRO
6420G3	6420	G3	DOL 4.16A	1.04	1.04	-0.49	PA_OESTE	HIDRO
6421G1	6421	G1	LP1 4.16A	1.07	1.59	-0.5	PA_OESTE	HIDRO
6421G2	6421	G2	LP1 4.16A	1.07	1.59	-0.5	PA_OESTE	HIDRO
6421G3	6421	G3	LP1 4.16A	1.07	1.59	-0.5	PA_OESTE	HIDRO
6422G1	6422	G1	MMO 4.16	1.01	1.25	0.83	PA_OESTE	HIDRO
6422G2	6422	G2	MMO 4.16	1.01	1.25	0.83	PA_OESTE	HIDRO
6423G1	6423	G1	BU1G1	1.7	2.07	-0.01	PA_OESTE	HIDRO
6424G2	6424	G2	BU1G2	1.7	2.07	-0.01	PA_OESTE	HIDRO
6425G3	6425	G3	BU1G3	0.8	0.98	-0.01	PA_OESTE	HIDRO
6432G1	6432	G1	YEG 4.16A	2.14	3	-0.1	PA_CENTR	HIDRO
6432G2	6432	G2	YEG 4.16A	2.14	3	-0.1	PA_CENTR	HIDRO
6432G3	6432	G3	YEG 4.16A	0.71	1	-0.03	PA_CENTR	HIDRO
6433G1	6433	G1	EFR 4.16A	2.27	2.67	1.65	PA_CENTR	HIDRO
6433G2	6433	G2	EFR 4.16A	2.27	2.67	1.65	PA_CENTR	HIDRO
6433G3	6433	G3	EFR 4.16A	1.15	1.35	0.98	PA_CENTR	HIDRO
6446G1	6446	G1	ALTG1	18.2	22.43	-4.32	PA_OESTE	HIDRO
6447G2	6447	G2	ALTG2	18.2	22.43	-4.32	PA_OESTE	HIDRO
6448G3	6448	G3	ALTG3	18.2	22.43	-4.38	PA_OESTE	HIDRO
6449G1	6449	G1	MLIG1	15.91	16.65	-3.79	PA_OESTE	HIDRO
6450G2	6450	G2	MLIG2	15.91	16.65	-3.79	PA_OESTE	HIDRO
6451G3	6451	G3	MLIG3	15.91	16.65	-3.79	PA_OESTE	HIDRO
6452G1	6452	G1	PDOG1	14.47	16.65	-4.38	PA_OESTE	HIDRO
6453G2	6453	G2	PDOG2	14.47	16.65	-4.38	PA_OESTE	HIDRO
6455G1	6455	G1	BSO	0	0.96	0.32	PA_CENTR	SOLAR
6457G4	6457	G4	ALTG4	0.11	1.1	-0.11	PA_OESTE	HIDRO
6463E1	6463	E1	NCH1G1	2.39	55	-0.78	PA_CENTR	EOLICO
6464E2	6464	E2	RDV1G1	7.09	52.5	-2.33	PA_CENTR	EOLICO
6465E3	6465	E3	RDV2G2	1.39	30	-0.46	PA_CENTR	EOLICO
6466E4	6466	E4	MARG1	1.4	17.5	-0.46	PA_CENTR	EOLICO
6467E5	6467	E5	NCH2G1	3.29	62.5	-1.08	PA_CENTR	EOLICO
6468E6	6468	E6	RDV2G1	0.93	20	-0.31	PA_CENTR	EOLICO
6469E7	6469	E7	PORG1	1.7	32.5	-0.56	PA_CENTR	EOLICO
6473E8	6473	E8	NCH2G2	6.99	51.75	-2.3	PA_CENTR	EOLICO
6474E9	6474	E9	PORG2	0.9	17.25	-0.3	PA_CENTR	EOLICO

6477G1	6477	G1	VSU34	15.32	115.2	-5.04	PA_OESTE EOLICO
6479G1	6479	G1	ESC34	5.23	111.6	-1.72	PA_OESTE EOLICO
6480G1	6480	G1	SLO4.16	4.03	4.41	-1.7	PA_OESTE HIDRO
6480G2	6480	G2	SLO4.16	4.03	4.41	-1.7	PA_OESTE HIDRO
6484G1	6484	G1	ANTG1	6.25	105	-2.05	PA_CENTR EOLICO
6492G1	6492	G1	BONG1	2.98	10.4	-2	PA_OESTE HIDRO
6493G2	6493	G2	BONG2	2.98	10.4	-2	PA_OESTE HIDRO
6494G3	6494	G3	BONG3	2.98	10.4	-2	PA_OESTE HIDRO
6495G1	6495	G1	LP2 4.16A	4.36	4.31	-0.74	PA_OESTE HIDRO
6495G2	6495	G2	LP2 4.16A	4.36	4.31	-0.74	PA_OESTE HIDRO
6497G1	6497	G1	BU2 4.16	2.04	2.35	0.99	PA_OESTE HIDRO
6497G2	6497	G2	BU2 4.16	2.04	2.35	0.99	PA_OESTE HIDRO
6497G3	6497	G3	BU2 4.16	1.01	1.16	0.57	PA_OESTE HIDRO
6502G1	6502	G1	DIS0.4	0.02	10	-0.63	PA_CENTR SOLAR
6503G1	6503	G1	DOF34	0.02	10	-3.33	PA_CENTR SOLAR
6504G1	6504	G1	SOC34	0	10	0	PA_OESTE SOLAR
6512G1	6512	G1	SAL6.6	5.69	9.3	-2.28	PA_OESTE HIDRO
6512G2	6512	G2	SAL6.6	5.69	9.3	-2.28	PA_OESTE HIDRO
6512G3	6512	G3	SAL6.6	5.69	9.3	-2.28	PA_OESTE HIDRO
6514G1	6514	G1	LPO6.6	5.8	9.3	-2.09	PA_OESTE HIDRO
6514G2	6514	G2	LPO6.6	5.8	9.3	-2.09	PA_OESTE HIDRO
6514G3	6514	G3	LPO6.6	5.8	9.3	-2.09	PA_OESTE HIDRO
6514G4	6514	G4	LPO6.6	1.31	2.1	-0.47	PA_OESTE HIDRO
6524G1	6524	G1	LCRG1	4.21	9.72	-1.73	PA_OESTE HIDRO
6525G2	6525	G2	LCRG2	4.21	9.72	-1.73	PA_OESTE HIDRO
6526G3	6526	G3	LCRG3	0.97	0.99	-0.1	PA_OESTE HIDRO
6529G1	6529	G1	SPRU34	0	10.58	0	PA_OESTE SOLAR
6552G1	6552	G1	BBL13	11.53	13.32	-2.99	PA_OESTE HIDRO
6552G2	6552	G2	BBL13	11.53	13.32	-2.99	PA_OESTE HIDRO
6552G3	6552	G3	BBL13	1.89	1.88	-0.49	PA_OESTE HIDRO
6553G1	6553	G1	PROV34	0.02	10	-3.33	PA_CENTR SOLAR
6554G1	6554	G1	SOP34	0.02	10	0.09	PA_CENTR SOLAR
6555G1	6555	G1	LAN34	0.02	10	0.09	PA_CENTR SOLAR
6556G1	6556	G1	COL34	0.02	10	-2.37	PA_CENTR SOLAR
6557G1	6557	G1	LAM34	0.02	10	3.33	PA_CENTR SOLAR
6570G1	6570	G1	SOD34	0	10	0	PA_OESTE SOLAR
6571G1	6571	G1	SCAL34	0	6	0	PA_OESTE SOLAR
6581G1	6581	G1	SBUG34	0.01	3	0	PA_OESTE SOLAR
6582G1	6582	G1	SPACII13	0.01	3	1	PA_ESTE SOLAR
6640G1	6640	G1	IKA0G1	0	11.25	0	PA_OESTE SOLAR
6641G1	6641	G1	IKA1G1	0	11.25	0	PA_OESTE SOLAR
6642G1	6642	G1	IKA2G1	0	11.25	0	PA_OESTE SOLAR
6643G1	6643	G1	IKA3G1	0	11.25	0	PA_OESTE SOLAR
6707G1	6707	G1	PAS34	0.03	9.89	0	PA_CENTR SOLAR
6710G1	6710	G1	BDT4.16	4.67	5	0.9	PA_OESTE HIDRO
6723G1	6723	G1	SIN4.16	4.93	5	-1.21	PA_OESTE HIDRO
6723G2	6723	G2	SIN4.16	4.93	5	-1.21	PA_OESTE HIDRO
6732G1	6732	G1	CEP13.8	4.08	5	-1.27	PA_CAPIT BIOMASA
6732G2	6732	G2	CEP13.8	4.08	5	-1.27	PA_CAPIT BIOMASA
6734G1	6734	G1	ESO34	0.01	5	-1.67	PA_CENTR SOLAR

6738G1	6738	G1	MSO34	0.03	10.26	-3.42	PA_CENTR	SOLAR
6739G1	6739	G1	VAL34	0.02	8.22	0	PA_CENTR	SOLAR
6740G1	6740	G1	CAM34	0.34	100	-19.29	PA_CENTR	SOLAR
6743G1	6743	G1	LACG1	3.58	4.1	0.07	PA_OESTE	HIDRO
6744G2	6744	G2	LACG2	3.58	4.1	0.07	PA_OESTE	HIDRO
6748G1	6748	G1	HERRG1	1.55	2.25	-0.84	PA_OESTE	HIDRO
6749G2	6749	G2	HERRG2	1.55	2.25	-0.84	PA_OESTE	HIDRO
6750G3	6750	G3	HERRG3	0.67	0.98	-0.42	PA_OESTE	HIDRO
6752G1	6752	G1	SPE34	0.25	120	-26.77	PA_CENTR	SOLAR
6756G1	6756	G1	PURG1	122.5	137	0.35	PA_CENTR	TERMICO
6757G2	6757	G2	PURG2	122.5	137	0.35	PA_CENTR	TERMICO
6761G1	6761	G1	FAR34	0.02	9.96	3.32	PA_CENTR	SOLAR
6764G1	6764	G1	TIZ4.16	0.46	4.5	-0.12	PA_OESTE	HIDRO
6767G1	6767	G1	CHU13.8	4.01	4.4	-0.01	PA_OESTE	HIDRO
6767G2	6767	G2	CHU13.8	4.01	4.4	-0.01	PA_OESTE	HIDRO
6774G1	6774	G1	BAR13.8	5.38	9.72	-0.49	PA_OESTE	HIDRO
6774G2	6774	G2	BAR13.8	5.38	9.72	-0.49	PA_OESTE	HIDRO
6774G3	6774	G3	BAR13.8	1	1	-0.09	PA_OESTE	HIDRO
6785G1	6785	G1	TOAG1	8.74	110	-2.87	PA_CENTR	EOLICO
6798G1	6798	G1	CDOG1	1.56	3.37	-2.98	PA_OESTE	HIDRO
6799G2	6799	G2	CDOG2	1.56	3.37	-2.98	PA_OESTE	HIDRO
6834G1	6834	G1	LAE34	0.04	19.99	0.01	PA_OESTE	SOLAR
6871V1	6871	V1	GASMV1	34.9	141.3	-10.2	PA_ATLAN	TERMICO
6872G3	6872	G3	GASMG3	44.87	47.23	-9.72	PA_ATLAN	TERMICO
6877G1	6877	G1	CHANIIG1	11.02	107.38	-18.86	PA_OESTE	HIDRO
6878G2	6878	G2	CHANIIG2	11.02	107.38	-18.86	PA_OESTE	HIDRO
6879G3	6879	G3	CHANIIG3	11.65	13.7	-1.84	PA_OESTE	HIDRO
6896G1	6896	G1	DAC2G1	0	3.24	0.35	PA_CENTR	SOLAR
6899G1	6899	G1	CAIG1	0	10	0	PA_OESTE	SOLAR
6900G2	6900	G2	CAIG2	0	10	0	PA_OESTE	SOLAR
6901G3	6901	G3	CAIG3	0	10	0	PA_OESTE	SOLAR
6902G4	6902	G4	CAIG4	0	10	0	PA_OESTE	SOLAR
6903G1	6903	G1	SRE	0.03	10.78	-3.59	PA_CENTR	SOLAR
6904G1	6904	G1	EES	0.02	8.5	0.09	PA_CENTR	SOLAR
6905G1	6905	G1	POCR34	0.03	16	-2.37	PA_CENTR	SOLAR
6914G1	6914	G1	JAG0.4	0.03	10	-3.33	PA_CENTR	SOLAR
6916G1	6916	G1	COTG1	1.37	2.5	-0.96	PA_OESTE	HIDRO
6917G2	6917	G2	COTG2	1.37	2.5	-0.96	PA_OESTE	HIDRO
6918G1	6918	G1	CBL	2.76	3.89	0	PA_OESTE	HIDRO
6918G2	6918	G2	CBL	2.76	3.89	0	PA_OESTE	HIDRO
6926G1	6926	G1	EREG1	7.31	10	-2	PA_OESTE	HIDRO
6937G1	6937	G1	SAF0.2	0.02	10	-3.33	PA_CENTR	SOLAR
69391	6939	1	SEC0.6	0.01	20	-6.67	PA_CENTR	SOLAR
6944G1	6944	G1	BARRI 0.69	0.08	1	-0.75	PA_OESTE	HIDRO
6974G1	6974	G1	BAC	0	25	0	PA_OESTE	SOLAR
6975G1	6975	G1	ECS	0	10	0	PA_OESTE	SOLAR
6976G1	6976	G1	MVI	0	25	0	PA_OESTE	SOLAR
6977G1	6977	G1	BFR	0.07	19.95	-6.65	PA_ESTE	SOLAR
6978G1	6978	G1	LVI	0.01	10	3.33	PA_CENTR	SOLAR
6982G1	6982	G1	CES	0	9.98	0	PA_OESTE	SOLAR

6983G1	6983	G1	CAS	0	9.98	0	PA_OESTE SOLAR
6984G1	6984	G1	ECS2	0	10	0	PA_OESTE SOLAR
6985G1	6985	G1	PAS2	0.02	5	-1.67	PA_CENTR SOLAR
6987G1	6987	G1	PAS3	0.02	5	-1.67	PA_CENTR SOLAR
6988G1	6988	G1	ESS	0	9.9	0	PA_OESTE SOLAR
6989G1	6989	G1	SME	0.01	3	-1	PA_CENTR SOLAR
6990G1	6990	G1	PES	0.02	9.97	0.09	PA_CENTR SOLAR
6991G1	6991	G1	MAS	0.04	9.98	0.09	PA_CENTR SOLAR
6992G1	6992	G1	LLS	0.02	9.99	-3.33	PA_CENTR SOLAR
6993G1	6993	G1	PSS	0.01	5	0.09	PA_CENTR SOLAR
6994G1	6994	G1	LSS	0.01	7.56	0.09	PA_CENTR SOLAR
6995G1	6995	G1	PDS	0	10	0	PA_OESTE SOLAR
6996G1	6996	G1	CVS	0.05	20	6.67	PA_CENTR SOLAR