TOMO III

PESIN 2020 - 2034

ANEXO 13

FLUJOS Y DESPACHOS MÁXIMAS TANSFERENCIAS

(Largo Plazo)

Gráfico 1. Escenario DemAlta_10-2025-Max-Lluv. Flujo con red completa 3
Gráfico 2. Escenario DemAlta_12-2026-Max-Lluv. Flujo con red completa 4
Gráfico 3. Escenario DemAlta_14-2027-Max-Lluv. Flujo con red completa 5
Gráfico 4. Escenario DemAlta_14-2028-Max-Lluv. Flujo con red completa 6
Gráfico 5. Escenario DemAlta_14-2028-Max-Lluv_4L230. Flujo con red completa 7
Gráfico 6. Escenario DemAlta_16-2029-Max-Lluv. Flujo con red completa 8
Gráfico 7. Escenario DemAlta_20-2035-Max-Lluv. Flujo con red completa 9
Gráfico 8. Escenario Referencia_4L_12-2026-Max-Lluv. Flujo con red completa 10
Gráfico 9. Escenario Referencia_4L_14-2027-Max-Lluv. Flujo con red completa 11
Gráfico 10. Escenario Referencia_4L_14-2028CA-ModMax-Lluv. Flujo con red completa 12
Gráfico 11. Escenario Referencia_4L_16-2029-Max-Lluv. Flujo con red completa 13
Gráfico 12. Escenario Referencia_4L_18-2031-Max-Lluv. Flujo con red completa 14
Gráfico 13. Escenario Referencia_4L_20-2035-Max-Lluv. Flujo con red completa 15
Gráfico 14. Escenario Referencia_4L_SinChan_16-2029-Max-Lluv. Flujo con red completa 16
Gráfico 15. Escenario Referencia_Sin4L_10-2025CA-ModMax-Lluv. Flujo con red completa 17
Gráfico 16. Escenario Referencia_Sin4L_12-2026-Max-Lluv. Flujo con red completa 18
Gráfico 17. Escenario Referencia_Sin4L_14-2027-Max-Lluv. Flujo con red completa 19
Gráfico 18. Escenario Referencia_Sin4L_14-2028CA-ModMax-Lluv. Flujo con red completa 20
Gráfico 19. Escenario Referencia_Sin4L_16-2029-Max-Lluv. Flujo con red completa 21
Gráfico 20. Escenario Renovable_10-2025-Max-Lluv. Flujo con red completa 22
Gráfico 21. Escenario Renovable_12-2026-Max-Lluv. Flujo con red completa 23
Gráfico 22. Escenario Renovable_14-2027-Max-Lluv. Flujo con red completa 24
Gráfico 23. Escenario Renovable_14-2028-Max-Lluv. Flujo con red completa 25
Gráfico 24. Escenario Renovable_16-2029-Max-Lluv. Flujo con red completa 26
Gráfico 25. Escenario Renovable_16-2029-Max-Lluv_4L230. Flujo con red completa 27
Gráfico 26. Escenario Renovable_18-2031-Max-Lluv. Flujo con red completa 28
Gráfico 27. Escenario Renovable_20-2035-Max-Lluv. Flujo con red completa 29

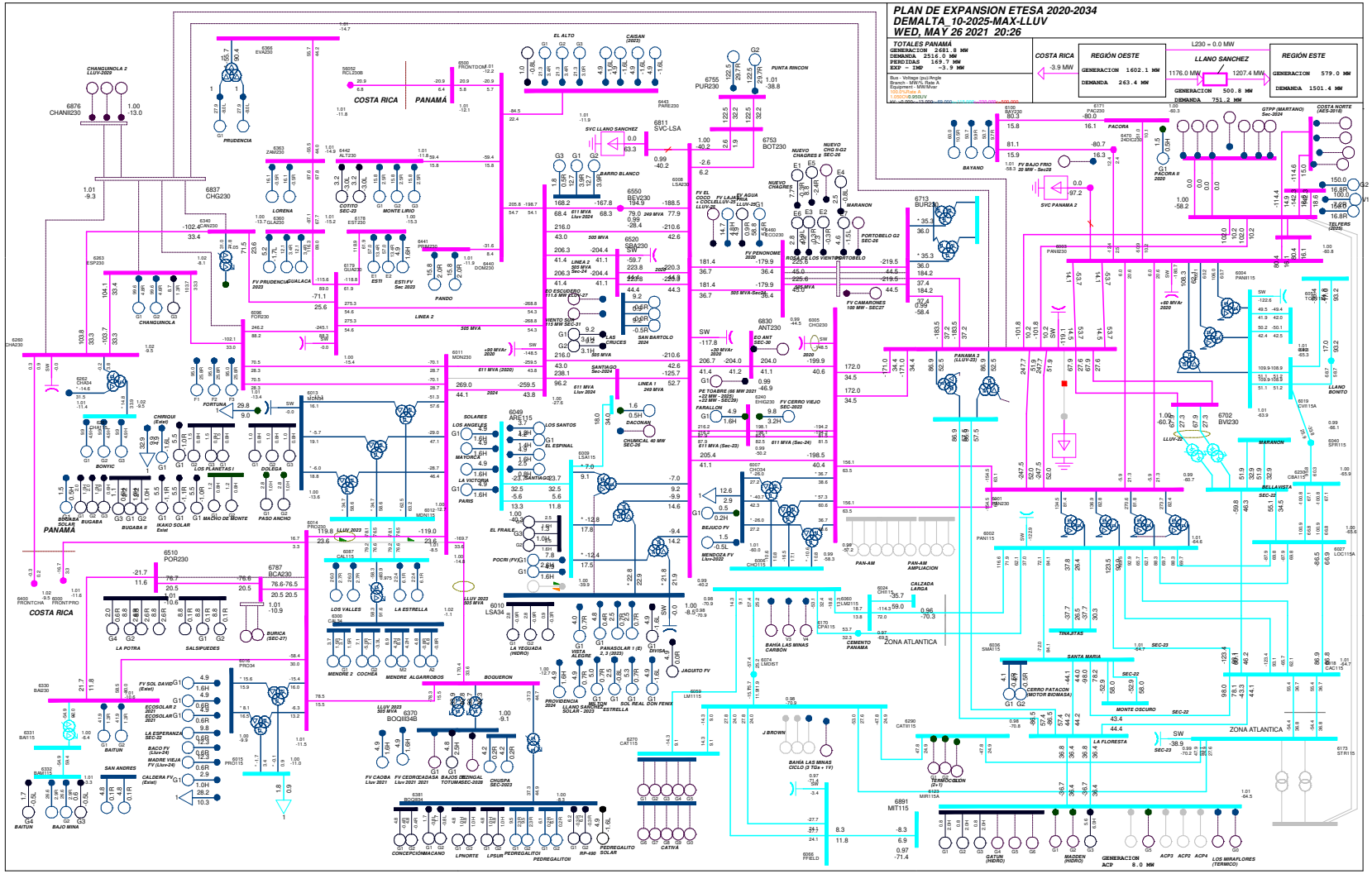

Gráfico 1. Escenario DemAlta_10-2025-Max-Lluv. Flujo con red completa

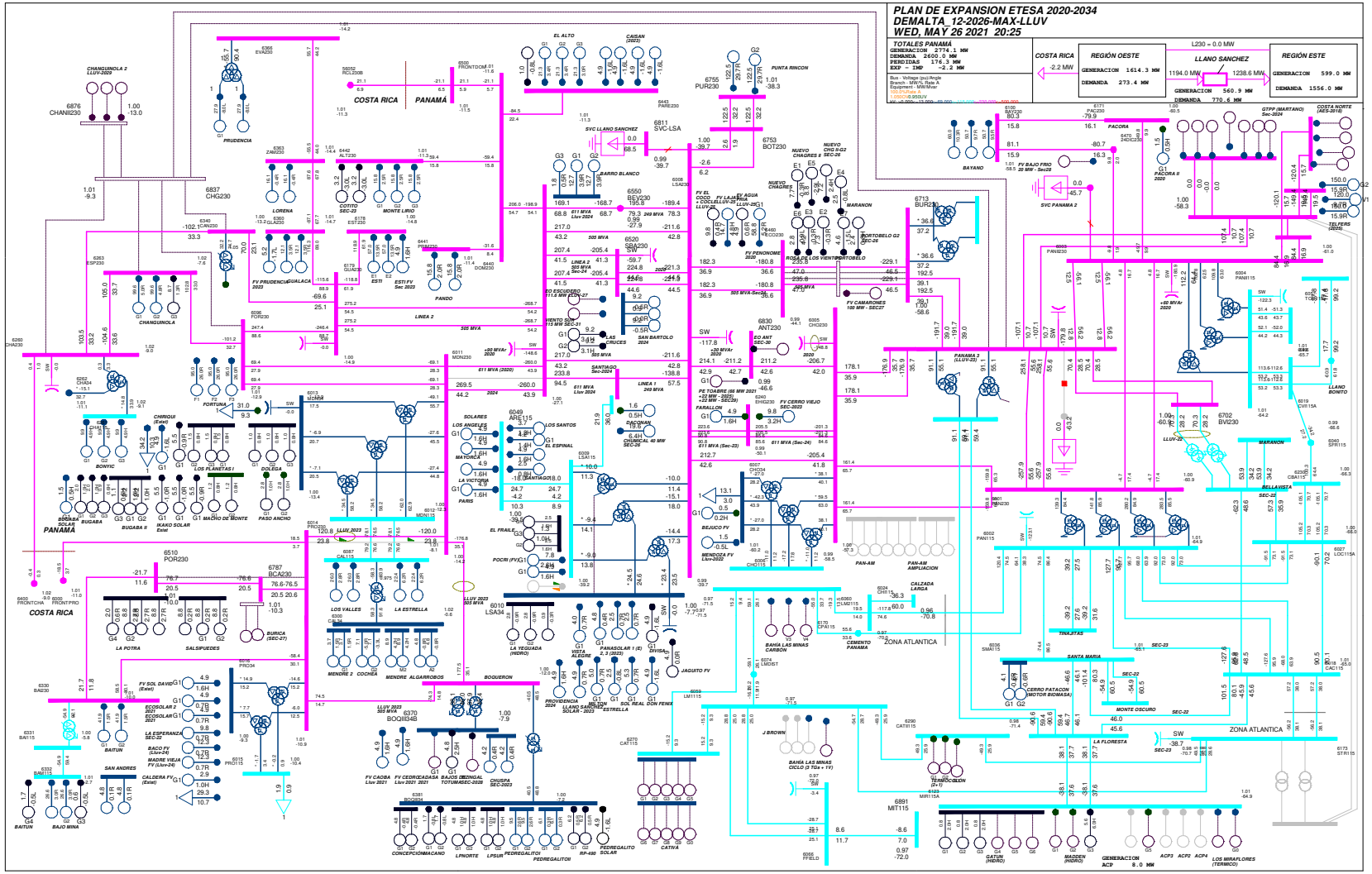

Gráfico 2. Escenario DemAlta_12-2026-Max-Lluv. Flujo con red completa

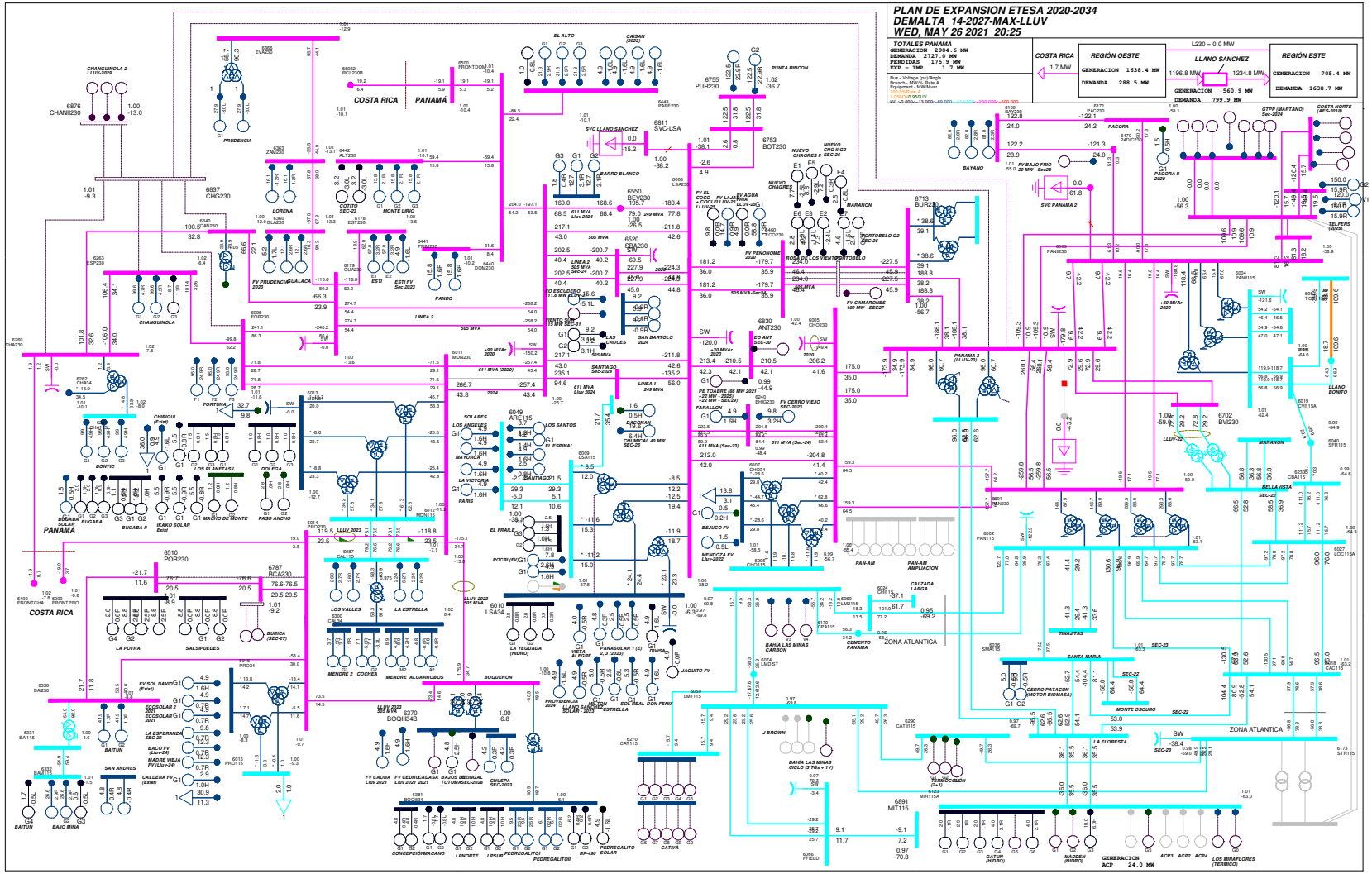

Gráfico 3. Escenario DemAlta_14-2027-Max-Lluv. Flujo con red completa

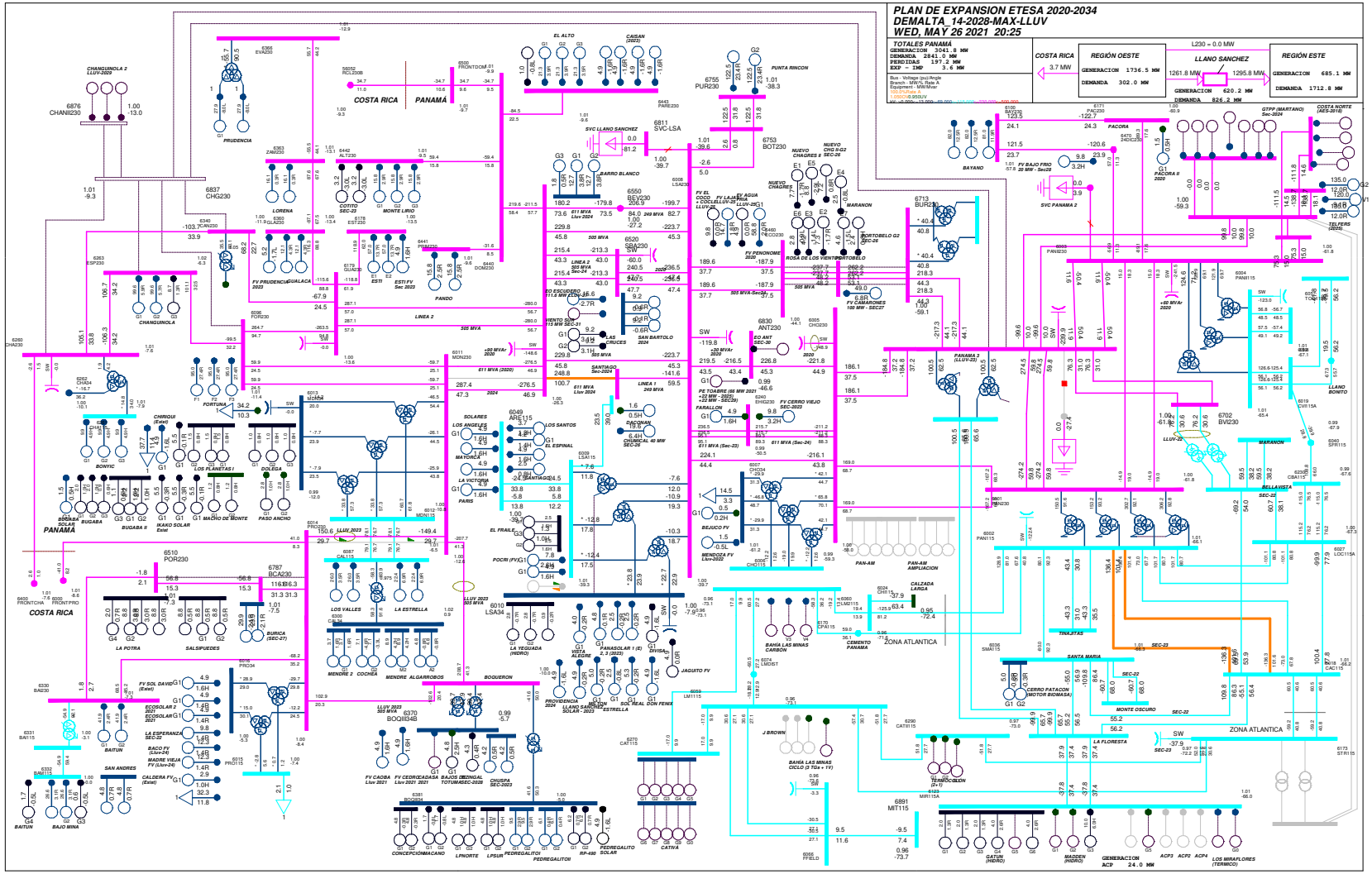

Gráfico 4. Escenario DemAlta_14-2028-Max-Lluv. Flujo con red completa

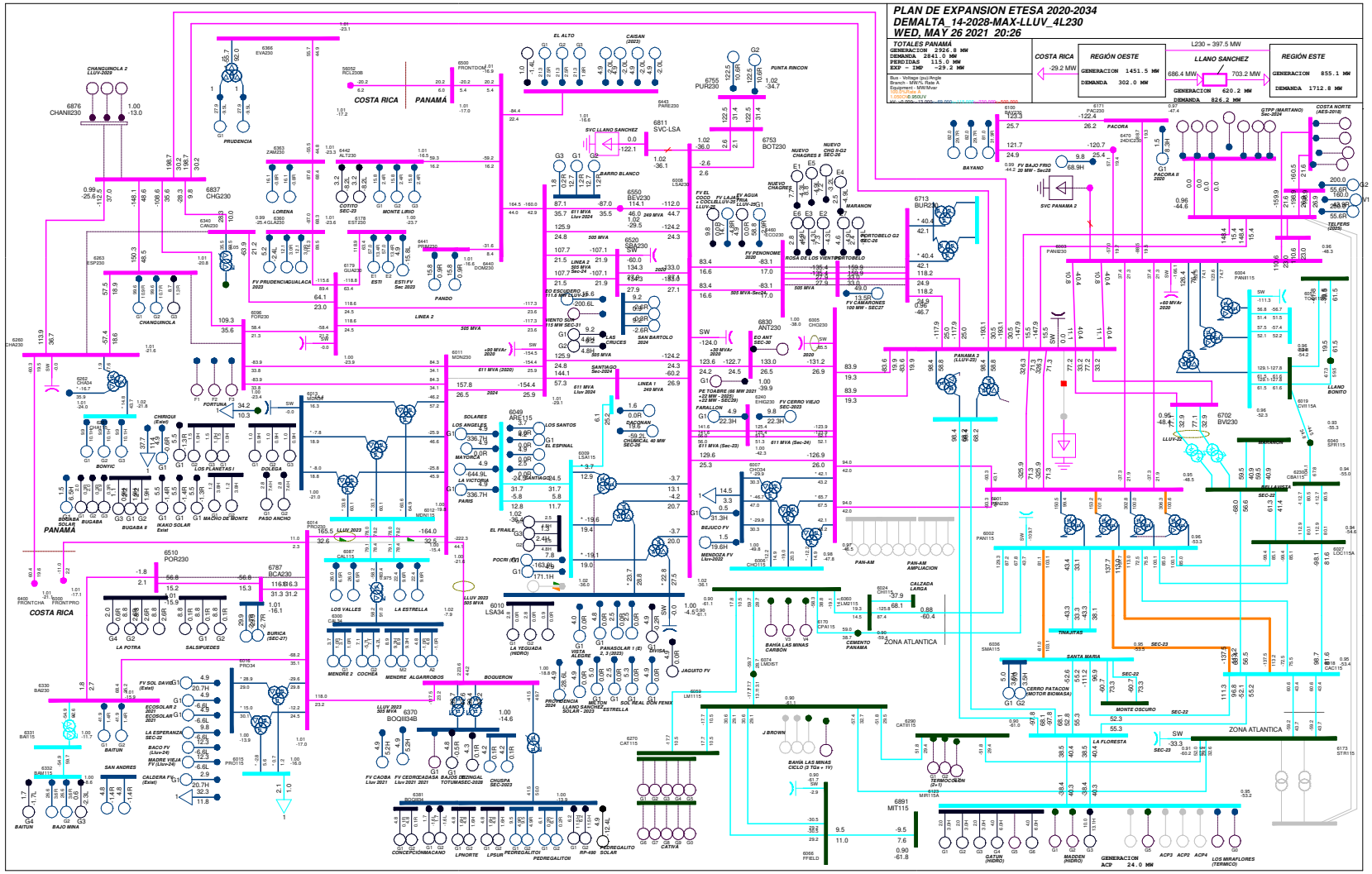

Gráfico 5. Escenario DemAlta_14-2028-Max-Lluv_4L230. Flujo con red completa

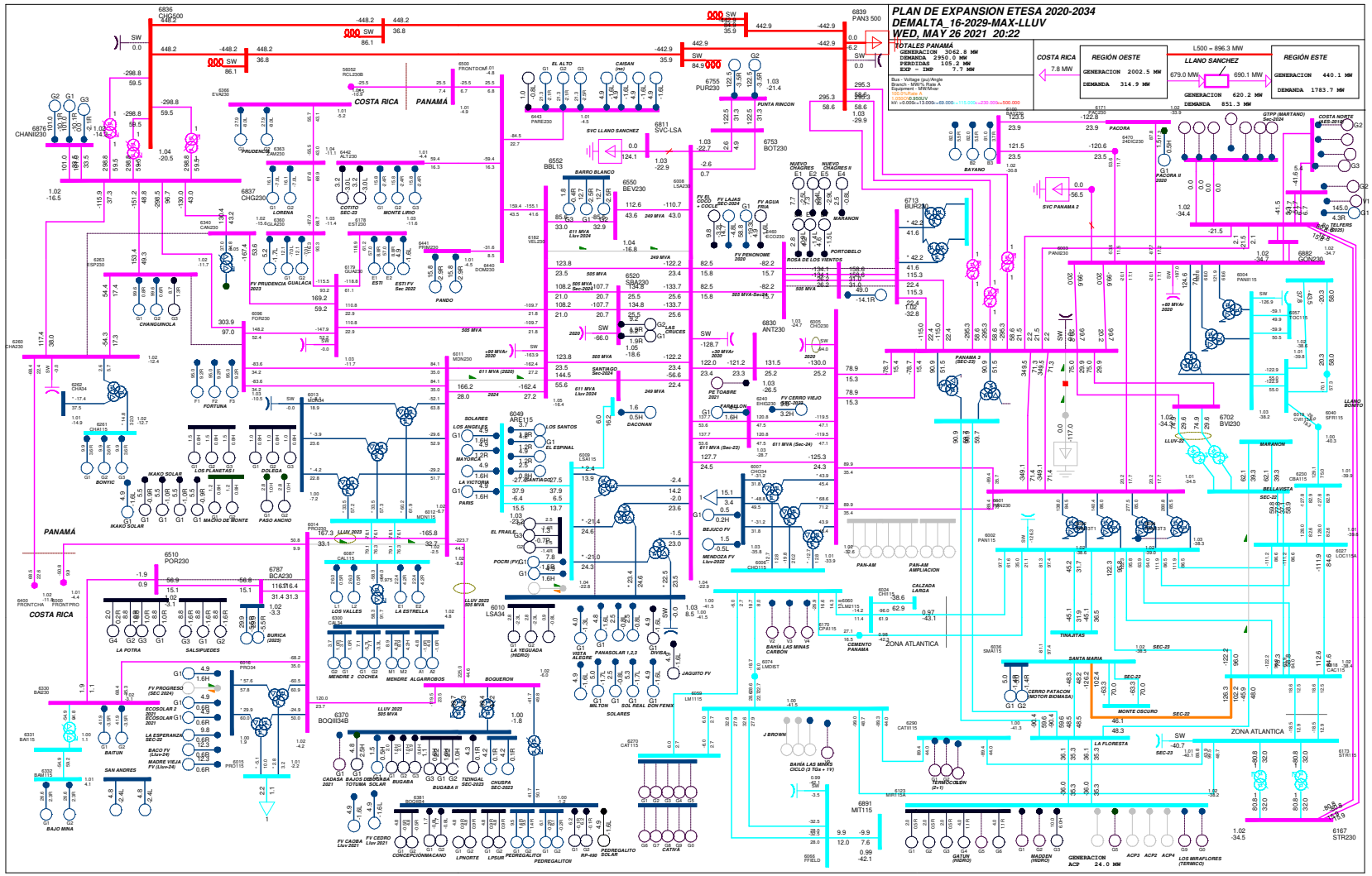

Gráfico 6. Escenario DemAlta_16-2029-Max-Lluv. Flujo con red completa

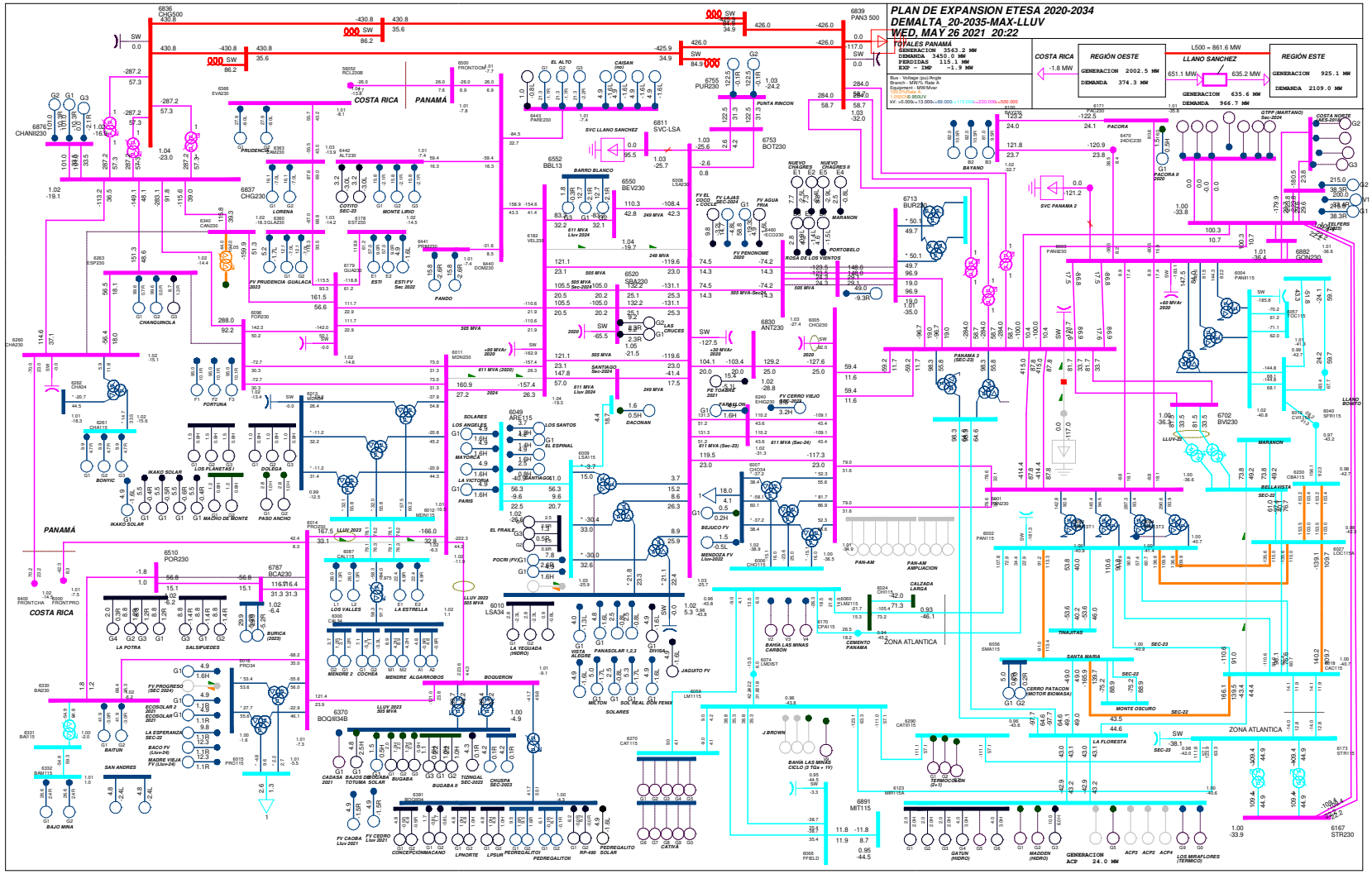

Gráfico 7. Escenario DemAlta_20-2035-Max-Lluv. Flujo con red completa

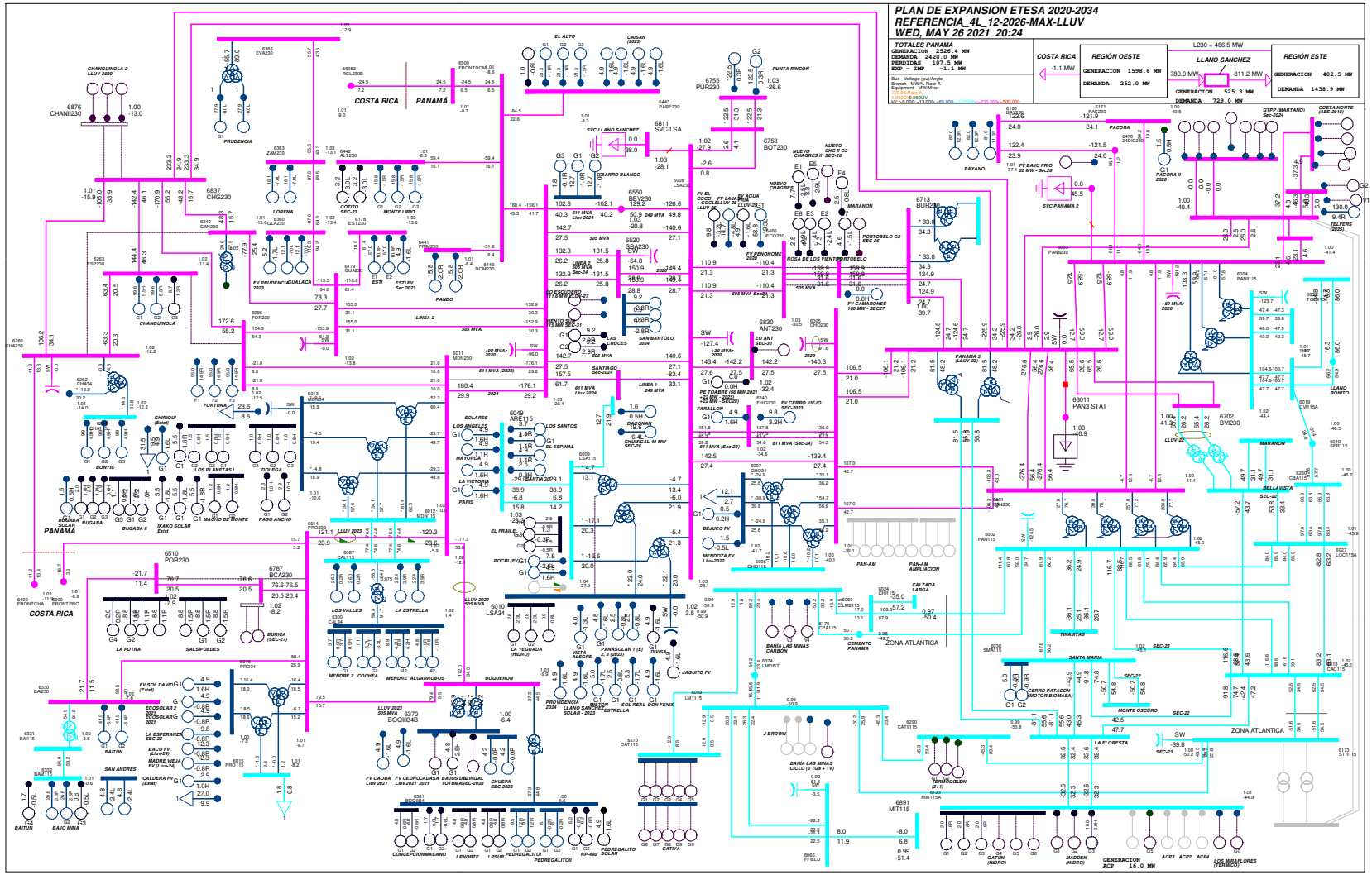

Gráfico 8. Escenario Referencia_4L_12-2026-Max-Lluv. Flujo con red completa

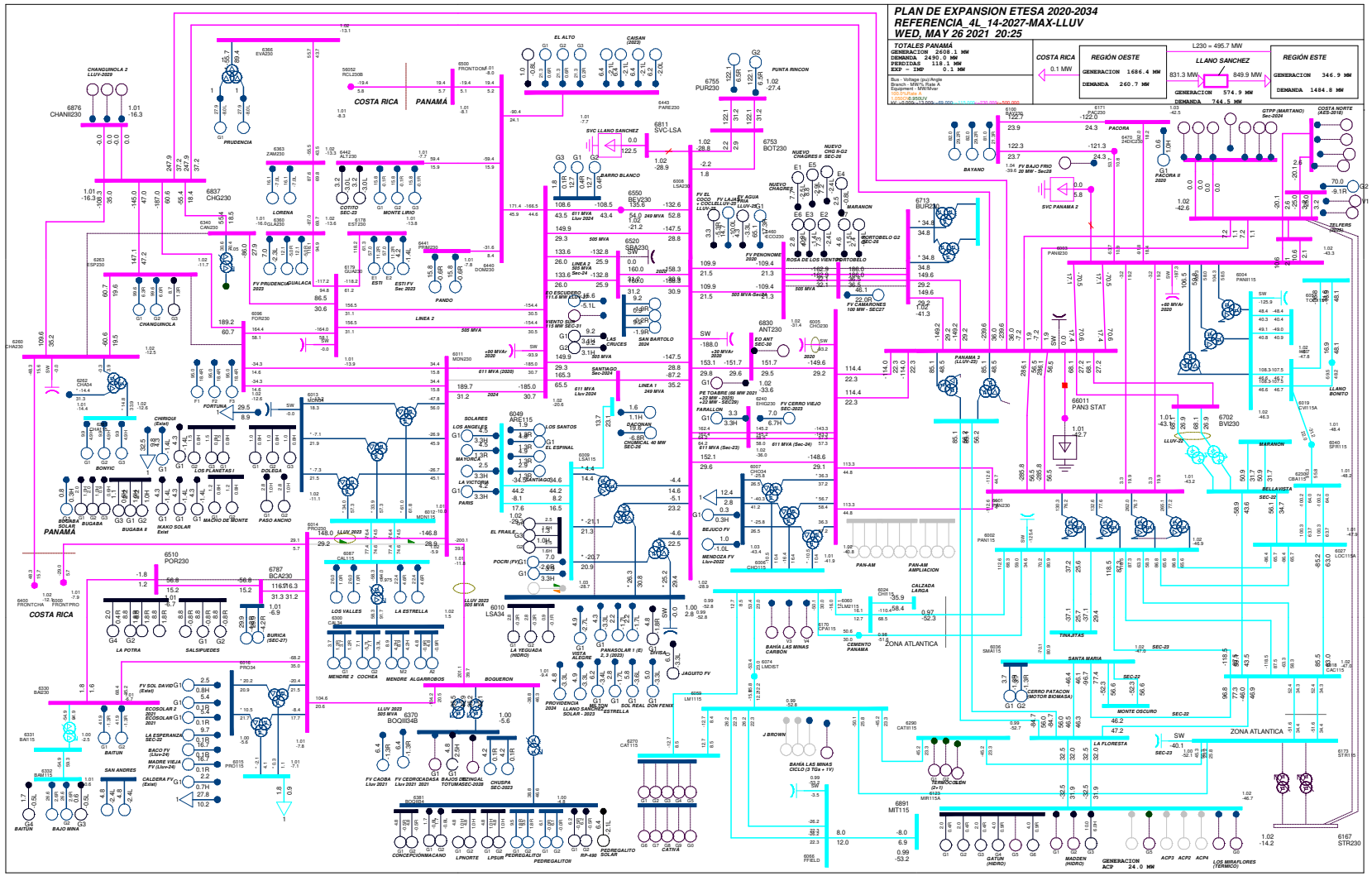

Gráfico 9. Escenario Referencia_4L_14-2027-Max-Lluv. Flujo con red completa

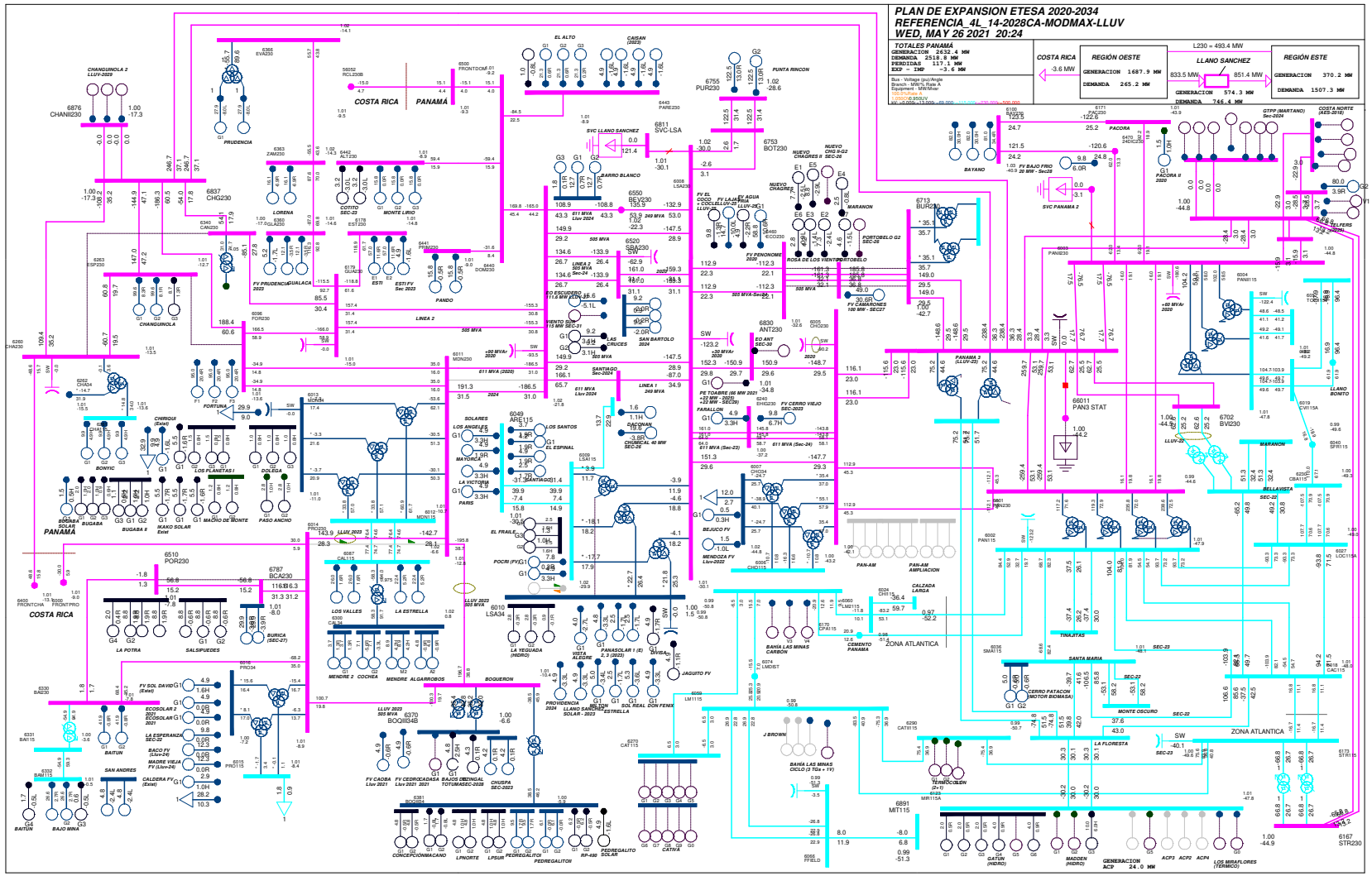

Gráfico 10. Escenario Referencia_4L_14-2028CA-ModMax-Lluv. Flujo con red completa

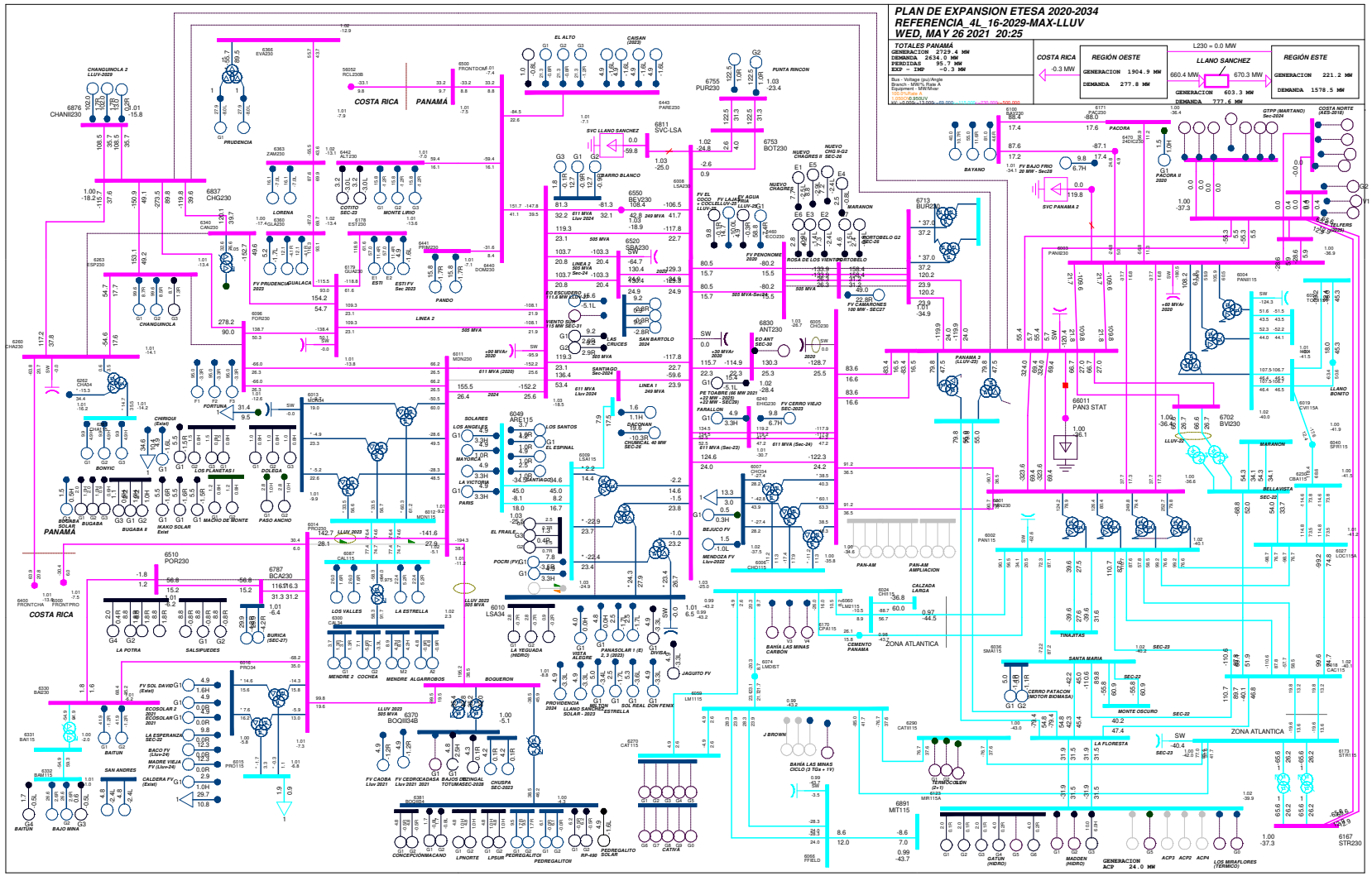

Gráfico 11. Escenario Referencia_4L_16-2029-Max-Lluv. Flujo con red completa

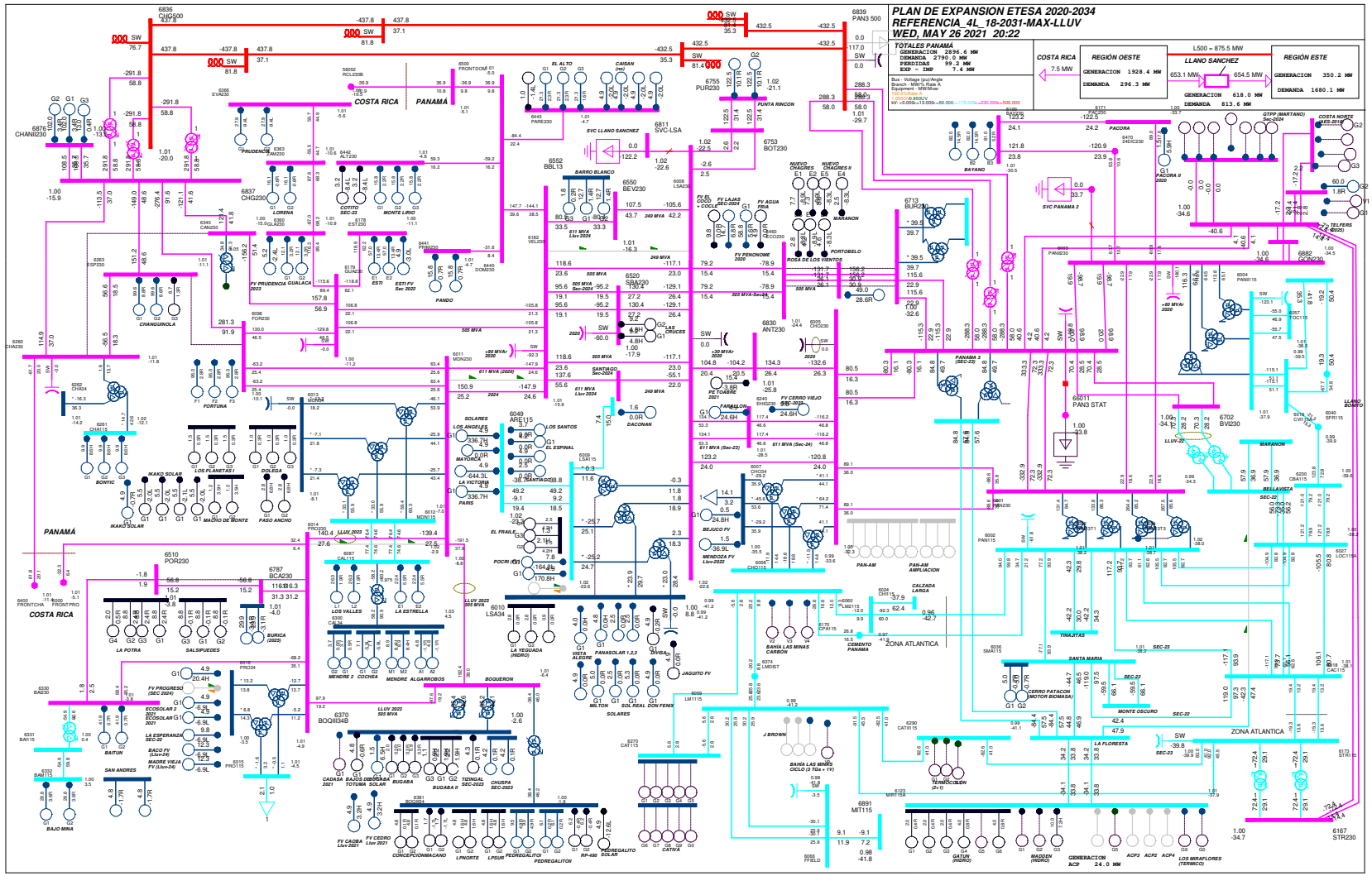

Gráfico 12. Escenario Referencia_4L_18-2031-Max-Lluv. Flujo con red completa

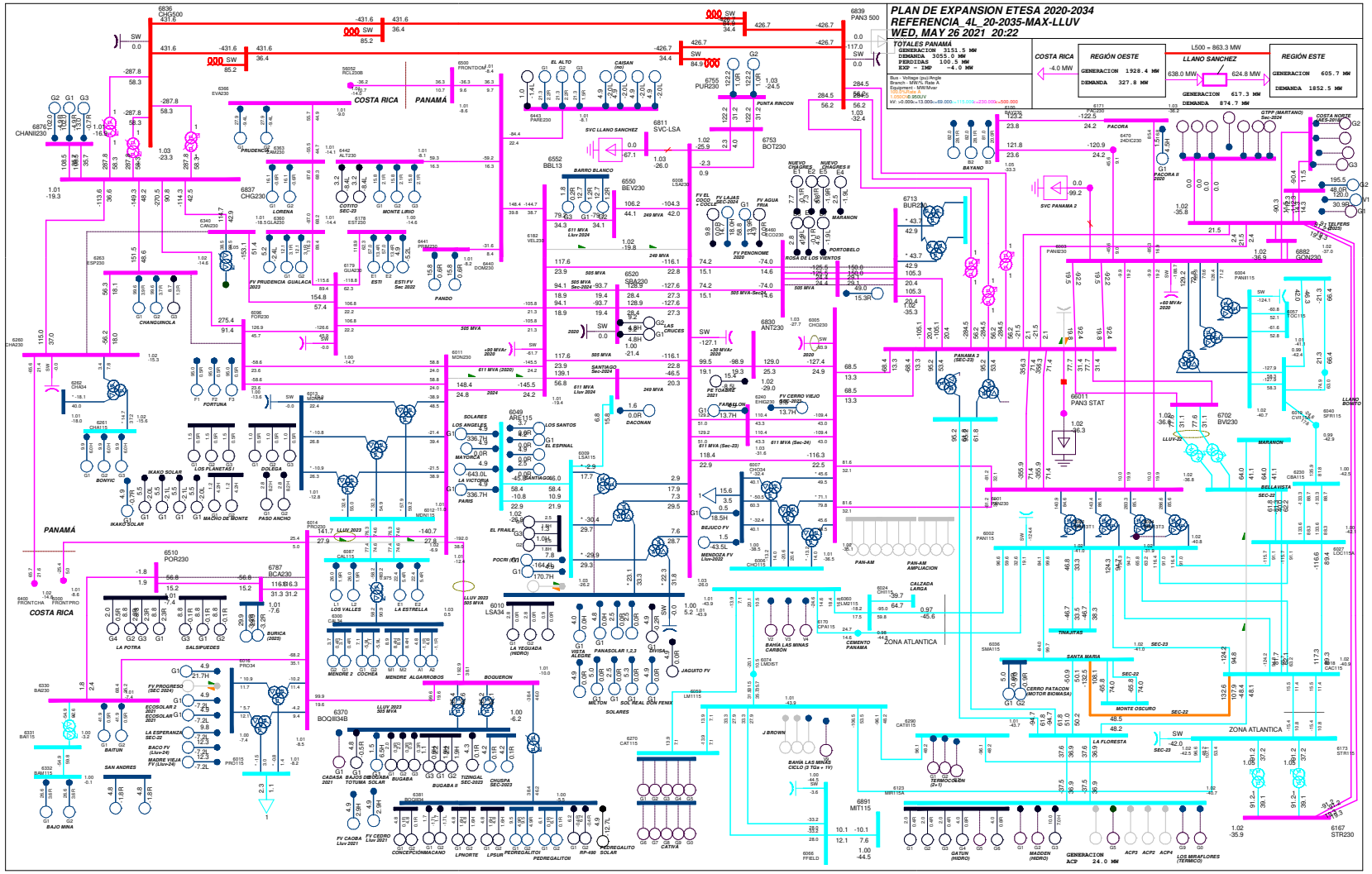

Gráfico 13. Escenario Referencia_4L_20-2035-Max-Lluv. Flujo con red completa

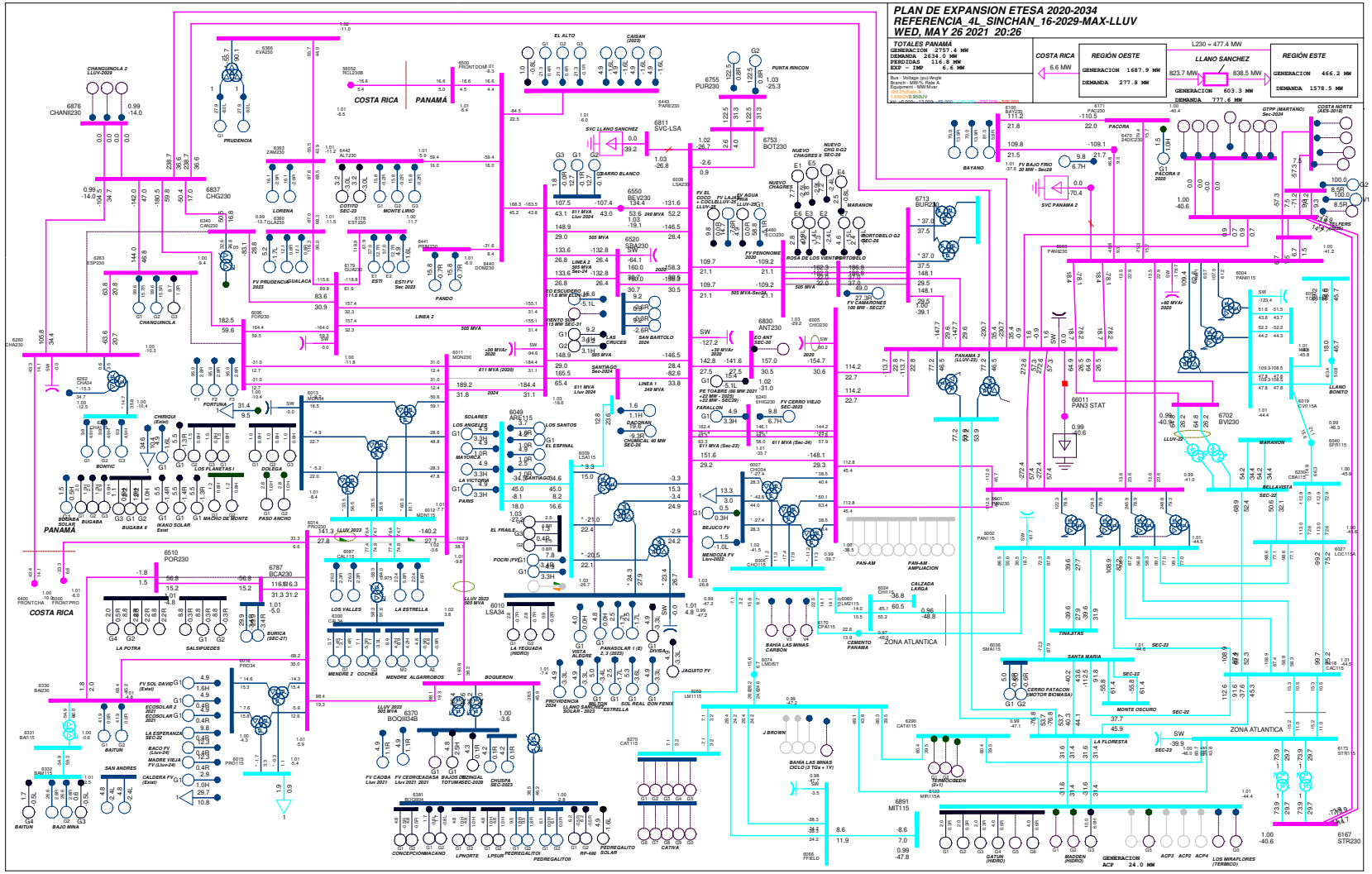

Gráfico 14. Escenario Referencia_4L_SinChan_16-2029-Max-Lluv. Flujo con red completa

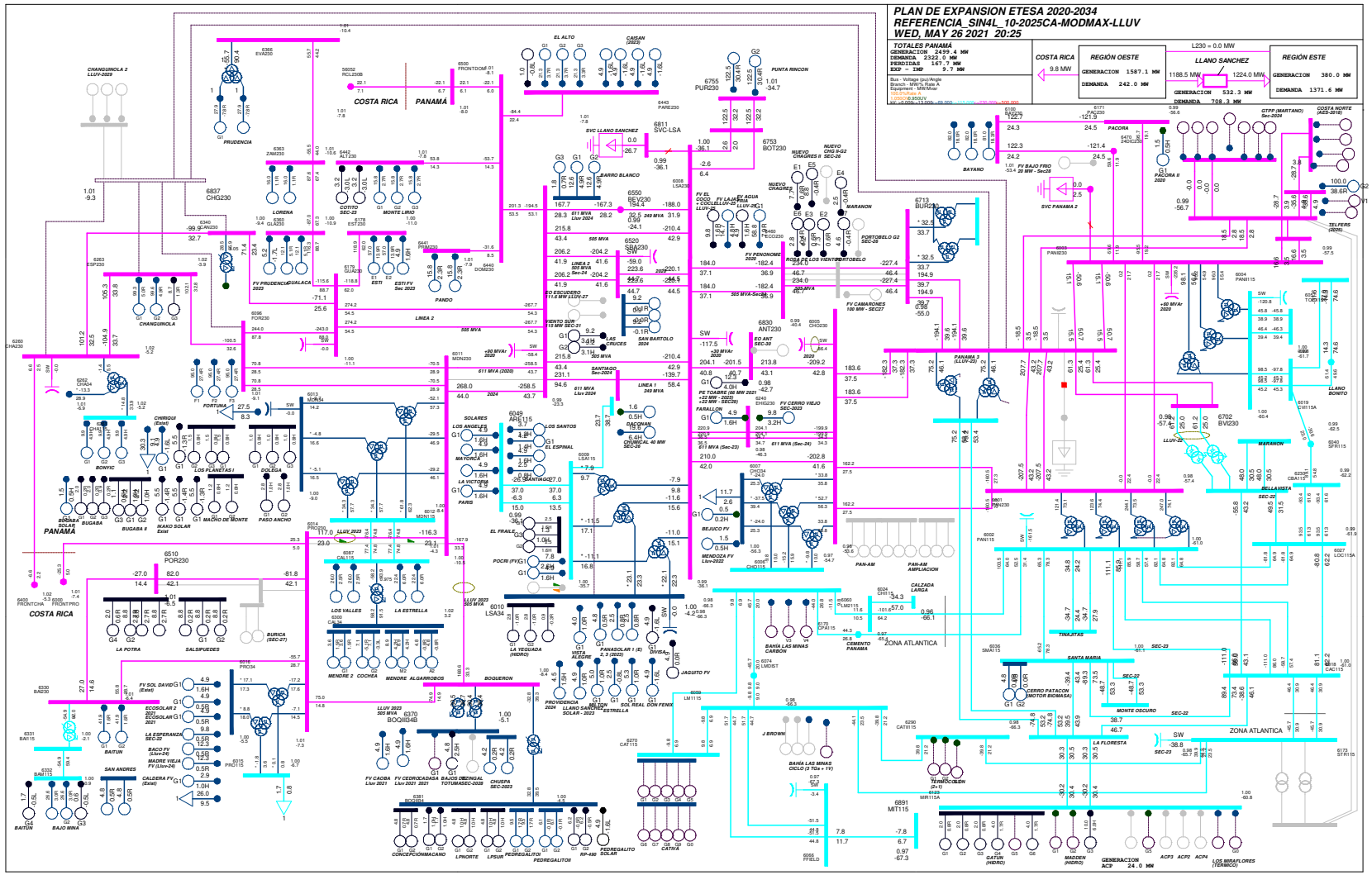

Gráfico 15. Escenario Referencia_Sin4L_10-2025CA-ModMax-Lluv. Flujo con red completa

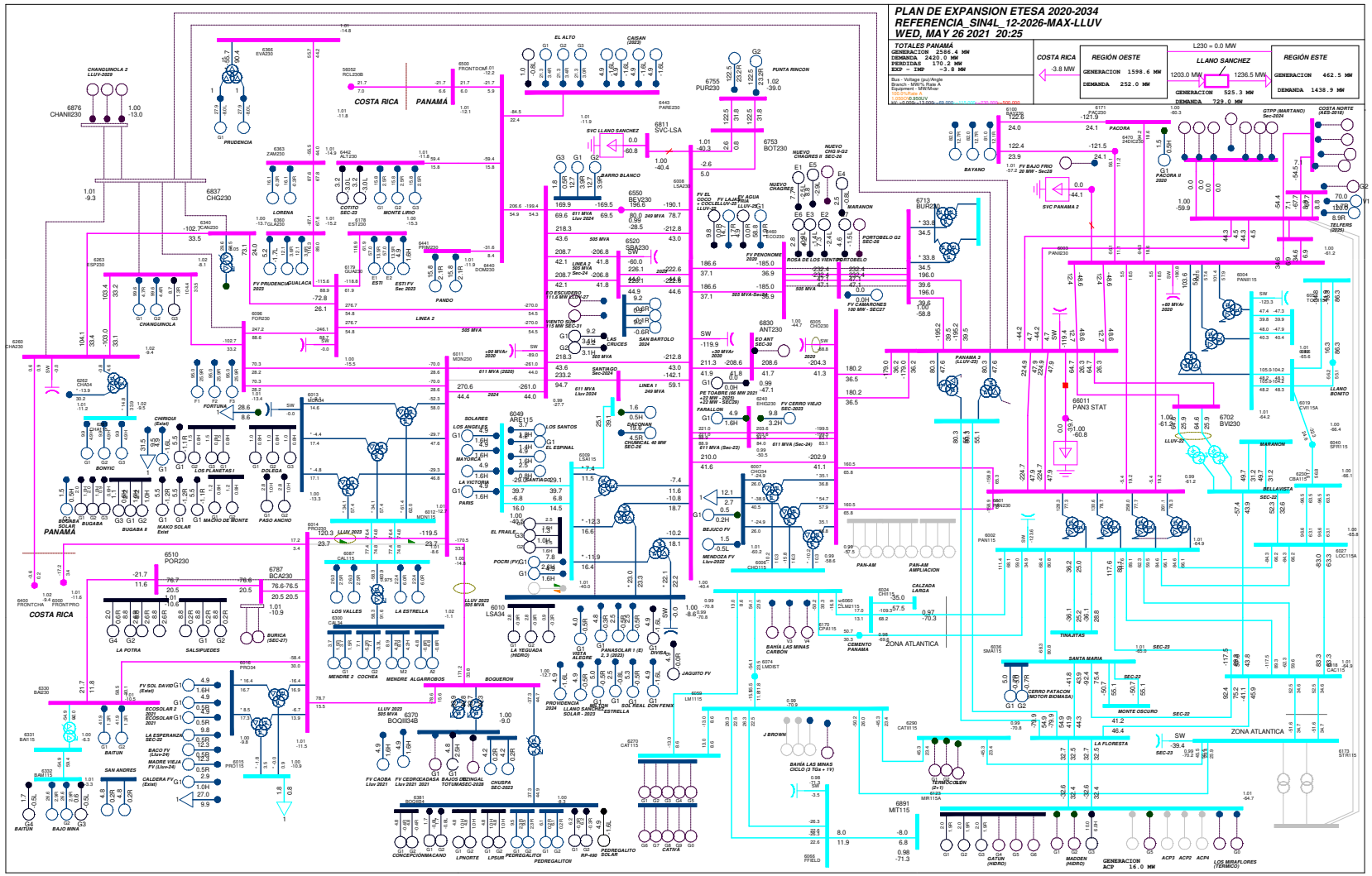

Gráfico 16. Escenario Referencia_Sin4L_12-2026-Max-Lluv. Flujo con red completa

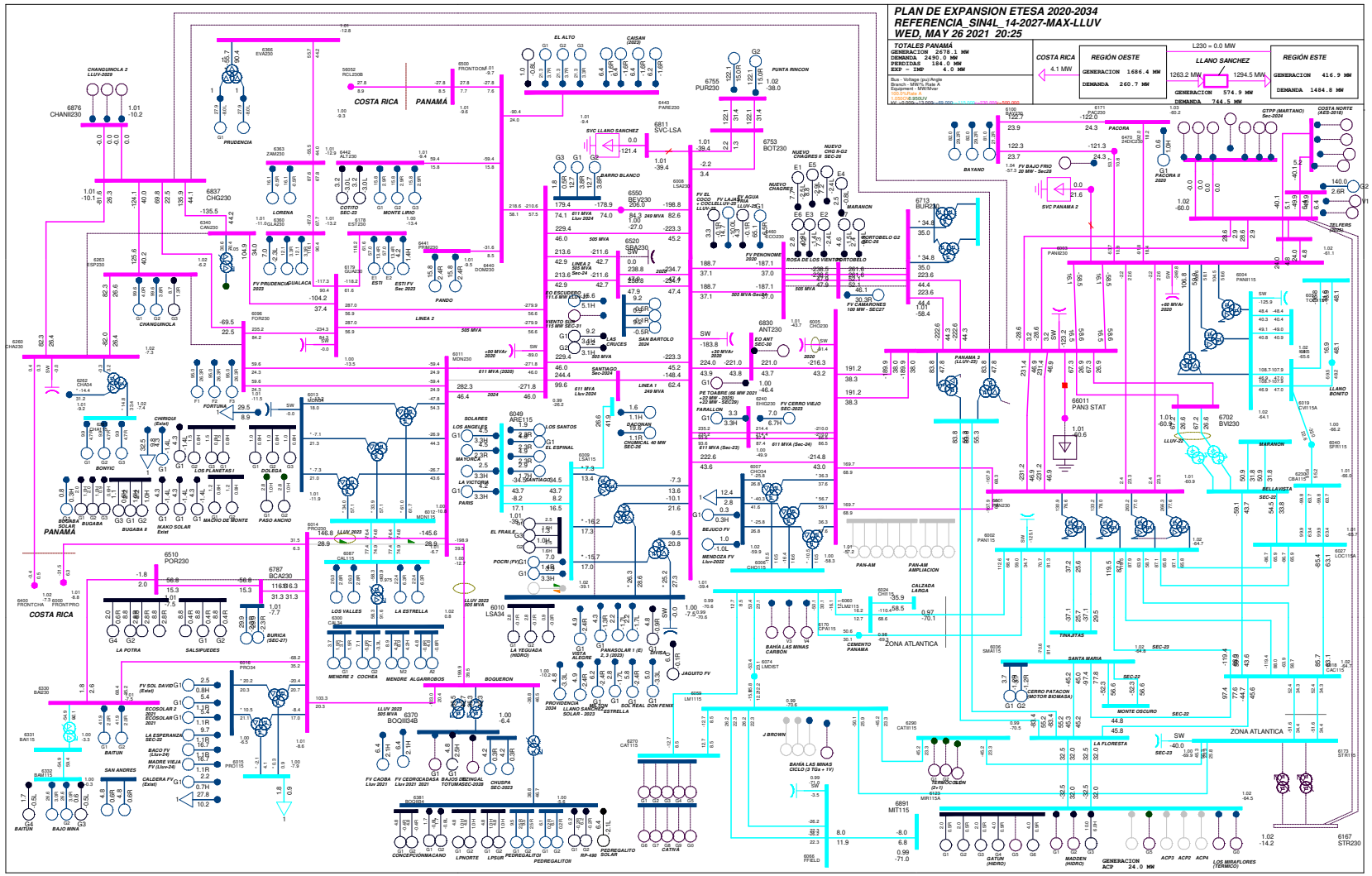

Gráfico 17. Escenario Referencia_Sin4L_14-2027-Max-Lluv. Flujo con red completa

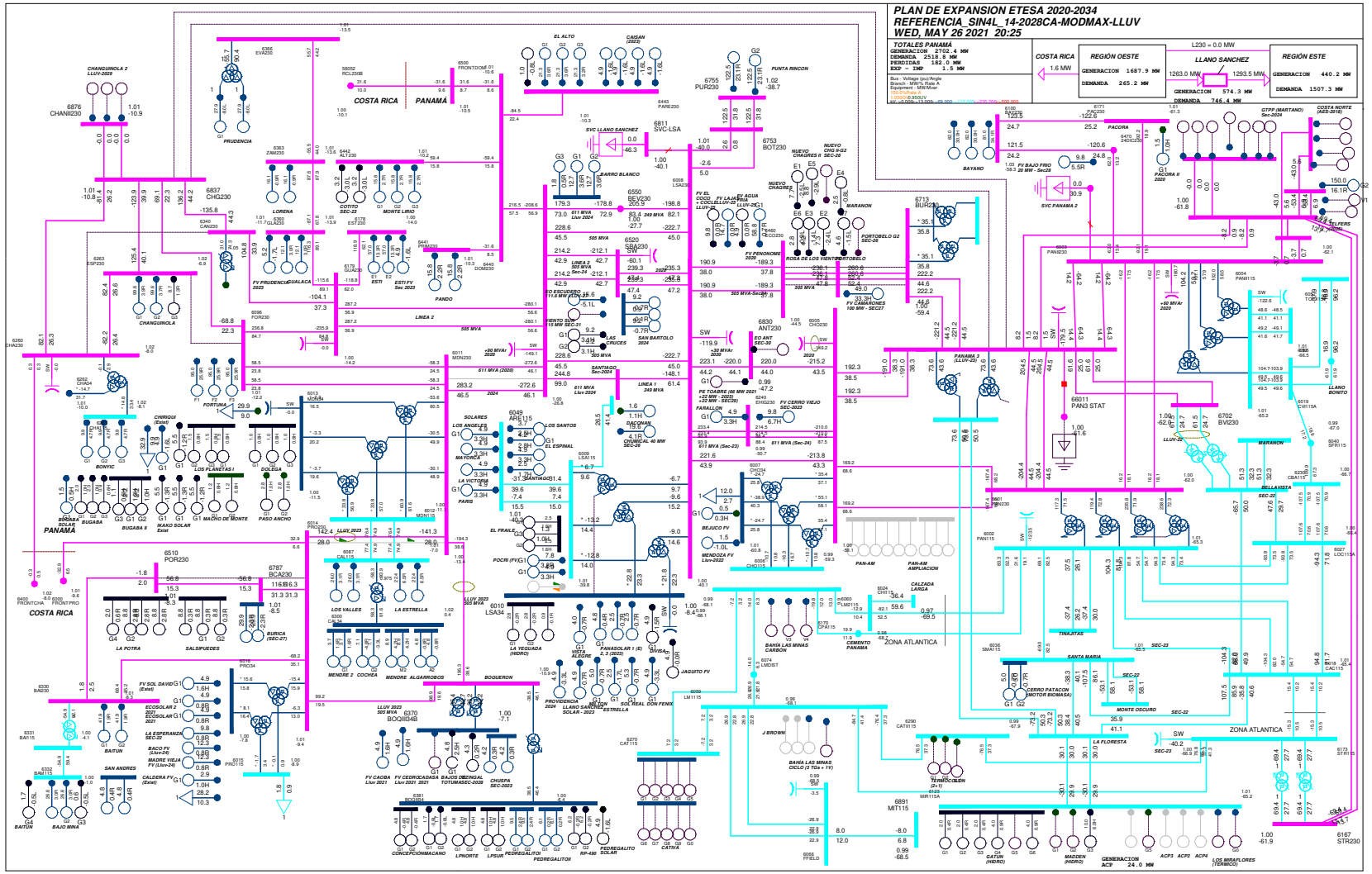

Gráfico 18. Escenario Referencia_Sin4L_14-2028CA-ModMax-Lluv. Flujo con red completa

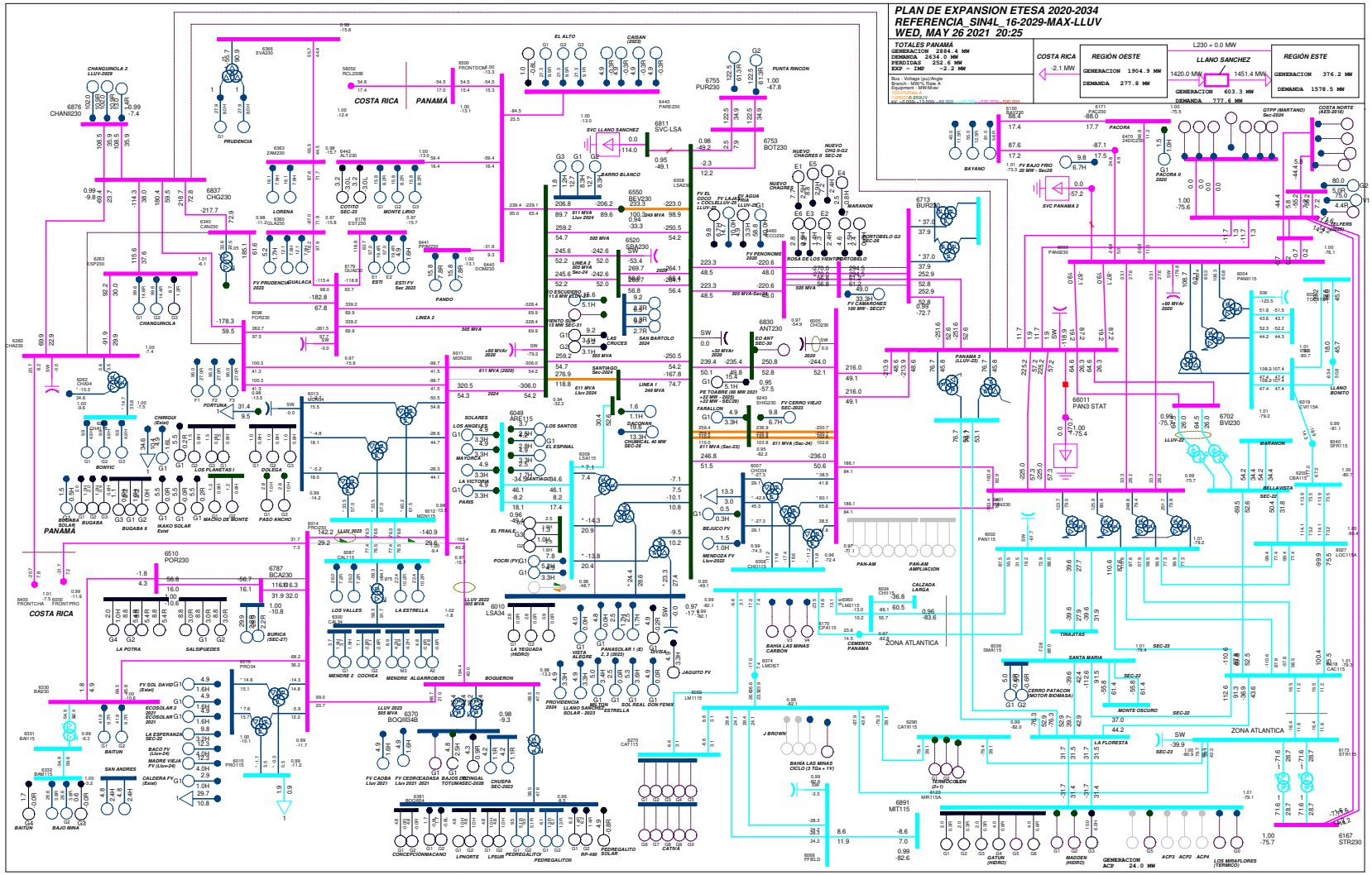

Gráfico 19. Escenario Referencia_Sin4L_16-2029-Max-Lluv. Flujo con red completa

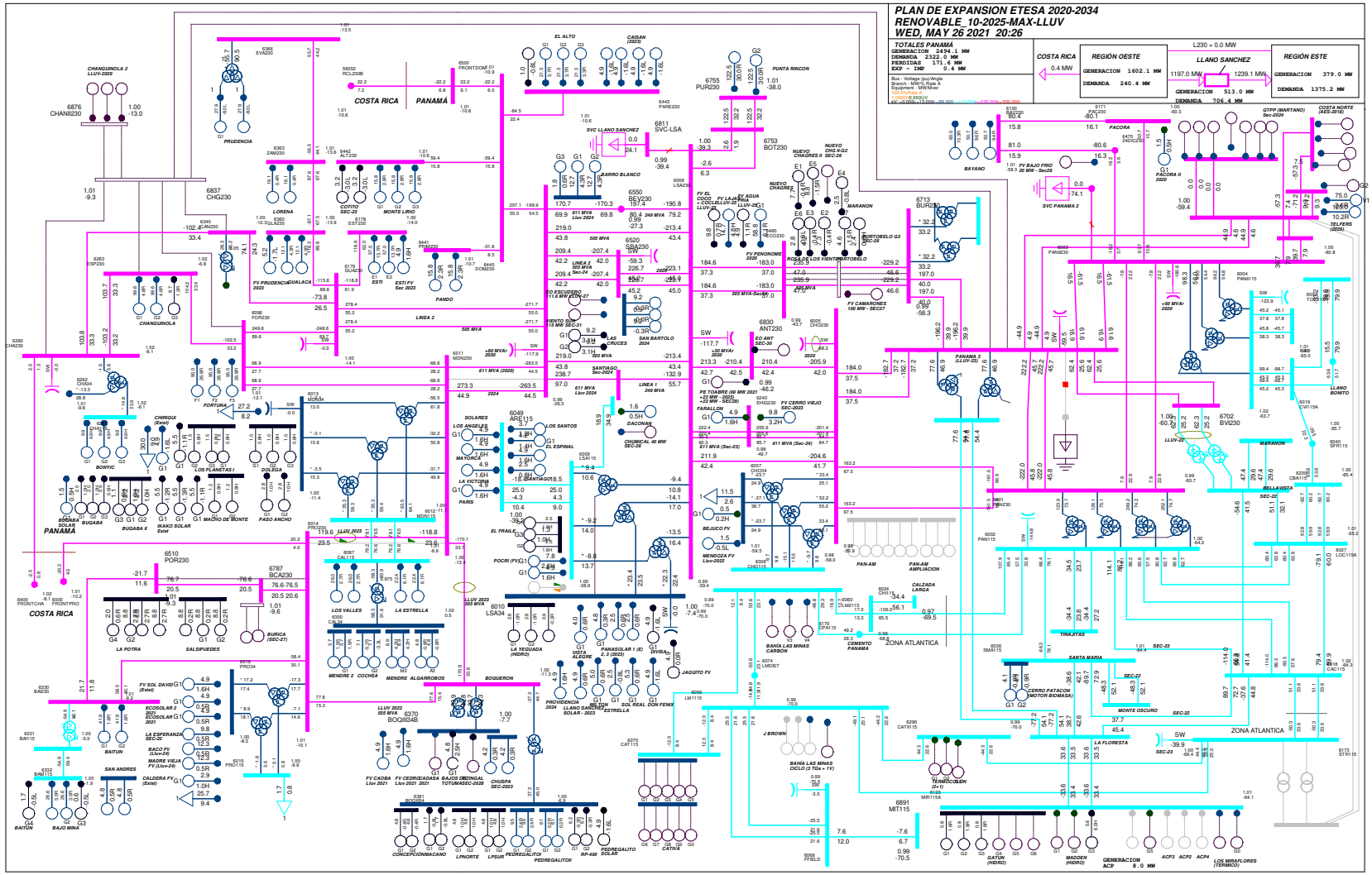

Gráfico 20. Escenario Renovable_10-2025-Max-Lluv. Flujo con red completa

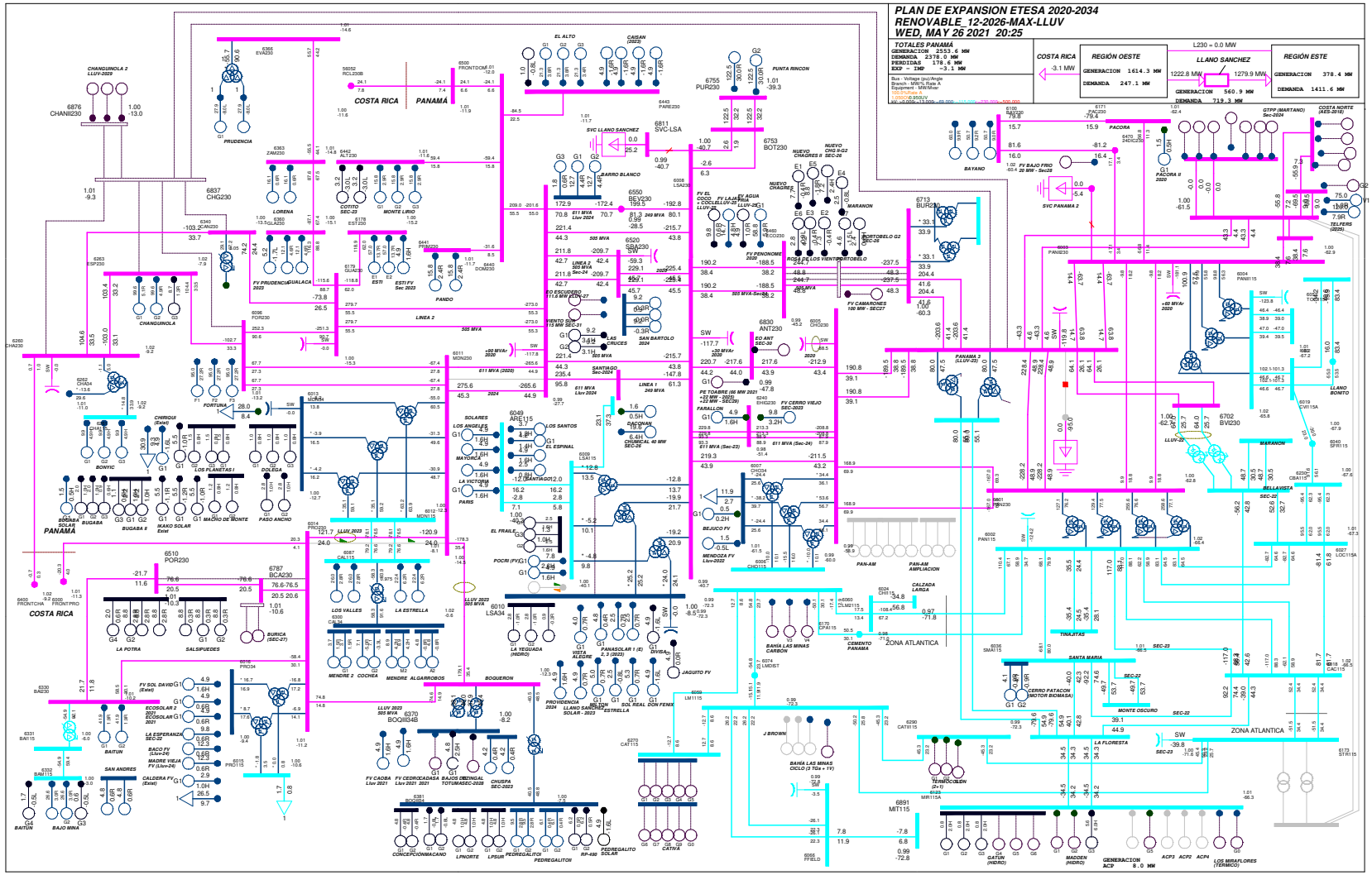

Gráfico 21. Escenario Renovable_12-2026-Max-Lluv. Flujo con red completa

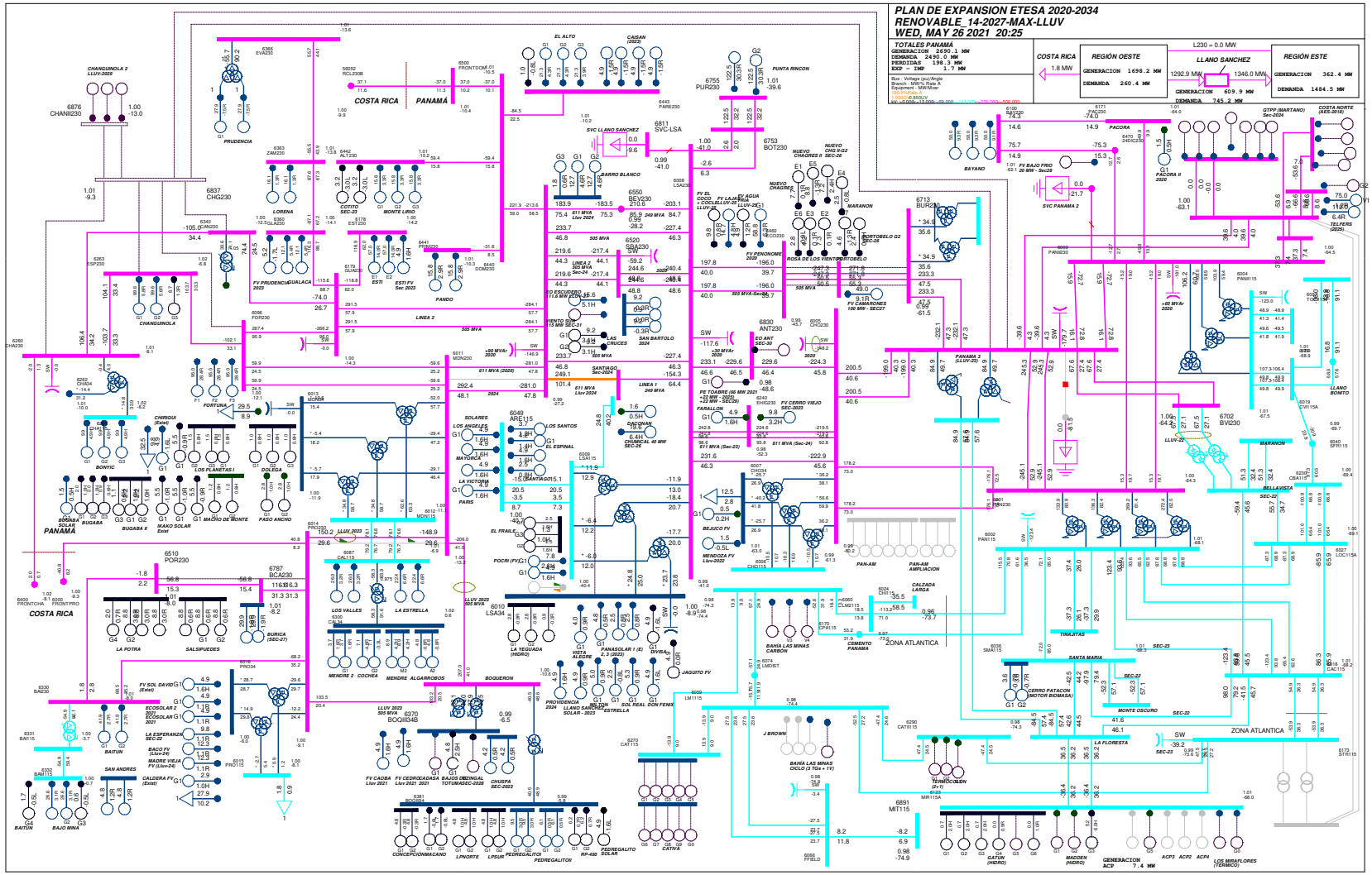

Gráfico 22. Escenario Renovable_14-2027-Max-Lluv. Flujo con red completa

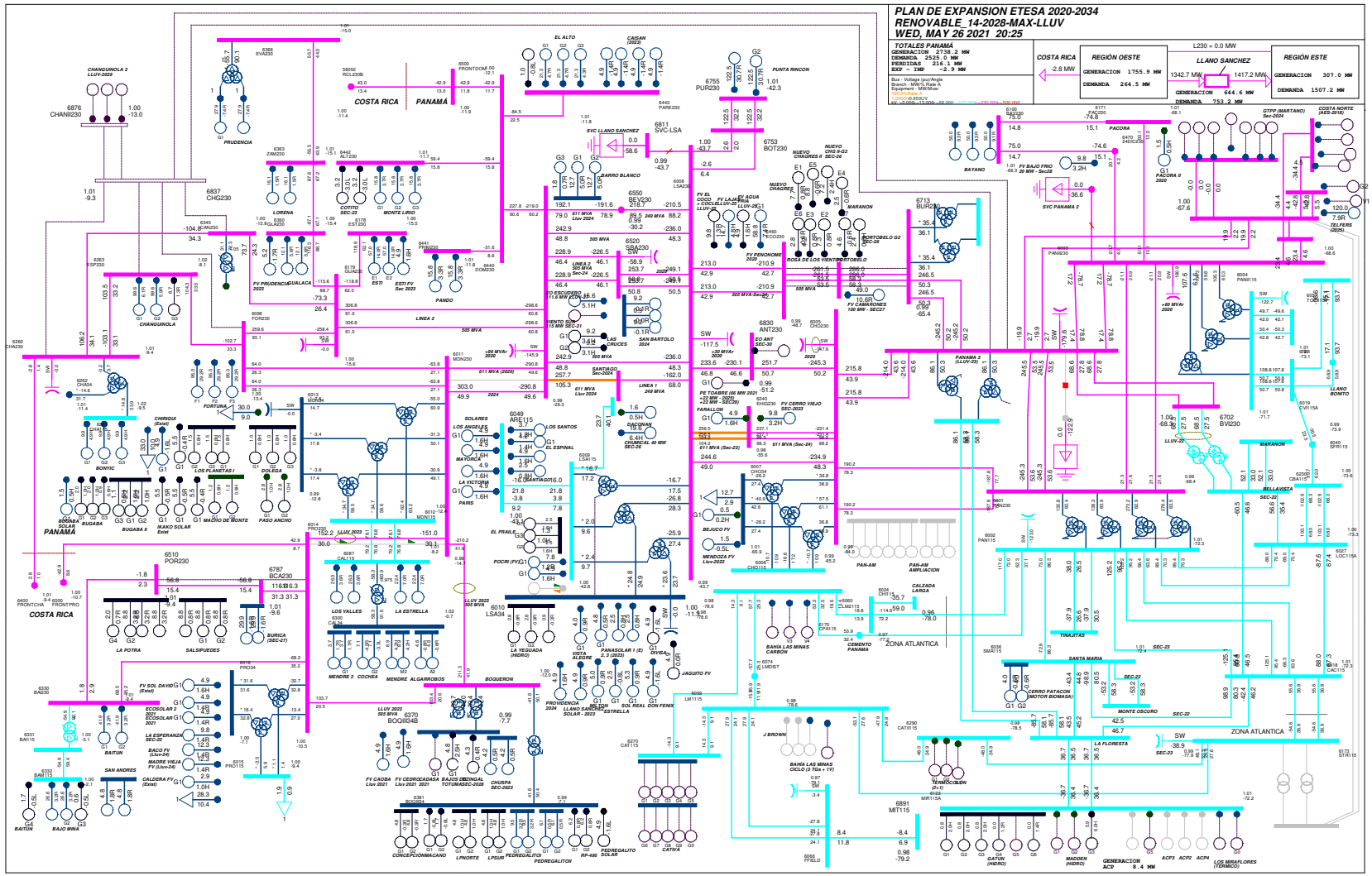

Gráfico 23. Escenario Renovable_14-2028-Max-Lluv. Flujo con red completa

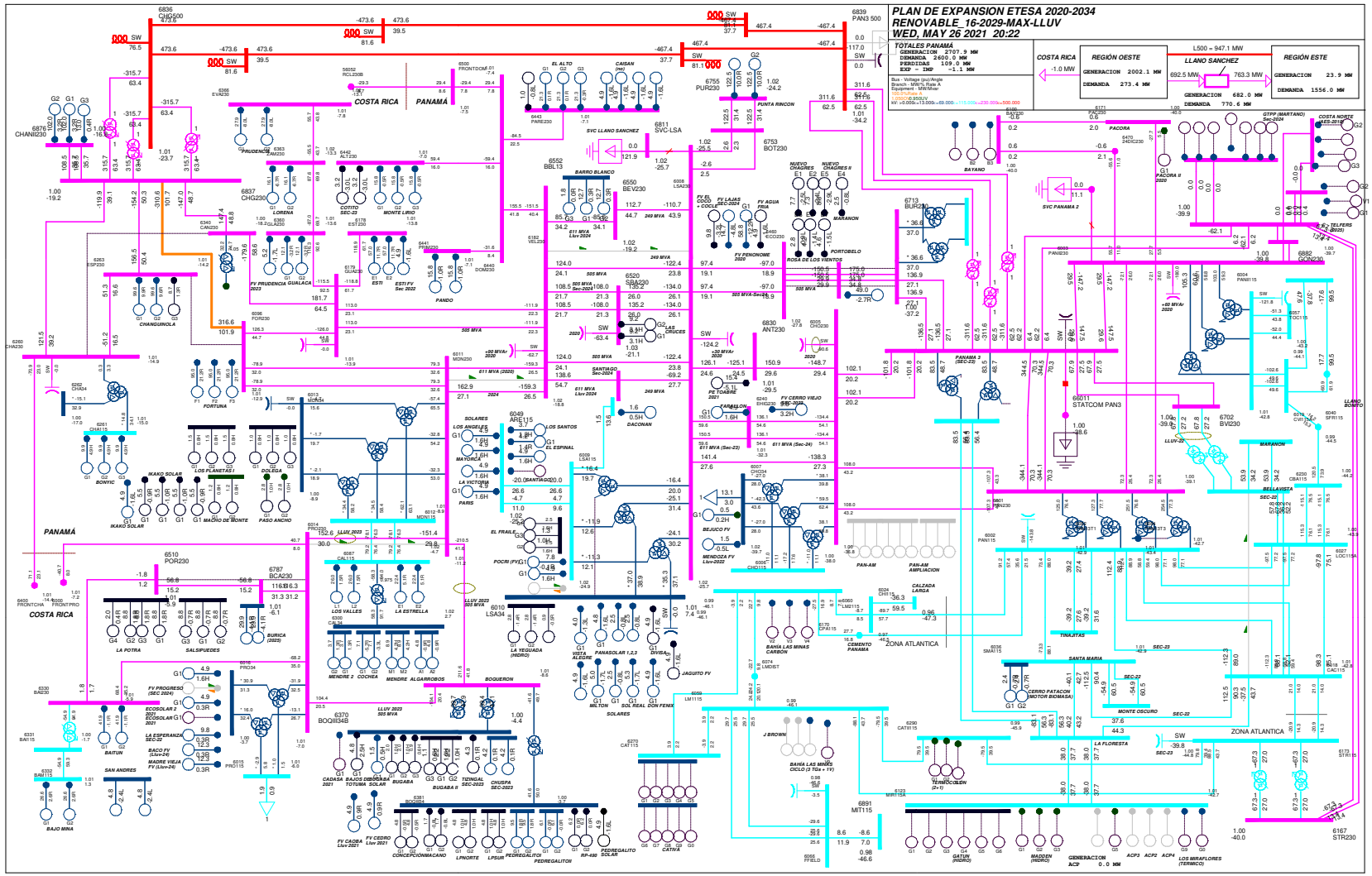

Gráfico 24. Escenario Renovable_16-2029-Max-Lluv. Flujo con red completa

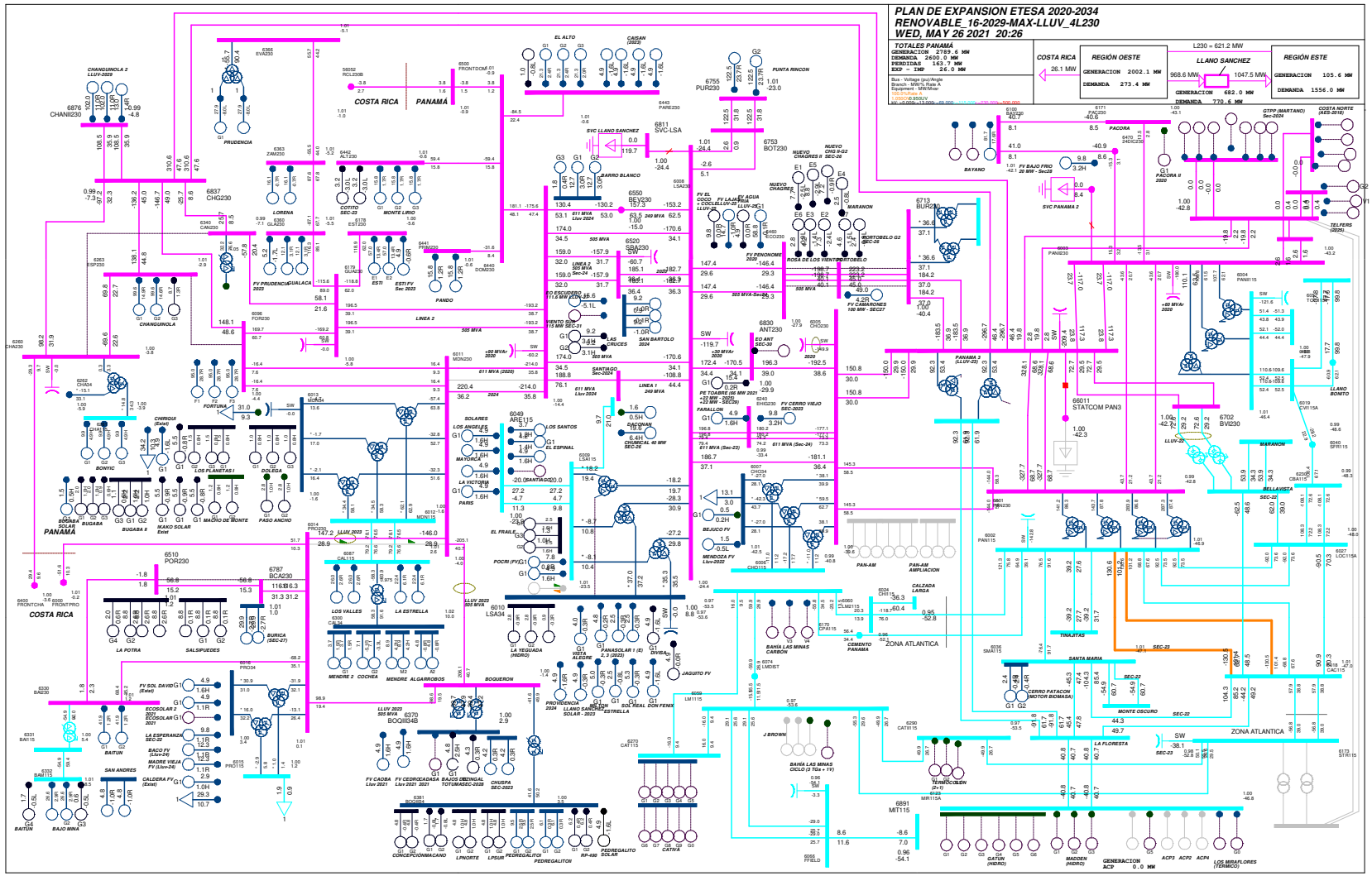

Gráfico 25. Escenario Renovable_16-2029-Max-Lluv_4L230. Flujo con red completa

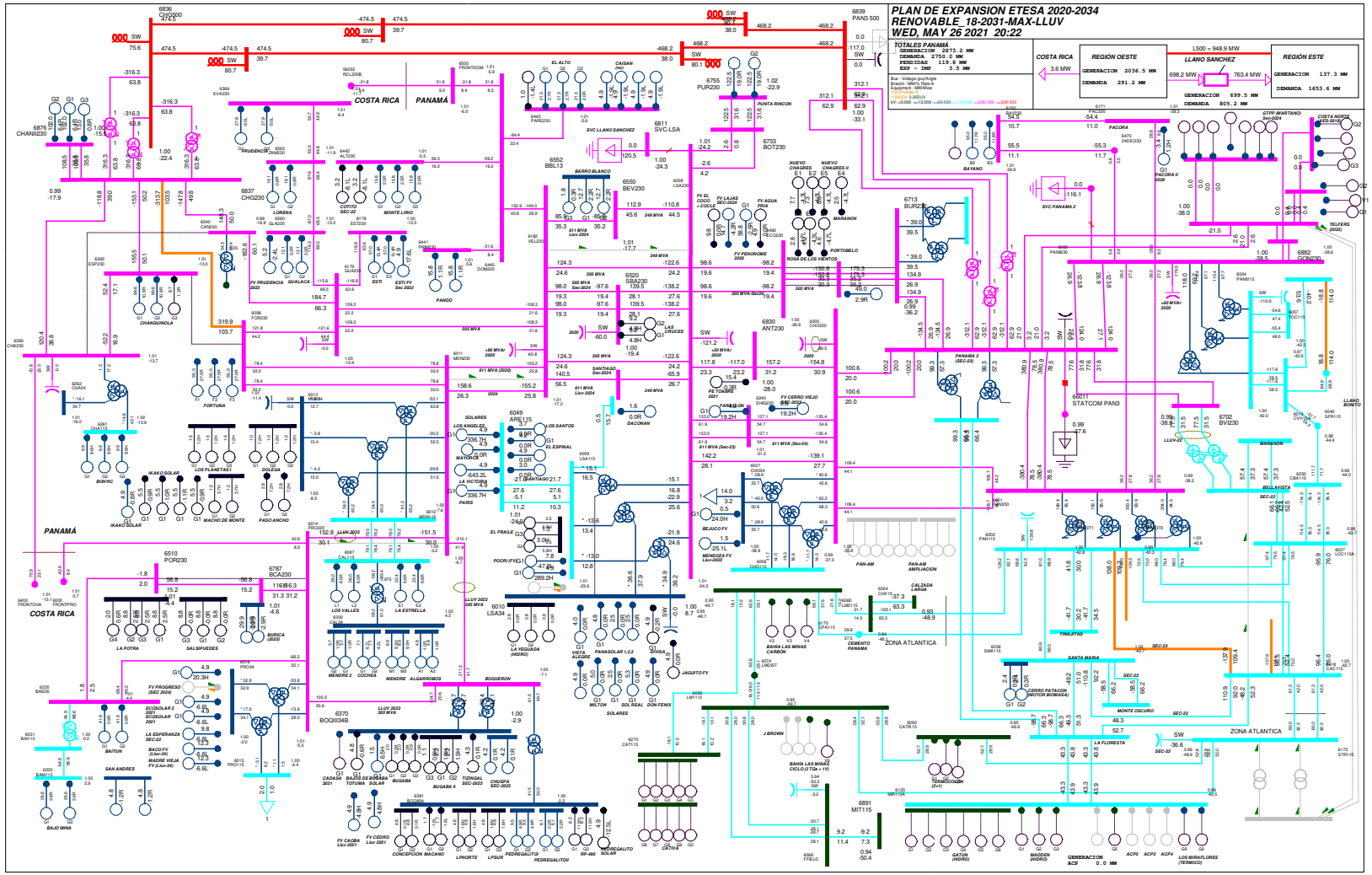

Gráfico 26. Escenario Renovable_18-2031-Max-Lluv. Flujo con red completa

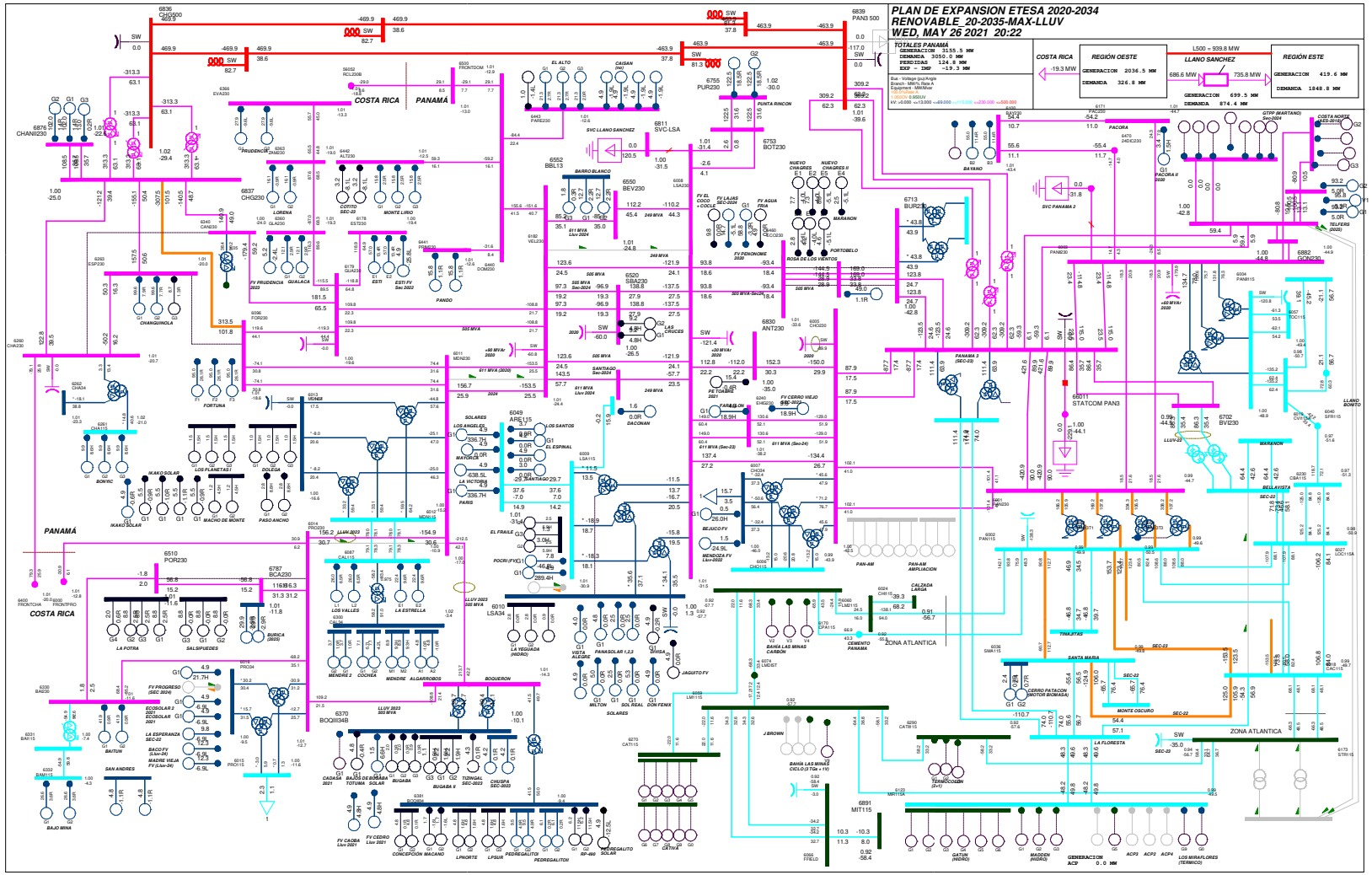

Gráfico 27. Escenario Renovable_20-2035-Max-Lluv. Flujo con red completa