ANEXO III-3
RESULTADOS DE FLUJOS DE POTENCIA

INDICE GENERAL

Año 2013

Demanda Máxima de Invierno
- Cont. 11: El Coco – Panamá II
- Cont. 12: Llano Sánchez - Chorrera

Demanda Mínima de Invierno

Año 2014

Demanda Máxima de Verano
Demanda Mínima de Verano
Demanda Máxima de Invierno
- Cont. 12: El Coco – Panamá II
- Cont. 16: Mata de Nance – Boquerón III

Demanda Mínima de Invierno

Año 2015

Demanda Máxima de Verano
Demanda Mínima de Verano
Demanda Máxima de Invierno
- Cont. 13: Veladero – Llano Sánchez
- Cont. 18: San Bartolo – Llano Sánchez

Demanda Mínima de Invierno

Año 2016

Demanda Máxima de Verano
Demanda Mínima de Verano
Demanda Máxima de Invierno
- Cont. 17: Llano Sánchez – El Higo
- Cont. 21: San Bartolo – Llano Sánchez

Demanda Mínima de Invierno

Año 2017

Demanda Máxima de Verano
Demanda Mínima de Verano
Demanda Máxima de Invierno
    Cont. 18: El Coco – Panamá III
    Cont. 21: Llano Sánchez – El Higo
Demanda Mínima de Invierno

Año 2021

Demanda Máxima de Verano
Demanda Mínima de Verano
Demanda Máxima de Invierno
    Cont. 26: Mata de Nance – Veladero
    Cont. 29: San Bartolo – Llano Sánchez
Demanda Mínima de Invierno

2013

Demanda Máxima de Invierno

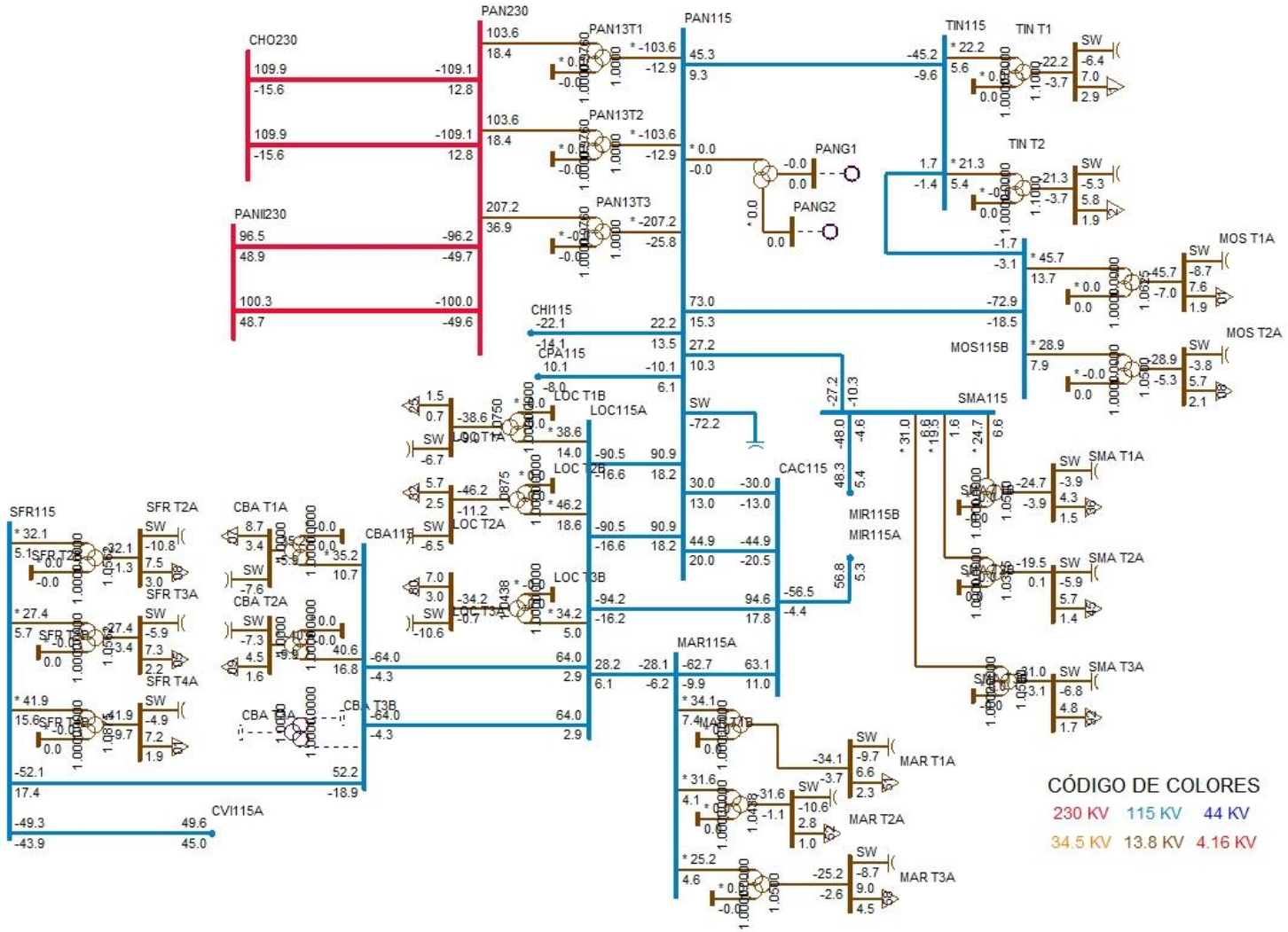
PAN230
PAN115
CHO230
PANII230
PAN13T1
PAN13T2
PAN13T3
PANG1
PANG2
TIN115
TIN T1
TIN T2
MOS T1A
MOS T2A
MOS115B
CHI115
CPA115
LOC T1B
LOC115A
LOC T1A
LOC T2B
LOC T2A
LOC T3B
LOC T3A
CAC115
SMA115
SMA T1A
SMA T2A
SMA T3A
MIR115B
MIR115A
MAR115A
MAR T1A
MAR T2A
MAR T3A
SFR115
SFR T2A
SFR T3A
SFR T4A
CBA T1A
CBA T2A
CBA T3A
CBA T3B
CBA115
CVI115A
SW
CÓDIGO DE COLORES
230 KV
115 KV
44 KV
34.5 KV
13.8 KV
4.16 KV

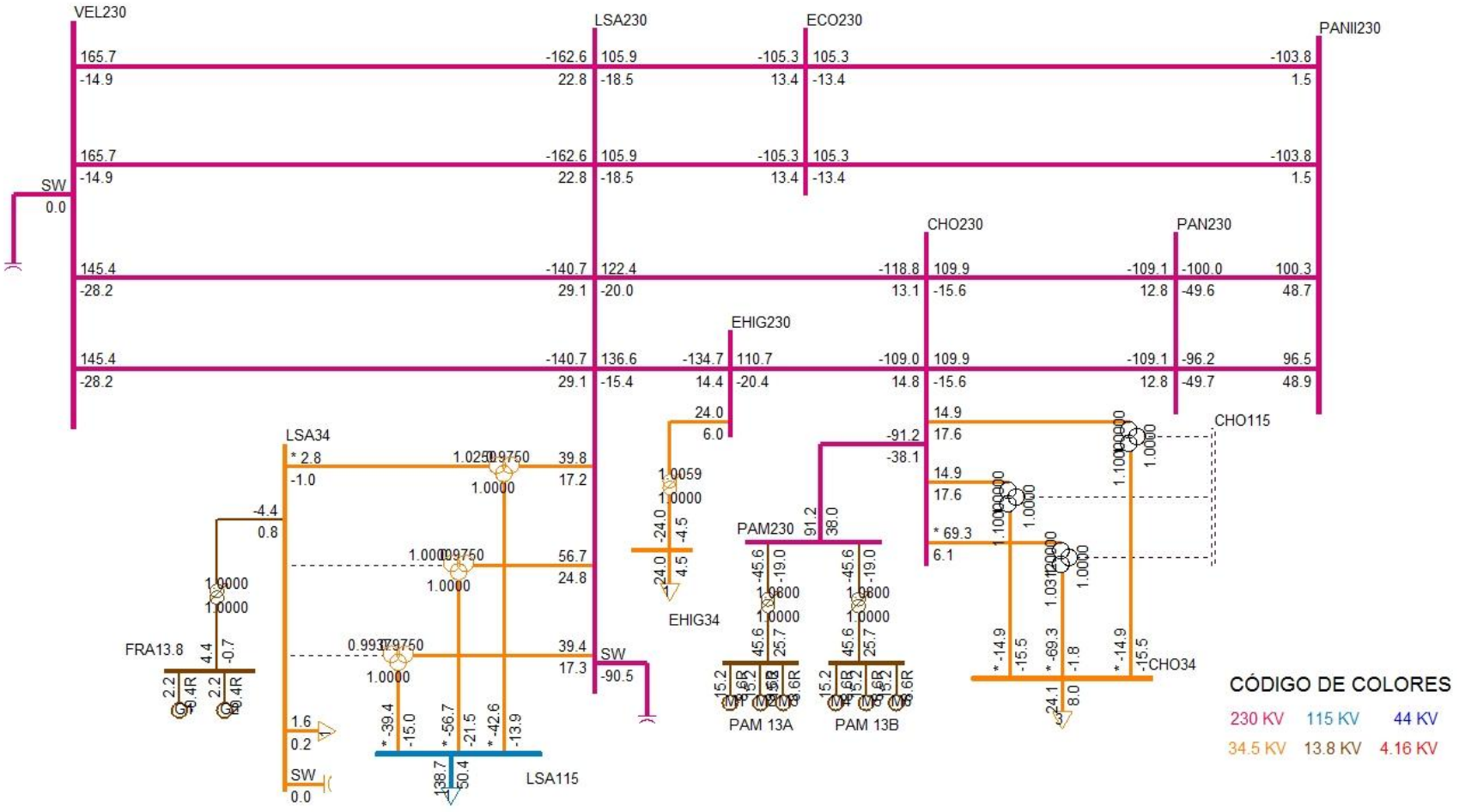
VEL230
LSA230
ECO230
PANII230
CHO230
PAN230
EHIG230
SW
0.0
LSA34
LSA115
EHIG34
PAM230
PAM 13A
PAM 13B
CHO115
CHO34
FRA13.8
CÓDIGO DE COLORES
230 KV
115 KV
44 KV
34.5 KV
13.8 KV
4.16 KV

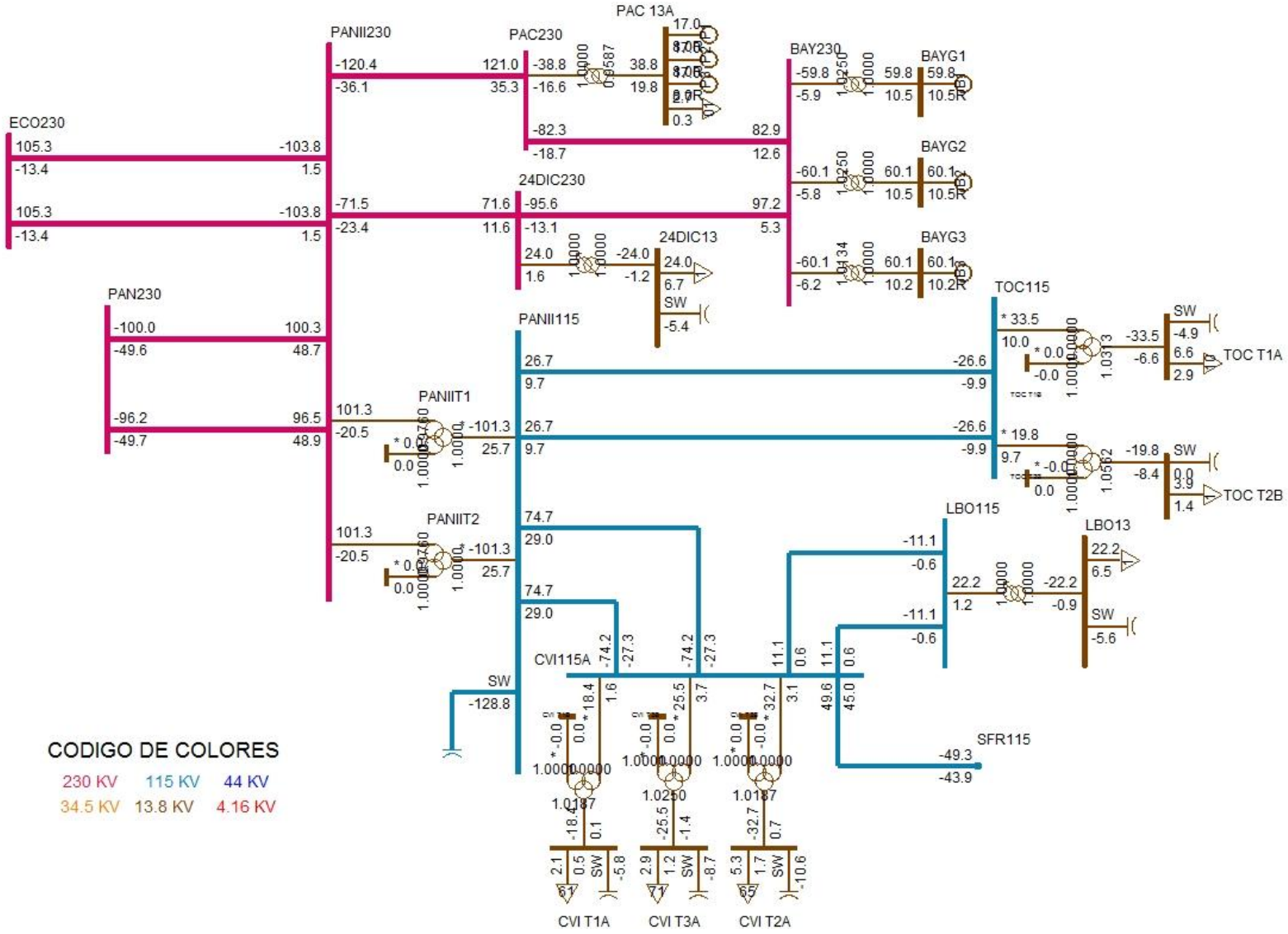
PAC 13A
PANII230
PAC230
BAY230
BAYG1
BAYG2
BAYG3
ECO230
24DIC230
24DIC13
PAN230
PANII115
TOC115
PANIIT1
PANIIT2
LBO115
LBO13
SW
TOC T1A
TOC T2B
CVI115A
SFR115
CODIGO DE COLORES
230 KV
115 KV
44 KV
34.5 KV
13.8 KV
4.16 KV
CVI T1A
CVI T3A
CVI T2A

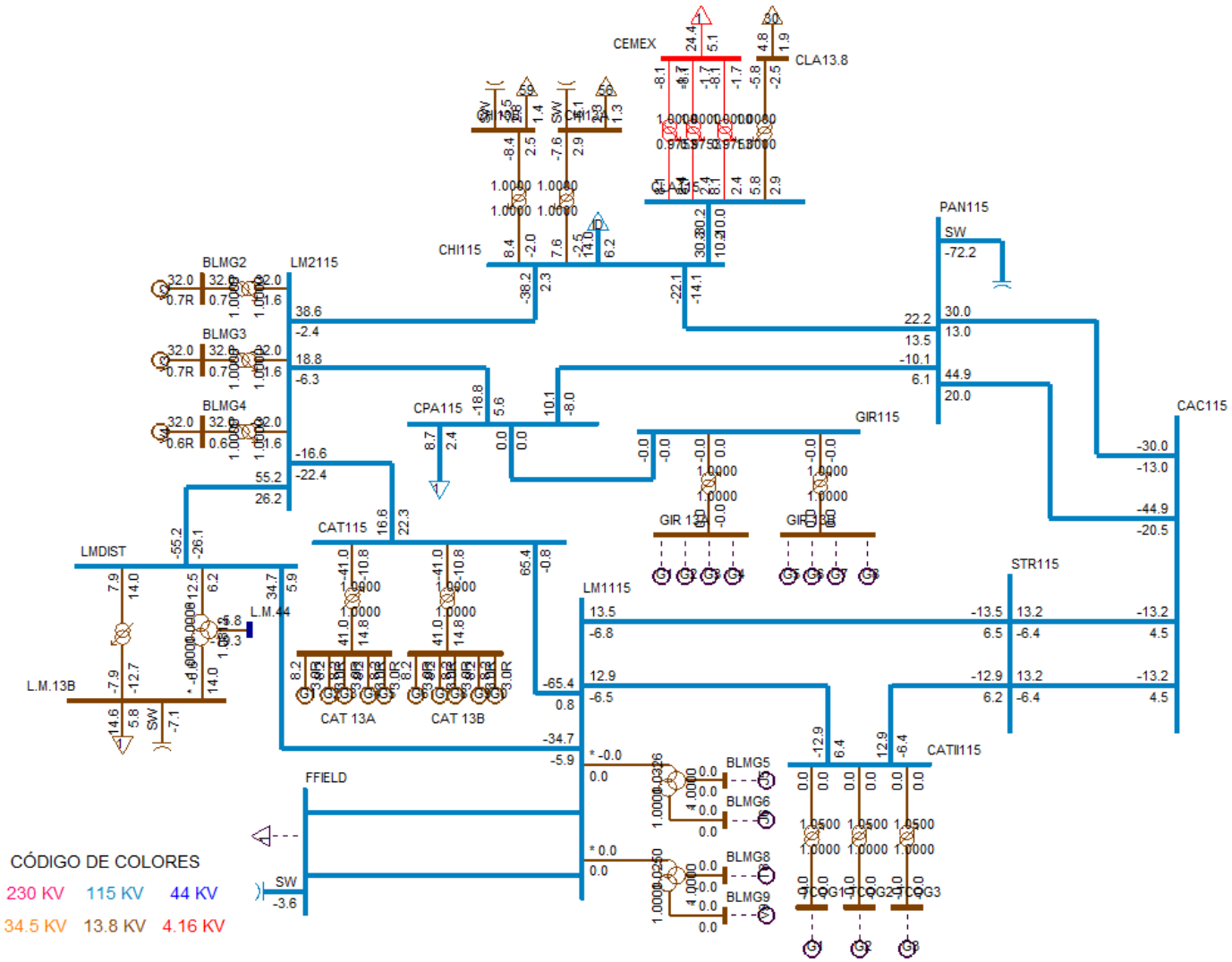
CEMEX
CLA13.8
CHI115
BLMG2
BLMG3
BLMG4
LM2115
PAN115
SW
CPA115
GIR115
CAC115
LMDIST
CAT115
L.M.44
L.M.13B
CAT 13A
CAT 13B
LM1115
STR115
CATII115
BLMG5
BLMG6
BLMG8
BLMG9
FFIELD
SW
CÓDIGO DE COLORES
230 KV
115 KV
44 KV
34.5 KV
13.8 KV
4.16 KV

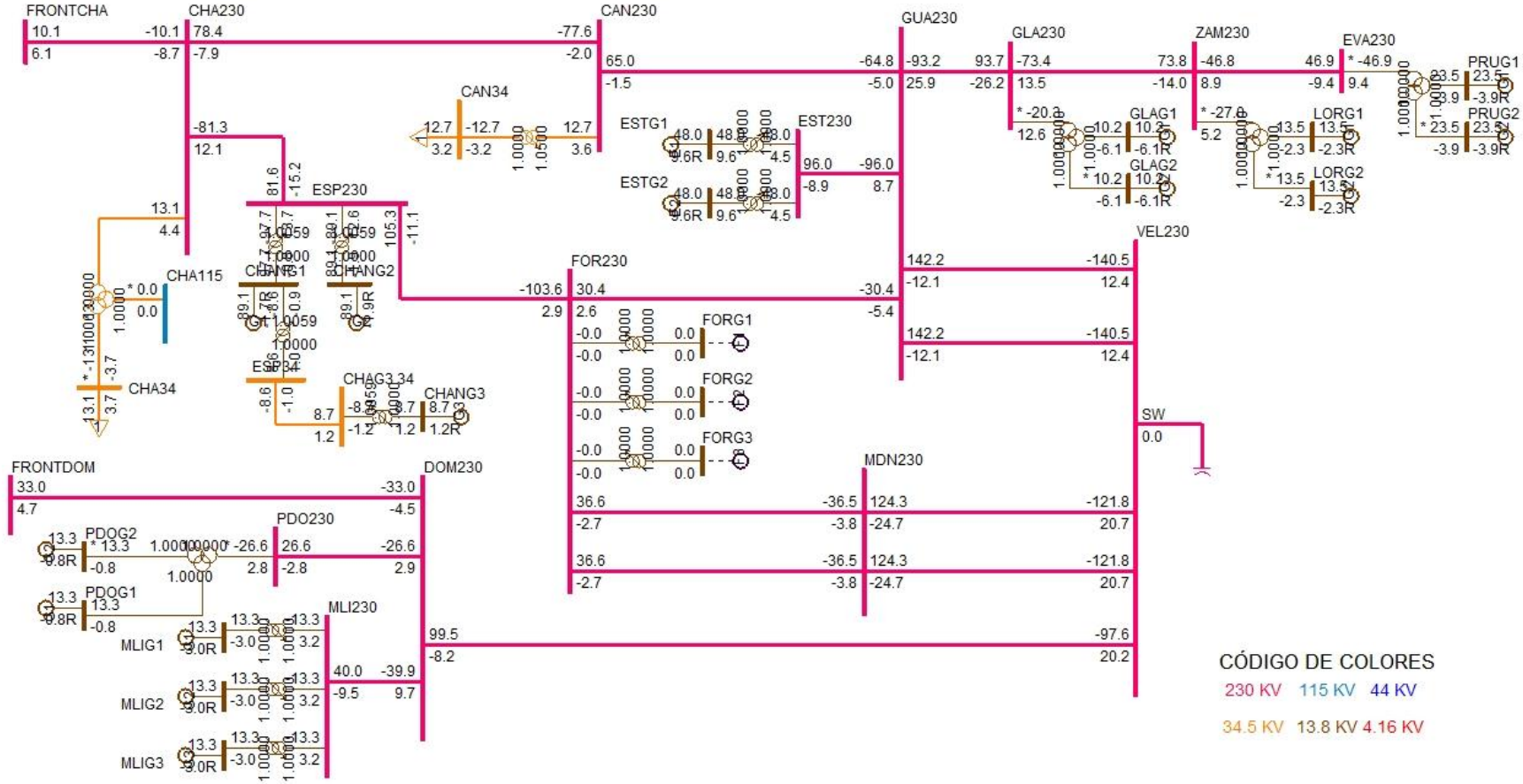
FRONTCHA
CHA230
CAN230
GUA230
GLA230
ZAM230
EVA230
PRUG1
PRUG2
CAN34
ESTG1
ESTG2
EST230
GLAG1
GLAG2
LORG1
LORG2
ESP230
CHANG1
CHANG2
CHA115
CHA34
FOR230
FORG1
FORG2
FORG3
VEL230
SW
MDN230
CHAG3 34
CHANG3
FRONTDOM
DOM230
PDO230
PDOG2
PDOG1
MLI230
MLIG1
MLIG2
MLIG3
CÓDIGO DE COLORES
230 KV
115 KV
44 KV
34.5 KV
13.8 KV
4.16 KV

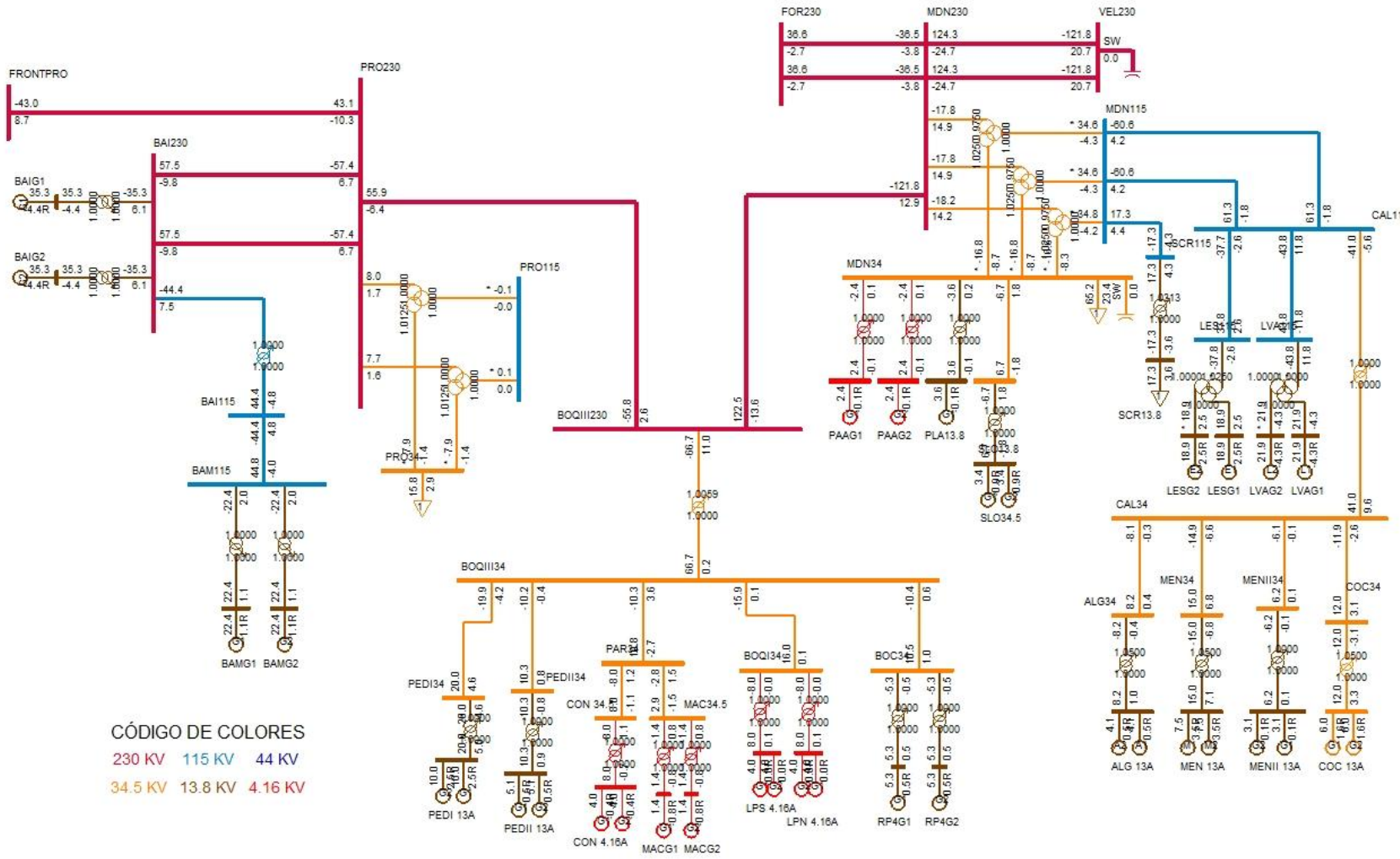
FRONTPRO
PRO230
BAI230
BAIG1
BAIG2
BAI115
BAM115
BAMG1
BAMG2
PRO115
PRO34
BOQIII230
BOQIII34
FOR230
MDN230
VEL230
SW
MDN115
MDN34
PAAG1
PAAG2
PLA13.8
SLO34.5
SCR115
SCR13.8
LES34
LVA34
LESG2
LESG1
LVAG2
LVAG1
CAL115
CAL34
ALG34
MEN34
MENII34
COC34
ALG 13A
MEN 13A
MENII 13A
COC 13A
PEDI34
PEDII34
PEDI 13A
PEDII 13A
PAR34
CON 34.5
MAC34.5
CON 4.16A
MACG1
MACG2
BOQI34
LPS 4.16A
LPN 4.16A
BOC34
RP4G1
RP4G2
CÓDIGO DE COLORES
230 KV
115 KV
44 KV
34.5 KV
13.8 KV
4.16 KV

DESPACHO DE GENERACIÓN PARA ÁREA 6-PANAMÁ

# BARRA	NOMBRE	ID	POTENCIA ACTIVA GENERADA (MW)	POTENCIA REACTIVA GENERADA (MVAR)
6071	BLMG2	V2	32	0.7
6072	BLMG3	V3	32	0.7
6073	BLMG4	V4	32	0.6
6090	LESG1	E1	18.9	2.5
6091	LESG2	E2	18.9	2.5
6094	LVAG1	L1	21.9	-4.3
6095	LVAG2	L2	21.9	-4.3
6101	BAYG1	B1	59.8	10.5
6102	BAYG2	B2	60.1	10.5
6106	PAM 13A	M1	15.2	8.6
6106	PAM 13A	M2	15.2	8.6
6106	PAM 13A	M3	15.2	8.6
6107	PAM 13B	M4	15.2	8.6
6107	PAM 13B	M5	15.2	8.6
6107	PAM 13B	M6	15.2	8.6
6110	BAYG3	B3	60.1	10.2
6172	PAC 13A	P1	17	8
6172	PAC 13A	P2	17	8
6172	PAC 13A	P3	17	8
6176	ESTG1	E1	48	9.6
6177	ESTG2	E2	48	9.6
6264	CHANG1	G1	89.1	-1.7
6265	CHANG2	G2	89.1	-1.9
6268	CHANG3	G3	8.7	1.2
6271	CAT 13A	G1	8.2	3
6271	CAT 13A	G2	8.2	3
6271	CAT 13A	G3	8.2	3
6271	CAT 13A	G4	8.2	3
6271	CAT 13A	G5	8.2	3
6272	CAT 13B	G0	8.2	3
6272	CAT 13B	G6	8.2	3
6272	CAT 13B	G7	8.2	3
6272	CAT 13B	G8	8.2	3
6272	CAT 13B	G9	8.2	3
6311	ALG 13A	A1	4.1	0.5

6311	ALG 13A	A2	4.1	0.5
6321	MEN 13A	M1	7.5	3.5
6321	MEN 13A	M2	7.5	3.5
6333	BAMG1	G1	22.4	1.1
6334	BAMG2	G2	22.4	1.1
6335	BAIG1	G1	35.3	-4.4
6336	BAIG2	G2	35.3	-4.4
6361	GLAG1	G1	10.2	-6.1
6362	GLAG2	G2	10.2	-6.1
6364	LORG1	G1	13.5	-2.3
6365	LORG2	G2	13.5	-2.3
6367	PRUG1	G1	23.5	-3.9
6368	PRUG2	G2	23.5	-3.9
6384	PEDI 13A	G1	10	2.5
6384	PEDI 13A	G2	10	2.5
6385	PEDII 13A	G1	5.1	0.5
6385	PEDII 13A	G2	5.1	0.5
6510	MACG1	G1	1.4	-0.8
6511	MACG2	G2	1.4	-0.8
6520	PAAG1	G1	2.4	-0.1
6521	PAAG2	G2	2.4	-0.1
6530	CON 4.16A	G1	4	-0.4
6530	CON 4.16A	G2	4	-0.4
6560	PLA13.8	G1	3.6	-0.1
6570	FRA13.8	G1	2.2	-0.4
6570	FRA13.8	G2	2.2	-0.4
6621	LPS 4.16A	G1	4	0
6621	LPS 4.16A	G2	4	0
6623	LPN 4.16A	G1	4	0
6623	LPN 4.16A	G2	4	0
6631	COC 13A	G1	6	1.6
6631	COC 13A	G2	6	1.6
6641	MENII 13A	G1	3.1	0.1
6641	MENII 13A	G2	3.1	0.1
6671	RP4G1	G1	5.3	0.5
6672	RP4G2	G2	5.3	0.5
6696	PDOG1	G1	13.3	-0.8
6697	PDOG2	G2	13.3	-0.8
6699	MLIG1	G1	13.3	-3
6700	MLIG2	G2	13.3	-3
6701	MLIG3	G3	13.3	-3

6831	SLO13.8	G1	3.4	-0.9
6831	SLO13.8	G2	3.4	-0.9
GENERACIÓN TOTAL DEL ÁREA 6			1269.3	122.8

DESPACHO DE GENERACIÓN PARA ÁREA 7-CANAL

# BARRA	NOMBRE	ID	POTENCIA ACATIVA GENERADA (MW)	POTENCIA REACTIVA GENERADA (MVAR)
6121	MIRG9	G9	37.4	6.8
6122	MIRG10	G1	37.4	7.3
6127	MIRG6	G6	17	6.8
6134	MADG1	G1	11.4	2.1
6135	MADG2	G2	11.4	1.8
6136	MADG3	G3	11.4	3.6
6140	GAT6A	G1	2.8	-0.4
6140	GAT6A	G2	2.8	-0.4
6140	GAT6A	G3	2.8	-0.4
6140	GAT6A	G4	4.3	-0.6
6140	GAT6A	G5	4.3	-0.6
6140	GAT6A	G6	07:12	-0.6
6155	MIR13B	G7	17	7.1
6155	MIR13B	G8	17	7.1
GENERACIÓN TOTAL DEL ÁREA 7			181.4	39.7

BARRAS EN 230 KV CON VOLTAJES MAYORES A (1)

# BARRA	NOMBRE	V(PU)	V(KV)	# BARRA	NOMBRE	V(PU)	V(KV)
6000	FRONTPRO	1.0068	231.56	6008	LSA230	1.0029	230.68
6011	MDN230	1.0029	230.68	6014	PRO230	1.0066	231.52
6096	FOR230	1.0055	231.26	6100	BAY230	1.0246	235.66
6171	PAC230	1.0104	232.4	6178	EST230	1.0045	231.03
6179	GUA230	1.0044	231.02	6182	VEL230	1.0019	230.45
6260	CHA230	1.0156	233.58	6263	ESP230	1.0157	233.61
6330	BAI230	1.007	231.62	6340	CAN230	1.008	231.83
6345	PM230-29	1.006	231.38	6360	GLA230	1.0087	231.99
6363	ZAM230	1.0134	233.08	6366	EVA230	1.016	233.68
6380	BOQIII230	1.0052	231.19	6400	FRONTCHA	1.0169	233.88
6430	ECO230	1.0052	231.19	6500	FRONTDOM	1.0047	231.09
6590	24DIC230	1.0033	230.75	6690	DOM230	1.0032	230.74
6695	PDO230	1.0036	230.84	6698	MLI230	1.0031	230.71

BARRAS EN 230 KV CON VOLTAJES MENORES A (1)

# BARRA	NOMBRE	V(PU)	V(KV)	# BARRA	NOMBRE	V(PU)	V(KV)
6001	PAN230	0.9917	228.1	6003	PANII230	0.9999	229.98
6005	CHO230	0.9942	228.67	6105	PAM230	0.9944	228.72
6240	EHIG230	0.9969	229.3				

BARRAS EN 115 KV CON VOLTAJES MAYORES A (1)

# BARRA	NOMBRE	V(PU)	V(KV)	# BARRA	NOMBRE	V(PU)	V(KV)
6002	PAN115	1.0082	115.94	6004	PANII115	1.036	119.15
6009	LSA115	1.0079	115.9	6012	MDN115	1.0084	115.97
6015	PRO115	1.0044	115.5	6018	CAC115	1.0077	115.88
6019	CVI115A	1.0198	117.28	6027	LOC115A	1	115
6036	SMA115	1.0073	115.84	6055	MOS115B	1.0042	115.48
6057	TOC115	1.0319	118.67	6059	LM1115	1.001	115.11
6060	LM2115	1.0011	115.12	6074	LMDIST	1.001	115.11
6087	CAL115	1.0166	116.91	6088	LES115	1.0187	117.14
6092	LVA115	1.0164	116.89	6120	MIR115B	1.0134	116.54
6123	MIR115A	1.0145	116.67	6170	CPA115	1.0019	115.22
6173	STR115	1.0019	115.21	6174	PM115-1A	1.0052	115.6
6175	PM115-2A	1.0052	115.6	6210	TIN115	1.0045	115.52
6211	PM115-9	1.0046	115.53	6261	CHA115	1.0098	116.12
6270	CAT115	1.0013	115.15	6280	GIR115	1.0019	115.22
6290	CATII115	1.0011	115.12	6332	BAM115	1.0027	115.31
6350	PM115-8	1.0027	115.31	6580	LBO115	1.0197	117.27
6915	SCR115	1.0057	115.65				

BARRAS EN 115 KV CON VOLTAJES MENORES A (1)

# BARRA	NOMBRE	V(PU)	V(KV)	# BARRA	NOMBRE	V(PU)	V(KV)
6024	CHI115	0.9942	114.34	6032	MAR115A	0.9973	114.69
6040	SFR115	0.9994	114.93	6047	CLA115	0.9875	113.56
6066	FFIELD	0.9952	114.45	6230	CBA115	0.9991	114.89
6331	BAI115	0.9988	114.86				

VERIFICACIÓN DE CARGA (MVA) EN LÍNEAS Y TRANSFORMADORES

DE		A				RATIN SET A		RATIN SET B		RATIN SET C	
# BARRA	NOMBRE	# BARRA	NOMBRE	CKT	CARGA	RATING	%	RATING	%	RATING	%
6000	FRONTPRO	6014	PRO230	1	44	193	22.8	193	22.8	366	12
6000	FRONTPRO	56050	RCL230A	1	43.6	200	21.8	200	21.8	--	--
6001	PAN230	6003	PANII230	1C	109.2	350	31.2	350	31.2	450	24.3
6001	PAN230	6003	PANII230	2B	112.6	186	60.5	186	60.5	350	32.2
6001	PAN230	6005	CHO230	3A	111.6	247	45.2	247	45.2	366	30.5
6001	PAN230	6005	CHO230	4A	111.6	247	45.2	247	45.2	366	30.5
6001	PAN230	3WNDTR	TRAFO1	T1	105.2	175	60.1	175	60.1	218.8	48.1
6001	PAN230	3WNDTR	TRAFO2	T2	105.2	175	60.1	175	60.1	218.8	48.1
6001	PAN230	3WNDTR	TRAFO3	T3	210.4	350	60.1	350	60.1	437.5	48.1
6002	PAN115	6018	CAC115	12	32.4	120	27	120	27	175	18.5
6002	PAN115	6018	CAC115	37	49	142	34.5	142	34.5	178	27.5
6002	PAN115	6024	CHI115	3A	26.4	93	28.4	93	28.4	175	15.1
6002	PAN115	6027	LOC115A	22	92	137	67.2	137	67.2	175	52.6
6002	PAN115	6027	LOC115A	38	92	137	67.2	137	67.2	175	52.6
6002	PAN115	6036	SMA115	7	28.8	93	31	93	31	175	16.5
6002	PAN115	6055	MOS115B	10	74.9	109	68.7	109	68.7	135	55.5
6002	PAN115	6170	CPA115	4A	12.9	93	13.8	93	13.8	175	7.3
6002	PAN115	6210	TIN115	9	46	151	30.4	151	30.4	175	26.3
6002	PAN115	3WNDTR	TRAFO1	T1	104.4	175	59.6	175	59.6	218.8	47.7
6002	PAN115	3WNDTR	TRAFO2	T2	104.4	175	59.6	175	59.6	218.8	47.7
6002	PAN115	3WNDTR	TRAFO3	T3	208.8	350	59.6	350	59.6	437.5	47.7
6002	PAN115	3WNDTR	TRAFO4	T4	0	58	0	--	--	--	--
6003	PANII230	6171	PAC230	1B	125.7	186	67.6	186	67.6	350	35.9
6003	PANII230	6430	ECO230	2A	105.6	275	38.4	275	38.4	459	23
6003	PANII230	6430	ECO230	3A	105.6	275	38.4	275	38.4	459	23
6003	PANII230	6590	24DIC230	2B	75.2	186	40.4	186	40.4	350	21.5
6003	PANII230	3WNDTR	TRAFO1	T1	103.4	175	59.1	175	59.1	218.8	47.3
6003	PANII230	3WNDTR	TRAFO2	T2	103.4	175	59.1	175	59.1	218.8	47.3
6004	PANII115	6019	CVI115A	28	77.5	158	49	158	49	196	39.5
6004	PANII115	6019	CVI115A	29	77.5	158	49	158	49	196	39.5
6004	PANII115	6057	TOC115	32	27.5	93	29.6	93	29.6	175	15.7
6004	PANII115	6057	TOC115	33	27.5	93	29.6	93	29.6	175	15.7
6004	PANII115	3WNDTR	TRAFO1	T1	104.6	175	59.7	175	59.7	218.8	47.8
6004	PANII115	3WNDTR	TRAFO2	T2	104.6	175	59.7	175	59.7	218.8	47.8
6005	CHO230	6008	LSA230	3B	123.6	247	50	247	50	366	33.8
6005	CHO230	6105	PAM230	11	99.4	193	51.5	193	51.5	366	27.2
6005	CHO230	6240	EHIG230	4B	112.9	247	45.7	247	45.7	366	30.9
6005	CHO230	3WNDTR	TRAFO1	T1	23	50	46.1	50	46.1	62.5	36.9

6005	CHO230	3WNDTR	TRAFO2	T2	23	50	46.1	50	46.1	62.5	36.9
6005	CHO230	3WNDTR	TRAFO3	T3	69.6	100	69.6	100	69.6	125	55.7
6008	LSA230	6182	VEL230	14	166	275	60.4	275	60.4	450	36.9
6008	LSA230	6182	VEL230	15	166	275	60.4	275	60.4	450	36.9
6008	LSA230	6182	VEL230	5A	147.9	247	59.9	247	59.9	366	40.4
6008	LSA230	6182	VEL230	6A	147.9	247	59.9	247	59.9	366	40.4
6008	LSA230	6240	EHIG230	4B	137.1	247	55.5	247	55.5	366	37.4
6008	LSA230	6430	ECO230	2B	107.2	275	39	275	39	459	23.4
6008	LSA230	6430	ECO230	3B	107.2	275	39	275	39	459	23.4
6008	LSA230	3WNDTR	TRAFO1	T1	43.3	70	61.9	70	61.9	87.5	49.5
6008	LSA230	3WNDTR	TRAFO2	T2	43	70	61.5	70	61.5	87.5	49.2
6008	LSA230	3WNDTR	TRAFO3	T3	61.9	100	61.9	100	61.9	125	49.5
6009	LSA115	3WNDTR	TRAFO1	T1	44.8	60	74.6	60	74.6	75	59.7
6009	LSA115	3WNDTR	TRAFO2	T2	42.2	60	70.3	60	70.3	75	56.2
6009	LSA115	3WNDTR	TRAFO3	T3	60.6	100	60.6	100	60.6	125	48.5
6011	MDN230	6096	FOR230	7	36.6	193	19	193	19	366	10
6011	MDN230	6096	FOR230	8	36.6	193	19	193	19	366	10
6011	MDN230	6182	VEL230	5B	126.3	247	51.1	247	51.1	366	34.5
6011	MDN230	6182	VEL230	6B	126.3	247	51.1	247	51.1	366	34.5
6011	MDN230	6380	BOQIII230	9A	122.6	193	63.5	193	63.5	366	33.5
6011	MDN230	3WNDTR	TRAFO1	T1	23.2	70	33.1	70	33.1	87.5	26.5
6011	MDN230	3WNDTR	TRAFO2	T2	23.2	70	33.1	70	33.1	87.5	26.5
6011	MDN230	3WNDTR	TRAFO3	T3	23.1	70	32.9	70	32.9	87.5	26.4
6012	MDN115	6087	CAL115	15	60.3	93	64.8	93	64.8	175	34.5
6012	MDN115	6087	CAL115	16	60.3	93	64.8	93	64.8	175	34.5
6012	MDN115	6915	SCR115	1	17.7	143.6	12.3	161.9	11	--	--
6012	MDN115	3WNDTR	TRAFO1	T1	34.8	60	58.1	60	58.1	75	46.4
6012	MDN115	3WNDTR	TRAFO2	T2	34.8	60	58.1	60	58.1	75	46.4
6012	MDN115	3WNDTR	TRAFO3	T3	35	60	58.4	60	58.4	75	46.7
6014	PRO230	6330	BAI230	27	57.9	193	30	193	30	366	15.8
6014	PRO230	6330	BAI230	28	57.9	193	30	193	30	366	15.8
6014	PRO230	6380	BOQIII230	9B	55.9	193	29	193	29	366	15.3
6014	PRO230	3WNDTR	TRAFO1	T1	8.2	50	16.4	50	16.4	62.5	13.1
6014	PRO230	3WNDTR	TRAFO2	T2	7.9	50	15.8	50	15.8	62.5	12.6
6015	PRO115	3WNDTR	TRAFO1	T1	0.2	50	0.3	50	0.3	62.5	0.2
6015	PRO115	3WNDTR	TRAFO2	T2	0.2	50	0.3	50	0.3	62.5	0.2
6017	CEMEX	6047	CLA115	T1	8.5	10	84.7	--	--	--	--
6017	CEMEX	6047	CLA115	T2	8.5	15	56.5	--	--	--	--
6017	CEMEX	6047	CLA115	T3	8.5	30	28.2	--	--	--	--
6018	CAC115	6027	LOC115A	6	95.6	140	68.3	140	68.3	150	63.7
6018	CAC115	6123	MIR115A	5	56.2	100	56.2	100	56.2	100	56.2

6018	CAC115	6174	PM115-1A	1A	14.2	150	9.5	150	9.5	175	8.1
6018	CAC115	6175	PM115-2A	2A	14.2	150	9.5	150	9.5	175	8.1
6018	CAC115	6350	PM115-8	8	63.6	140	45.5	140	45.5	150	42.4
6019	CVI115A	6040	SFR115	11	66	141	46.8	141	46.8	164	40.3
6019	CVI115A	6580	LBO115	48	10.9	50	21.8	--	--	--	--
6019	CVI115A	6580	LBO115	49	10.9	50	21.8	--	--	--	--
6019	CVI115A	3WNDTR	CVI T1	T1	18.5	25	73.9	--	--	--	--
6019	CVI115A	3WNDTR	CVI T2	T2	32.8	42	78.1	--	--	--	--
6019	CVI115A	3WNDTR	CVI T3	T3	25.8	42	61.3	--	--	--	--
6024	CHI115	6025	CHI13A	T1	8.2	25	32.7	--	--	--	--
6024	CHI115	6026	CHI13B	T2	8.8	25	35.2	--	--	--	--
6024	CHI115	6047	CLA115	24	32.2	90	35.8	--	--	--	--
6024	CHI115	6060	LM2115	3B	38.6	93	41.5	93	41.5	175	22.1
6027	LOC115A	6032	MAR115A	21	28.9	114	25.3	114	25.3	125.4	23
6027	LOC115A	6230	CBA115	39	64.2	160	40.1	--	--	--	--
6027	LOC115A	6230	CBA115	40	64.2	160	40.1	--	--	--	--
6027	LOC115A	3WNDTR	LOC T1	T1	41	50	82.1	--	--	--	--
6027	LOC115A	3WNDTR	LOC T2	T2	49.8	50	99.6	--	--	--	--
6027	LOC115A	3WNDTR	LOC T3	T3	34.5	47	73.5	--	--	--	--
6032	MAR115A	6350	PM115-8	8	63.7	114	55.9	114	55.9	132	48.2
6032	MAR115A	3WNDTR	MAR T1	T1	34.9	50	69.7	--	--	--	--
6032	MAR115A	3WNDTR	MAR T2	T2	31.9	50	63.7	--	--	--	--
6032	MAR115A	3WNDTR	MAR T3	T3	25.6	50	51.2	--	--	--	--
6036	SMA115	6120	MIR115B	35	47.9	97	49.4	97	49.4	109	44
6036	SMA115	3WNDTR	STM T1	T1	25.6	25	102.3	--	--	--	--
6036	SMA115	3WNDTR	STM T2	T2	19.5	25	78.1	--	--	--	--
6036	SMA115	3WNDTR	STM T3	T3	31.7	42	75.6	--	--	--	--
6040	SFR115	6230	CBA115	41	55.5	184	30.2	184	30.2	228	24.4
6040	SFR115	3WNDTR	SFCO T2	T2	32.5	46	70.7	--	--	--	--
6040	SFR115	3WNDTR	SFCO T3	T3	28	50	56	--	--	--	--
6040	SFR115	3WNDTR	SFCO T4	T4	44.7	50	89.4	--	--	--	--
6047	CLA115	6048	CLA13.8	T1	6.5	10.5	61.5	--	--	--	--
6055	MOS115B	6211	PM115-9	1	3.6	109	3.3	109	3.3	135	2.6
6055	MOS115B	3WNDTR	MOS T1	T1	47.7	50	95.4	--	--	--	--
6055	MOS115B	3WNDTR	MOS T2	T2	29.9	50	59.9	--	--	--	--
6057	TOC115	3WNDTR	TOC T1	T1	34.9	50	69.9	--	--	--	--
6057	TOC115	3WNDTR	TOC T2	T2	22.1	50	44.1	--	--	--	--
6059	LM1115	6066	FFIELD	30	38	93	40.9	93	40.9	175	21.7
6059	LM1115	6066	FFIELD	31	38	93	40.9	93	40.9	175	21.7
6059	LM1115	6074	LMDIST	23	35.2	90.6	38.8	--	--	--	--
6059	LM1115	6173	STR115	2B	15.1	150	10.1	150	10.1	175	8.6

6059	LM1115	6270	CAT115	0A	65.3	93	70.2	93	70.2	175	37.3
6059	LM1115	6290	CATII115	1C	14.4	150	9.6	150	9.6	175	8.2
6059	LM1115	3WNDTR	TRAFO12	T1	0	100	0	--	--	--	--
6059	LM1115	3WNDTR	TRAFO7	T1	0	100	0	--	--	--	--
6060	LM2115	6071	BLMG2	T2	32	50	64.1	--	--	--	--
6060	LM2115	6072	BLMG3	T3	32	50	64.1	--	--	--	--
6060	LM2115	6073	BLMG4	T4	32	50	64.1	--	--	--	--
6060	LM2115	6074	LMDIST	26	61	90.6	67.3	--	--	--	--
6060	LM2115	6170	CPA115	4B	19.8	93	21.3	93	21.3	175	11.3
6060	LM2115	6270	CAT115	0B	27.8	93	29.9	93	29.9	175	15.9
6062	L.M.13B	6074	LMDIST	T9	16.1	28	57.6	--	--	--	--
6066	FFIELD	6067	FF13.8	T1	35.2	50	70.4	--	--	--	--
6066	FFIELD	6068	FF44	T3	9.1	56	16.2	--	--	--	--
6066	FFIELD	6322	FF13.8	T2	26.2	42	62.3	--	--	--	--
6066	FFIELD	6323	FF13.8	T5	12.7	50	25.5	--	--	--	--
6074	LMDIST	3WNDTR	BLM44T8	T8	13.9	56	24.9	--	--	--	--
6087	CAL115	6088	LES115	17	37.2	93	40	93	40	175	21.2
6087	CAL115	6092	LVA115	18	44.7	93	48	93	48	175	25.5
6087	CAL115	6300	CAL34	T1	42.1	62.5	67.4	--	--	--	--
6088	LES115	3WNDTR	TRAFO1	T1	37.9	54	70.1	--	--	--	--
6092	LVA115	3WNDTR	TRAFO1	T1	45.4	54	84.1	--	--	--	--
6096	FOR230	6097	FORG1	T1	0	111	0	--	--	--	--
6096	FOR230	6098	FORG2	T2	0	111	0	--	--	--	--
6096	FOR230	6099	FORG3	T3	0	111	0	--	--	--	--
6096	FOR230	6179	GUA230	18	30.7	276	11.1	276	11.1	459	6.7
6096	FOR230	6263	ESP230	0A	104.2	304	34.3	304	34.3	340	30.7
6100	BAY230	6101	BAYG1	T1	60.7	109	55.7	--	--	--	--
6100	BAY230	6102	BAYG2	T2	61	96	63.6	--	--	--	--
6100	BAY230	6110	BAYG3	T3	61	109	55.9	--	--	--	--
6100	BAY230	6171	PAC230	1A	83.5	186	44.9	186	44.9	350	23.9
6100	BAY230	6590	24DIC230	2A	96.2	186	51.7	186	51.7	350	27.5
6105	PAM230	6106	PAM 13A	T1	52.3	63	83	--	--	--	--
6105	PAM230	6107	PAM 13B	T2	52.3	63	83	--	--	--	--
6170	CPA115	6280	GIR115	43	0	159	0	--	--	--	--
6171	PAC230	6172	PAC 13A	T1	43.5	65	66.9	--	--	--	--
6173	STR115	6174	PM115-1A	1	14.6	150	9.8	150	9.8	175	8.4
6173	STR115	6175	PM115-2A	1	14.6	150	9.8	150	9.8	175	8.4
6173	STR115	6290	CATII115	1B	14.4	150	9.6	150	9.6	175	8.2
6176	ESTG1	6178	EST230	T1	49	70	69.9	--	--	--	--
6177	ESTG2	6178	EST230	T2	49	70	69.9	--	--	--	--
6178	EST230	6179	GUA230	19	96	193	49.7	193	49.7	366	26.2

6179	GUA230	6182	VEL230	16	142.1	275	51.7	275	51.7	450	31.6
6179	GUA230	6182	VEL230	17	142.1	275	51.7	275	51.7	450	31.6
6179	GUA230	6345	PM230-29	29	64.7	276	23.4	276	23.4	459	14.1
6179	GUA230	6360	GLA230	22	96.5	131	73.7	131	73.7	405	23.8
6182	VEL230	6690	DOM230	5A	99.5	300	33.2	300	33.2	389	25.6
6210	TIN115	6211	PM115-9	1	2.2	109	2	109	2	135	1.6
6210	TIN115	3WNDTR	TIN T1	T1	22.9	42	54.5	--	--	--	--
6210	TIN115	3WNDTR	TIN T2	T2	21.9	42	52.2	--	--	--	--
6230	CBA115	3WNDTR	CBAN T1	T1	36.8	50	73.6	--	--	--	--
6230	CBA115	3WNDTR	CBAN T2	T2	43.9	50	87.8	--	--	--	--
6240	EHIG230	6241	EHIG34	T1	24.7	50	49.4	--	--	--	--
6260	CHA230	6263	ESP230	0B	81.7	304	26.9	304	26.9	340	24
6260	CHA230	6340	CAN230	30	77.5	276	28.1	276	28.1	459	16.9
6260	CHA230	6400	FRONTCHA	21	13.1	304	4.3	304	4.3	340	3.8
6260	CHA230	3WNDTR	TRAFO1	T1	13.8	50	27.5	50	27.5	62.5	22
6261	CHA115	3WNDTR	TRAFO1	T1	0	50	0	50	0	62.5	0
6263	ESP230	6264	CHANG1	T1	98.7	125	78.9	--	--	--	--
6263	ESP230	6265	CHANG2	T2	90	125	72	--	--	--	--
6270	CAT115	6271	CAT 13A	T1	43.6	52	83.9	--	--	--	--
6270	CAT115	6272	CAT 13B	T2	43.6	52	83.9	--	--	--	--
6280	GIR115	6281	GIR 13A	T1	0	20	0	--	--	--	--
6280	GIR115	6282	GIR 13B	T2	0	66.6	0	--	--	--	--
6290	CATII115	6291	TCOG1	T1	0	75	0	--	--	--	--
6290	CATII115	6292	TCOG2	T2	0	75	0	--	--	--	--
6290	CATII115	6293	TCOG3	T3	0	75	0	--	--	--	--
6330	BAI230	6331	BAI115	T1	45.1	60	75.1	--	--	--	--
6330	BAI230	6335	BAIG1	T1	35.8	60	59.7	--	--	--	--
6330	BAI230	6336	BAIG2	T2	35.8	60	59.7	--	--	--	--
6331	BAI115	6332	BAM115	44	44.9	93	48.2	93	48.2	175	25.6
6332	BAM115	6333	BAMG1	T1	22.5	70	32.1	--	--	--	--
6332	BAM115	6334	BAMG2	T1	22.5	70	32.1	--	--	--	--
6340	CAN230	6341	CAN34	T1	13.2	50	26.3	--	--	--	--
6340	CAN230	6345	PM230-29	29	64.5	276	23.4	276	23.4	459	14.1
6360	GLA230	6363	ZAM230	23	74.2	131	56.6	131	56.6	405	18.3
6360	GLA230	3WNDTR	TRAFO1	T1	23.9	66	36.3	--	--	--	--
6363	ZAM230	6366	EVA230	24	47.1	131	36	131	36	405	11.6
6363	ZAM230	3WNDTR	TRAFO1	T1	27.5	40	68.8	--	--	--	--
6366	EVA230	3WNDTR	TRAFO1	T1	47.9	64	74.8	--	--	--	--
6380	BOQIII23	6381	BOQIII34	T1	67.6	83.3	81.1	--	--	--	--
6400	FRONTCHA	58350	CAH230	1	11.6	300	3.9	300	3.9	--	--
6500	FRONTDOM	6690	DOM230	5B	33.2	300	11.1	300	11.1	389	8.5

6500	FRONTDOM	56052	RCL230B	1	33.2	374	8.9	374	8.9	--	--
6580	LBO115	6581	LBO13	T1	22.2	50	44.4	--	--	--	--
6590	24DIC230	6591	24-dic-13	T1	24.1	50	48.1	--	--	--	--
6690	DOM230	6695	PDO230	33	26.7	374	7.1	--	--	--	--
6690	DOM230	6698	MLI230	34	41	374	11	--	--	--	--
6695	PDO230	3WNDTR	TRAFO1	T1	26.8	40	67	--	--	--	--
6698	MLI230	6699	MLIG1	T1	13.7	20	68.5	--	--	--	--
6698	MLI230	6700	MLIG2	T2	13.7	20	68.5	--	--	--	--
6698	MLI230	6701	MLIG3	T3	13.7	20	68.5	--	--	--	--
6915	SCR115	6916	SCR13.8	T1	17.8	50	35.7	--	--	--	--
6036	SMA115	6120	MIR115B	35	47.9	97	49.4	97	49.4	109	44
6120	MIR115B	6122	MIRG10	T1	38.1	50	76.2	--	--	--	--
6120	MIR115B	6124	MIR44	T3	11	75	14.6	--	--	--	--
6121	MIRG9	6123	MIR115A	T1	38	50	76	--	--	--	--
6123	MIR115A	6124	MIR44	T1	9.8	47	20.8	--	--	--	--
6123	MIR115A	6124	MIR44	T2	9.8	50	19.5	--	--	--	--

REPORTE DE GENERACIÓN, PÉRDIDAS E INTERCAMBIO EN ÁREAS
MW/MVAR

AREA	DE GENERACIÓN	A CARGA	TO BUS SHUNT	TO GEN BUS DEVICES	TO LINE SHUNT	FROM CHARGING	A PÉRDIDAS	TO TIE LINES	TO TIES + LOADS	DESIRED NET INT
1	1338.8	1403.9	0	0	0	0	54	-119.2	-119.2	-120
GUATEMAL	136.9	235	-275.1	0	59.5	392.8	466.1	44.2	44.2	
2	949.7	933	0	0	0	0	17.1	-0.3	-0.3	0
SALVADOR	181.4	234.1	0	0	0	209.8	184	-26.8	-26.8	
3	1266.1	1236.2	0	0	0	0	30.2	-0.2	-0.2	0
HONDURAS	438.8	319.8	-26.1	0	0	278.5	436	-12.6	-12.6	
4	599.3	586.4	0	0	0	0	13.7	-0.8	-0.8	0
NICARAGU	96.1	230.8	-80.2	0	0	226.1	185.5	-13.9	-13.9	
5	1234.9	1207.8	0	0	0	0	26.6	0.5	0.5	0
C.RICA	161	361.8	-238.1	0	0	397.7	388	47.1	47.1	
6	1269.3	1341.7	0	0	0	0	56.1	-128.5	-128.5	-130
PANAMA	122.8	464.2	-496.9	0	0	456.8	623.9	-11.6	-11.6	
7	181.4	49.3	0	0	0	0	3.7	128.4	128.4	130
ACANAL	39.7	32	-13.2	0	0	0.2	23.9	-2.9	-2.9	
8	35020.3	34900	0	0	0	0	0	120.3	120.3	120
MEXICO	8041	8064.5	0	0	0	0	0	-23.5	-23.5	
COLUMN	41859.7	41658.2	0	0	0	0	201.5	0	0	0
TOTALS	9217.7	9942.3	-1129.6	0	59.5	1961.9	2307.4	0	0	

Cont. 11: El Coco – Panamá II

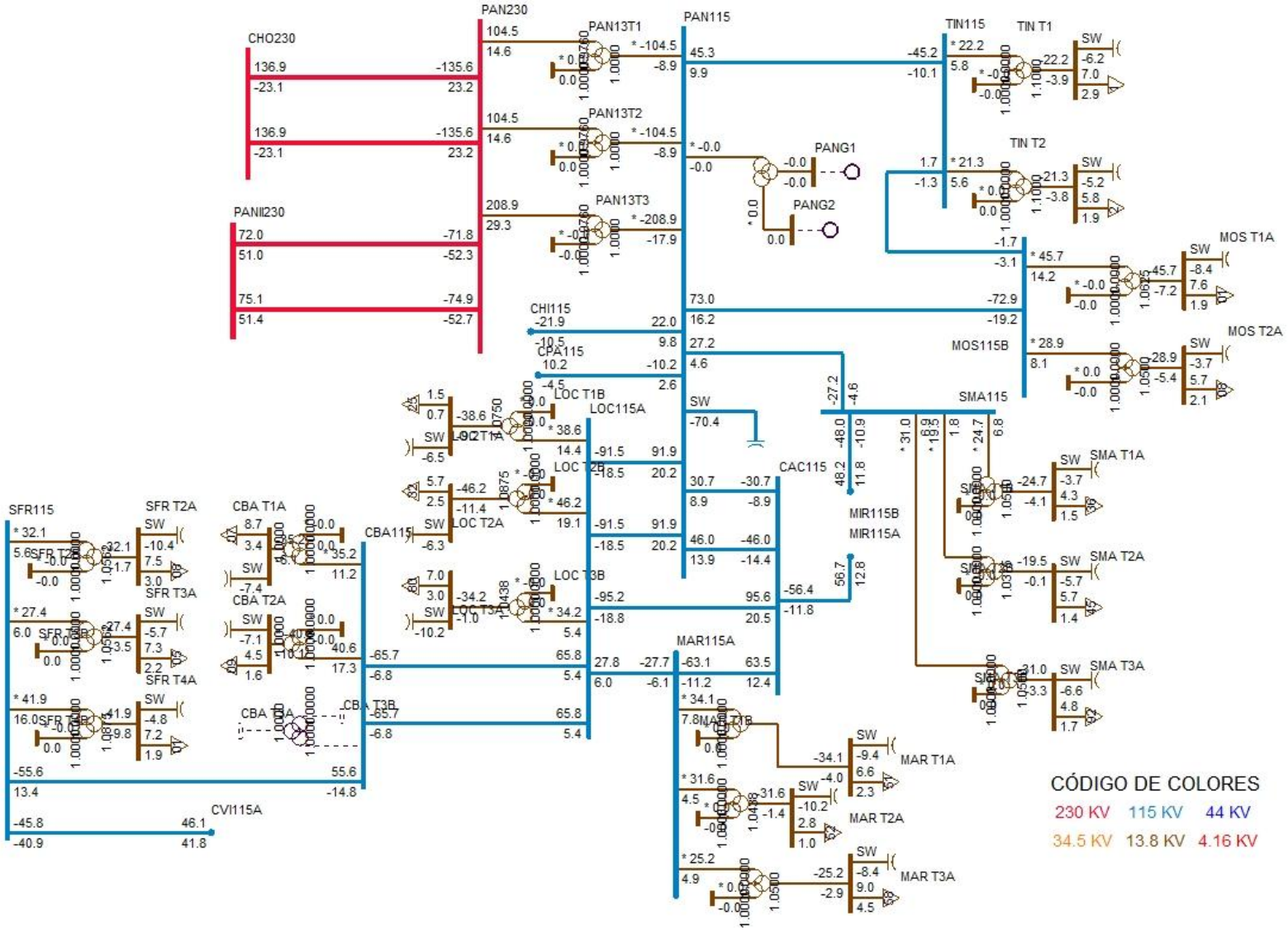
PAN230
PAN115
CHO230
PANII230
PAN13T1
PAN13T2
PAN13T3
PANG1
PANG2
TIN115
TIN T1
TIN T2
MOS T1A
MOS T2A
MOS115B
CHI115
CPA115
LOC T1B
LOC115A
LOC T2B
LOC T2A
LOC T3B
LOC T3A
CAC115
SMA115
SMA T1A
SMA T2A
SMA T3A
MIR115B
MIR115A
MAR115A
MAR T1A
MAR T2A
MAR T3A
SFR115
SFR T2A
SFR T3A
SFR T4A
CBA T1A
CBA T2A
CBA T3A
CBA T3B
CBA115
CVI115A
SW
CÓDIGO DE COLORES
230 KV
115 KV
44 KV
34.5 KV
13.8 KV
4.16 KV

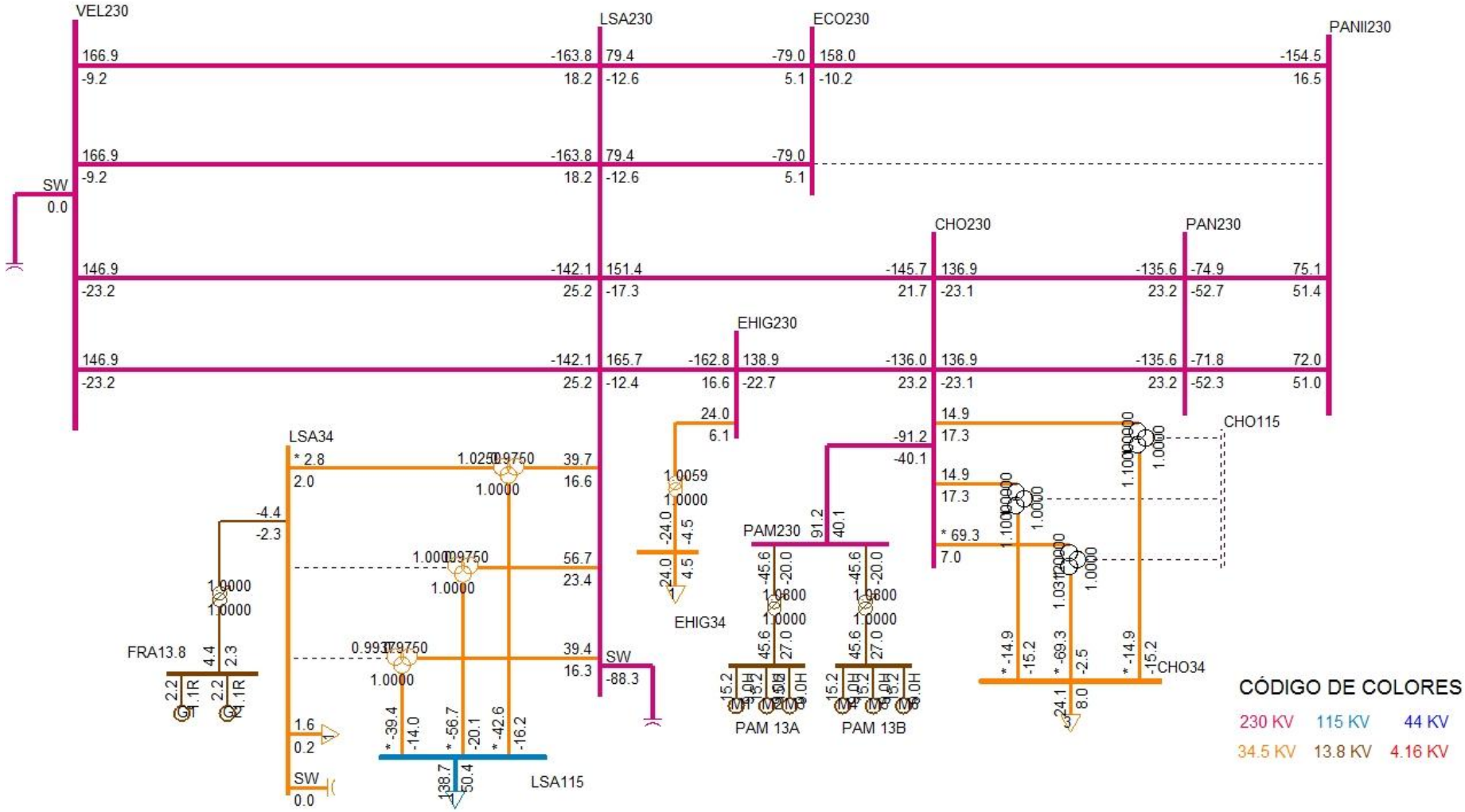
VEL230
LSA230
ECO230
PANII230
SW
0.0
CHO230
PAN230
EHIG230
LSA34
CHO115
FRA13.8
EHIG34
PAM230
CHO34
PAM 13A
PAM 13B
LSA115
CÓDIGO DE COLORES
230 KV
115 KV
44 KV
34.5 KV
13.8 KV
4.16 KV

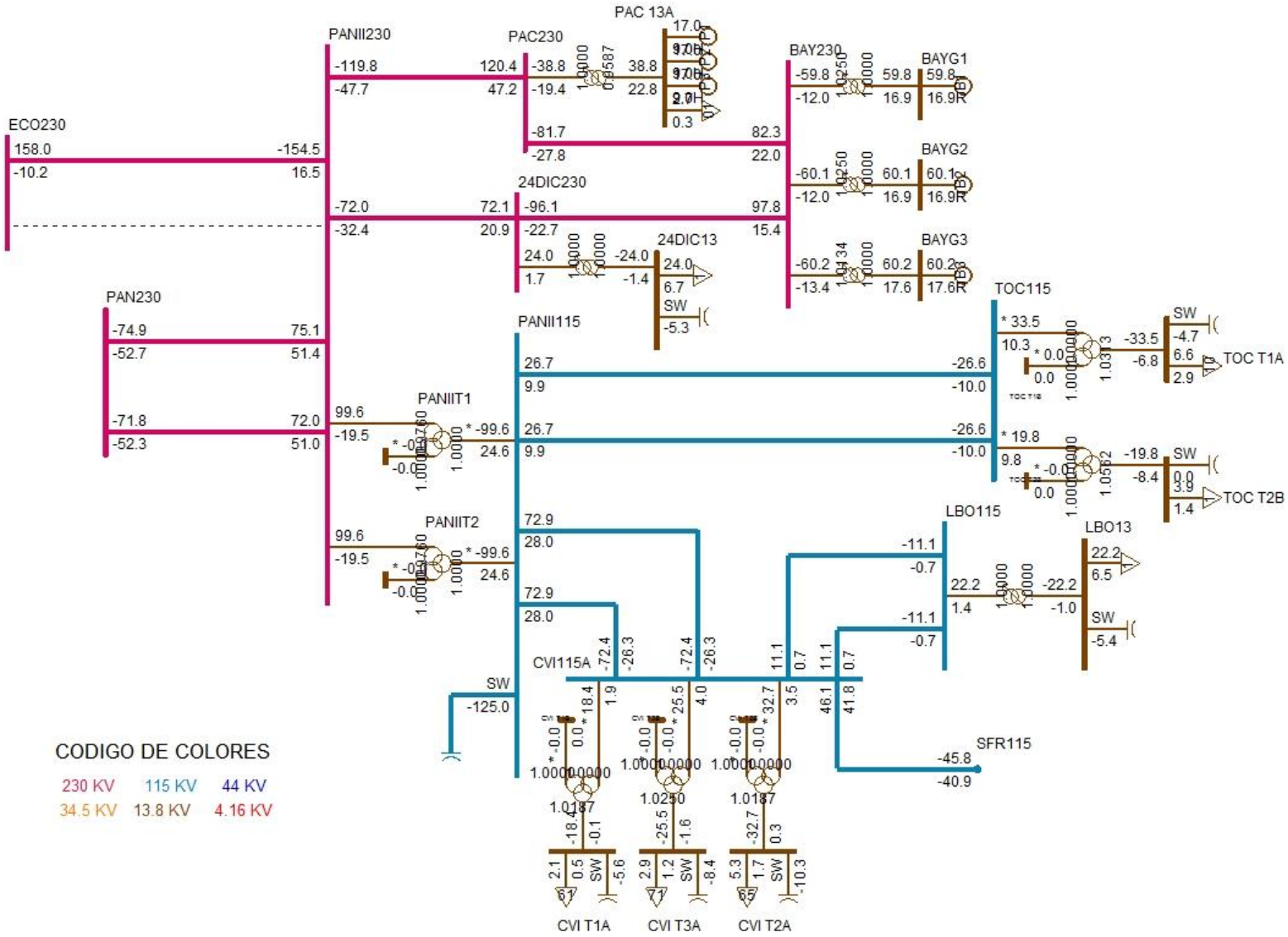
ECO230
158.0
-10.2
-154.5
16.5
PANII230
-119.8
-47.7
120.4
47.2
PAC230
-38.8
-19.4
38.8
22.8
PAC 13A
17.0
0.3
-81.7
-27.8
82.3
22.0
BAY230
-59.8
-12.0
59.8
16.9
BAYG1
59.8
16.9
-60.1
-12.0
60.1
16.9
BAYG2
60.1
16.9
-60.2
-13.4
60.2
17.6
BAYG3
60.2
17.6
-72.0
-32.4
72.1
20.9
24DIC230
-96.1
-22.7
97.8
15.4
24.0
1.7
-24.0
-1.4
24DIC13
24.0
6.7
SW
-5.3
PAN230
-74.9
-52.7
75.1
51.4
-71.8
-52.3
72.0
51.0
99.6
-19.5
PANIIT1
* -99.6
24.6
99.6
-19.5
PANIIT2
* -99.6
24.6
PANII115
26.7
9.9
-26.6
-10.0
26.7
9.9
-26.6
-10.0
TOC115
* 33.5
10.3
-33.5
-6.8
SW
-4.7
6.6
2.9
TOC T1A
* 19.8
9.8
-19.8
-8.4
SW
0.0
3.9
1.4
TOC T2B
72.9
28.0
72.9
28.0
LBO115
-11.1
-0.7
22.2
1.4
-22.2
-1.0
LBO13
22.2
6.5
SW
-5.4
-11.1
-0.7
SW
-125.0
CVI115A
-72.4
-26.3
-72.4
-26.3
11.1
0.7
11.1
0.7
46.1
41.8
SFR115
-45.8
-40.9
* 18.4
1.9
* 25.5
4.0
* 32.7
3.5
1.02500
1.01870
-18.4
-0.1
-25.5
-1.6
-32.7
0.3
2.1
0.5
SW
-5.6
2.9
1.2
SW
-8.4
5.3
1.7
SW
-10.3
CVI T1A
CVI T3A
CVI T2A
CODIGO DE COLORES
230 KV
115 KV
44 KV
34.5 KV
13.8 KV
4.16 KV

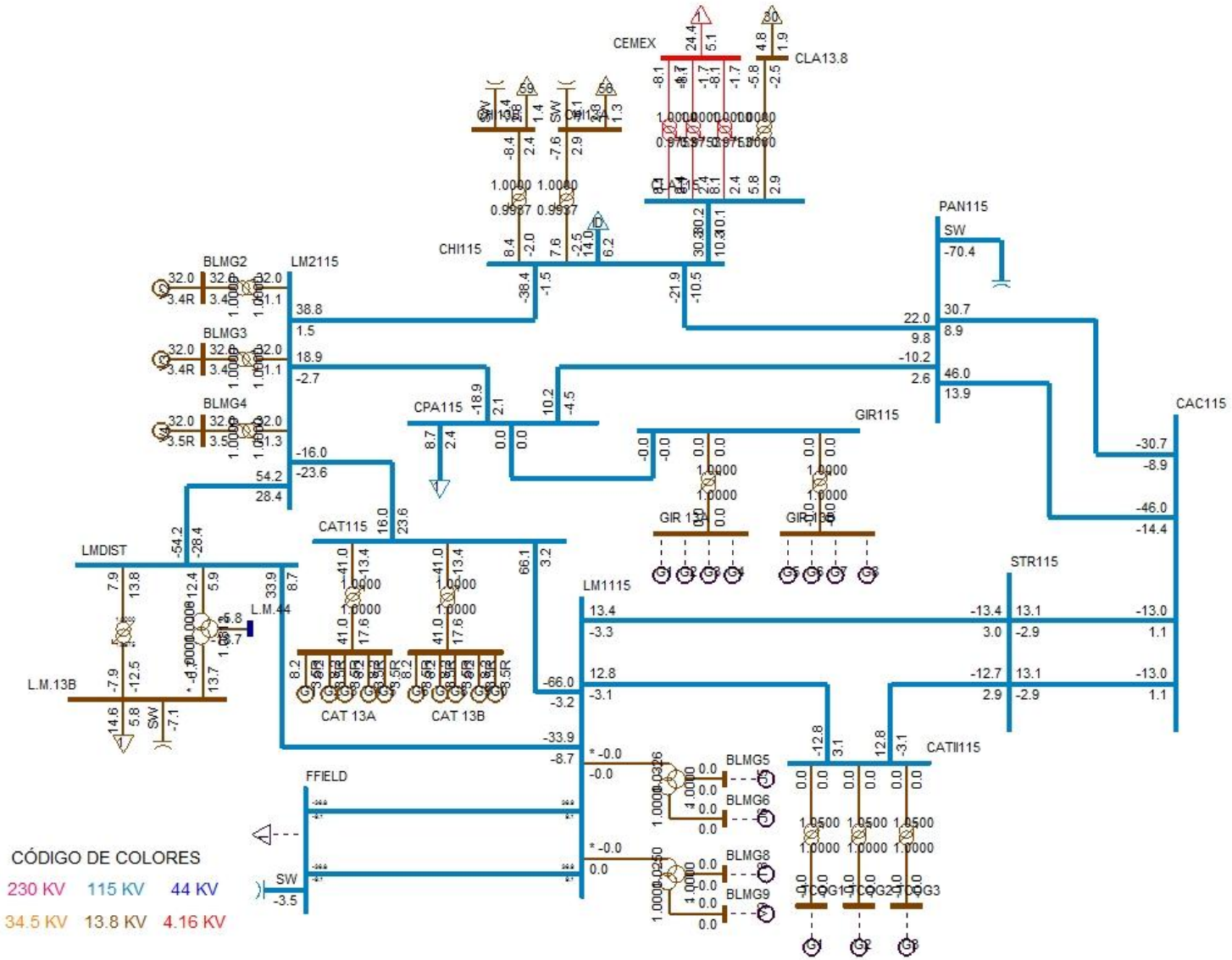
CEMEX
CLA13.8
CHI115
PAN115
SW
BLMG2
BLMG3
BLMG4
LM2115
CPA115
GIR115
CAC115
CAT115
LMDIST
L.M.44
L.M.13B
CAT 13A
CAT 13B
LM1115
STR115
CATII115
FFIELD
BLMG5
BLMG6
BLMG8
BLMG9
TCOG1
TCOG2
TCOG3
CÓDIGO DE COLORES
230 KV
115 KV
44 KV
34.5 KV
13.8 KV
4.16 KV

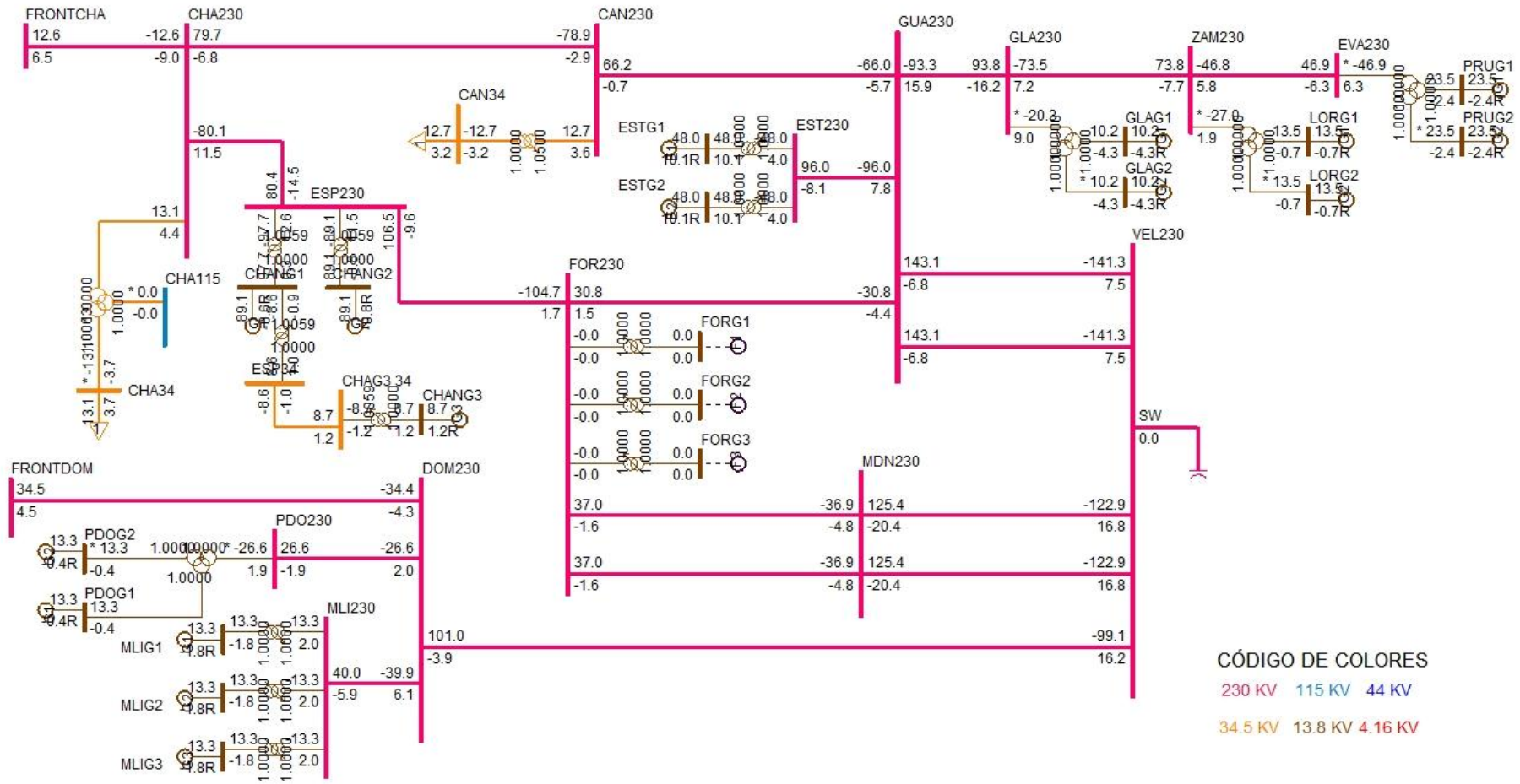
FRONTCHA
CHA230
CAN230
GUA230
GLA230
ZAM230
EVA230
PRUG1
PRUG2
CAN34
ESTG1
ESTG2
EST230
GLAG1
GLAG2
LORG1
LORG2
ESP230
CHA115
CHA34
CHANG1
CHANG2
CHAG3.34
CHANG3
FOR230
FORG1
FORG2
FORG3
VEL230
SW
MDN230
FRONTDOM
DOM230
PDO230
PDOG2
PDOG1
MLI230
MLIG1
MLIG2
MLIG3
CÓDIGO DE COLORES
230 KV
115 KV
44 KV
34.5 KV
13.8 KV
4.16 KV

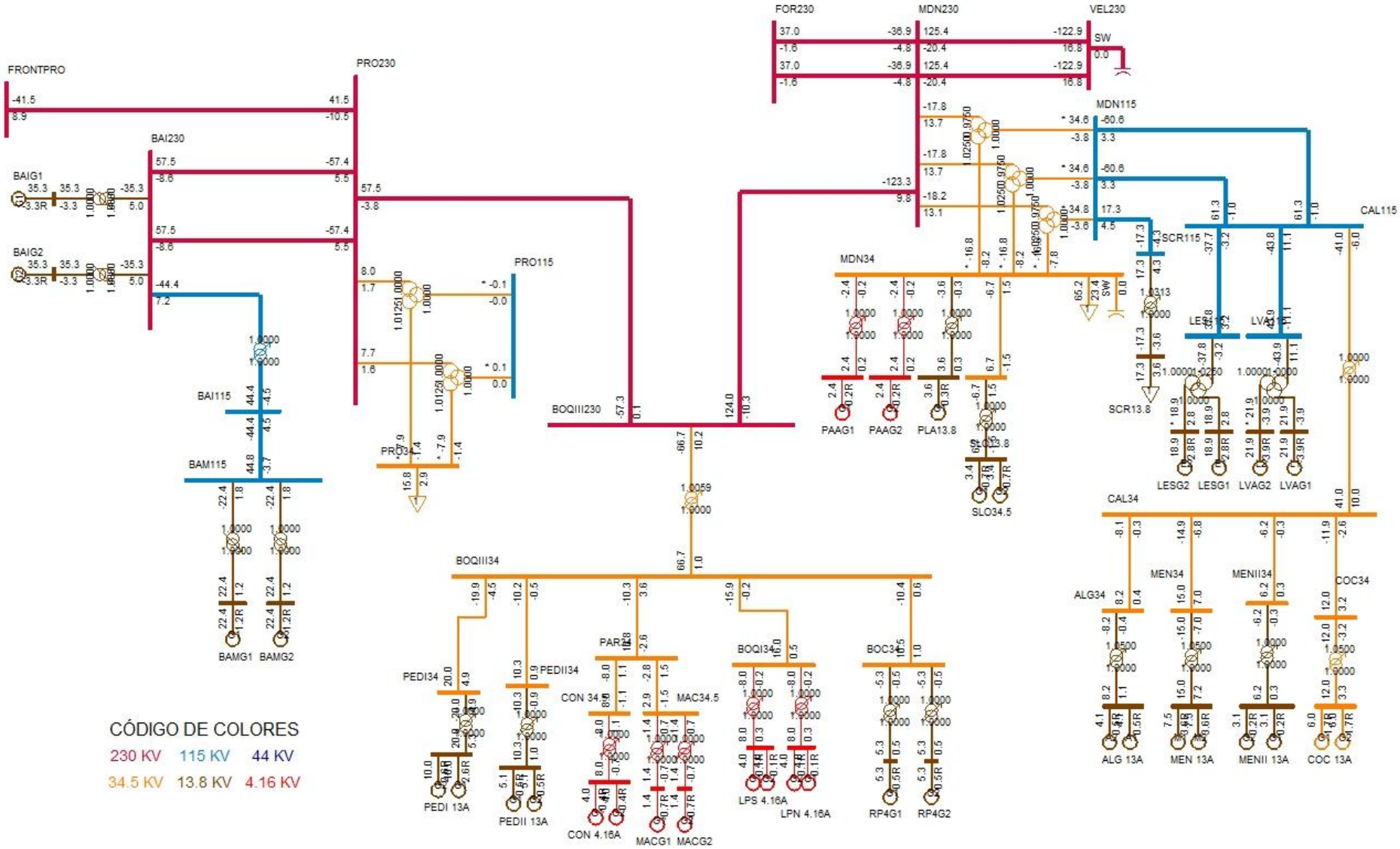
FRONTPRO
PRO230
FOR230
MDN230
VEL230
SW
BAI230
BAIG1
BAIG2
BAI115
BAM115
BAMG1
BAMG2
PRO115
PRO34
BOQIII230
BOQIII34
MDN115
MDN34
CAL115
SCR115
SCR13.8
LES13.8
LVA13.8
LESG2
LESG1
LVAG2
LVAG1
PAAG1
PAAG2
PLA13.8
SLO34.5
CAL34
ALG34
MEN34
MENII34
COC34
ALG 13A
MEN 13A
MENII 13A
COC 13A
PEDI34
PEDII34
PEDI 13A
PEDII 13A
PAR34
CON 34.5
CON 4.16A
MAC34.5
MACG1
MACG2
BOQI34
LPS 4.16A
LPN 4.16A
BOC34
RP4G1
RP4G2
CÓDIGO DE COLORES
230 KV
115 KV
44 KV
34.5 KV
13.8 KV
4.16 KV

DESPACHO DE GENERACIÓN PARA ÁREA 6-PANAMÁ

# BARRA	NOMBRE	ID	POTENCIA ACTIVA GENERADA (MW)	POTENCIA REACTIVA GENERADA (MVAR)
6071	BLMG2	V2	32	3.4
6072	BLMG3	V3	32	3.4
6073	BLMG4	V4	32	3.5
6090	LESG1	E1	18.9	2.8
6091	LESG2	E2	18.9	2.8
6094	LVAG1	L1	21.9	-3.9
6095	LVAG2	L2	21.9	-3.9
6101	BAYG1	B1	59.8	16.9
6102	BAYG2	B2	60.1	16.9
6106	PAM 13A	M1	15.2	9
6106	PAM 13A	M2	15.2	9
6106	PAM 13A	M3	15.2	9
6107	PAM 13B	M4	15.2	9
6107	PAM 13B	M5	15.2	9
6107	PAM 13B	M6	15.2	9
6110	BAYG3	B3	60.2	17.6
6172	PAC 13A	P1	17	9
6172	PAC 13A	P2	17	9
6172	PAC 13A	P3	17	9
6176	ESTG1	E1	48	10.1
6177	ESTG2	E2	48	10.1
6264	CHANG1	G1	89.1	-0.6
6265	CHANG2	G2	89.1	-0.8
6268	CHANG3	G3	8.7	1.2
6271	CAT 13A	G1	8.2	3.5
6271	CAT 13A	G2	8.2	3.5
6271	CAT 13A	G3	8.2	3.5
6271	CAT 13A	G4	8.2	3.5
6271	CAT 13A	G5	8.2	3.5
6272	CAT 13B	G0	8.2	3.5
6272	CAT 13B	G6	8.2	3.5
6272	CAT 13B	G7	8.2	3.5
6272	CAT 13B	G8	8.2	3.5
6272	CAT 13B	G9	8.2	3.5
6311	ALG 13A	A1	4.1	0.5
6311	ALG 13A	A2	4.1	0.5
6321	MEN 13A	M1	7.5	3.6
6321	MEN 13A	M2	7.5	3.6

6333	BAMG1	G1	22.4	1.2
6334	BAMG2	G2	22.4	1.2
6335	BAIG1	G1	35.3	-3.3
6336	BAIG2	G2	35.3	-3.3
6361	GLAG1	G1	10.2	-4.3
6362	GLAG2	G2	10.2	-4.3
6364	LORG1	G1	13.5	-0.7
6365	LORG2	G2	13.5	-0.7
6367	PRUG1	G1	23.5	-2.4
6368	PRUG2	G2	23.5	-2.4
6384	PEDI 13A	G1	10	2.6
6384	PEDI 13A	G2	10	2.6
6385	PEDII 13A	G1	5.1	0.5
6385	PEDII 13A	G2	5.1	0.5
6510	MACG1	G1	1.4	-0.7
6511	MACG2	G2	1.4	-0.7
6520	PAAG1	G1	2.4	0.2
6521	PAAG2	G2	2.4	0.2
6530	CON 4.16A	G1	4	-0.4
6530	CON 4.16A	G2	4	-0.4
6560	PLA13.8	G1	3.6	0.3
6570	FRA13.8	G1	2.2	02:24
6570	FRA13.8	G2	2.2	1.1
6621	LPS 4.16A	G1	4	0.1
6621	LPS 4.16A	G2	4	0.1
6623	LPN 4.16A	G1	4	0.1
6623	LPN 4.16A	G2	4	0.1
6631	COC 13A	G1	6	1.7
6631	COC 13A	G2	6	1.7
6641	MENII 13A	G1	3.1	0.2
6641	MENII 13A	G2	3.1	0.2
6671	RP4G1	G1	5.3	0.5
6672	RP4G2	G2	5.3	0.5
6696	PDOG1	G1	13.3	-0.4
6697	PDOG2	G2	13.3	-0.4
6699	MLIG1	G1	13.3	-1.8
6700	MLIG2	G2	13.3	-1.8
6701	MLIG3	G3	13.3	-1.8
6831	SLO13.8	G1	3.4	-0.7
6831	SLO13.8	G2	3.4	-0.7
GENERACIÓN TOTAL DEL ÁREA 6			1269.6	189.8

DESPACHO DE GENERACIÓN PARA ÁREA 7-CANAL

# BARRA	NOMBRE	ID	POTENCIA ACATIVA GENERADA (MW)	POTENCIA REACTIVA GENERADA (MVAR)
6121	MIRG9	G9	37.4	12
6122	MIRG10	G1	37.4	12.7
6127	MIRG6	G6	17	8
6134	MADG1	G1	11.4	2.5
6135	MADG2	G2	11.4	2.1
6136	MADG3	G3	11.4	3.9
6140	GAT6A	G1	2.9	-0.2
6140	GAT6A	G2	2.9	-0.2
6140	GAT6A	G3	2.9	-0.2
6140	GAT6A	G4	4.3	-0.3
6140	GAT6A	G5	4.3	-0.3
6140	GAT6A	G6	4.3	-0.3
6155	MIR13B	G7	17	8
6155	MIR13B	G8	17	8
GENERACIÓN TOTAL DEL ÁREA 7			181.4	55.6

BARRAS EN 230 KV CON VOLTAJES MAYORES A (1)

# BARRA	NOMBRE	V(PU)	V(KV)	# BARRA	NOMBRE	V(PU)	V(KV)
6096	FOR230	1.0025	230.58	6100	BAY230	1.0164	233.76
6178	EST230	1.0017	230.38	6179	GUA230	1.0016	230.37
6260	CHA230	1.014	233.21	6263	ESP230	1.0142	233.27
6330	BAI230	1.0056	231.29	6340	CAN230	1.0055	231.27
6345	PM230-29	1.0033	230.76	6360	GLA230	1.0062	231.42
6363	ZAM230	1.0111	232.56	6366	EVA230	1.0139	233.19
6380	BOQIII230	1.0027	230.63	6400	FRONTCHA	1.0154	233.54
6500	FRONTDOM	1.0032	230.73	6690	DOM230	1.0016	230.38
6695	PDO230	1.0022	230.51	6698	MLI230	1.0019	230.43

BARRAS EN 230 KV CON VOLTAJES MENORES A (1)

# BARRA	NOMBRE	V(PU)	V(KV)	# BARRA	NOMBRE	V(PU)	V(KV)
6001	PAN230	0.9774	224.79	6003	PANII230	0.9854	226.64
6005	CHO230	0.9786	225.07	6008	LSA230	0.9906	227.83
6011	MDN230	0.9996	229.9	6105	PAM230	0.9787	225.11
6171	PAC230	0.9981	229.56	6182	VEL230	0.9951	228.86
6240	EHIG230	0.9813	225.71	6430	ECO230	0.9906	227.83
6590	24DIC230	0.9895	227.59				

BARRAS EN 115 KV CON VOLTAJES MAYORES A (1)

# BARRA	NOMBRE	V(PU)	V(KV)	# BARRA	NOMBRE	V(PU)	V(KV)
6004	PANII115	1.0208	117.39	6012	MDN115	1.0064	115.74
6015	PRO115	1.0027	115.31	6019	CVI115A	1.0048	115.56
6057	TOC115	1.0166	116.91	6087	CAL115	1.0154	116.77
6088	LES115	1.0176	117.02	6092	LVA115	1.0153	116.76
6120	MIR115B	1.0032	115.36	6123	MIR115A	1.0045	115.51
6261	CHA115	1.0082	115.94	6332	BAM115	1.0019	115.22
6580	LBO115	1.0047	115.54	6915	SCR115	1.0037	115.42

BARRAS EN 115 KV CON VOLTAJES MENORES A (1)

# BARRA	NOMBRE	V(PU)	V(KV)	# BARRA	NOMBRE	V(PU)	V(KV)
6002	PAN115	0.9953	114.46	6009	LSA115	0.9962	114.56
6018	CAC115	0.9949	114.42	6024	CHI115	0.984	113.16
6027	LOC115A	0.9866	113.46	6032	MAR115A	0.9839	113.15
6036	SMA115	0.9947	114.39	6040	SFR115	0.9856	113.34
6047	CLA115	0.9772	112.37	6055	MOS115B	0.9912	113.99
6059	LM1115	0.9948	114.4	6060	LM2115	0.9949	114.41

6066	FFIELD	0.989	113.74	6074	LMDIST	0.9948	114.4
6170	CPA115	0.9938	114.29	6173	STR115	0.9949	114.41
6174	PM115-1A	0.9957	114.51	6175	PM115-2A	0.9957	114.51
6210	TIN115	0.9916	114.03	6211	PM115-9	0.9916	114.03
6230	CBA115	0.9855	113.33	6270	CAT115	0.9951	114.44
6280	GIR115	0.9938	114.29	6290	CATII115	0.9948	114.4
6331	BAI115	0.9977	114.73	6350	PM115-8	0.9896	113.8

VERIFICACIÓN DE CARGA (MVA) EN LÍNEAS Y TRANSFORMADORES

DE		A				RATIN SET A		RATIN SET B		RATIN SET C	
# BARRA	NOMBRE	# BARRA	NOMBRE	CKT	CARGA	RATING	%	RATING	%	RATING	%
6000	FRONTPRO	6014	PRO230	1	42.6	193	22.1	193	22.1	366	11.6
6000	FRONTPRO	56050	RCL230A	1	42.2	200	21.1	200	21.1	--	--
6001	PAN230	6003	PANII230	1C	90.9	350	26	350	26	450	20.2
6001	PAN230	6003	PANII230	2B	93.7	186	50.4	186	50.4	350	26.8
6001	PAN230	6005	CHO230	3A	141.9	247	57.5	247	57.5	366	38.8
6001	PAN230	6005	CHO230	4A	141.9	247	57.5	247	57.5	366	38.8
6001	PAN230	3WNDTR	TRAFO1	T1	105.5	175	60.3	175	60.3	218.8	48.2
6001	PAN230	3WNDTR	TRAFO2	T2	105.5	175	60.3	175	60.3	218.8	48.2
6001	PAN230	3WNDTR	TRAFO3	T3	211	350	60.3	350	60.3	437.5	48.2
6002	PAN115	6018	CAC115	12	32.1	120	26.7	120	26.7	175	18.3
6002	PAN115	6018	CAC115	37	48.5	142	34.1	142	34.1	178	27.2
6002	PAN115	6024	CHI115	3A	24.7	93	26.5	93	26.5	175	14.1
6002	PAN115	6027	LOC115A	22	94.6	137	69.1	137	69.1	175	54.1
6002	PAN115	6027	LOC115A	38	94.6	137	69.1	137	69.1	175	54.1
6002	PAN115	6036	SMA115	7	27.7	93	29.8	93	29.8	175	15.8
6002	PAN115	6055	MOS115B	10	76	109	69.7	109	69.7	135	56.3
6002	PAN115	6170	CPA115	4A	11.2	93	12.1	93	12.1	175	6.4
6002	PAN115	6210	TIN115	9	46.7	151	30.9	151	30.9	175	26.7
6002	PAN115	3WNDTR	TRAFO1	T1	104.8	175	59.9	175	59.9	218.8	47.9
6002	PAN115	3WNDTR	TRAFO2	T2	104.8	175	59.9	175	59.9	218.8	47.9
6002	PAN115	3WNDTR	TRAFO3	T3	209.7	350	59.9	350	59.9	437.5	47.9
6002	PAN115	3WNDTR	TRAFO4	T4	0	58	0	--	--	--	--
6003	PANII230	6171	PAC230	1B	130.9	186	70.4	186	70.4	350	37.4
6003	PANII230	6430	ECO230	3A	159.8	275	58.1	275	58.1	459	34.8
6003	PANII230	6590	24DIC230	2B	80.1	186	43.1	186	43.1	350	22.9
6003	PANII230	3WNDTR	TRAFO1	T1	101.5	175	58	175	58	218.8	46.4
6003	PANII230	3WNDTR	TRAFO2	T2	101.5	175	58	175	58	218.8	46.4
6004	PANII115	6019	CVI115A	28	76.7	158	48.5	158	48.5	196	39.1
6004	PANII115	6019	CVI115A	29	76.7	158	48.5	158	48.5	196	39.1
6004	PANII115	6057	TOC115	32	28	93	30.1	93	30.1	175	16
6004	PANII115	6057	TOC115	33	28	93	30.1	93	30.1	175	16
6004	PANII115	3WNDTR	TRAFO1	T1	102.6	175	58.6	175	58.6	218.8	46.9
6004	PANII115	3WNDTR	TRAFO2	T2	102.6	175	58.6	175	58.6	218.8	46.9
6005	CHO230	6008	LSA230	3B	153.8	247	62.3	247	62.3	366	42
6005	CHO230	6105	PAM230	11	101.8	193	52.8	193	52.8	366	27.8
6005	CHO230	6240	EHIG230	4B	143.4	247	58.1	247	58.1	366	39.2
6005	CHO230	3WNDTR	TRAFO1	T1	22.8	50	45.6	50	45.6	62.5	36.5
6005	CHO230	3WNDTR	TRAFO2	T2	22.8	50	45.6	50	45.6	62.5	36.5

6005	CHO230	3WNDTR	TRAFO3	T3	69.7	100	69.7	100	69.7	125	55.7
6008	LSA230	6182	VEL230	14	168	275	61.1	275	61.1	450	37.3
6008	LSA230	6182	VEL230	15	168	275	61.1	275	61.1	450	37.3
6008	LSA230	6182	VEL230	5A	149.5	247	60.5	247	60.5	366	40.8
6008	LSA230	6182	VEL230	6A	149.5	247	60.5	247	60.5	366	40.8
6008	LSA230	6240	EHIG230	4B	167.7	247	67.9	247	67.9	366	45.8
6008	LSA230	6430	ECO230	2B	81.1	275	29.5	275	29.5	459	17.7
6008	LSA230	6430	ECO230	3B	81.1	275	29.5	275	29.5	459	17.7
6008	LSA230	3WNDTR	TRAFO1	T1	43.1	70	61.5	70	61.5	87.5	49.2
6008	LSA230	3WNDTR	TRAFO2	T2	42.7	70	60.9	70	60.9	87.5	48.8
6008	LSA230	3WNDTR	TRAFO3	T3	61.3	100	61.3	100	61.3	125	49.1
6009	LSA115	3WNDTR	TRAFO1	T1	45.6	60	75.9	60	75.9	75	60.8
6009	LSA115	3WNDTR	TRAFO2	T2	41.8	60	69.7	60	69.7	75	55.8
6009	LSA115	3WNDTR	TRAFO3	T3	60.1	100	60.1	100	60.1	125	48.1
6011	MDN230	6096	FOR230	7	37.2	193	19.3	193	19.3	366	10.2
6011	MDN230	6096	FOR230	8	37.2	193	19.3	193	19.3	366	10.2
6011	MDN230	6182	VEL230	5B	127.1	247	51.5	247	51.5	366	34.7
6011	MDN230	6182	VEL230	6B	127.1	247	51.5	247	51.5	366	34.7
6011	MDN230	6380	BOQIII230	9A	124.1	193	64.3	193	64.3	366	33.9
6011	MDN230	3WNDTR	TRAFO1	T1	22.5	70	32.1	70	32.1	87.5	25.7
6011	MDN230	3WNDTR	TRAFO2	T2	22.5	70	32.1	70	32.1	87.5	25.7
6011	MDN230	3WNDTR	TRAFO3	T3	22.4	70	32	70	32	87.5	25.6
6012	MDN115	6087	CAL115	15	60.4	93	64.9	93	64.9	175	34.5
6012	MDN115	6087	CAL115	16	60.4	93	64.9	93	64.9	175	34.5
6012	MDN115	6915	SCR115	1	17.8	143.6	12.4	161.9	11	--	--
6012	MDN115	3WNDTR	TRAFO1	T1	34.8	60	58	60	58	75	46.4
6012	MDN115	3WNDTR	TRAFO2	T2	34.8	60	58	60	58	75	46.4
6012	MDN115	3WNDTR	TRAFO3	T3	35	60	58.3	60	58.3	75	46.6
6014	PRO230	6330	BAI230	27	57.8	193	30	193	30	366	15.8
6014	PRO230	6330	BAI230	28	57.8	193	30	193	30	366	15.8
6014	PRO230	6380	BOQIII230	9B	57.3	193	29.7	193	29.7	366	15.7
6014	PRO230	3WNDTR	TRAFO1	T1	8.2	50	16.4	50	16.4	62.5	13.1
6014	PRO230	3WNDTR	TRAFO2	T2	7.9	50	15.8	50	15.8	62.5	12.6
6015	PRO115	3WNDTR	TRAFO1	T1	0.2	50	0.3	50	0.3	62.5	0.2
6015	PRO115	3WNDTR	TRAFO2	T2	0.2	50	0.3	50	0.3	62.5	0.2
6017	CEMEX	6047	CLA115	T1	8.5	10	84.8	--	--	--	--
6017	CEMEX	6047	CLA115	T2	8.5	15	56.5	--	--	--	--
6017	CEMEX	6047	CLA115	T3	8.5	30	28.3	--	--	--	--
6018	CAC115	6027	LOC115A	6	98.4	140	70.3	140	70.3	150	65.6
6018	CAC115	6123	MIR115A	5	58	100	58	100	58	100	58
6018	CAC115	6174	PM115-1A	1A	13.3	150	8.9	150	8.9	175	7.6

6018	CAC115	6175	PM115-2A	2A	13.3	150	8.9	150	8.9	175	7.6
6018	CAC115	6350	PM115-8	8	65.1	140	46.5	140	46.5	150	43.4
6019	CVI115A	6040	SFR115	11	62.3	141	44.2	141	44.2	164	38
6019	CVI115A	6580	LBO115	48	11.1	50	22.1	--	--	--	--
6019	CVI115A	6580	LBO115	49	11.1	50	22.1	--	--	--	--
6019	CVI115A	3WNDTR	CVI T1	T1	18.5	25	74	--	--	--	--
6019	CVI115A	3WNDTR	CVI T2	T2	32.9	42	78.2	--	--	--	--
6019	CVI115A	3WNDTR	CVI T3	T3	25.8	42	61.5	--	--	--	--
6024	CHI115	6025	CHI13A	T1	8.2	25	32.6	--	--	--	--
6024	CHI115	6026	CHI13B	T2	8.8	25	35.1	--	--	--	--
6024	CHI115	6047	CLA115	24	32.5	90	36.2	--	--	--	--
6024	CHI115	6060	LM2115	3B	39.1	93	42	93	42	175	22.3
6027	LOC115A	6032	MAR115A	21	28.8	114	25.3	114	25.3	125.4	23
6027	LOC115A	6230	CBA115	39	67	160	41.9	--	--	--	--
6027	LOC115A	6230	CBA115	40	67	160	41.9	--	--	--	--
6027	LOC115A	3WNDTR	LOC T1	T1	41.2	50	82.3	--	--	--	--
6027	LOC115A	3WNDTR	LOC T2	T2	50	50	99.9	--	--	--	--
6027	LOC115A	3WNDTR	LOC T3	T3	34.6	47	73.6	--	--	--	--
6032	MAR115A	6350	PM115-8	8	65.2	114	57.2	114	57.2	132	49.4
6032	MAR115A	3WNDTR	MAR T1	T1	34.9	50	69.9	--	--	--	--
6032	MAR115A	3WNDTR	MAR T2	T2	31.9	50	63.8	--	--	--	--
6032	MAR115A	3WNDTR	MAR T3	T3	25.7	50	51.3	--	--	--	--
6036	SMA115	6120	MIR115B	35	49.5	97	51	97	51	109	45.4
6036	SMA115	3WNDTR	STM T1	T1	25.6	25	102.5	--	--	--	--
6036	SMA115	3WNDTR	STM T2	T2	19.5	25	78.2	--	--	--	--
6036	SMA115	3WNDTR	STM T3	T3	31.8	42	75.7	--	--	--	--
6040	SFR115	6230	CBA115	41	58.4	184	31.7	184	31.7	228	25.6
6040	SFR115	3WNDTR	SFCO T2	T2	32.6	46	70.9	--	--	--	--
6040	SFR115	3WNDTR	SFCO T3	T3	28	50	56.1	--	--	--	--
6040	SFR115	3WNDTR	SFCO T4	T4	44.8	50	89.6	--	--	--	--
6047	CLA115	6048	CLA13.8	T1	6.5	10.5	61.6	--	--	--	--
6055	MOS115B	6211	PM115-9	1	3.5	109	3.3	109	3.3	135	2.6
6055	MOS115B	3WNDTR	MOS T1	T1	47.8	50	95.7	--	--	--	--
6055	MOS115B	3WNDTR	MOS T2	T2	30	50	60	--	--	--	--
6057	TOC115	3WNDTR	TOC T1	T1	35	50	70.1	--	--	--	--
6057	TOC115	3WNDTR	TOC T2	T2	22.1	50	44.2	--	--	--	--
6059	LM1115	6066	FFIELD	30	38.3	93	41.2	93	41.2	175	21.9
6059	LM1115	6066	FFIELD	31	38.3	93	41.2	93	41.2	175	21.9
6059	LM1115	6074	LMDIST	23	35.1	90.6	38.8	--	--	--	--
6059	LM1115	6173	STR115	2B	13.9	150	9.3	150	9.3	175	7.9
6059	LM1115	6270	CAT115	0A	66.5	93	71.5	93	71.5	175	38

6059	LM1115	6290	CATII115	1C	13.2	150	8.8	150	8.8	175	7.5
6059	LM1115	3WNDTR	TRAFO12	T1	0	100	0	--	--	--	--
6059	LM1115	3WNDTR	TRAFO7	T1	0	100	0	--	--	--	--
6060	LM2115	6071	BLMG2	T2	32.2	50	64.4	--	--	--	--
6060	LM2115	6072	BLMG3	T3	32.2	50	64.4	--	--	--	--
6060	LM2115	6073	BLMG4	T4	32.2	50	64.4	--	--	--	--
6060	LM2115	6074	LMDIST	26	61.5	90.6	67.9	--	--	--	--
6060	LM2115	6170	CPA115	4B	19.2	93	20.7	93	20.7	175	11
6060	LM2115	6270	CAT115	0B	28.6	93	30.8	93	30.8	175	16.4
6062	L.M.13B	6074	LMDIST	T9	15.9	28	56.8	--	--	--	--
6066	FFIELD	6067	FF13.8	T1	35.2	50	70.4	--	--	--	--
6066	FFIELD	6068	FF44	T3	9.3	56	16.6	--	--	--	--
6066	FFIELD	6322	FF13.8	T2	26.2	42	62.4	--	--	--	--
6066	FFIELD	6323	FF13.8	T5	12.7	50	25.5	--	--	--	--
6074	LMDIST	3WNDTR	BLM44T8	T8	13.8	56	24.6	--	--	--	--
6087	CAL115	6088	LES115	17	37.3	93	40.1	93	40.1	175	21.3
6087	CAL115	6092	LVA115	18	44.5	93	47.9	93	47.9	175	25.5
6087	CAL115	6300	CAL34	T1	42.2	62.5	67.6	--	--	--	--
6088	LES115	3WNDTR	TRAFO1	T1	37.9	54	70.2	--	--	--	--
6092	LVA115	3WNDTR	TRAFO1	T1	45.2	54	83.7	--	--	--	--
6096	FOR230	6097	FORG1	T1	0	111	0	--	--	--	--
6096	FOR230	6098	FORG2	T2	0	111	0	--	--	--	--
6096	FOR230	6099	FORG3	T3	0	111	0	--	--	--	--
6096	FOR230	6179	GUA230	18	31.1	276	11.3	276	11.3	459	6.8
6096	FOR230	6263	ESP230	0A	105.4	304	34.7	304	34.7	340	31
6100	BAY230	6101	BAYG1	T1	62.2	109	57	--	--	--	--
6100	BAY230	6102	BAYG2	T2	62.5	96	65.1	--	--	--	--
6100	BAY230	6110	BAYG3	T3	62.7	109	57.5	--	--	--	--
6100	BAY230	6171	PAC230	1A	86.4	186	46.5	186	46.5	350	24.7
6100	BAY230	6590	24DIC230	2A	99.8	186	53.7	186	53.7	350	28.5
6105	PAM230	6106	PAM 13A	T1	53	63	84.1	--	--	--	--
6105	PAM230	6107	PAM 13B	T2	53	63	84.1	--	--	--	--
6170	CPA115	6280	GIR115	43	0	159	0	--	--	--	--
6171	PAC230	6172	PAC 13A	T1	45	65	69.2	--	--	--	--
6173	STR115	6174	PM115-1A	1	13.5	150	9	150	9	175	7.7
6173	STR115	6175	PM115-2A	1	13.5	150	9	150	9	175	7.7
6173	STR115	6290	CATII115	1B	13.2	150	8.8	150	8.8	175	7.5
6176	ESTG1	6178	EST230	T1	49.1	70	70.1	--	--	--	--
6177	ESTG2	6178	EST230	T2	49.1	70	70.1	--	--	--	--
6178	EST230	6179	GUA230	19	96.2	193	49.8	193	49.8	366	26.3
6179	GUA230	6182	VEL230	16	143	275	52	275	52	450	31.8

6179	GUA230	6182	VEL230	17	143	275	52	275	52	450	31.8
6179	GUA230	6345	PM230-29	29	66.2	276	24	276	24	459	14.4
6179	GUA230	6360	GLA230	22	94.6	131	72.2	131	72.2	405	23.4
6182	VEL230	6690	DOM230	5A	100.9	300	33.6	300	33.6	389	25.9
6210	TIN115	6211	PM115-9	1	2.2	109	2	109	2	135	1.6
6210	TIN115	3WNDTR	TIN T1	T1	23	42	54.7	--	--	--	--
6210	TIN115	3WNDTR	TIN T2	T2	22	42	52.3	--	--	--	--
6230	CBA115	3WNDTR	CBAN T1	T1	36.9	50	73.9	--	--	--	--
6230	CBA115	3WNDTR	CBAN T2	T2	44.1	50	88.2	--	--	--	--
6240	EHIG230	6241	EHIG34	T1	24.7	50	49.5	--	--	--	--
6260	CHA230	6263	ESP230	0B	80.5	304	26.5	304	26.5	340	23.7
6260	CHA230	6340	CAN230	30	78.9	276	28.6	276	28.6	459	17.2
6260	CHA230	6400	FRONTCHA	21	15.3	304	5	304	5	340	4.5
6260	CHA230	3WNDTR	TRAFO1	T1	13.8	50	27.5	50	27.5	62.5	22
6261	CHA115	3WNDTR	TRAFO1	T1	0	50	0	50	0	62.5	0
6263	ESP230	6264	CHANG1	T1	98.5	125	78.8	--	--	--	--
6263	ESP230	6265	CHANG2	T2	89.9	125	71.9	--	--	--	--
6270	CAT115	6271	CAT 13A	T1	44.6	52	85.9	--	--	--	--
6270	CAT115	6272	CAT 13B	T2	44.6	52	85.9	--	--	--	--
6280	GIR115	6281	GIR 13A	T1	0	20	0	--	--	--	--
6280	GIR115	6282	GIR 13B	T2	0	66.6	0	--	--	--	--
6290	CATII115	6291	TCOG1	T1	0	75	0	--	--	--	--
6290	CATII115	6292	TCOG2	T2	0	75	0	--	--	--	--
6290	CATII115	6293	TCOG3	T3	0	75	0	--	--	--	--
6330	BAI230	6331	BAI115	T1	45	60	75.1	--	--	--	--
6330	BAI230	6335	BAIG1	T1	35.6	60	59.4	--	--	--	--
6330	BAI230	6336	BAIG2	T2	35.6	60	59.4	--	--	--	--
6331	BAI115	6332	BAM115	44	44.9	93	48.3	93	48.3	175	25.6
6332	BAM115	6333	BAMG1	T1	22.5	70	32.1	--	--	--	--
6332	BAM115	6334	BAMG2	T1	22.5	70	32.1	--	--	--	--
6340	CAN230	6341	CAN34	T1	13.2	50	26.3	--	--	--	--
6340	CAN230	6345	PM230-29	29	66	276	23.9	276	23.9	459	14.4
6360	GLA230	6363	ZAM230	23	73.4	131	56.1	131	56.1	405	18.1
6360	GLA230	3WNDTR	TRAFO1	T1	22.2	66	33.7	--	--	--	--
6363	ZAM230	6366	EVA230	24	46.7	131	35.7	131	35.7	405	11.5
6363	ZAM230	3WNDTR	TRAFO1	T1	27.1	40	67.8	--	--	--	--
6366	EVA230	3WNDTR	TRAFO1	T1	47.4	64	74	--	--	--	--
6380	BOQIII23	6381	BOQIII34	T1	67.5	83.3	81	--	--	--	--
6400	FRONTCHA	58350	CAH230	1	13.9	300	4.6	300	4.6	--	--
6500	FRONTDOM	6690	DOM230	5B	34.6	300	11.5	300	11.5	389	8.9
6500	FRONTDOM	56052	RCL230B	1	34.6	374	9.3	374	9.3	--	--

6580	LBO115	6581	LBO13	T1	22.2	50	44.4	--	--	--	--
6590	24DIC230	6591	24-dic-13	T1	24.1	50	48.1	--	--	--	--
6690	DOM230	6695	PDO230	33	26.7	374	7.1	--	--	--	--
6690	DOM230	6698	MLI230	34	40.3	374	10.8	--	--	--	--
6695	PDO230	3WNDTR	TRAFO1	T1	26.7	40	66.8	--	--	--	--
6698	MLI230	6699	MLIG1	T1	13.5	20	67.4	--	--	--	--
6698	MLI230	6700	MLIG2	T2	13.5	20	67.4	--	--	--	--
6698	MLI230	6701	MLIG3	T3	13.5	20	67.4	--	--	--	--
6915	SCR115	6916	SCR13.8	T1	17.8	50	35.7	--	--	--	--
6036	SMA115	6120	MIR115B	35	49.5	97	51	97	51	109	45.4
6120	MIR115B	6122	MIRG10	T1	39.5	50	79	--	--	--	--
6120	MIR115B	6124	MIR44	T3	11.2	75	14.9	--	--	--	--
6121	MIRG9	6123	MIR115A	T1	39.3	50	78.6	--	--	--	--
6123	MIR115A	6124	MIR44	T1	9.9	47	21.2	--	--	--	--
6123	MIR115A	6124	MIR44	T2	9.9	50	19.9	--	--	--	--

REPORTE DE GENERACIÓN, PÉRDIDAS E INTERCAMBIO EN ÁREAS
MW/MVAR

AREA	DE GENERACIÓN	A CARGA	TO BUS SHUNT		FROM CHARGING	A PÉRDIDAS	TO TIE LINES	TO TIES + LOADS	DESIRED NET INT
1	1339	1403.9	0	0	0	54.2	-119.1	-119.1	-120
GUATEMAL	137.7	235	-275.1	59.5	392.7	468.3	42.6	42.6	
2	949.9	933	0	0	0	17.1	-0.2	-0.2	0
SALVADOR	181.6	234.1	0	0	209.8	184.2	-26.8	-26.8	
3	1266.3	1236.2	0	0	0	30.2	0	0	0
HONDURAS	439	319.8	-26.1	0	278.5	436.1	-12.5	-12.5	
4	599.4	586.4	0	0	0	13.8	-0.8	-0.8	0
NICARAGU	96.4	230.8	-80.1	0	226.1	185.7	-13.9	-13.9	
5	1235.1	1207.8	0	0	0	27	0.3	0.3	0
C.RICA	165.3	361.8	-237.9	0	397.4	390.6	48.2	48.2	
6	1269.6	1341.7	0	0	0	61.9	-134	-134	-130
PANAMA	189.8	464.2	-483.7	0	423.9	660	-26.7	-26.7	
7	181.4	49.3	0	0	0	3.8	128.3	128.3	130
ACANAL	55.6	32	-13	0	0.2	24.8	11.9	11.9	
8	35025.4	34900	0	0	0	0	125.4	125.4	120
MEXICO	8041.7	8064.5	0	0	0	0	-22.8	-22.8	
COLUMN	41866.2	41658.2	0	0	0	207.9	0	0	0
TOTALS	9307.1	9942.3	-1115.9	59.5	1928.5	2349.7	0	0	

Contingencia 12: Llano Sánchez – Chorrera

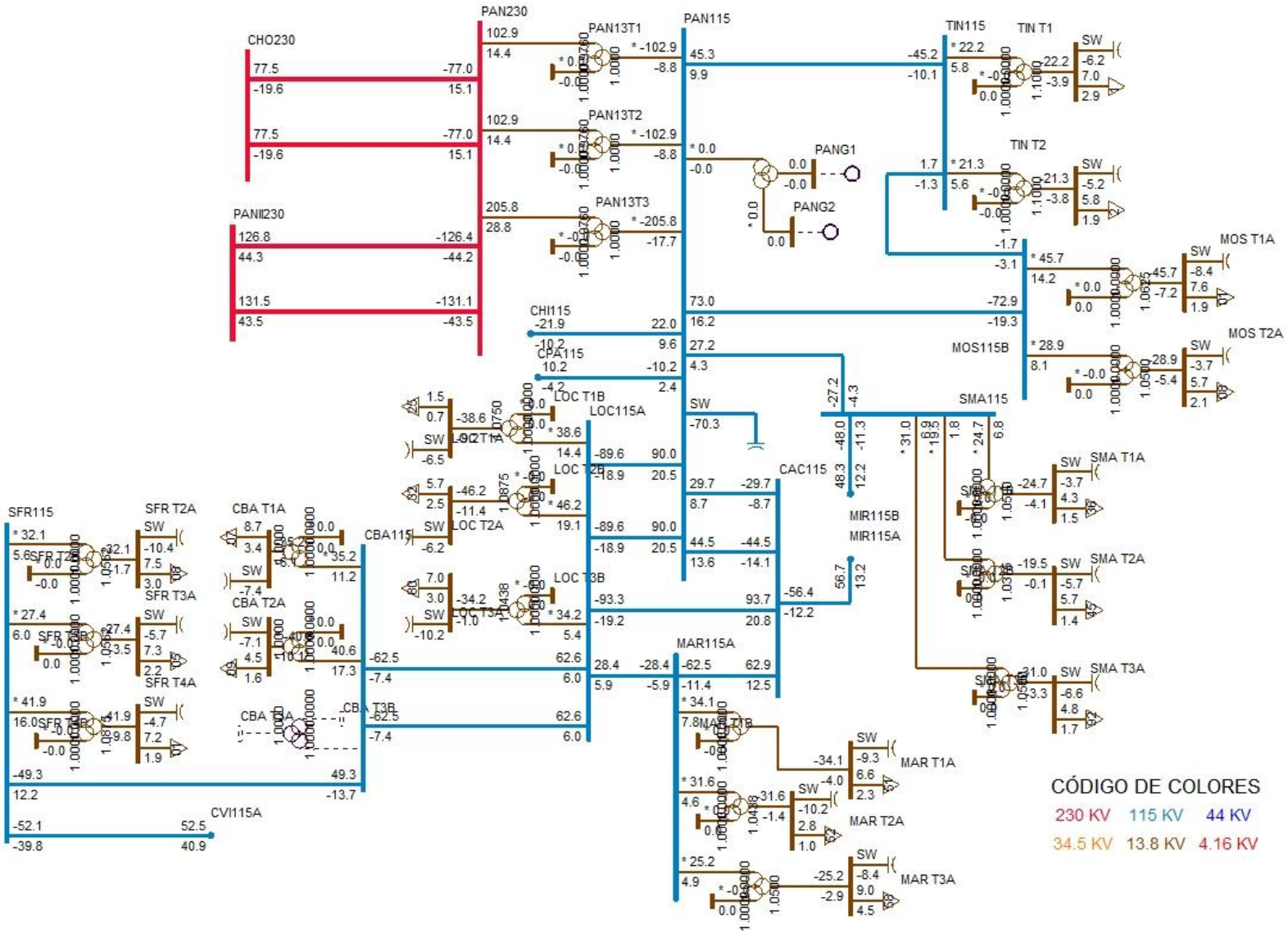
PAN230
PAN115
CHO230
PANII230
PAN13T1
PAN13T2
PAN13T3
PANG1
PANG2
TIN115
TIN T1
TIN T2
MOS T1A
MOS T2A
MOS115B
SMA115
SMA T1A
SMA T2A
SMA T3A
CHI115
CPA115
LOC T1B
LOC T2B
LOC T3B
LOC115A
CAC115
MIR115B
MIR115A
MAR115A
MAR T1A
MAR T2A
MAR T3A
SFR115
SFR T2A
SFR T3A
SFR T4A
CBA T1A
CBA T2A
CBA T3B
CBA115
CVI115A
CÓDIGO DE COLORES
230 KV
115 KV
44 KV
34.5 KV
13.8 KV
4.16 KV

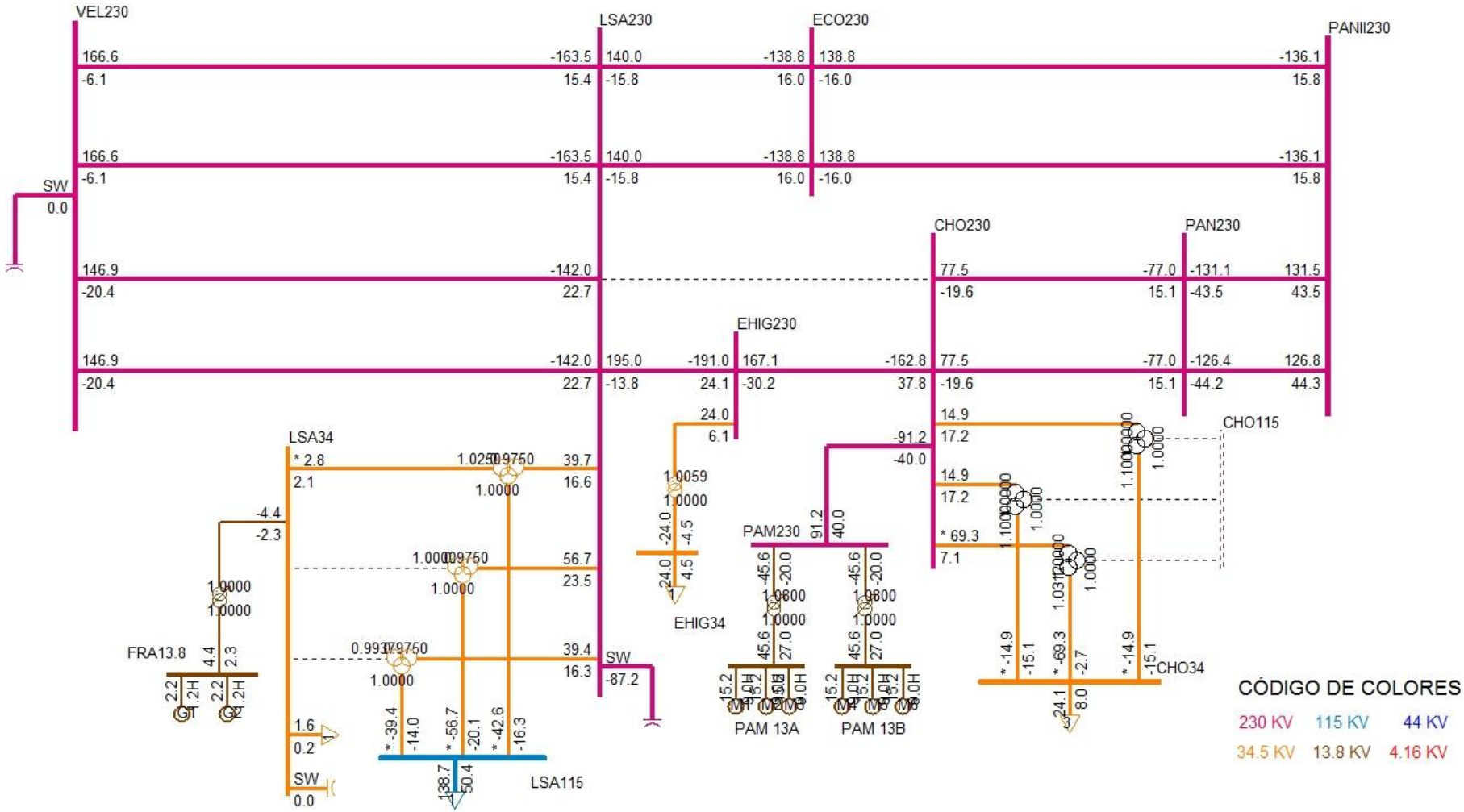
VEL230
LSA230
ECO230
PANII230
CHO230
PAN230
EHIG230
SW
0.0
166.6
-6.1
-163.5
15.4
140.0
-15.8
-138.8
16.0
138.8
-16.0
-136.1
15.8
146.9
-20.4
-142.0
22.7
195.0
-13.8
-191.0
24.1
167.1
-30.2
-162.8
37.8
77.5
-19.6
-77.0
15.1
-131.1
-43.5
131.5
43.5
-126.4
-44.2
126.8
44.3
LSA34
LSA115
FRA13.8
EHIG34
PAM230
PAM 13A
PAM 13B
CHO115
CHO34
CÓDIGO DE COLORES
230 KV
115 KV
44 KV
34.5 KV
13.8 KV
4.16 KV

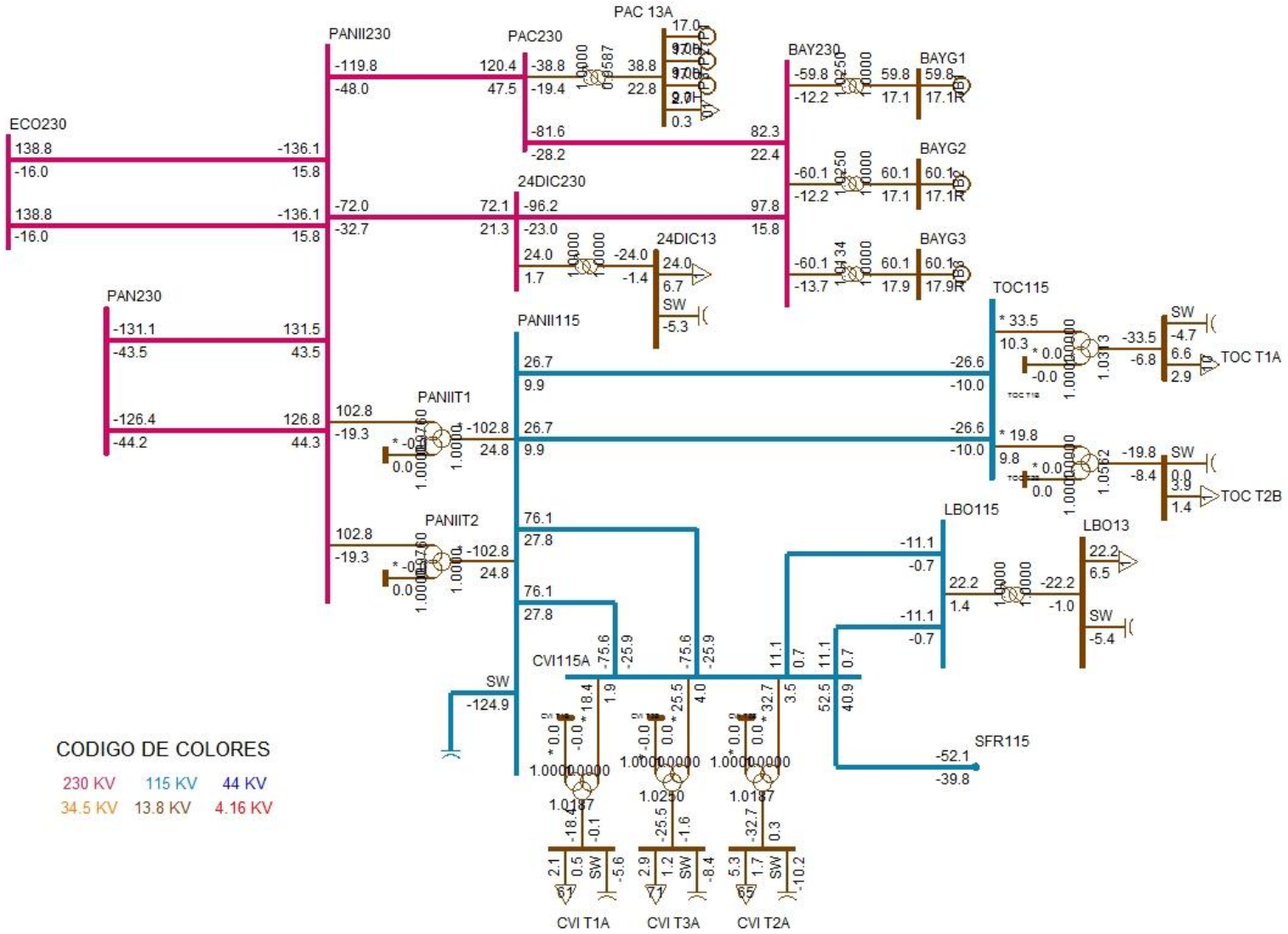
PAC 13A
PANII230
PAC230
BAY230
BAYG1
BAYG2
BAYG3
ECO230
24DIC230
24DIC13
PAN230
PANII115
TOC115
PANIIT1
PANIIT2
LBO115
LBO13
SW
TOC T1A
TOC T2B
CVI115A
SFR115
CODIGO DE COLORES
230 KV
115 KV
44 KV
34.5 KV
13.8 KV
4.16 KV
CVI T1A
CVI T3A
CVI T2A

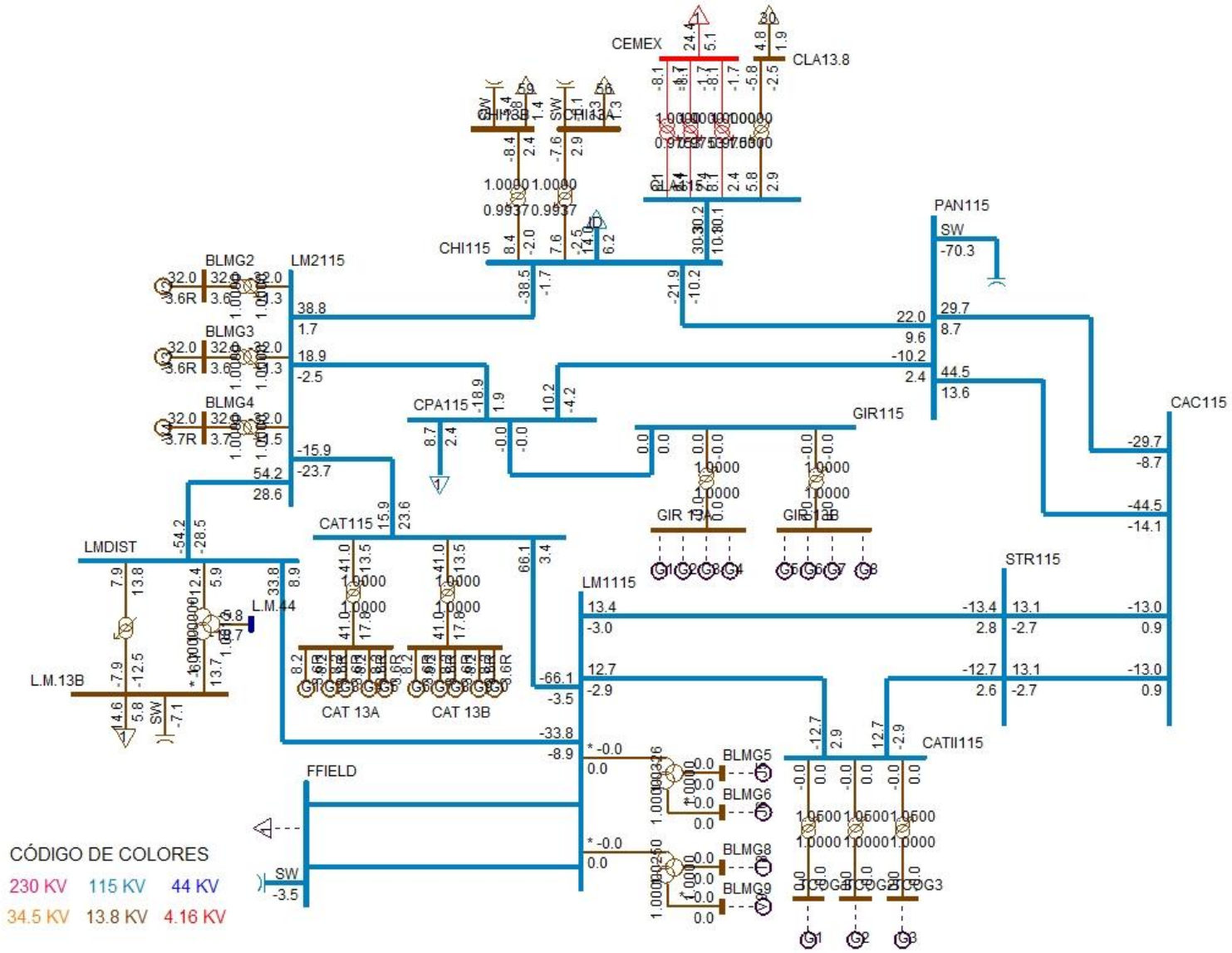
CEMEX
CLA13.8
CHI115
CHI13B
CHI13A
PAN115
SW
LM2115
BLMG2
BLMG3
BLMG4
CPA115
GIR115
GIR 13A
GIR 13B
CAC115
CAT115
CAT 13A
CAT 13B
LMDIST
L.M.44
L.M.13B
LM1115
STR115
CATII115
FFIELD
BLMG5
BLMG6
BLMG8
BLMG9
CÓDIGO DE COLORES
230 KV
115 KV
44 KV
34.5 KV
13.8 KV
4.16 KV

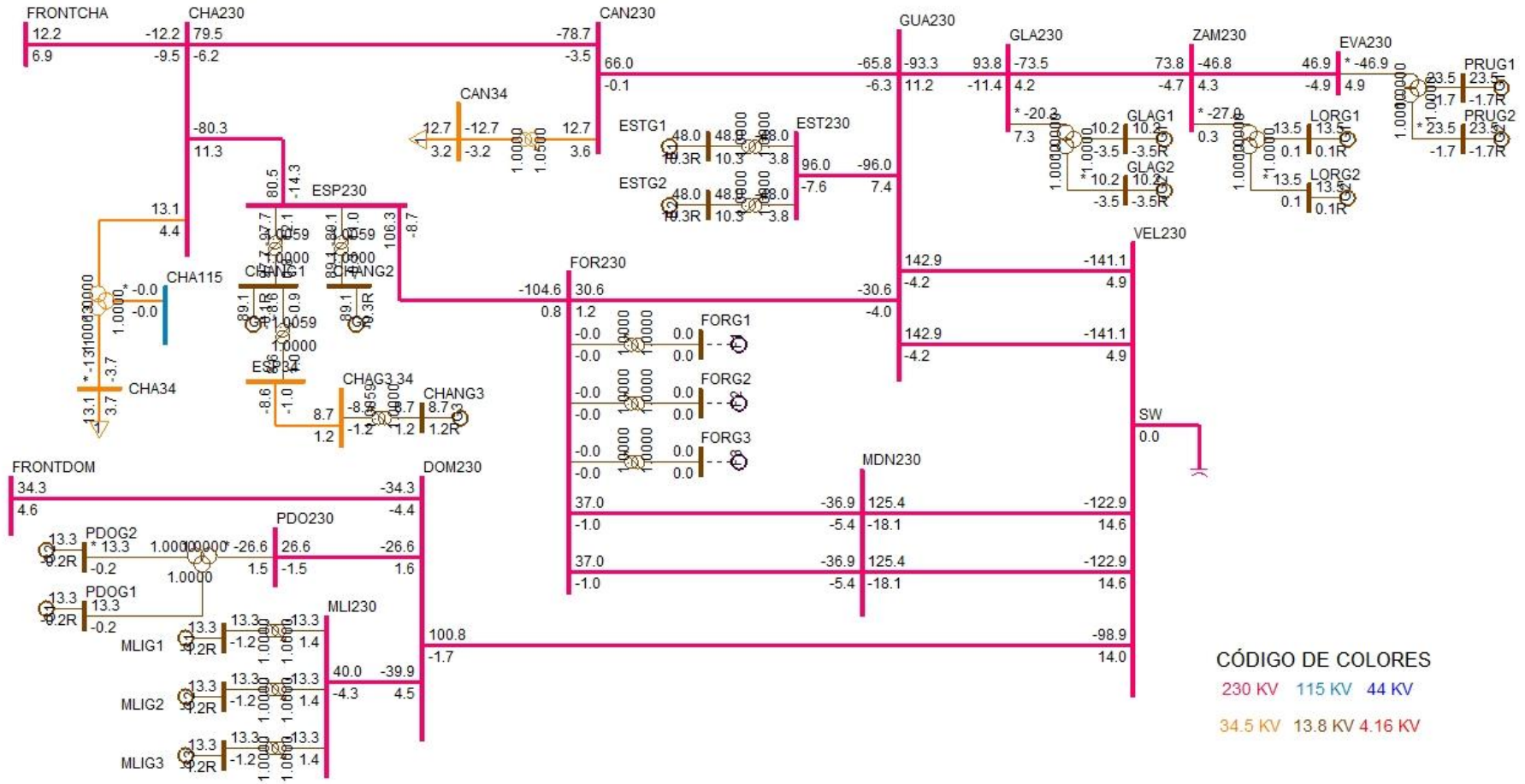
FRONTCHA
CHA230
CAN230
GUA230
GLA230
ZAM230
EVA230
PRUG1
PRUG2
CAN34
ESTG1
ESTG2
EST230
GLAG1
GLAG2
LORG1
LORG2
ESP230
CHANG1
CHANG2
CHA115
CHA34
CHAG3_34
CHANG3
FOR230
FORG1
FORG2
FORG3
VEL230
SW
MDN230
FRONTDOM
DOM230
PDO230
PDOG1
PDOG2
MLI230
MLIG1
MLIG2
MLIG3
CÓDIGO DE COLORES
230 KV
115 KV
44 KV
34.5 KV
13.8 KV
4.16 KV

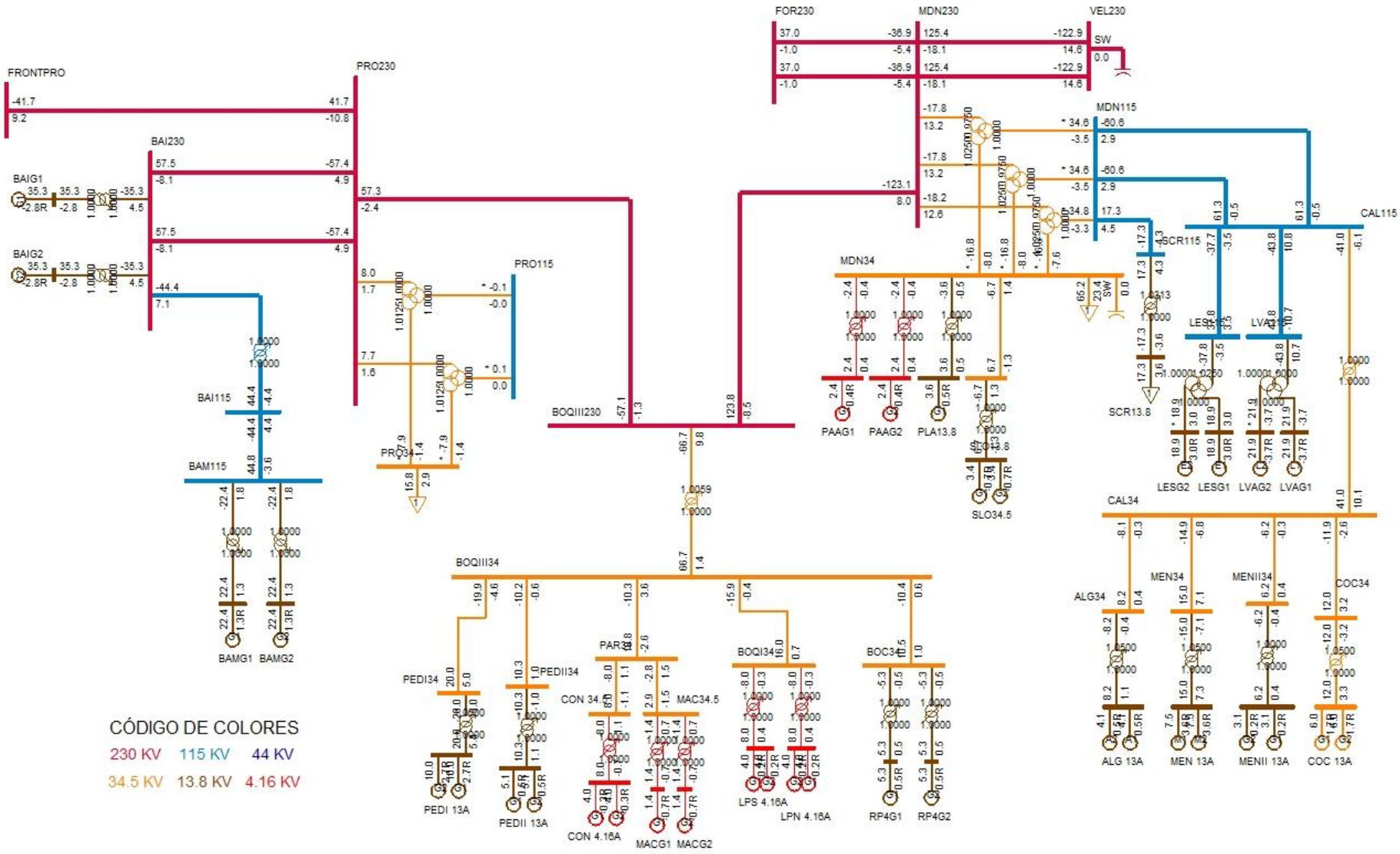
FRONTPRO
PRO230
BAI230
BAIG1
BAIG2
BAI115
BAM115
BAMG1
BAMG2
PRO115
BOQIII230
BOQIII34
FOR230
MDN230
VEL230
SW
MDN115
MDN34
PAAG1
PAAG2
PLA13.8
SLO34.5
SCR115
SCR13.8
LESG2
LESG1
LVAG2
LVAG1
CAL115
CAL34
ALG34
MEN34
MENII34
COC34
ALG 13A
MEN 13A
MENII 13A
COC 13A
PEDI34
PEDII34
PAR34
CON 34.5
MAC34.5
PEDI 13A
PEDII 13A
CON 4.16A
MACG1
MACG2
BOQI34
LPS 4.16A
LPN 4.16A
BOC34
RP4G1
RP4G2
CÓDIGO DE COLORES
230 KV
115 KV
44 KV
34.5 KV
13.8 KV
4.16 KV

DESPACHO DE GENERACIÓN PARA ÁREA 6-PANAMÁ

# BARRA	NOMBRE	ID	POTENCIA ACTIVA GENERADA (MW)	POTENCIA REACTIVA GENERADA (MVAR)
6071	BLMG2	V2	32	3.6
6072	BLMG3	V3	32	3.6
6073	BLMG4	V4	32	3.7
6090	LESG1	E1	18.9	3
6091	LESG2	E2	18.9	3
6094	LVAG1	L1	21.9	-3.7
6095	LVAG2	L2	21.9	-3.7
6101	BAYG1	B1	59.8	17.1
6102	BAYG2	B2	60.1	17.1
6106	PAM 13A	M1	15.2	9
6106	PAM 13A	M2	15.2	9
6106	PAM 13A	M3	15.2	9
6107	PAM 13B	M4	15.2	9
6107	PAM 13B	M5	15.2	9
6107	PAM 13B	M6	15.2	9
6110	BAYG3	B3	60.1	17.9
6172	PAC 13A	P1	17	9
6172	PAC 13A	P2	17	9
6172	PAC 13A	P3	17	9
6176	ESTG1	E1	48	10.3
6177	ESTG2	E2	48	10.3
6264	CHANG1	G1	89.1	-0.1
6265	CHANG2	G2	89.1	-0.3
6268	CHANG3	G3	8.7	1.2
6271	CAT 13A	G1	8.2	3.6
6271	CAT 13A	G2	8.2	3.6
6271	CAT 13A	G3	8.2	3.6
6271	CAT 13A	G4	8.2	3.6
6271	CAT 13A	G5	8.2	3.6
6272	CAT 13B	G0	8.2	3.6
6272	CAT 13B	G6	8.2	3.6
6272	CAT 13B	G7	8.2	3.6
6272	CAT 13B	G8	8.2	3.6
6272	CAT 13B	G9	8.2	3.6
6311	ALG 13A	A1	4.1	0.5
6311	ALG 13A	A2	4.1	0.5
6321	MEN 13A	M1	7.5	3.6
6321	MEN 13A	M2	7.5	3.6

6333	BAMG1	G1	22.4	1.3
6334	BAMG2	G2	22.4	1.3
6335	BAIG1	G1	35.3	-2.8
6336	BAIG2	G2	35.3	-2.8
6361	GLAG1	G1	10.2	-3.5
6362	GLAG2	G2	10.2	-3.5
6364	LORG1	G1	13.5	0.1
6365	LORG2	G2	13.5	0.1
6367	PRUG1	G1	23.5	-1.7
6368	PRUG2	G2	23.5	-1.7
6384	PEDI 13A	G1	10	2.7
6384	PEDI 13A	G2	10	2.7
6385	PEDII 13A	G1	5.1	0.5
6385	PEDII 13A	G2	5.1	0.5
6510	MACG1	G1	1.4	-0.7
6511	MACG2	G2	1.4	-0.7
6520	PAAG1	G1	2.4	0.4
6521	PAAG2	G2	2.4	0.4
6530	CON 4.16A	G1	4	-0.3
6530	CON 4.16A	G2	4	-0.3
6560	PLA13.8	G1	3.6	0.5
6570	FRA13.8	G1	2.2	1.2
6570	FRA13.8	G2	2.2	1.2
6621	LPS 4.16A	G1	4	0.2
6621	LPS 4.16A	G2	4	0.2
6623	LPN 4.16A	G1	4	0.2
6623	LPN 4.16A	G2	4	0.2
6631	COC 13A	G1	6	1.7
6631	COC 13A	G2	6	1.7
6641	MENII 13A	G1	3.1	0.2
6641	MENII 13A	G2	3.1	0.2
6671	RP4G1	G1	5.3	0.5
6672	RP4G2	G2	5.3	0.5
6696	PDOG1	G1	13.3	-0.2
6697	PDOG2	G2	13.3	-0.2
6699	MLIG1	G1	13.3	-1.2
6700	MLIG2	G2	13.3	-1.2
6701	MLIG3	G3	13.3	-1.2
6831	SLO13.8	G1	3.4	-0.7
6831	SLO13.8	G2	3.4	-0.7
GENERACIÓN TOTAL DEL ÁREA 6			1269.6	202.9

DESPACHO DE GENERACIÓN PARA ÁREA 7-CANAL

# BARRA	NOMBRE	ID	POTENCIA ACATIVA GENERADA (MW)	POTENCIA REACTIVA GENERADA (MVAR)
6121	MIRG9	G9	37.4	12.4
6122	MIRG10	G1	37.4	13
6127	MIRG6	G6	17	8
6134	MADG1	G1	11.4	2.5
6135	MADG2	G2	11.4	2.2
6136	MADG3	G3	11.4	3.9
6140	GAT6A	G1	2.9	-0.2
6140	GAT6A	G2	2.9	-0.2
6140	GAT6A	G3	2.9	-0.2
6140	GAT6A	G4	4.3	-0.3
6140	GAT6A	G5	4.3	-0.3
6140	GAT6A	G6	4.3	-0.3
6155	MIR13B	G7	17	8
6155	MIR13B	G8	17	8
GENERACIÓN TOTAL DEL ÁREA 7			181.4	56.5

BARRAS EN 230 KV CON VOLTAJES MAYORES A (1)

# BARRA	NOMBRE	V(PU)	V(KV)	# BARRA	NOMBRE	V(PU)	V(KV)
6000	FRONTPRO	1.0044	231	6014	PRO230	1.0041	230.95
6096	FOR230	1.0011	230.26	6100	BAY230	1.016	233.69
6178	EST230	1.0003	230.07	6179	GUA230	1.0002	230.06
6260	CHA230	1.0132	233.05	6263	ESP230	1.0135	233.11
6330	BAI230	1.0049	231.14	6340	CAN230	1.0044	231.01
6345	PM230-29	1.002	230.47	6360	GLA230	1.005	231.14
6363	ZAM230	1.0101	232.32	6366	EVA230	1.0128	232.95
6380	BOQIII230	1.0016	230.36	6400	FRONTCHA	1.0147	233.39
6500	FRONTDOM	1.0025	230.56	6690	DOM230	1.0009	230.21
6695	PDO230	1.0015	230.35	6698	MLI230	1.0013	230.31

BARRAS EN 230 KV CON VOLTAJES MENORES A (1)

# BARRA	NOMBRE	V(PU)	V(KV)	# BARRA	NOMBRE	V(PU)	V(KV)
6001	PAN230	0.9764	224.58	6003	PANII230	0.9849	226.52
6005	CHO230	0.9756	224.39	6008	LSA230	0.9841	226.34
6011	MDN230	0.998	229.53	6105	PAM230	0.9758	224.43
6171	PAC230	0.9976	229.45	6182	VEL230	0.9916	228.07
6240	EHIG230	0.9741	224.05	6430	ECO230	0.9842	226.37
6590	24DIC230	0.989	227.47				

BARRAS EN 115 KV CON VOLTAJES MAYORES A (1)

# BARRA	NOMBRE	V(PU)	V(KV)	# BARRA	NOMBRE	V(PU)	V(KV)
6004	PANII115	1.0202	117.33	6012	MDN115	1.0055	115.63
6015	PRO115	1.0019	115.22	6019	CVI115A	1.0041	115.48
6057	TOC115	1.016	116.84	6087	CAL115	1.0148	116.7
6088	LES115	1.0171	116.96	6092	LVA115	1.0147	116.69
6120	MIR115B	1.0025	115.28	6123	MIR115A	1.0038	115.43
6261	CHA115	1.0074	115.86	6332	BAM115	1.0015	115.17
6580	LBO115	1.004	115.46	6915	SCR115	1.0027	115.31

BARRAS EN 115 KV CON VOLTAJES MENORES A (1)

# BARRA	NOMBRE	V(PU)	V(KV)	# BARRA	NOMBRE	V(PU)	V(KV)
6002	PAN115	0.9945	114.36	6009	LSA115	0.9894	113.78
6018	CAC115	0.9941	114.32	6024	CHI115	0.9833	113.08
6027	LOC115A	0.9857	113.36	6032	MAR115A	0.983	113.05
6036	SMA115	0.9939	114.3	6040	SFR115	0.9847	113.24
6047	CLA115	0.9765	112.29	6055	MOS115B	0.9903	113.89
6059	LM1115	0.9943	114.35	6060	LM2115	0.9945	114.37
6066	FFIELD	0.9886	113.69	6074	LMDIST	0.9944	114.35
6170	CPA115	0.9933	114.23	6173	STR115	0.9944	114.36
6174	PM115-1A	0.9951	114.43	6175	PM115-2A	0.9951	114.43
6210	TIN115	0.9907	113.93	6211	PM115-9	0.9907	113.93
6230	CBA115	0.9846	113.23	6270	CAT115	0.9947	114.39
6280	GIR115	0.9933	114.23	6290	CATII115	0.9944	114.35
6331	BAI115	0.9972	114.67	6350	PM115-8	0.9887	113.7

VERIFICACIÓN DE CARGA (MVA) EN LÍNEAS Y TRANSFORMADORES

DE		A				RATIN SET A		RATIN SET B		RATIN SET C	
# BARRA	NOMBRE	# BARRA	NOMBRE	CKT	CARGA	RATING	%	RATING	%	RATING	%
6000	FRONTPRO	6014	PRO230	1	42.9	193	22.2	193	22.2	366	11.7
6000	FRONTPRO	56050	RCL230A	1	42.5	200	21.2	200	21.2	--	--
6001	PAN230	6003	PANII230	1C	137.1	350	39.2	350	39.2	450	30.5
6001	PAN230	6003	PANII230	2B	141.4	186	76	186	76	350	40.4
6001	PAN230	6005	CHO230	3A	81.9	247	33.2	247	33.2	366	22.4
6001	PAN230	6005	CHO230	4A	81.9	247	33.2	247	33.2	366	22.4
6001	PAN230	3WNDTR	TRAFO1	T1	103.9	175	59.4	175	59.4	218.8	47.5
6001	PAN230	3WNDTR	TRAFO2	T2	103.9	175	59.4	175	59.4	218.8	47.5
6001	PAN230	3WNDTR	TRAFO3	T3	207.8	350	59.4	350	59.4	437.5	47.5
6002	PAN115	6018	CAC115	12	31.1	120	25.9	120	25.9	175	17.8
6002	PAN115	6018	CAC115	37	47	142	33.1	142	33.1	178	26.4
6002	PAN115	6024	CHI115	3A	24.6	93	26.4	93	26.4	175	14
6002	PAN115	6027	LOC115A	22	92.9	137	67.8	137	67.8	175	53.1
6002	PAN115	6027	LOC115A	38	92.9	137	67.8	137	67.8	175	53.1
6002	PAN115	6036	SMA115	7	27.7	93	29.8	93	29.8	175	15.8
6002	PAN115	6055	MOS115B	10	76.1	109	69.8	109	69.8	135	56.4
6002	PAN115	6170	CPA115	4A	11.1	93	12	93	12	175	6.4
6002	PAN115	6210	TIN115	9	46.7	151	30.9	151	30.9	175	26.7
6002	PAN115	3WNDTR	TRAFO1	T1	103.3	175	59	175	59	218.8	47.2
6002	PAN115	3WNDTR	TRAFO2	T2	103.3	175	59	175	59	218.8	47.2
6002	PAN115	3WNDTR	TRAFO3	T3	206.5	350	59	350	59	437.5	47.2
6002	PAN115	3WNDTR	TRAFO4	T4	0	58	0	--	--	--	--
6003	PANII230	6171	PAC230	1B	131	186	70.4	186	70.4	350	37.4
6003	PANII230	6430	ECO230	2A	142	275	51.6	275	51.6	459	30.9
6003	PANII230	6430	ECO230	3A	142	275	51.6	275	51.6	459	30.9
6003	PANII230	6590	24DIC230	2B	80.3	186	43.2	186	43.2	350	22.9
6003	PANII230	3WNDTR	TRAFO1	T1	104.6	175	59.8	175	59.8	218.8	47.8
6003	PANII230	3WNDTR	TRAFO2	T2	104.6	175	59.8	175	59.8	218.8	47.8
6004	PANII115	6019	CVI115A	28	79.6	158	50.4	158	50.4	196	40.6
6004	PANII115	6019	CVI115A	29	79.6	158	50.4	158	50.4	196	40.6
6004	PANII115	6057	TOC115	32	28	93	30.1	93	30.1	175	16
6004	PANII115	6057	TOC115	33	28	93	30.1	93	30.1	175	16
6004	PANII115	3WNDTR	TRAFO1	T1	105.8	175	60.4	175	60.4	218.8	48.3
6004	PANII115	3WNDTR	TRAFO2	T2	105.8	175	60.4	175	60.4	218.8	48.3
6005	CHO230	6105	PAM230	11	102.1	193	52.9	193	52.9	366	27.9
6005	CHO230	6240	EHIG230	4B	174.3	247	70.6	247	70.6	366	47.6
6005	CHO230	3WNDTR	TRAFO1	T1	22.7	50	45.5	50	45.5	62.5	36.4
6005	CHO230	3WNDTR	TRAFO2	T2	22.7	50	45.5	50	45.5	62.5	36.4

6005	CHO230	3WNDTR	TRAFO3	T3	69.7	100	69.7	100	69.7	125	55.8
6008	LSA230	6182	VEL230	14	168.1	275	61.1	275	61.1	450	37.4
6008	LSA230	6182	VEL230	15	168.1	275	61.1	275	61.1	450	37.4
6008	LSA230	6182	VEL230	5A	149.5	247	60.5	247	60.5	366	40.9
6008	LSA230	6182	VEL230	6A	149.5	247	60.5	247	60.5	366	40.9
6008	LSA230	6240	EHIG230	4B	198.7	247	80.4	247	80.4	366	54.3
6008	LSA230	6430	ECO230	2B	143.2	275	52.1	275	52.1	459	31.2
6008	LSA230	6430	ECO230	3B	143.2	275	52.1	275	52.1	459	31.2
6008	LSA230	3WNDTR	TRAFO1	T1	43.1	70	61.5	70	61.5	87.5	49.2
6008	LSA230	3WNDTR	TRAFO2	T2	42.7	70	61	70	61	87.5	48.8
6008	LSA230	3WNDTR	TRAFO3	T3	61.3	100	61.3	100	61.3	125	49.1
6009	LSA115	3WNDTR	TRAFO1	T1	45.6	60	76	60	76	75	60.8
6009	LSA115	3WNDTR	TRAFO2	T2	41.8	60	69.7	60	69.7	75	55.8
6009	LSA115	3WNDTR	TRAFO3	T3	60.1	100	60.1	100	60.1	125	48.1
6011	MDN230	6096	FOR230	7	37.4	193	19.4	193	19.4	366	10.2
6011	MDN230	6096	FOR230	8	37.4	193	19.4	193	19.4	366	10.2
6011	MDN230	6182	VEL230	5B	126.9	247	51.4	247	51.4	366	34.7
6011	MDN230	6182	VEL230	6B	126.9	247	51.4	247	51.4	366	34.7
6011	MDN230	6380	BOQIII230	9A	123.9	193	64.2	193	64.2	366	33.9
6011	MDN230	3WNDTR	TRAFO1	T1	22.2	70	31.7	70	31.7	87.5	25.3
6011	MDN230	3WNDTR	TRAFO2	T2	22.2	70	31.7	70	31.7	87.5	25.3
6011	MDN230	3WNDTR	TRAFO3	T3	22.1	70	31.6	70	31.6	87.5	25.3
6012	MDN115	6087	CAL115	15	60.4	93	64.9	93	64.9	175	34.5
6012	MDN115	6087	CAL115	16	60.4	93	64.9	93	64.9	175	34.5
6012	MDN115	6915	SCR115	1	17.8	143.6	12.4	161.9	11	--	--
6012	MDN115	3WNDTR	TRAFO1	T1	34.7	60	57.9	60	57.9	75	46.3
6012	MDN115	3WNDTR	TRAFO2	T2	34.7	60	57.9	60	57.9	75	46.3
6012	MDN115	3WNDTR	TRAFO3	T3	34.9	60	58.2	60	58.2	75	46.6
6014	PRO230	6330	BAI230	27	57.8	193	29.9	193	29.9	366	15.8
6014	PRO230	6330	BAI230	28	57.8	193	29.9	193	29.9	366	15.8
6014	PRO230	6380	BOQIII230	9B	57.1	193	29.6	193	29.6	366	15.6
6014	PRO230	3WNDTR	TRAFO1	T1	8.2	50	16.4	50	16.4	62.5	13.1
6014	PRO230	3WNDTR	TRAFO2	T2	7.9	50	15.8	50	15.8	62.5	12.6
6015	PRO115	3WNDTR	TRAFO1	T1	0.2	50	0.3	50	0.3	62.5	0.2
6015	PRO115	3WNDTR	TRAFO2	T2	0.2	50	0.3	50	0.3	62.5	0.2
6017	CEMEX	6047	CLA115	T1	8.5	10	84.8	--	--	--	--
6017	CEMEX	6047	CLA115	T2	8.5	15	56.5	--	--	--	--
6017	CEMEX	6047	CLA115	T3	8.5	30	28.3	--	--	--	--
6018	CAC115	6027	LOC115A	6	96.6	140	69	140	69	150	64.4
6018	CAC115	6123	MIR115A	5	58.1	100	58.1	100	58.1	100	58.1
6018	CAC115	6174	PM115-1A	1A	13.2	150	8.8	150	8.8	175	7.6

6018	CAC115	6175	PM115-2A	2A	13.2	150	8.8	150	8.8	175	7.6
6018	CAC115	6350	PM115-8	8	64.5	140	46.1	140	46.1	150	43
6019	CVI115A	6040	SFR115	11	66.6	141	47.2	141	47.2	164	40.6
6019	CVI115A	6580	LBO115	48	11.1	50	22.1	--	--	--	--
6019	CVI115A	6580	LBO115	49	11.1	50	22.1	--	--	--	--
6019	CVI115A	3WNDTR	CVI T1	T1	18.5	25	74	--	--	--	--
6019	CVI115A	3WNDTR	CVI T2	T2	32.9	42	78.2	--	--	--	--
6019	CVI115A	3WNDTR	CVI T3	T3	25.8	42	61.5	--	--	--	--
6024	CHI115	6025	CHI13A	T1	8.2	25	32.6	--	--	--	--
6024	CHI115	6026	CHI13B	T2	8.8	25	35.1	--	--	--	--
6024	CHI115	6047	CLA115	24	32.6	90	36.2	--	--	--	--
6024	CHI115	6060	LM2115	3B	39.2	93	42.1	93	42.1	175	22.4
6027	LOC115A	6032	MAR115A	21	29.5	114	25.9	114	25.9	125.4	23.5
6027	LOC115A	6230	CBA115	39	64	160	40	--	--	--	--
6027	LOC115A	6230	CBA115	40	64	160	40	--	--	--	--
6027	LOC115A	3WNDTR	LOC T1	T1	41.2	50	82.4	--	--	--	--
6027	LOC115A	3WNDTR	LOC T2	T2	50	50	100	--	--	--	--
6027	LOC115A	3WNDTR	LOC T3	T3	34.6	47	73.7	--	--	--	--
6032	MAR115A	6350	PM115-8	8	64.6	114	56.7	114	56.7	132	48.9
6032	MAR115A	3WNDTR	MAR T1	T1	34.9	50	69.9	--	--	--	--
6032	MAR115A	3WNDTR	MAR T2	T2	31.9	50	63.9	--	--	--	--
6032	MAR115A	3WNDTR	MAR T3	T3	25.7	50	51.3	--	--	--	--
6036	SMA115	6120	MIR115B	35	49.6	97	51.2	97	51.2	109	45.5
6036	SMA115	3WNDTR	STM T1	T1	25.6	25	102.5	--	--	--	--
6036	SMA115	3WNDTR	STM T2	T2	19.5	25	78.2	--	--	--	--
6036	SMA115	3WNDTR	STM T3	T3	31.8	42	75.7	--	--	--	--
6040	SFR115	6230	CBA115	41	52	184	28.2	184	28.2	228	22.8
6040	SFR115	3WNDTR	SFCO T2	T2	32.6	46	70.9	--	--	--	--
6040	SFR115	3WNDTR	SFCO T3	T3	28.1	50	56.1	--	--	--	--
6040	SFR115	3WNDTR	SFCO T4	T4	44.8	50	89.6	--	--	--	--
6047	CLA115	6048	CLA13.8	T1	6.5	10.5	61.6	--	--	--	--
6055	MOS115B	6211	PM115-9	1	3.5	109	3.3	109	3.3	135	2.6
6055	MOS115B	3WNDTR	MOS T1	T1	47.8	50	95.7	--	--	--	--
6055	MOS115B	3WNDTR	MOS T2	T2	30	50	60	--	--	--	--
6057	TOC115	3WNDTR	TOC T1	T1	35	50	70.1	--	--	--	--
6057	TOC115	3WNDTR	TOC T2	T2	22.1	50	44.2	--	--	--	--
6059	LM1115	6066	FFIELD	30	38.3	93	41.2	93	41.2	175	21.9
6059	LM1115	6066	FFIELD	31	38.3	93	41.2	93	41.2	175	21.9
6059	LM1115	6074	LMDIST	23	35.1	90.6	38.8	--	--	--	--
6059	LM1115	6173	STR115	2B	13.8	150	9.2	150	9.2	175	7.9
6059	LM1115	6270	CAT115	0A	66.5	93	71.5	93	71.5	175	38

6059	LM1115	6290	CATII115	1C	13.1	150	8.8	150	8.8	175	7.5
6059	LM1115	3WNDTR	TRAFO12	T1	0	100	0	--	--	--	--
6059	LM1115	3WNDTR	TRAFO7	T1	0	100	0	--	--	--	--
6060	LM2115	6071	BLMG2	T2	32.2	50	64.4	--	--	--	--
6060	LM2115	6072	BLMG3	T3	32.2	50	64.4	--	--	--	--
6060	LM2115	6073	BLMG4	T4	32.2	50	64.4	--	--	--	--
6060	LM2115	6074	LMDIST	26	61.6	90.6	67.9	--	--	--	--
6060	LM2115	6170	CPA115	4B	19.2	93	20.7	93	20.7	175	11
6060	LM2115	6270	CAT115	0B	28.7	93	30.9	93	30.9	175	16.4
6062	L.M.13B	6074	LMDIST	T9	15.9	28	56.8	--	--	--	--
6066	FFIELD	6067	FF13.8	T1	35.2	50	70.4	--	--	--	--
6066	FFIELD	6068	FF44	T3	9.3	56	16.6	--	--	--	--
6066	FFIELD	6322	FF13.8	T2	26.2	42	62.4	--	--	--	--
6066	FFIELD	6323	FF13.8	T5	12.7	50	25.5	--	--	--	--
6074	LMDIST	3WNDTR	BLM44T8	T8	13.8	56	24.6	--	--	--	--
6087	CAL115	6088	LES115	17	37.3	93	40.1	93	40.1	175	21.3
6087	CAL115	6092	LVA115	18	44.5	93	47.8	93	47.8	175	25.4
6087	CAL115	6300	CAL34	T1	42.3	62.5	67.6	--	--	--	--
6088	LES115	3WNDTR	TRAFO1	T1	37.9	54	70.2	--	--	--	--
6092	LVA115	3WNDTR	TRAFO1	T1	45.1	54	83.6	--	--	--	--
6096	FOR230	6097	FORG1	T1	0	111	0	--	--	--	--
6096	FOR230	6098	FORG2	T2	0	111	0	--	--	--	--
6096	FOR230	6099	FORG3	T3	0	111	0	--	--	--	--
6096	FOR230	6179	GUA230	18	30.8	276	11.2	276	11.2	459	6.7
6096	FOR230	6263	ESP230	0A	105.3	304	34.6	304	34.6	340	31
6100	BAY230	6101	BAYG1	T1	62.2	109	57.1	--	--	--	--
6100	BAY230	6102	BAYG2	T2	62.5	96	65.1	--	--	--	--
6100	BAY230	6110	BAYG3	T3	62.8	109	57.6	--	--	--	--
6100	BAY230	6171	PAC230	1A	86.6	186	46.5	186	46.5	350	24.7
6100	BAY230	6590	24DIC230	2A	100	186	53.7	186	53.7	350	28.6
6105	PAM230	6106	PAM 13A	T1	53	63	84.1	--	--	--	--
6105	PAM230	6107	PAM 13B	T2	53	63	84.1	--	--	--	--
6170	CPA115	6280	GIR115	43	0	159	0	--	--	--	--
6171	PAC230	6172	PAC 13A	T1	45	65	69.2	--	--	--	--
6173	STR115	6174	PM115-1A	1	13.4	150	8.9	150	8.9	175	7.7
6173	STR115	6175	PM115-2A	1	13.4	150	8.9	150	8.9	175	7.7
6173	STR115	6290	CATII115	1B	13.1	150	8.8	150	8.8	175	7.5
6176	ESTG1	6178	EST230	T1	49.1	70	70.2	--	--	--	--
6177	ESTG2	6178	EST230	T2	49.1	70	70.2	--	--	--	--
6178	EST230	6179	GUA230	19	96.3	193	49.9	193	49.9	366	26.3
6179	GUA230	6182	VEL230	16	142.9	275	52	275	52	450	31.8

6179	GUA230	6182	VEL230	17	142.9	275	52	275	52	450	31.8
6179	GUA230	6345	PM230-29	29	66.1	276	24	276	24	459	14.4
6179	GUA230	6360	GLA230	22	94	131	71.8	131	71.8	405	23.2
6182	VEL230	6690	DOM230	5A	100.8	300	33.6	300	33.6	389	25.9
6210	TIN115	6211	PM115-9	1	2.2	109	2	109	2	135	1.6
6210	TIN115	3WNDTR	TIN T1	T1	23	42	54.7	--	--	--	--
6210	TIN115	3WNDTR	TIN T2	T2	22	42	52.4	--	--	--	--
6230	CBA115	3WNDTR	CBAN T1	T1	37	50	73.9	--	--	--	--
6230	CBA115	3WNDTR	CBAN T2	T2	44.1	50	88.2	--	--	--	--
6240	EHIG230	6241	EHIG34	T1	24.7	50	49.5	--	--	--	--
6260	CHA230	6263	ESP230	0B	80.7	304	26.6	304	26.6	340	23.7
6260	CHA230	6340	CAN230	30	78.7	276	28.5	276	28.5	459	17.1
6260	CHA230	6400	FRONTCHA	21	15.3	304	5	304	5	340	4.5
6260	CHA230	3WNDTR	TRAFO1	T1	13.8	50	27.5	50	27.5	62.5	22
6261	CHA115	3WNDTR	TRAFO1	T1	0	50	0	50	0	62.5	0
6263	ESP230	6264	CHANG1	T1	98.5	125	78.8	--	--	--	--
6263	ESP230	6265	CHANG2	T2	89.8	125	71.8	--	--	--	--
6270	CAT115	6271	CAT 13A	T1	44.7	52	86	--	--	--	--
6270	CAT115	6272	CAT 13B	T2	44.7	52	86	--	--	--	--
6280	GIR115	6281	GIR 13A	T1	0	20	0	--	--	--	--
6280	GIR115	6282	GIR 13B	T2	0	66.6	0	--	--	--	--
6290	CATII115	6291	TCOG1	T1	0	75	0	--	--	--	--
6290	CATII115	6292	TCOG2	T2	0	75	0	--	--	--	--
6290	CATII115	6293	TCOG3	T3	0	75	0	--	--	--	--
6330	BAI230	6331	BAI115	T1	45	60	75	--	--	--	--
6330	BAI230	6335	BAIG1	T1	35.6	60	59.3	--	--	--	--
6330	BAI230	6336	BAIG2	T2	35.6	60	59.3	--	--	--	--
6331	BAI115	6332	BAM115	44	44.9	93	48.3	93	48.3	175	25.6
6332	BAM115	6333	BAMG1	T1	22.5	70	32.1	--	--	--	--
6332	BAM115	6334	BAMG2	T1	22.5	70	32.1	--	--	--	--
6340	CAN230	6341	CAN34	T1	13.2	50	26.3	--	--	--	--
6340	CAN230	6345	PM230-29	29	65.9	276	23.9	276	23.9	459	14.4
6360	GLA230	6363	ZAM230	23	73.3	131	55.9	131	55.9	405	18.1
6360	GLA230	3WNDTR	TRAFO1	T1	21.6	66	32.7	--	--	--	--
6363	ZAM230	6366	EVA230	24	46.6	131	35.6	131	35.6	405	11.5
6363	ZAM230	3WNDTR	TRAFO1	T1	27.1	40	67.6	--	--	--	--
6366	EVA230	3WNDTR	TRAFO1	T1	47.2	64	73.7	--	--	--	--
6380	BOQIII23	6381	BOQIII34	T1	67.4	83.3	80.9	--	--	--	--
6400	FRONTCHA	58350	CAH230	1	13.9	300	4.6	300	4.6	--	--
6500	FRONTDOM	6690	DOM230	5B	34.5	300	11.5	300	11.5	389	8.9
6500	FRONTDOM	56052	RCL230B	1	34.5	374	9.2	374	9.2	--	--

6580	LBO115	6581	LBO13	T1	22.2	50	44.4	--	--	--	--
6590	24DIC230	6591	24-dic-13	T1	24.1	50	48.1	--	--	--	--
6690	DOM230	6695	PDO230	33	26.6	374	7.1	--	--	--	--
6690	DOM230	6698	MLI230	34	40.1	374	10.7	--	--	--	--
6695	PDO230	3WNDTR	TRAFO1	T1	26.7	40	66.7	--	--	--	--
6698	MLI230	6699	MLIG1	T1	13.4	20	67	--	--	--	--
6698	MLI230	6700	MLIG2	T2	13.4	20	67	--	--	--	--
6698	MLI230	6701	MLIG3	T3	13.4	20	67	--	--	--	--
6915	SCR115	6916	SCR13.8	T1	17.8	50	35.7	--	--	--	--
6036	SMA115	6120	MIR115B	35	49.6	97	51.2	97	51.2	109	45.5
6120	MIR115B	6122	MIRG10	T1	39.6	50	79.3	--	--	--	--
6120	MIR115B	6124	MIR44	T3	11.2	75	14.9	--	--	--	--
6121	MIRG9	6123	MIR115A	T1	39.4	50	78.8	--	--	--	--
6123	MIR115A	6124	MIR44	T1	9.9	47	21.2	--	--	--	--
6123	MIR115A	6124	MIR44	T2	9.9	50	19.9	--	--	--	--

REPORTE DE GENERACIÓN, PÉRDIDAS E INTERCAMBIO EN ÁREAS
MW/MVAR

AREA	DE GENERACIÓN	A CARGA	TO BUS SHUNT		FROM CHARGING	A PÉRDIDAS	TO TIE LINES	TO TIES + LOADS	DESIRED NET INT
1	1339	1403.9	0	0	0	54.2	-119.1	-119.1	-120
GUATEMAL	137.6	235	-275.1	59.5	392.7	468	42.8	42.8	
2	949.9	933	0	0	0	17.1	-0.2	-0.2	0
SALVADOR	181.6	234.1	0	0	209.8	184.1	-26.8	-26.8	
3	1266.3	1236.2	0	0	0	30.2	-0.1	-0.1	0
HONDURAS	439	319.8	-26.1	0	278.5	436.1	-12.5	-12.5	
4	599.4	586.4	0	0	0	13.7	-0.8	-0.8	0
NICARAGU	96.4	230.8	-80.1	0	226.1	185.6	-13.9	-13.9	
5	1235.1	1207.8	0	0	0	27	0.3	0.3	0
C.RICA	165.9	361.8	-237.9	0	397.3	390.3	49	49	
6	1269.6	1341.7	0	0	0	61.2	-133.3	-133.3	-130
PANAMA	202.9	464.2	-481.9	0	421.2	670.4	-28.5	-28.5	
7	181.4	49.3	0	0	0	3.8	128.3	128.3	130
ACANAL	56.5	32	-13	0	0.2	24.9	12.8	12.8	
8	35024.7	34900	0	0	0	0	124.7	124.7	120
MEXICO	8041.6	8064.5	0	0	0	0	-22.9	-22.9	
COLUMN	41865.4	41658.2	0	0	0	207.1	0	0	0
TOTALS	9321.3	9942.3	-1114.1	59.5	1925.8	2359.5	0	0	

Demanda Mínima Invierno

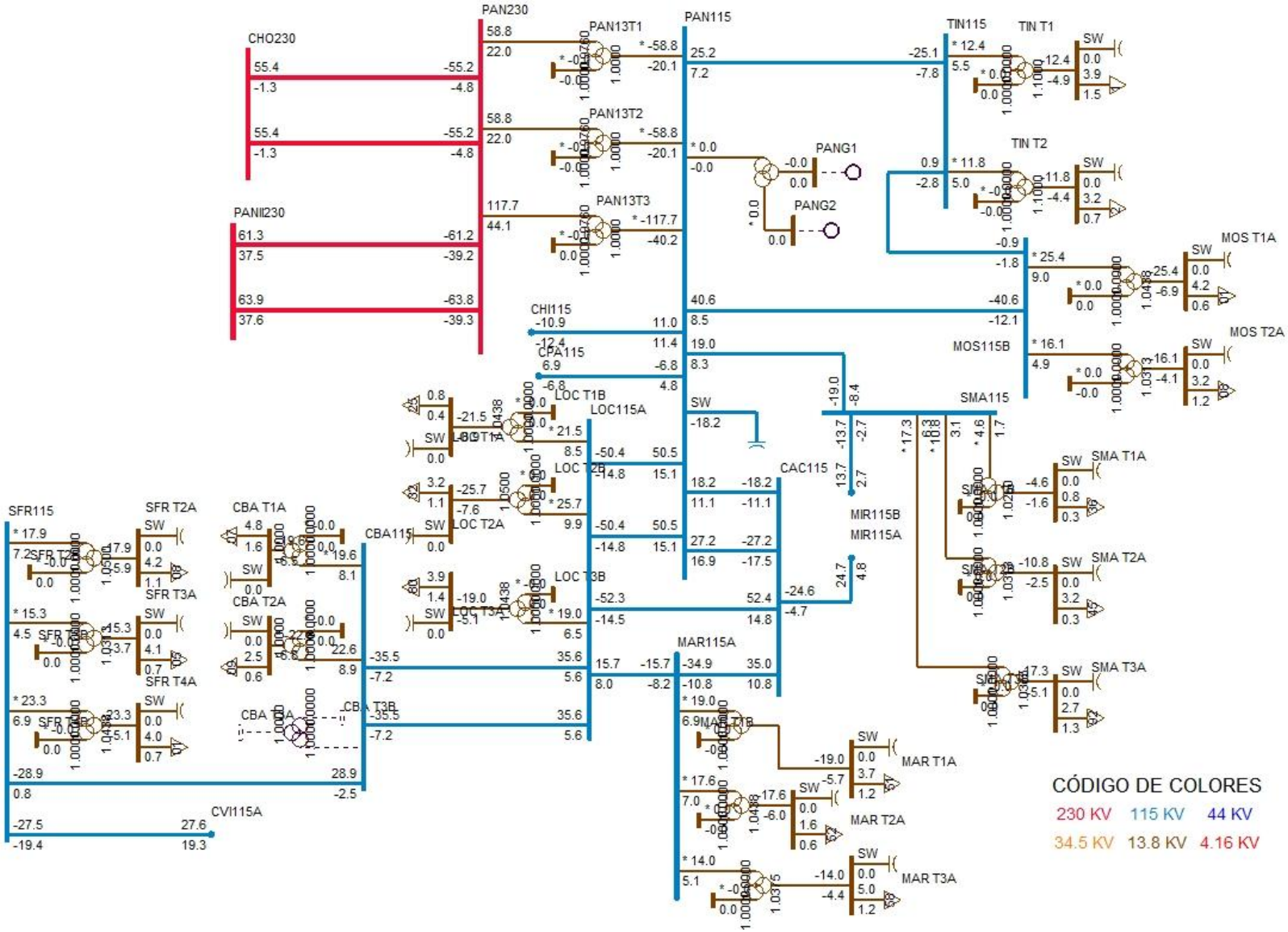
PAN230
PAN115
PAN13T1
PAN13T2
PAN13T3
CHO230
PANII230
PANG1
PANG2
TIN115
TIN T1
TIN T2
MOS T1A
MOS T2A
MOS115B
CHI115
CPA115
LOC T1B
LOC T1A
LOC115A
LOC T2B
LOC T2A
LOC T3B
LOC T3A
SW
CAC115
SMA115
SMA T1A
SMA T2A
SMA T3A
MIR115B
MIR115A
MAR115A
MAR T1A
MAR T2A
MAR T3A
SFR115
SFR T2A
SFR T3A
SFR T4A
CBA T1A
CBA T2A
CBA115
CBA T3A
CBA T3B
CVI115A
CÓDIGO DE COLORES
230 KV
115 KV
44 KV
34.5 KV
13.8 KV
4.16 KV

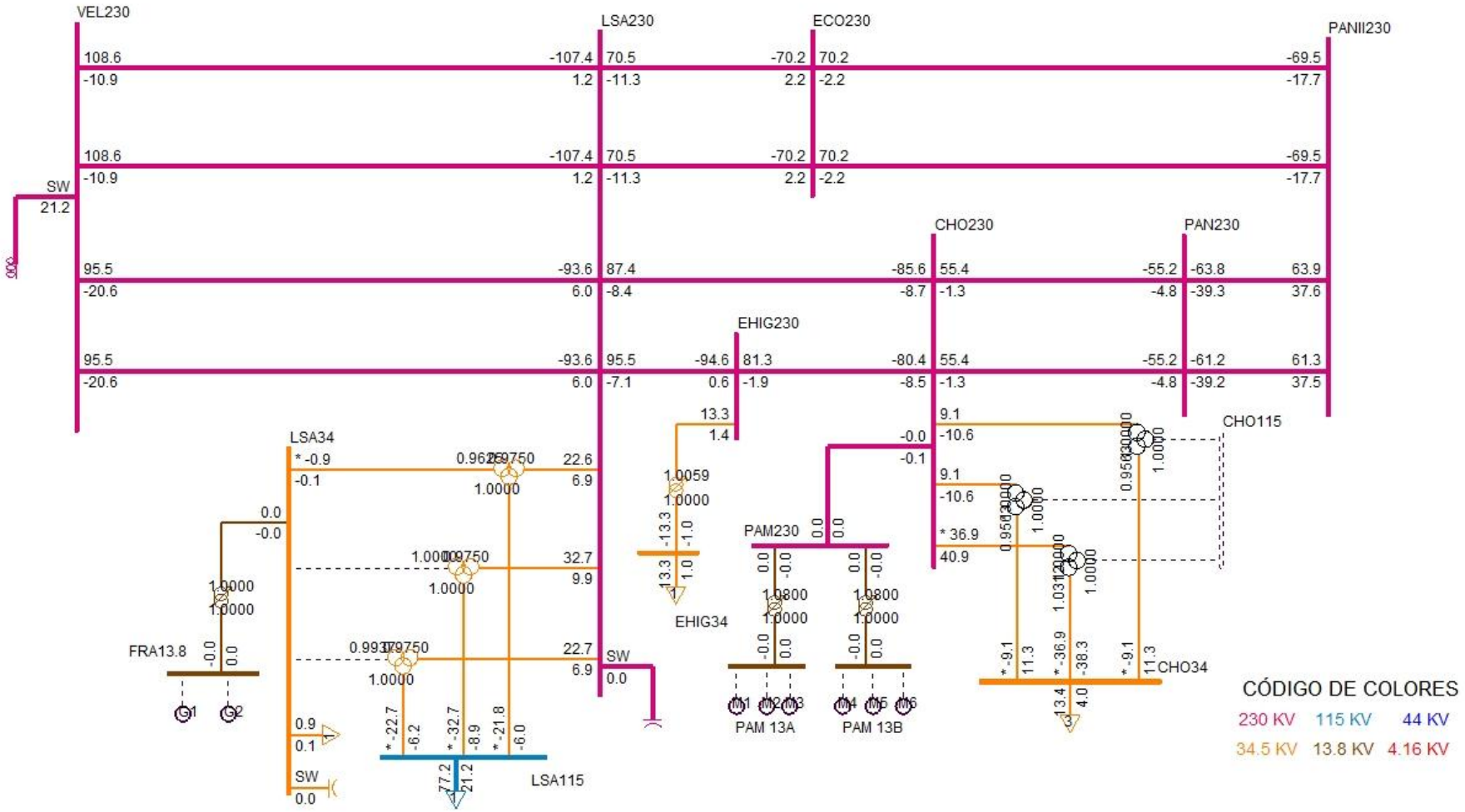
VEL230
LSA230
ECO230
PANII230
CHO230
PAN230
EHIG230
SW
21.2
LSA34
FRA13.8
EHIG34
PAM230
PAM 13A
PAM 13B
CHO115
CHO34
SW
LSA115
CÓDIGO DE COLORES
230 KV
115 KV
44 KV
34.5 KV
13.8 KV
4.16 KV

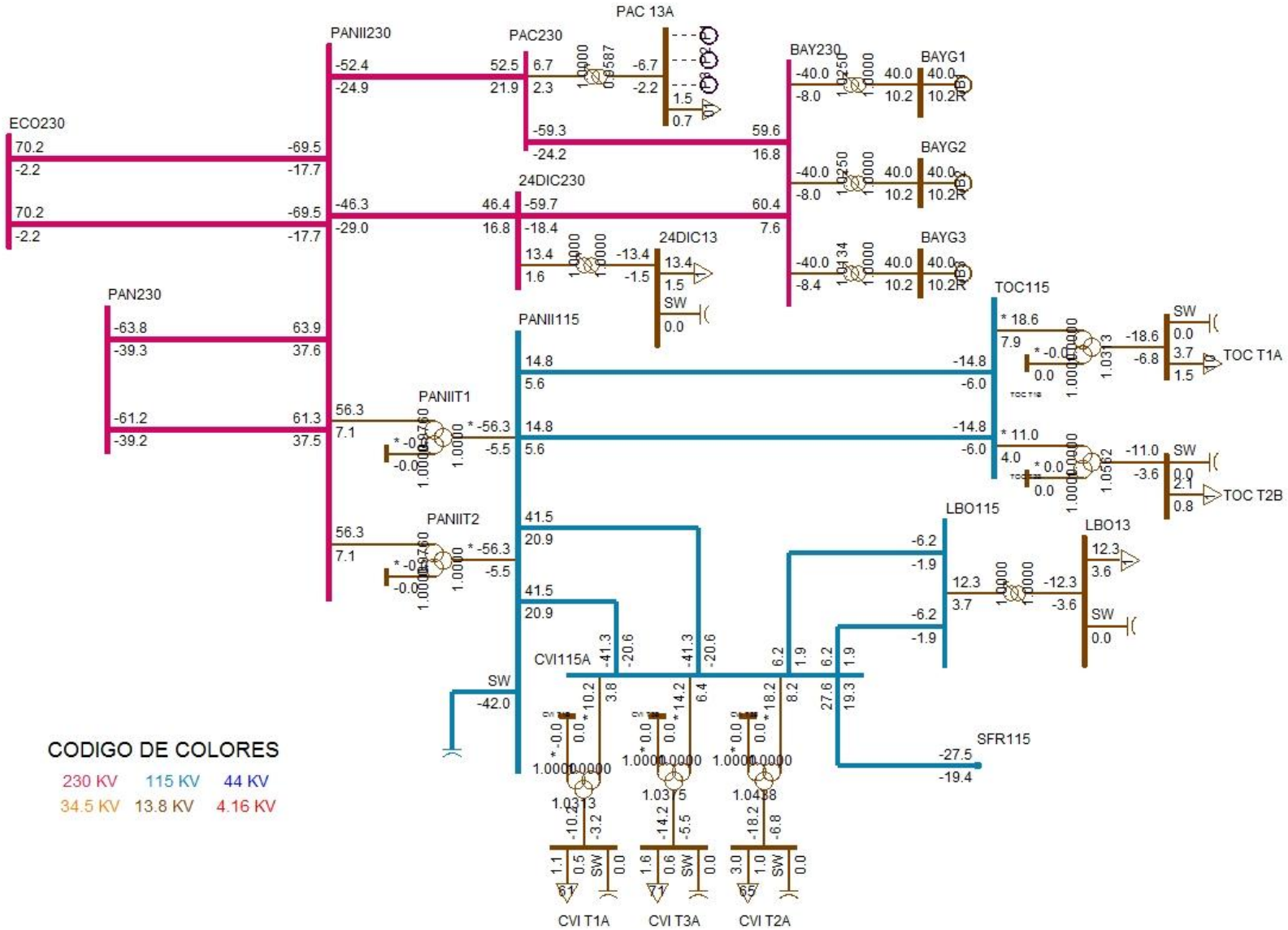
PAC 13A
PANII230
PAC230
BAY230
BAYG1
BAYG2
BAYG3
ECO230
24DIC230
24DIC13
PAN230
PANII115
TOC115
TOC T1A
TOC T2B
PANIIT1
PANIIT2
LBO115
LBO13
CVI115A
SW
SFR115
CODIGO DE COLORES
230 KV
115 KV
44 KV
34.5 KV
13.8 KV
4.16 KV
CVI T1A
CVI T3A
CVI T2A

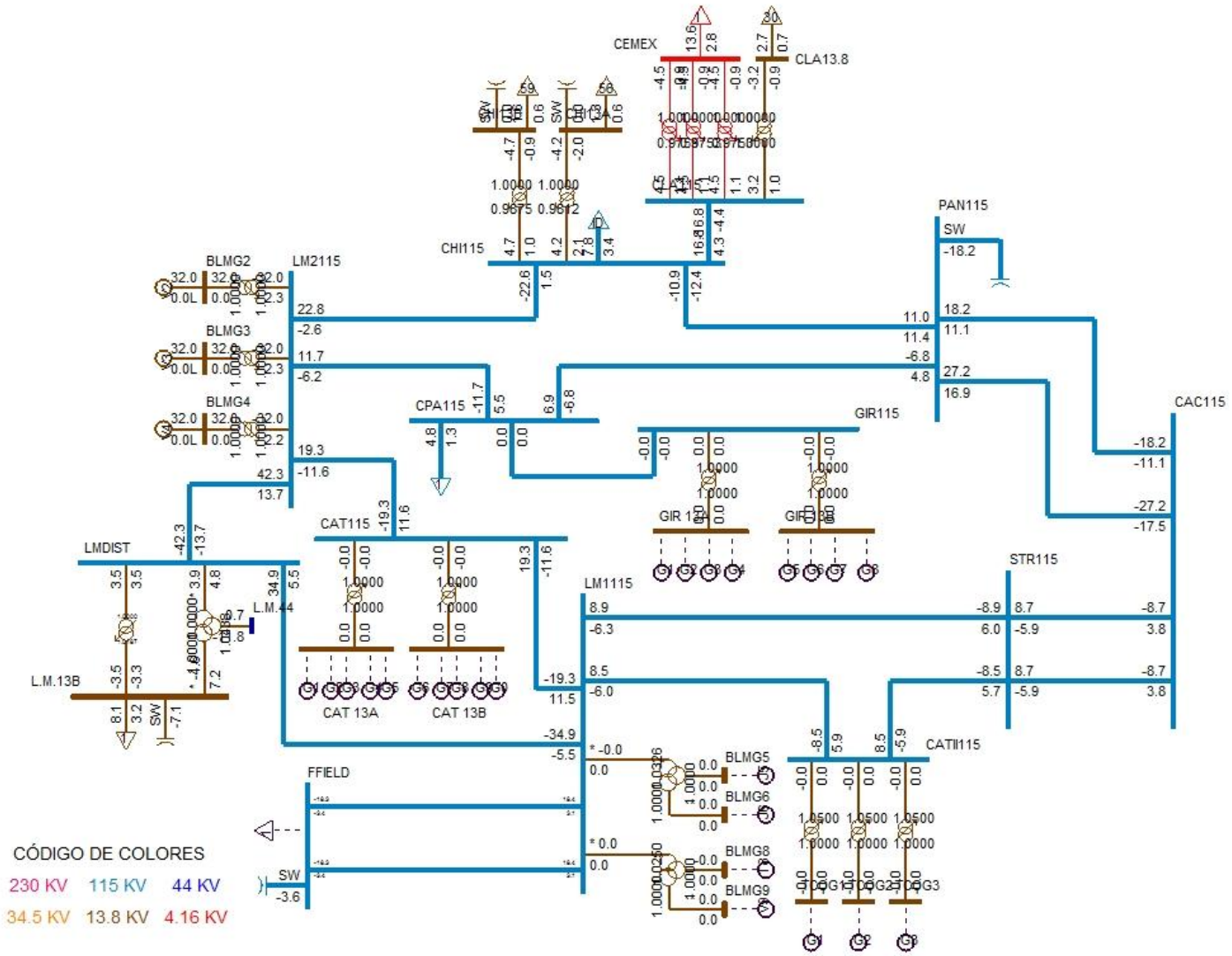
CEMEX
CLA13.8
CHI115
PAN115
SW
BLMG2
BLMG3
BLMG4
LM2115
CPA115
GIR115
GIR 13A
GIR 13B
CAC115
CAT115
CAT 13A
CAT 13B
LMDIST
L.M.44
L.M.13B
LM1115
STR115
CATII115
BLMG5
BLMG6
BLMG8
BLMG9
FFIELD
CÓDIGO DE COLORES
230 KV 115 KV 44 KV
34.5 KV 13.8 KV 4.16 KV

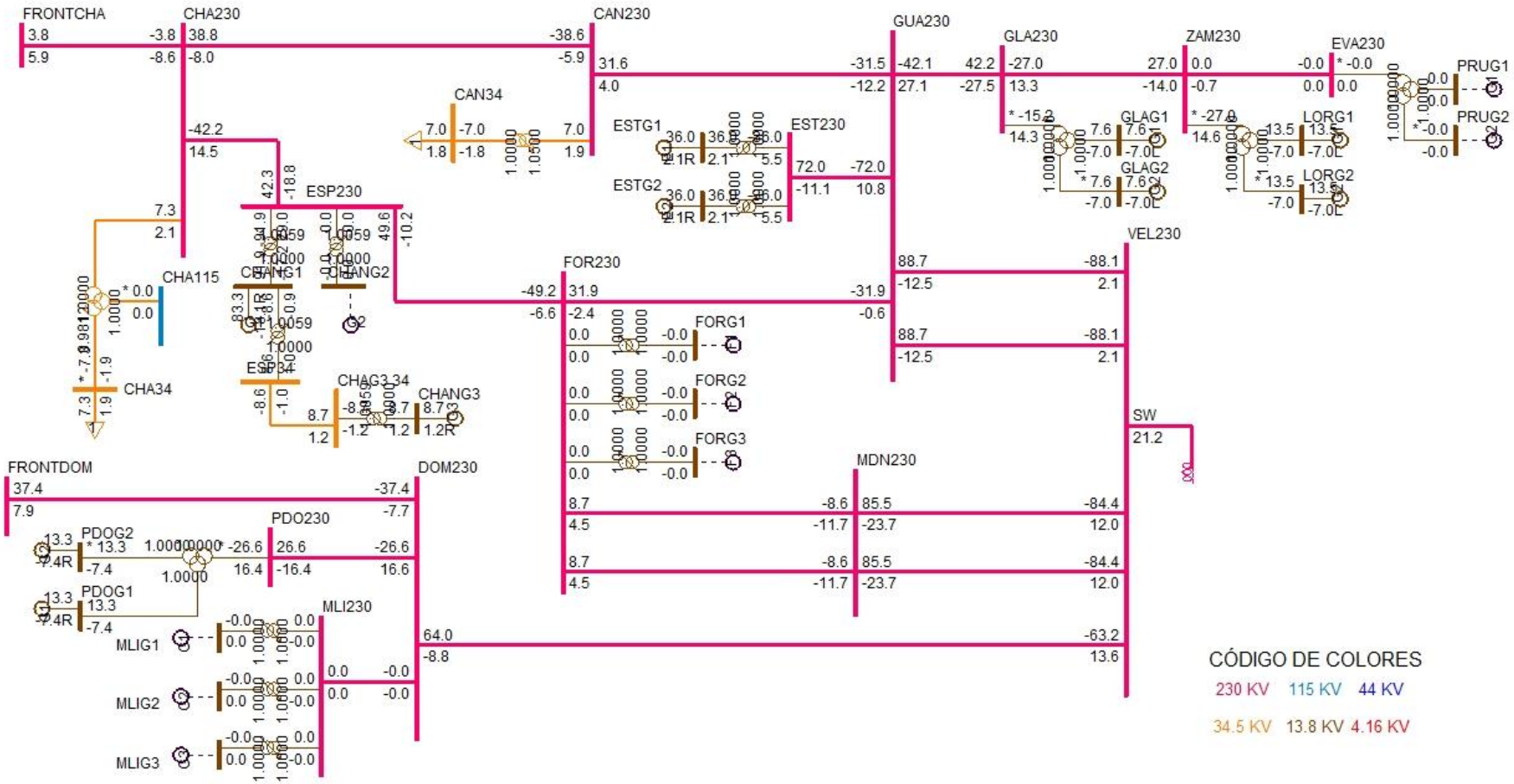
FRONTCHA
CHA230
CAN230
GUA230
GLA230
ZAM230
EVA230
PRUG1
PRUG2
CAN34
ESTG1
ESTG2
EST230
GLAG1
GLAG2
LORG1
LORG2
ESP230
CHA115
CHA34
CHANG1
CHANG2
CHAG3.34
CHANG3
FOR230
FORG1
FORG2
FORG3
VEL230
SW
MDN230
FRONTDOM
DOM230
PDO230
PDOG2
PDOG1
MLI230
MLIG1
MLIG2
MLIG3
CÓDIGO DE COLORES
230 KV
115 KV
44 KV
34.5 KV
13.8 KV
4.16 KV

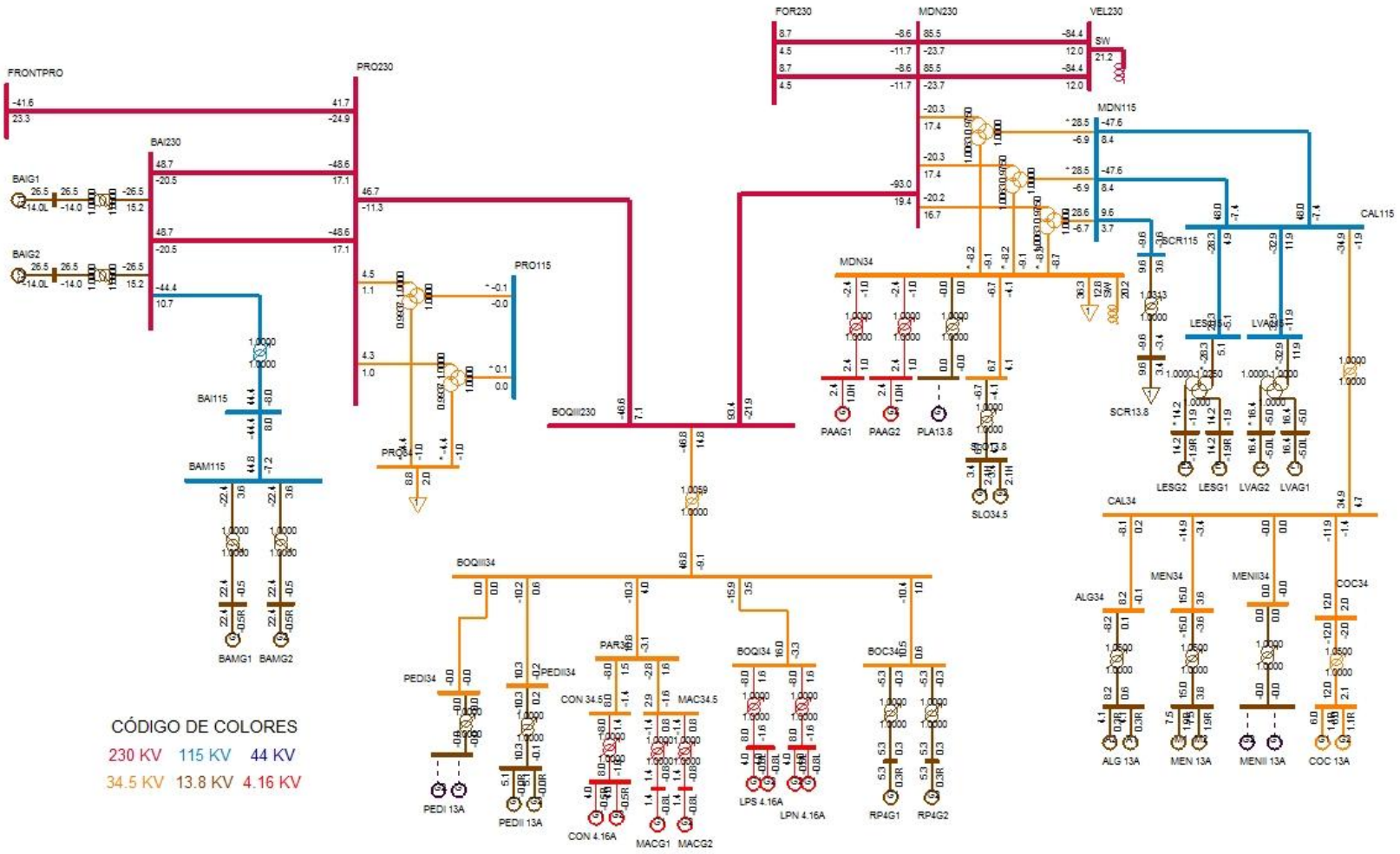
FRONTPRO
PRO230
BAI230
BAIG1
BAIG2
BAI115
BAM115
BAMG1
BAMG2
PRO115
BOQIII230
BOQIII34
PEDI34
PEDII34
PAR34
CON 34.5
MAC34.5
BOQI34
BOC34
PEDI 13A
PEDII 13A
CON 4.16A
MACG1
MACG2
LPS 4.16A
LPN 4.16A
RP4G1
RP4G2
FOR230
MDN230
VEL230
SW
MDN115
MDN34
PAAG1
PAAG2
PLA13.8
SLO34.5
SCR115
SCR13.8
LESG2
LESG1
LVAG2
LVAG1
CAL115
CAL34
ALG34
MEN34
MENII34
COC34
ALG 13A
MEN 13A
MENII 13A
COC 13A
CÓDIGO DE COLORES
230 KV 115 KV 44 KV
34.5 KV 13.8 KV 4.16 KV

DESPACHO DE GENERACIÓN PARA ÁREA 6-PANAMÁ

# BARRA	NOMBRE	ID	POTENCIA ACTIVA GENERADA (MW)	POTENCIA REACTIVA GENERADA (MVAR)
6071	BLMG2	V2	32	0
6072	BLMG3	V3	32	0
6073	BLMG4	V4	32	0
6090	LESG1	E1	14.2	-1.9
6091	LESG2	E2	14.2	-1.9
6094	LVAG1	L1	16.4	-5
6095	LVAG2	L2	16.4	-5
6101	BAYG1	B1	40	10.2
6102	BAYG2	B2	40	10.2
6110	BAYG3	B3	40	10.2
6176	ESTG1	E1	36	2.1
6177	ESTG2	E2	36	2.1
6264	CHANG1	G1	83.3	-18.1
6268	CHANG3	G3	8.7	1.2
6311	ALG 13A	A1	4.1	0.3
6311	ALG 13A	A2	4.1	0.3
6321	MEN 13A	M1	7.5	1.9
6321	MEN 13A	M2	7.5	1.9
6333	BAMG1	G1	22.4	-0.5
6334	BAMG2	G2	22.4	-0.5
6335	BAIG1	G1	26.5	-14
6336	BAIG2	G2	26.5	-14
6361	GLAG1	G1	7.6	-7
6362	GLAG2	G2	7.6	-7
6364	LORG1	G1	13.5	-7
6365	LORG2	G2	13.5	-7
6385	PEDII 13A	G1	5.1	0
6385	PEDII 13A	G2	5.1	0
6510	MACG1	G1	1.4	-0.8
6511	MACG2	G2	1.4	-0.8
6520	PAAG1	G1	2.4	1
6521	PAAG2	G2	2.4	1
6530	CON 4.16A	G1	4	-0.5
6530	CON 4.16A	G2	4	-0.5
6621	LPS 4.16A	G1	4	-0.8
6621	LPS 4.16A	G2	4	-0.8
6623	LPN 4.16A	G1	4	-0.8

6623	LPN 4.16A	G2	4	-0.8
6631	COC 13A	G1	6	1.1
6631	COC 13A	G2	6	1.1
6671	RP4G1	G1	5.3	0.3
6672	RP4G2	G2	5.3	0.3
6696	PDOG1	G1	13.3	-7.4
6697	PDOG2	G2	13.3	-7.4
6831	SLO13.8	G1	3.4	2.1
6831	SLO13.8	G2	3.4	2.1
SUBSYS	TEM TOTALS		702	-60.5
GENERACIÓN TOTAL DEL ÁREA 6			702	-60.5

DESPACHO DE GENERACIÓN PARA ÁREA 7-CANAL

# BARRA	NOMBRE	ID	POTENCIA ACATIVA GENERADA (MW)	POTENCIA REACTIVA GENERADA (MVAR)
6134	MADG1	G1	11.4	1.7
6135	MADG2	G2	11.4	1.5
6136	MADG3	G3	11.4	3.2
6140	GAT6A	G1	2.8	-0.2
6140	GAT6A	G2	2.8	-0.2
6140	GAT6A	G3	2.8	-0.2
6140	GAT6A	G4	4.3	-0.3
6140	GAT6A	G5	4.3	-0.3
6140	GAT6A	G6	4.3	-0.3
6155	MIR13B	G7	17	5.5
6155	MIR13B	G8	17	5.5
GENERACIÓN TOTAL DEL ÁREA 7			89.6	15.9

BARRAS EN 230 KV CON VOLTAJES MAYORES A (1)

# BARRA	NOMBRE	V(PU)	V(KV)	# BARRA	NOMBRE	V(PU)	V(KV)
6000	FRONTPRO	1.0277	236.38	6003	PANII230	1.0032	230.75
6005	CHO230	1.0016	230.37	6008	LSA230	1.0228	235.24
6011	MDN230	1.0275	236.32	6014	PRO230	1.0262	236.02
6096	FOR230	1.0307	237.06	6100	BAY230	1.0234	235.37
6105	PAM230	1.0016	230.37	6171	PAC230	1.0092	232.11
6178	EST230	1.0303	236.96	6179	GUA230	1.0303	236.97
6182	VEL230	1.0285	236.56	6240	EHIG230	1.0153	233.51
6260	CHA230	1.0387	238.91	6263	ESP230	1.0367	238.45
6330	BAI230	1.024	235.51	6340	CAN230	1.0348	238
6345	PM230-29	1.0323	237.43	6360	GLA230	1.0317	237.29
6363	ZAM230	1.0331	237.6	6366	EVA230	1.0331	237.61
6380	BOQIII230	1.0264	236.08	6400	FRONTCHA	1.0399	239.17
6430	ECO230	1.0222	235.1	6500	FRONTDOM	1.0289	236.66
6590	24DIC230	1.0063	231.45	6690	DOM230	1.0269	236.18
6695	PDO230	1.0252	235.79	6698	MLI230	1.0269	236.18

BARRAS EN 230 KV CON VOLTAJES MENORES A (1)

# BARRA	NOMBRE	V(PU)	V(KV)	# BARRA	NOMBRE	V(PU)	V(KV)
6001	PAN230	0.9972	229.36				

BARRAS EN 115 KV CON VOLTAJES MAYORES A (1)

# BARRA	NOMBRE	V(PU)	V(KV)	# BARRA	NOMBRE	V(PU)	V(KV)
6002	PAN115	1.0111	116.27	6004	PANII115	1.0248	117.85
6009	LSA115	1.0408	119.69	6012	MDN115	1.031	118.57
6015	PRO115	1.0248	117.85	6018	CAC115	1.0107	116.23
6019	CVI115A	1.0137	116.58	6024	CHI115	1.0005	115.06
6027	LOC115A	1.0054	115.62	6032	MAR115A	1.003	115.35
6036	SMA115	1.0104	116.2	6040	SFR115	1.0044	115.5
6055	MOS115B	1.0088	116.01	6057	TOC115	1.0223	117.57
6059	LM1115	1.0038	115.44	6060	LM2115	1.0039	115.45
6066	FFIELD	1.0014	115.16	6074	LMDIST	1.0038	115.44
6087	CAL115	1.0322	118.7	6088	LES115	1.0323	118.72
6092	LVA115	1.0318	118.66	6120	MIR115B	1.0126	116.45
6123	MIR115A	1.0146	116.68	6170	CPA115	1.0056	115.64
6173	STR115	1.0048	115.55	6174	PM115-1A	1.0081	115.93
6175	PM115-2A	1.0081	115.93	6210	TIN115	1.0087	116
6211	PM115-9	1.0089	116.02	6230	CBA115	1.0046	115.53
6261	CHA115	1.0361	119.15	6270	CAT115	1.0038	115.44
6280	GIR115	1.0056	115.64	6290	CATII115	1.0039	115.45
6331	BAI115	1.0116	116.33	6332	BAM115	1.0125	116.43
6350	PM115-8	1.0069	115.8	6580	LBO115	1.0136	116.57
6915	SCR115	1.0291	118.35				

BARRAS EN 115 KV CON VOLTAJES MENORES A (1)

# BARRA	NOMBRE	V(PU)	V(KV)	# BARRA	NOMBRE	V(PU)	V(KV)
6047	CLA115	0.9973	114.69				

VERIFICACIÓN DE CARGA (MVA) EN LÍNEAS Y TRANSFORMADORES

DE		A				RATIN SET A		RATIN SET B		RATIN SET C	
# BARRA	NOMBRE	# BARRA	NOMBRE	CKT	CARGA	RATING	%	RATING	%	RATING	%
6000	FRONTPRO	6014	PRO230	1	47.3	193	24.5	193	24.5	366	12.9
6000	FRONTPRO	56050	RCL230A	1	46.4	200	23.2	200	23.2	--	--
6001	PAN230	6003	PANII230	1C	72.9	350	20.8	350	20.8	450	16.2
6001	PAN230	6003	PANII230	2B	75.1	186	40.4	186	40.4	350	21.5
6001	PAN230	6005	CHO230	3A	55.6	247	22.5	247	22.5	366	15.2
6001	PAN230	6005	CHO230	4A	55.6	247	22.5	247	22.5	366	15.2
6001	PAN230	3WNDTR	TRAFO1	T1	62.8	175	35.9	175	35.9	218.8	28.7
6001	PAN230	3WNDTR	TRAFO2	T2	62.8	175	35.9	175	35.9	218.8	28.7
6001	PAN230	3WNDTR	TRAFO3	T3	125.7	350	35.9	350	35.9	437.5	28.7
6002	PAN115	6018	CAC115	12	21.1	120	17.6	120	17.6	175	12.1
6002	PAN115	6018	CAC115	37	32	142	22.5	142	22.5	178	18
6002	PAN115	6024	CHI115	3A	16.5	93	17.7	93	17.7	175	9.4
6002	PAN115	6027	LOC115A	22	52.2	137	38.1	137	38.1	175	29.8
6002	PAN115	6027	LOC115A	38	52.2	137	38.1	137	38.1	175	29.8
6002	PAN115	6036	SMA115	7	20.5	93	22.1	93	22.1	175	11.7
6002	PAN115	6055	MOS115B	10	42	109	38.5	109	38.5	135	31.1
6002	PAN115	6170	CPA115	4A	9.6	93	10.3	93	10.3	175	5.5
6002	PAN115	6210	TIN115	9	26.1	151	17.3	151	17.3	175	14.9
6002	PAN115	3WNDTR	TRAFO1	T1	62.2	175	35.5	175	35.5	218.8	28.4
6002	PAN115	3WNDTR	TRAFO2	T2	62.2	175	35.5	175	35.5	218.8	28.4
6002	PAN115	3WNDTR	TRAFO3	T3	124.4	350	35.5	350	35.5	437.5	28.4
6002	PAN115	3WNDTR	TRAFO4	T4	0	58	0	--	--	--	--
6003	PANII230	6171	PAC230	1B	57.9	186	31.1	186	31.1	350	16.5
6003	PANII230	6430	ECO230	2A	71.5	275	26	275	26	459	15.6
6003	PANII230	6430	ECO230	3A	71.5	275	26	275	26	459	15.6
6003	PANII230	6590	24DIC230	2B	54.4	186	29.3	186	29.3	350	15.6
6003	PANII230	3WNDTR	TRAFO1	T1	56.7	175	32.4	175	32.4	218.8	25.9
6003	PANII230	3WNDTR	TRAFO2	T2	56.7	175	32.4	175	32.4	218.8	25.9
6004	PANII115	6019	CVI115A	28	45.5	158	28.8	158	28.8	196	23.2
6004	PANII115	6019	CVI115A	29	45.5	158	28.8	158	28.8	196	23.2
6004	PANII115	6057	TOC115	32	15.6	93	16.8	93	16.8	175	8.9
6004	PANII115	6057	TOC115	33	15.6	93	16.8	93	16.8	175	8.9
6004	PANII115	3WNDTR	TRAFO1	T1	56.6	175	32.3	175	32.3	218.8	25.9
6004	PANII115	3WNDTR	TRAFO2	T2	56.6	175	32.3	175	32.3	218.8	25.9
6005	CHO230	6008	LSA230	3B	85.9	247	34.8	247	34.8	366	23.5
6005	CHO230	6105	PAM230	11	0.1	193	0	193	0	366	0
6005	CHO230	6240	EHIG230	4B	80.7	247	32.7	247	32.7	366	22
6005	CHO230	3WNDTR	TRAFO1	T1	14	50	27.9	50	27.9	62.5	22.4

6005	CHO230	3WNDTR	TRAFO2	T2	14	50	27.9	50	27.9	62.5	22.4
6005	CHO230	3WNDTR	TRAFO3	T3	55.1	100	55.1	100	55.1	125	44.1
6008	LSA230	6182	VEL230	14	106.1	275	38.6	275	38.6	450	23.6
6008	LSA230	6182	VEL230	15	106.1	275	38.6	275	38.6	450	23.6
6008	LSA230	6182	VEL230	5A	95	247	38.5	247	38.5	366	26
6008	LSA230	6182	VEL230	6A	95	247	38.5	247	38.5	366	26
6008	LSA230	6240	EHIG230	4B	93.6	247	37.9	247	37.9	366	25.6
6008	LSA230	6430	ECO230	2B	69.8	275	25.4	275	25.4	459	15.2
6008	LSA230	6430	ECO230	3B	69.8	275	25.4	275	25.4	459	15.2
6008	LSA230	3WNDTR	TRAFO1	T1	23.6	70	33.8	70	33.8	87.5	27
6008	LSA230	3WNDTR	TRAFO2	T2	23.7	70	33.9	70	33.9	87.5	27.1
6008	LSA230	3WNDTR	TRAFO3	T3	34.1	100	34.1	100	34.1	125	27.3
6009	LSA115	3WNDTR	TRAFO1	T1	22.6	60	37.6	60	37.6	75	30.1
6009	LSA115	3WNDTR	TRAFO2	T2	23.6	60	39.3	60	39.3	75	31.4
6009	LSA115	3WNDTR	TRAFO3	T3	33.9	100	33.9	100	33.9	125	27.1
6011	MDN230	6096	FOR230	7	14.2	193	7.4	193	7.4	366	3.9
6011	MDN230	6096	FOR230	8	14.2	193	7.4	193	7.4	366	3.9
6011	MDN230	6182	VEL230	5B	86.4	247	35	247	35	366	23.6
6011	MDN230	6182	VEL230	6B	86.4	247	35	247	35	366	23.6
6011	MDN230	6380	BOQIII230	9A	93.5	193	48.4	193	48.4	366	25.5
6011	MDN230	3WNDTR	TRAFO1	T1	26.7	70	38.1	70	38.1	87.5	30.5
6011	MDN230	3WNDTR	TRAFO2	T2	26.7	70	38.1	70	38.1	87.5	30.5
6011	MDN230	3WNDTR	TRAFO3	T3	26.2	70	37.5	70	37.5	87.5	30
6012	MDN115	6087	CAL115	15	47.1	93	50.6	93	50.6	175	26.9
6012	MDN115	6087	CAL115	16	47.1	93	50.6	93	50.6	175	26.9
6012	MDN115	6915	SCR115	1	10	143.6	7	161.9	6.2	--	--
6012	MDN115	3WNDTR	TRAFO1	T1	29.3	60	48.9	60	48.9	75	39.1
6012	MDN115	3WNDTR	TRAFO2	T2	29.3	60	48.9	60	48.9	75	39.1
6012	MDN115	3WNDTR	TRAFO3	T3	29.4	60	48.9	60	48.9	75	39.2
6014	PRO230	6330	BAI230	27	51.6	193	26.7	193	26.7	366	14.1
6014	PRO230	6330	BAI230	28	51.6	193	26.7	193	26.7	366	14.1
6014	PRO230	6380	BOQIII230	9B	46.8	193	24.3	193	24.3	366	12.8
6014	PRO230	3WNDTR	TRAFO1	T1	4.6	50	9.2	50	9.2	62.5	7.3
6014	PRO230	3WNDTR	TRAFO2	T2	4.4	50	8.9	50	8.9	62.5	7.1
6015	PRO115	3WNDTR	TRAFO1	T1	0.1	50	0.2	50	0.2	62.5	0.1
6015	PRO115	3WNDTR	TRAFO2	T2	0.1	50	0.2	50	0.2	62.5	0.1
6017	CEMEX	6047	CLA115	T1	4.7	10	46.7	--	--	--	--
6017	CEMEX	6047	CLA115	T2	4.7	15	31.1	--	--	--	--
6017	CEMEX	6047	CLA115	T3	4.7	30	15.6	--	--	--	--
6018	CAC115	6027	LOC115A	6	54	140	38.5	140	38.5	150	36
6018	CAC115	6123	MIR115A	5	24.8	100	24.8	100	24.8	100	24.8

6018	CAC115	6174	PM115-1A	1A	9.9	150	6.6	150	6.6	175	5.7
6018	CAC115	6175	PM115-2A	2A	9.9	150	6.6	150	6.6	175	5.7
6018	CAC115	6350	PM115-8	8	36.3	140	26	140	26	150	24.2
6019	CVI115A	6040	SFR115	11	33.5	141	23.8	141	23.8	164	20.4
6019	CVI115A	6580	LBO115	48	6.4	50	12.7	--	--	--	--
6019	CVI115A	6580	LBO115	49	6.4	50	12.7	--	--	--	--
6019	CVI115A	3WNDTR	CVI T1	T1	10.9	25	43.7	--	--	--	--
6019	CVI115A	3WNDTR	CVI T2	T2	19.9	42	47.4	--	--	--	--
6019	CVI115A	3WNDTR	CVI T3	T3	15.5	42	37	--	--	--	--
6024	CHI115	6025	CHI13A	T1	4.7	25	19	--	--	--	--
6024	CHI115	6026	CHI13B	T2	4.8	25	19.2	--	--	--	--
6024	CHI115	6047	CLA115	24	17.4	90	19.3	--	--	--	--
6024	CHI115	6060	LM2115	3B	22.8	93	24.5	93	24.5	175	13
6027	LOC115A	6032	MAR115A	21	17.7	114	15.5	114	15.5	125.4	14.1
6027	LOC115A	6230	CBA115	39	36.1	160	22.6	--	--	--	--
6027	LOC115A	6230	CBA115	40	36.1	160	22.6	--	--	--	--
6027	LOC115A	3WNDTR	LOC T1	T1	23.1	50	46.2	--	--	--	--
6027	LOC115A	3WNDTR	LOC T2	T2	27.5	50	55.1	--	--	--	--
6027	LOC115A	3WNDTR	LOC T3	T3	20.1	47	42.8	--	--	--	--
6032	MAR115A	6350	PM115-8	8	36.4	114	31.9	114	31.9	132	27.6
6032	MAR115A	3WNDTR	MAR T1	T1	20.2	50	40.3	--	--	--	--
6032	MAR115A	3WNDTR	MAR T2	T2	18.9	50	37.9	--	--	--	--
6032	MAR115A	3WNDTR	MAR T3	T3	14.9	50	29.8	--	--	--	--
6036	SMA115	6120	MIR115B	35	13.8	97	14.3	97	14.3	109	12.7
6036	SMA115	3WNDTR	STM T1	T1	4.9	25	19.6	--	--	--	--
6036	SMA115	3WNDTR	STM T2	T2	11.3	25	45	--	--	--	--
6036	SMA115	3WNDTR	STM T3	T3	18.4	42	43.8	--	--	--	--
6040	SFR115	6230	CBA115	41	28.9	184	15.7	184	15.7	228	12.7
6040	SFR115	3WNDTR	SFCO T2	T2	19.3	46	41.9	--	--	--	--
6040	SFR115	3WNDTR	SFCO T3	T3	15.9	50	31.8	--	--	--	--
6040	SFR115	3WNDTR	SFCO T4	T4	24.3	50	48.6	--	--	--	--
6047	CLA115	6048	CLA13.8	T1	3.4	10.5	32	--	--	--	--
6055	MOS115B	6211	PM115-9	1	2	109	1.8	109	1.8	135	1.5
6055	MOS115B	3WNDTR	MOS T1	T1	27	50	54	--	--	--	--
6055	MOS115B	3WNDTR	MOS T2	T2	16.8	50	33.6	--	--	--	--
6057	TOC115	3WNDTR	TOC T1	T1	20.3	50	40.5	--	--	--	--
6057	TOC115	3WNDTR	TOC T2	T2	11.7	50	23.5	--	--	--	--
6059	LM1115	6066	FFIELD	30	18.6	93	20	93	20	175	10.6
6059	LM1115	6066	FFIELD	31	18.6	93	20	93	20	175	10.6
6059	LM1115	6074	LMDIST	23	35.2	90.6	38.8	--	--	--	--
6059	LM1115	6173	STR115	2B	10.9	150	7.2	150	7.2	175	6.2

6059	LM1115	6270	CAT115	0A	22.4	93	24.1	93	24.1	175	12.8
6059	LM1115	6290	CATII115	1C	10.3	150	6.9	150	6.9	175	5.9
6059	LM1115	3WNDTR	TRAFO12	T1	0	100	0	--	--	--	--
6059	LM1115	3WNDTR	TRAFO7	T1	0	100	0	--	--	--	--
6060	LM2115	6071	BLMG2	T2	32.1	50	64.2	--	--	--	--
6060	LM2115	6072	BLMG3	T3	32.1	50	64.2	--	--	--	--
6060	LM2115	6073	BLMG4	T4	32.1	50	64.1	--	--	--	--
6060	LM2115	6074	LMDIST	26	44.3	90.6	48.8	--	--	--	--
6060	LM2115	6170	CPA115	4B	13.2	93	14.2	93	14.2	175	7.5
6060	LM2115	6270	CAT115	0B	22.4	93	24.1	93	24.1	175	12.8
6062	L.M.13B	6074	LMDIST	T9	4.9	28	17.6	--	--	--	--
6066	FFIELD	6067	FF13.8	T1	18.5	50	37	--	--	--	--
6066	FFIELD	6068	FF44	T3	2.5	56	4.5	--	--	--	--
6066	FFIELD	6322	FF13.8	T2	14.3	42	33.9	--	--	--	--
6066	FFIELD	6323	FF13.8	T5	7.3	50	14.5	--	--	--	--
6074	LMDIST	3WNDTR	BLM44T8	T8	6.2	56	11	--	--	--	--
6087	CAL115	6088	LES115	17	27.9	93	30	93	30	175	15.9
6087	CAL115	6092	LVA115	18	33.9	93	36.4	93	36.4	175	19.4
6087	CAL115	6300	CAL34	T1	35.2	62.5	56.3	--	--	--	--
6088	LES115	3WNDTR	TRAFO1	T1	28.8	54	53.3	--	--	--	--
6092	LVA115	3WNDTR	TRAFO1	T1	35	54	64.7	--	--	--	--
6096	FOR230	6097	FORG1	T1	0	111	0	--	--	--	--
6096	FOR230	6098	FORG2	T2	0	111	0	--	--	--	--
6096	FOR230	6099	FORG3	T3	0	111	0	--	--	--	--
6096	FOR230	6179	GUA230	18	31	276	11.2	276	11.2	459	6.8
6096	FOR230	6263	ESP230	0A	48.8	304	16.1	304	16.1	340	14.4
6100	BAY230	6101	BAYG1	T1	41.3	109	37.9	--	--	--	--
6100	BAY230	6102	BAYG2	T2	41.3	96	43	--	--	--	--
6100	BAY230	6110	BAYG3	T3	41.3	109	37.9	--	--	--	--
6100	BAY230	6171	PAC230	1A	63.4	186	34.1	186	34.1	350	18.1
6100	BAY230	6590	24DIC230	2A	62.1	186	33.4	186	33.4	350	17.7
6105	PAM230	6106	PAM 13A	T1	0	63	0	--	--	--	--
6105	PAM230	6107	PAM 13B	T2	0	63	0	--	--	--	--
6170	CPA115	6280	GIR115	43	0	159	0	--	--	--	--
6171	PAC230	6172	PAC 13A	T1	7.1	65	10.9	--	--	--	--
6173	STR115	6174	PM115-1A	1	10.4	150	7	150	7	175	6
6173	STR115	6175	PM115-2A	1	10.4	150	7	150	7	175	6
6173	STR115	6290	CATII115	1B	10.3	150	6.9	150	6.9	175	5.9
6176	ESTG1	6178	EST230	T1	36.4	70	52	--	--	--	--
6177	ESTG2	6178	EST230	T2	36.4	70	52	--	--	--	--
6178	EST230	6179	GUA230	19	70.7	193	36.6	193	36.6	366	19.3

6179	GUA230	6182	VEL230	16	87	275	31.6	275	31.6	450	19.3
6179	GUA230	6182	VEL230	17	87	275	31.6	275	31.6	450	19.3
6179	GUA230	6345	PM230-29	29	32.8	276	11.9	276	11.9	459	7.1
6179	GUA230	6360	GLA230	22	48.8	131	37.3	131	37.3	405	12.1
6182	VEL230	6690	DOM230	5A	62.9	300	21	300	21	389	16.2
6210	TIN115	6211	PM115-9	1	2.9	109	2.7	109	2.7	135	2.2
6210	TIN115	3WNDTR	TIN T1	T1	13.5	42	32.2	--	--	--	--
6210	TIN115	3WNDTR	TIN T2	T2	12.9	42	30.6	--	--	--	--
6230	CBA115	3WNDTR	CBAN T1	T1	21.2	50	42.4	--	--	--	--
6230	CBA115	3WNDTR	CBAN T2	T2	24.3	50	48.5	--	--	--	--
6240	EHIG230	6241	EHIG34	T1	13.4	50	26.8	--	--	--	--
6260	CHA230	6263	ESP230	0B	44.6	304	14.7	304	14.7	340	13.1
6260	CHA230	6340	CAN230	30	38.1	276	13.8	276	13.8	459	8.3
6260	CHA230	6400	FRONTCHA	21	9.1	304	3	304	3	340	2.7
6260	CHA230	3WNDTR	TRAFO1	T1	7.5	50	15.1	50	15.1	62.5	12.1
6261	CHA115	3WNDTR	TRAFO1	T1	0	50	0	50	0	62.5	0
6263	ESP230	6264	CHANG1	T1	96.3	125	77	--	--	--	--
6263	ESP230	6265	CHANG2	T2	0	125	0	--	--	--	--
6270	CAT115	6271	CAT 13A	T1	0	52	0	--	--	--	--
6270	CAT115	6272	CAT 13B	T2	0	52	0	--	--	--	--
6280	GIR115	6281	GIR 13A	T1	0	20	0	--	--	--	--
6280	GIR115	6282	GIR 13B	T2	0	66.6	0	--	--	--	--
6290	CATII115	6291	TCOG1	T1	0	75	0	--	--	--	--
6290	CATII115	6292	TCOG2	T2	0	75	0	--	--	--	--
6290	CATII115	6293	TCOG3	T3	0	75	0	--	--	--	--
6330	BAI230	6331	BAI115	T1	45.7	60	76.2	--	--	--	--
6330	BAI230	6335	BAIG1	T1	30.5	60	50.9	--	--	--	--
6330	BAI230	6336	BAIG2	T2	30.5	60	50.9	--	--	--	--
6331	BAI115	6332	BAM115	44	44.8	93	48.2	93	48.2	175	25.6
6332	BAM115	6333	BAMG1	T1	22.7	70	32.4	--	--	--	--
6332	BAM115	6334	BAMG2	T1	22.7	70	32.4	--	--	--	--
6340	CAN230	6341	CAN34	T1	7.3	50	14.6	--	--	--	--
6340	CAN230	6345	PM230-29	29	31.8	276	11.5	276	11.5	459	6.9
6360	GLA230	6363	ZAM230	23	29.5	131	22.5	131	22.5	405	7.3
6360	GLA230	3WNDTR	TRAFO1	T1	20.9	66	31.6	--	--	--	--
6363	ZAM230	6366	EVA230	24	0.6	131	0.5	131	0.5	405	0.2
6363	ZAM230	3WNDTR	TRAFO1	T1	30.7	40	76.8	--	--	--	--
6366	EVA230	3WNDTR	TRAFO1	T1	0	64	0	--	--	--	--
6380	BOQIII23	6381	BOQIII34	T1	49.1	83.3	58.9	--	--	--	--
6400	FRONTCHA	58350	CAH230	1	6.8	300	2.3	300	2.3	--	--
6500	FRONTDOM	6690	DOM230	5B	37.1	300	12.4	300	12.4	389	9.5

6500	FRONTDOM	56052	RCL230B	1	37.1	374	9.9	374	9.9	--	--
6580	LBO115	6581	LBO13	T1	12.9	50	25.8	--	--	--	--
6590	24DIC230	6591	24-dic-13	T1	13.5	50	26.9	--	--	--	--
6690	DOM230	6695	PDO230	33	30.5	374	8.2	--	--	--	--
6690	DOM230	6698	MLI230	34	0	374	0	--	--	--	--
6695	PDO230	3WNDTR	TRAFO1	T1	31.3	40	78.2	--	--	--	--
6698	MLI230	6699	MLIG1	T1	0	20	0	--	--	--	--
6698	MLI230	6700	MLIG2	T2	0	20	0	--	--	--	--
6698	MLI230	6701	MLIG3	T3	0	20	0	--	--	--	--
6915	SCR115	6916	SCR13.8	T1	10.3	50	20.6	--	--	--	--
6036	SMA115	6120	MIR115B	35	13.8	97	14.3	97	14.3	109	12.7
6120	MIR115B	6122	MIRG10	T1	0	50	0	--	--	--	--
6120	MIR115B	6124	MIR44	T3	14.2	75	19	--	--	--	--
6121	MIRG9	6123	MIR115A	T1	0	50	0	--	--	--	--
6123	MIR115A	6124	MIR44	T1	12.7	47	27.1	--	--	--	--
6123	MIR115A	6124	MIR44	T2	12.7	50	25.5	--	--	--	--

REPORTE DE GENERACIÓN, PÉRDIDAS E INTERCAMBIO EN ÁREAS
MW/MVAR

AREA	DE GENERACIÓN	A CARGA	TO BUS SHUNT	TO GEN BUS DEVICES	TO LINE SHUNT	FROM CHARGING	A PÉRDIDAS	TO TIE LINES	TO TIES + LOADS	DESIRED NET INT
1	827.7	812.2	0	0	0	0	15.3	0.2	0.2	0
GUATEMAL	-160.7	89.1	187.1	0	0	641.9	176.6	28.3	28.3	
2	617.2	607.4	0	0	0	0	9.9	-0.1	-0.1	0
SALVADOR	66.4	155	0	0	0	196.4	113.4	-5.6	-5.6	
3	812.5	794.7	0	0	0	0	17.1	0.7	0.7	0
HONDURAS	0.1	254.8	195.4	0	0	705.1	224.6	30.4	30.4	
4	305.1	301	0	0	0	0	4	0.1	0.1	0
NICARAGU	-128	130.4	43.7	0	0	335.3	55.1	-21.9	-21.9	
5	691.8	685.6	0	0	0	0	6	0.2	0.2	0
C.RICA	-135	184.6	0	0	0	483.4	115.6	48.2	48.2	
6	702	737.6	0	0	0	0	23.7	-59.3	-59.3	-60
PANAMA	-60.5	216.8	-34.4	0	0	472.5	260	-30.4	-30.4	
7	89.6	27.4	0	0	0	0	2.5	59.6	59.6	60
ACANAL	15.9	17.8	-13.3	0	0	0.2	13.2	-1.5	-1.5	
8	27391	27392.5	0	0	0	0	0	-1.5	-1.5	0
	1984	2031.4	0	0	0	0	0	-47.4	-47.4	
COLUMN	31436.9	31358.3	0	0	0	0	78.5	0	0	0
TOTALS	1582.2	3080	378.4	0	0	2834.7	958.5	0	0	

2014

Demanda Máxima de Verano

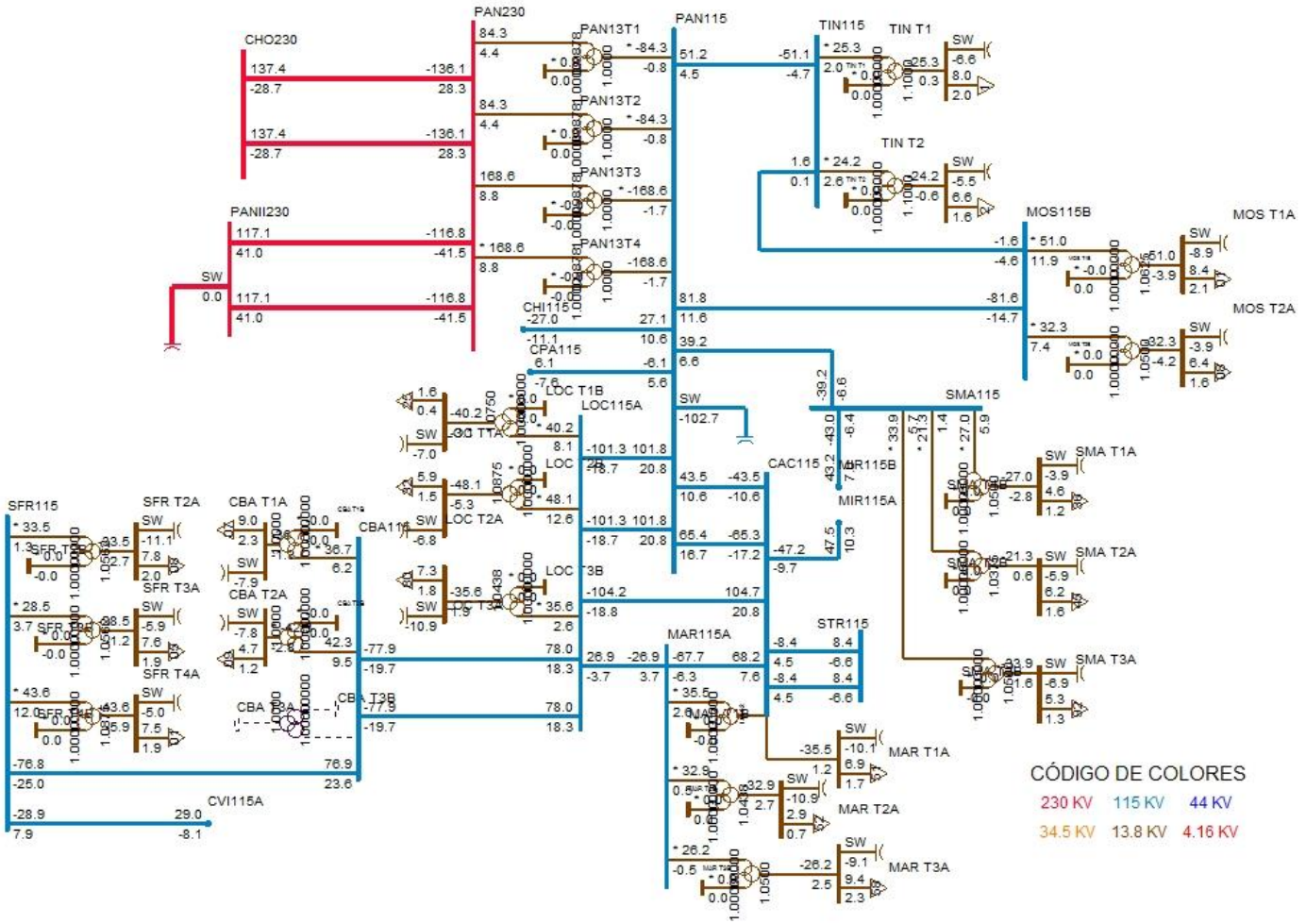
PAN230
CHO230
PANII230
PAN13T1
PAN13T2
PAN13T3
PAN13T4
PAN115
TIN115
TIN T1
TIN T2
MOS115B
MOS T1A
MOS T2A
CHI115
CPA115
LOC T1B
LOC115A
LOC T2A
LOC 3B
CAC115
SMA115
SMA T1A
SMA T2A
SMA T3A
MIR115B
MIR115A
STR115
MAR115A
MAR T1A
MAR T2A
MAR T3A
SFR115
SFR T2A
SFR T3A
SFR T4A
CBA T1A
CBA T2A
CBA T3A
CBA115
CBA T3B
CVI115A
CÓDIGO DE COLORES
230 KV
115 KV
44 KV
34.5 KV
13.8 KV
4.16 KV

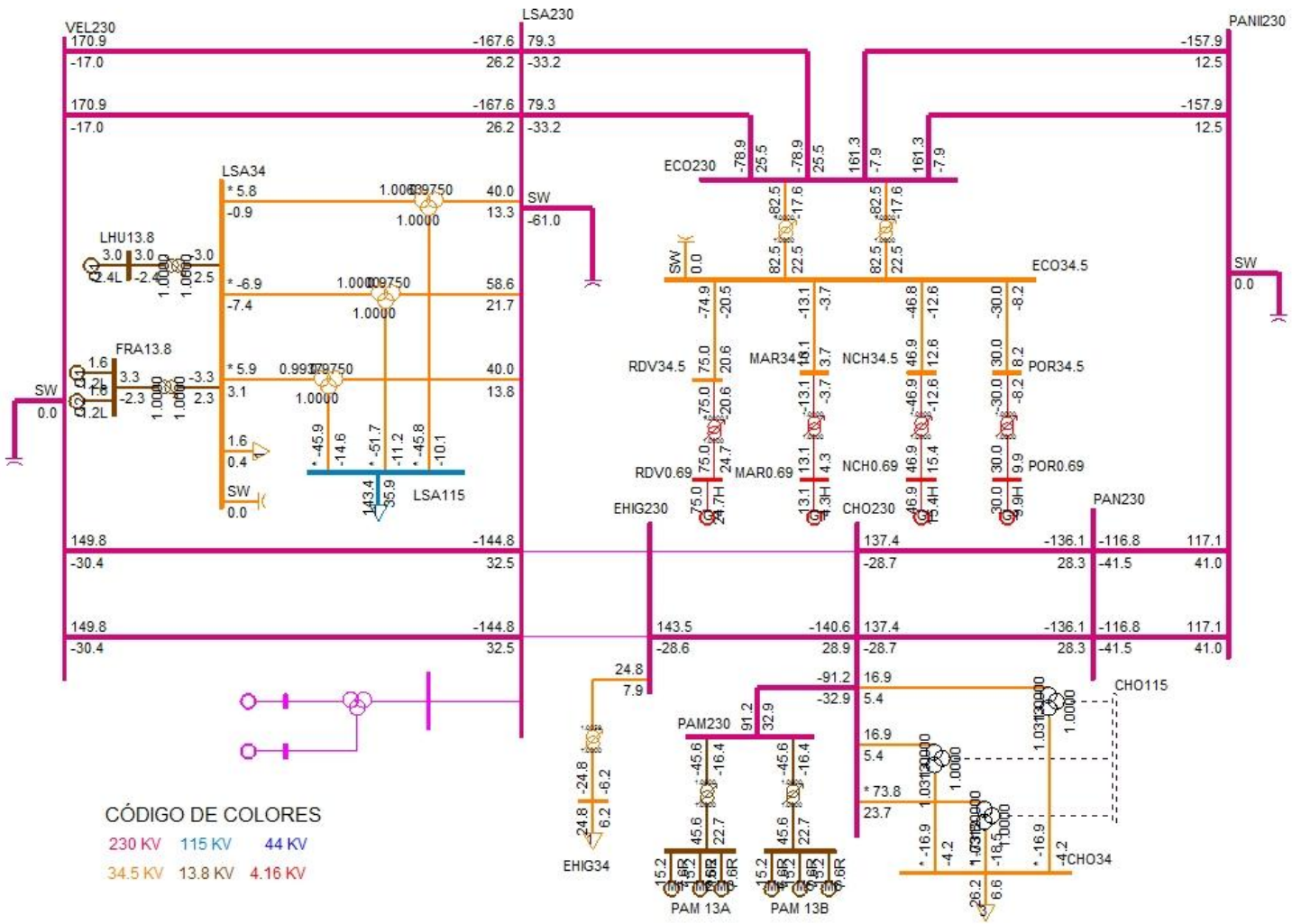
VEL230
LSA230
PANII230
ECO230
ECO34.5
LSA34
LSA115
LHU13.8
FRA13.8
SW
RDV34.5
MAR34.5
NCH34.5
POR34.5
RDV0.69
MAR0.69
NCH0.69
POR0.69
EHIG230
CHO230
PAN230
CHO115
CHO34
PAM230
EHIG34
PAM 13A
PAM 13B
CÓDIGO DE COLORES
230 KV 115 KV 44 KV
34.5 KV 13.8 KV 4.16 KV

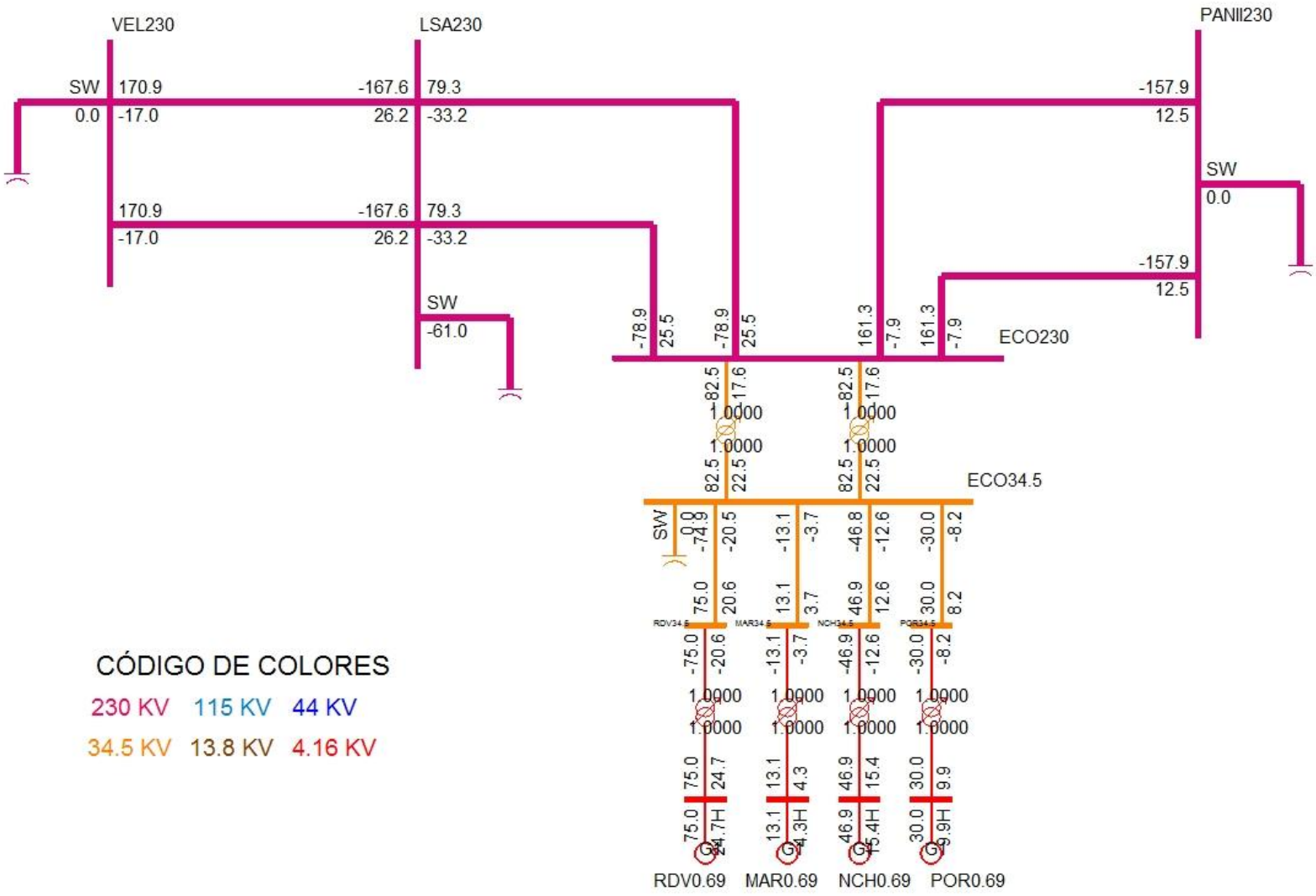

CÓDIGO DE COLORES

230 KV 115 KV 44 KV

34.5 KV 13.8 KV 4.16 KV

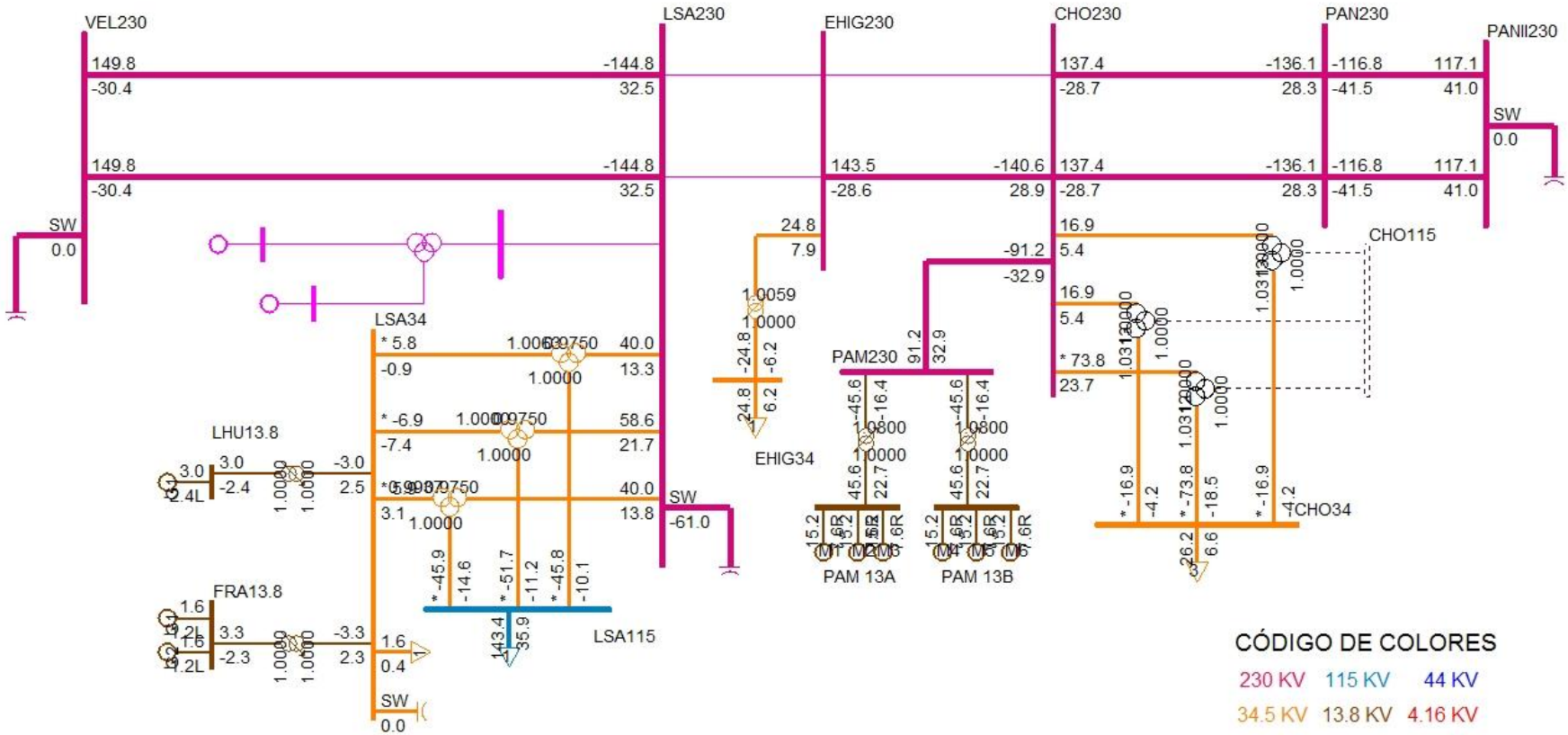

CÓDIGO DE COLORES

230 KV 115 KV 44 KV

34.5 KV 13.8 KV 4.16 KV

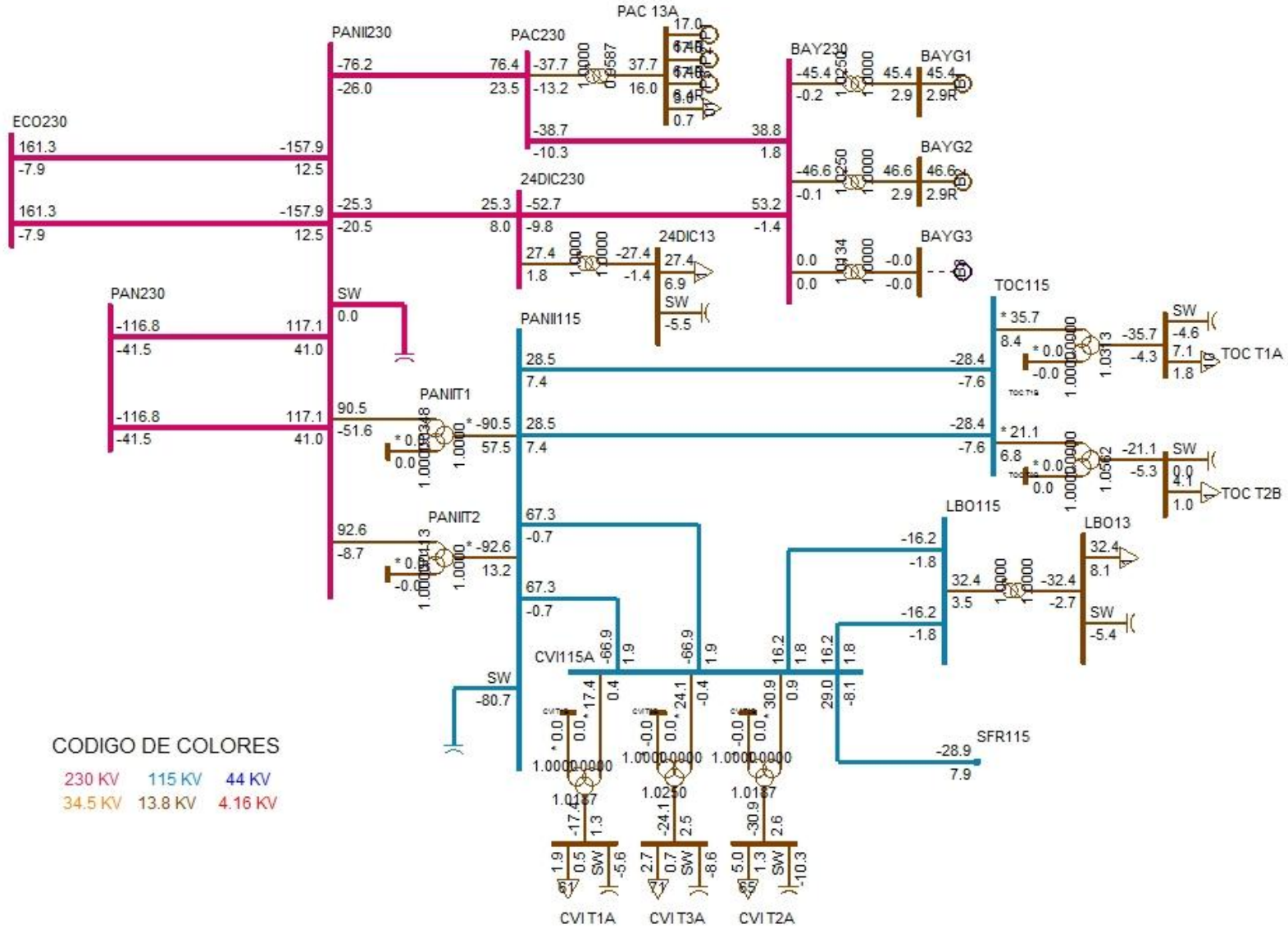
PANII230
PAC230
PAC 13A
BAY230
BAYG1
BAYG2
BAYG3
ECO230
24DIC230
24DIC13
PAN230
SW
PANII115
TOC115
TOC T1A
TOC T2B
PANIT1
PANIT2
LBO115
LBO13
CVI115A
SFR115
CVI T1A
CVI T3A
CVI T2A
CODIGO DE COLORES
230 KV
115 KV
44 KV
34.5 KV
13.8 KV
4.16 KV

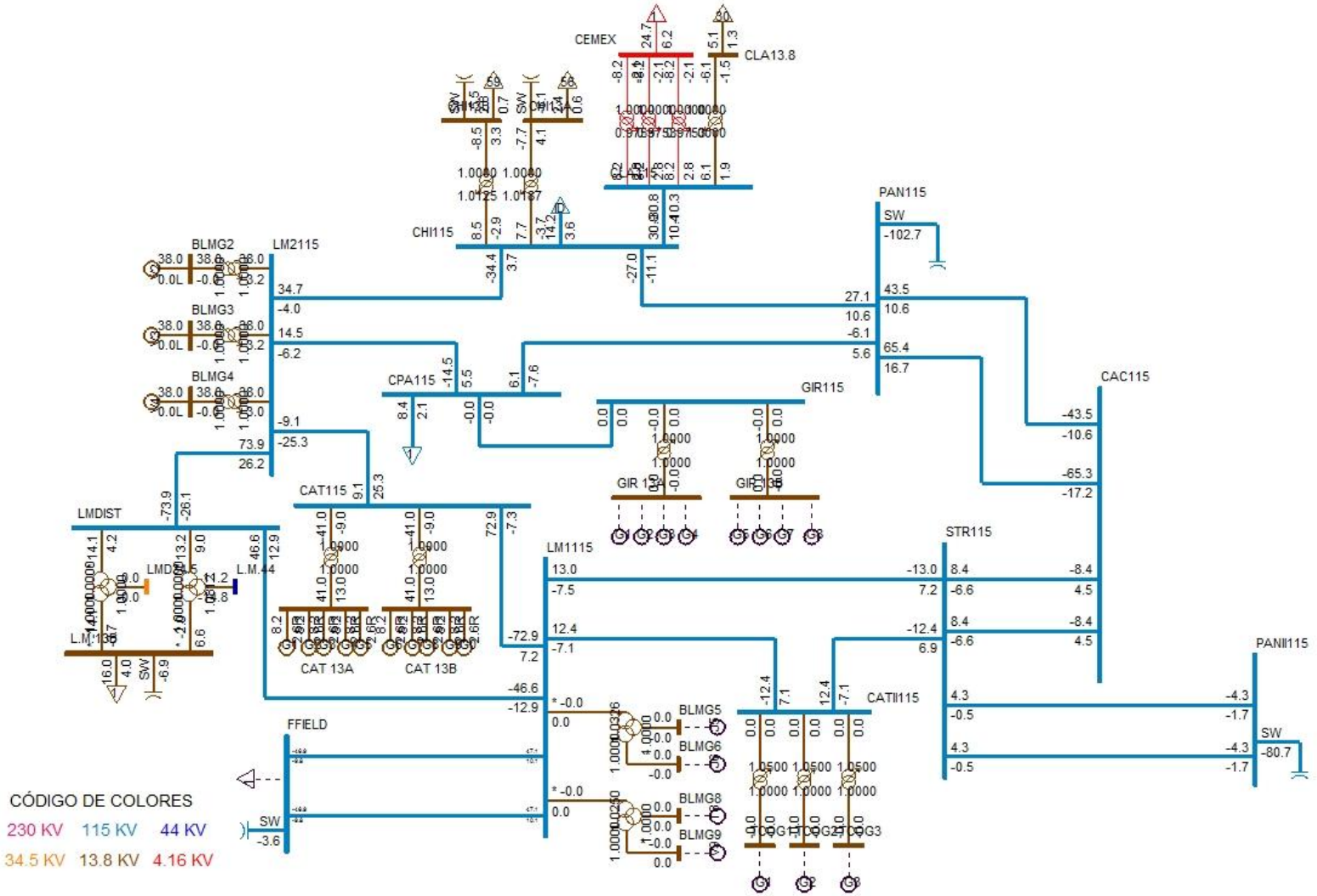
CEMEX
CLA13.8
CHI115
PAN115
SW
-102.7
BLMG2
LM2115
BLMG3
BLMG4
CPA115
GIR115
CAC115
LMDIST
CAT115
CAT 13A
CAT 13B
LM1115
STR115
PANII115
SW
-80.7
CATII115
FFIELD
SW
-3.6
BLMG5
BLMG6
BLMG8
BLMG9
CÓDIGO DE COLORES
230 KV 115 KV 44 KV
34.5 KV 13.8 KV 4.16 KV

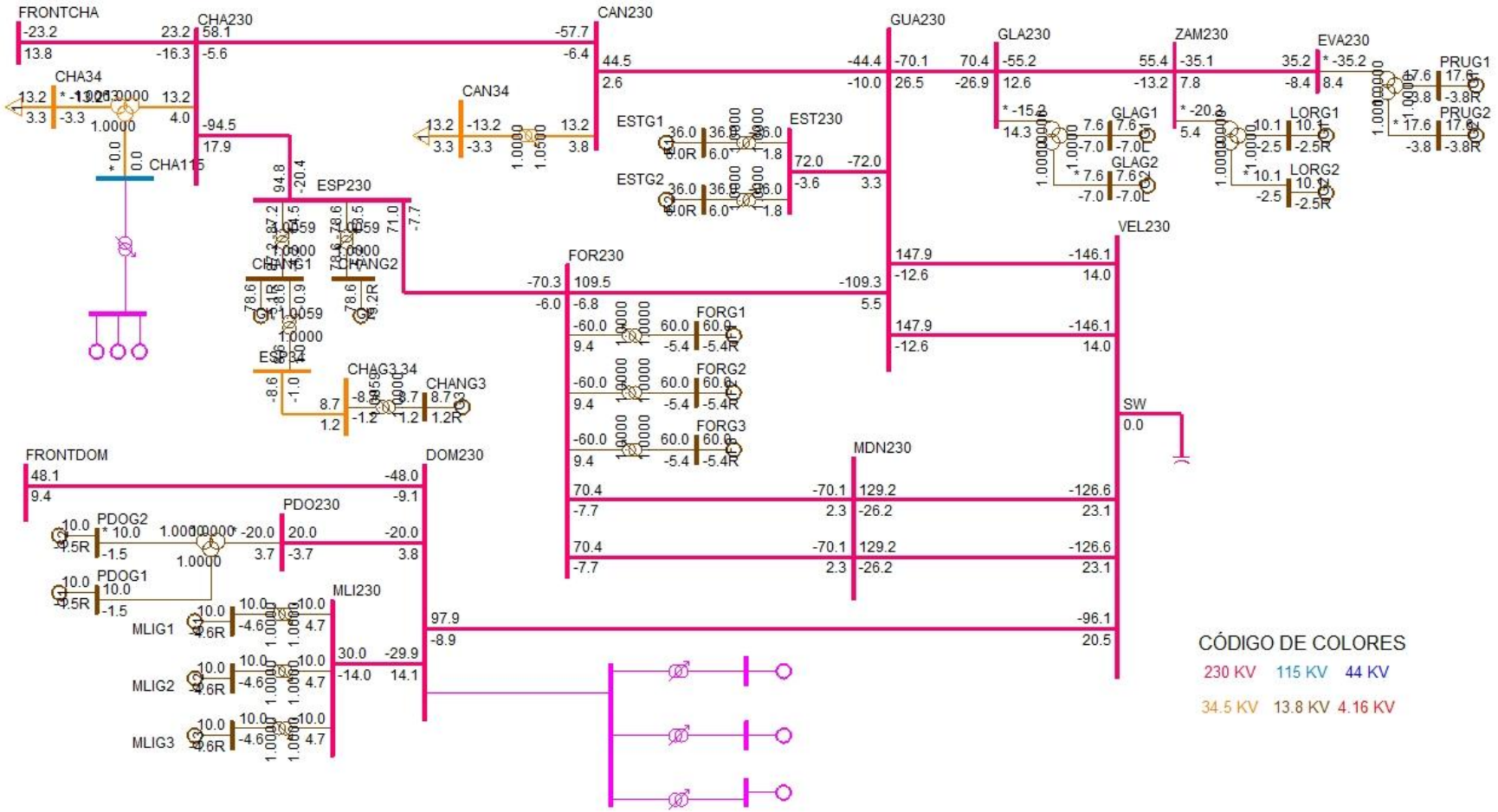
FRONTCHA
CHA230
CAN230
GUA230
GLA230
ZAM230
EVA230
PRUG1
PRUG2
CHA34
CHA115
CAN34
ESTG1
ESTG2
EST230
GLAG1
GLAG2
LORG1
LORG2
ESP230
CHANG1
CHANG2
CHAG3 34
CHANG3
FOR230
FORG1
FORG2
FORG3
VEL230
SW
MDN230
FRONTDOM
DOM230
PDO230
PDOG2
PDOG1
MLI230
MLIG1
MLIG2
MLIG3
CÓDIGO DE COLORES
230 KV
115 KV
44 KV
34.5 KV
13.8 KV
4.16 KV

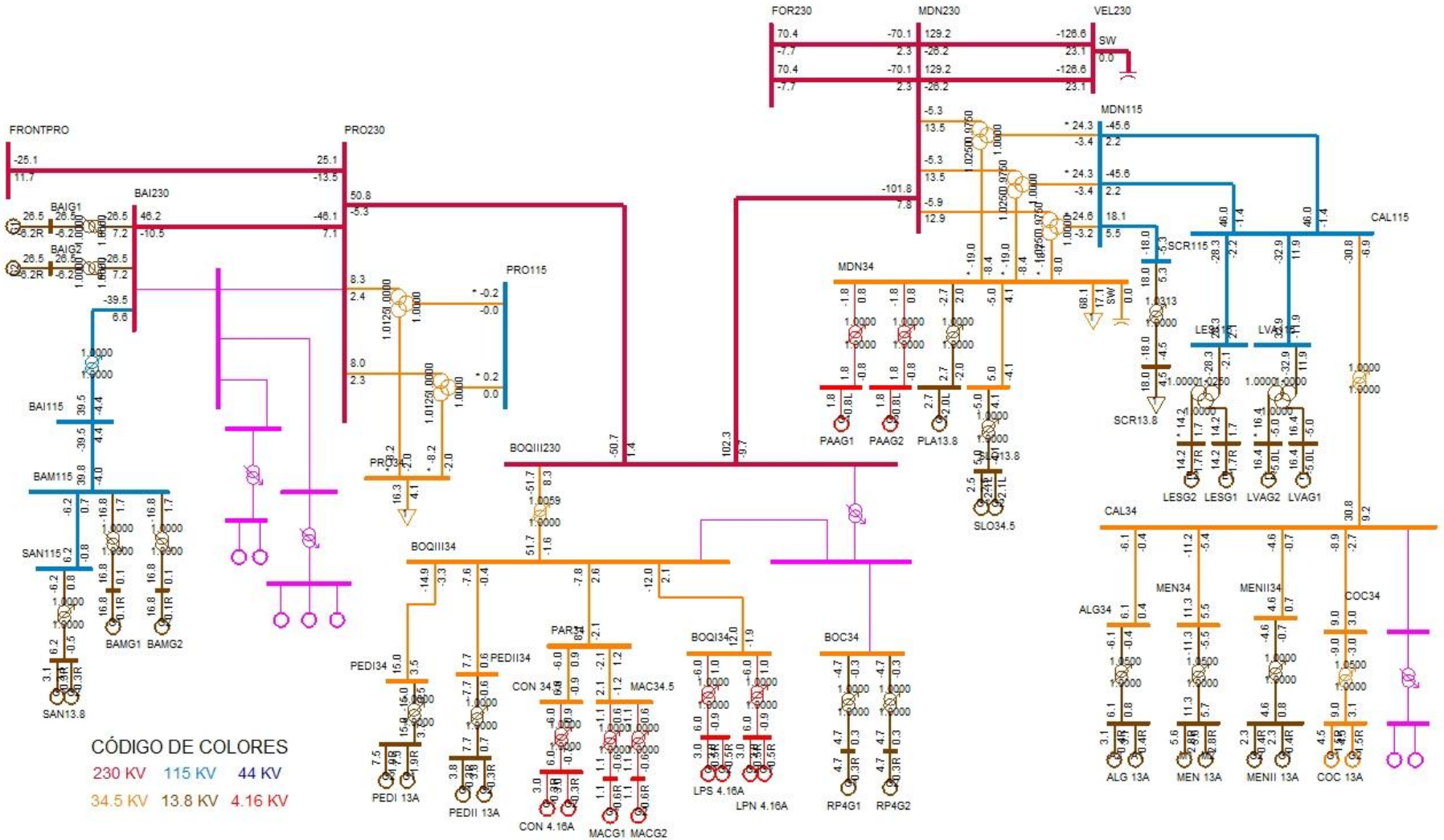
FRONTPRO
PRO230
BAI230
BAIG1
BAIG2
BAI115
BAM115
SAN115
SAN13.8
BAMG1
BAMG2
PRO115
PRO34
BOQIII230
BOQIII34
PEDI34
PEDI 13A
PEDII34
PEDII 13A
PAR34
CON 34
CON 4.16A
MAC34.5
MACG1
MACG2
BOQI34
LPS 4.16A
LPN 4.16A
BOC34
RP4G1
RP4G2
FOR230
MDN230
VEL230
SW
MDN34
PAAG1
PAAG2
PLA13.8
SLO34.5
MDN115
SCR115
SCR13.8
LES3
LESG2
LESG1
LVA3
LVAG2
LVAG1
CAL115
CAL34
ALG34
ALG 13A
MEN34
MEN 13A
MENII34
MENII 13A
COC34
COC 13A
CÓDIGO DE COLORES
230 KV 115 KV 44 KV
34.5 KV 13.8 KV 4.16 KV

DESPACHO DE GENERACIÓN PARA ÁREA 6-PANAMÁ

# BARRA	NOMBRE	ID	POTENCIA ACTIVA GENERADA (MW)	POTENCIA REACTIVA GENERADA (MVAR)
6071	BLMG2	V2	38	0
6072	BLMG3	V3	38	0
6073	BLMG4	V4	38	0
6090	LESG1	E1	14.2	1.7
6091	LESG2	E2	14.2	1.7
6094	LVAG1	L1	16.4	-5
6095	LVAG2	L2	16.4	-5
6097	FORG1	F1	60	-5.4
6098	FORG2	F2	60	-5.4
6099	FORG3	F3	60	-5.4
6101	BAYG1	B1	45.4	2.9
6102	BAYG2	B2	46.6	2.9
6106	PAM 13A	M1	15.2	7.6
6106	PAM 13A	M2	15.2	7.6
6106	PAM 13A	M3	15.2	7.6
6107	PAM 13B	M4	15.2	7.6
6107	PAM 13B	M5	15.2	7.6
6107	PAM 13B	M6	15.2	7.6
6172	PAC 13A	P1	17	6.4
6172	PAC 13A	P2	17	6.4
6172	PAC 13A	P3	17	6.4
6176	ESTG1	E1	36	6
6177	ESTG2	E2	36	6
6264	CHANG1	G1	78.6	-5.1
6265	CHANG2	G2	78.6	-5.2
6268	CHANG3	G3	8.7	1.2
6271	CAT 13A	G1	8.2	2.6
6271	CAT 13A	G2	8.2	2.6
6271	CAT 13A	G3	8.2	2.6
6271	CAT 13A	G4	8.2	2.6
6271	CAT 13A	G5	8.2	2.6
6272	CAT 13B	G0	8.2	2.6
6272	CAT 13B	G6	8.2	2.6
6272	CAT 13B	G7	8.2	2.6
6272	CAT 13B	G8	8.2	2.6
6272	CAT 13B	G9	8.2	2.6
6311	ALG 13A	A1	3.1	0.4

6311	ALG 13A	A2	3.1	0.4
6321	MEN 13A	M1	5.6	2.8
6321	MEN 13A	M2	5.6	2.8
6333	BAMG1	G1	16.8	0.1
6334	BAMG2	G2	16.8	0.1
6335	BAIG1	G1	26.5	-6.2
6336	BAIG2	G2	26.5	-6.2
6361	GLAG1	G1	7.6	-7
6362	GLAG2	G2	7.6	-7
6364	LORG1	G1	10.1	-2.5
6365	LORG2	G2	10.1	-2.5
6367	PRUG1	G1	17.6	-3.8
6368	PRUG2	G2	17.6	-3.8
6384	PEDI 13A	G1	7.5	1.9
6384	PEDI 13A	G2	7.5	1.9
6385	PEDII 13A	G1	3.8	0.3
6385	PEDII 13A	G2	3.8	0.3
6433	RDV0.69	G1	75	24.7
6435	MAR0.69	G1	13.1	4.3
6437	NCH0.69	G1	46.9	15.4
6439	POR0.69	G1	30	9.9
6510	MACG1	G1	1.1	-0.6
6511	MACG2	G2	1.1	-0.6
6520	PAAG1	G1	1.8	-0.8
6521	PAAG2	G2	1.8	-0.8
6530	CON 4.16A	G1	3	-0.3
6530	CON 4.16A	G2	3	-0.3
6560	PLA13.8	G1	2.7	-2
6570	FRA13.8	G1	1.6	-1.2
6570	FRA13.8	G2	1.6	-1.2
6600	LHU13.8	G1	3	-2.4
6621	LPS 4.16A	G1	3	-0.5
6621	LPS 4.16A	G2	3	-0.5
6623	LPN 4.16A	G1	3	-0.5
6623	LPN 4.16A	G2	3	-0.5
6631	COC 13A	G1	4.5	1.5
6631	COC 13A	G2	4.5	1.5
6641	MENII 13A	G1	2.3	0.4
6641	MENII 13A	G2	2.3	0.4
6671	RP4G1	G1	4.7	0.3
6672	RP4G2	G2	4.7	0.3

6696	PDOG1	G1	10	-1.5
6697	PDOG2	G2	10	-1.5
6699	MLIG1	G1	10	-4.6
6700	MLIG2	G2	10	-4.6
6701	MLIG3	G3	10	-4.6
6731	SAN13.8	G1	3.1	-0.3
6731	SAN13.8	G2	3.1	-0.3
6831	SLO13.8	G1	2.5	-2.1
6831	SLO13.8	G2	2.5	-2.1
GENERACIÓN TOTAL DEL ÁREA 6			1388.5	74.1

DESPACHO DE GENERACIÓN PARA ÁREA 7-CANAL

# BARRA	NOMBRE	ID	POTENCIA ACATIVA GENERADA (MW)	POTENCIA REACTIVA GENERADA (MVAR)
6121	MIRG9	G9	37.4	3.6
6122	MIRG10	G1	37.4	4.5
6127	MIRG6	G6	17	1.5
6134	MADG1	G1	7.2	1.7
6135	MADG2	G2	7.2	1.4
6136	MADG3	G3	7.2	3.2
6140	GAT6A	G1	1.8	-0.4
6140	GAT6A	G2	1.8	-0.4
6140	GAT6A	G3	1.8	-0.4
6140	GAT6A	G4	2.7	-0.6
6140	GAT6A	G5	2.7	-0.6
6140	GAT6A	G6	2.7	-0.6
6155	MIR13B	G7	17	3.4
6155	MIR13B	G8	17	3.4
GENERACIÓN TOTAL DEL ÁREA 7			160.9	20

BARRAS EN 230 KV CON VOLTAJES MAYORES A (1)

# BARRA	NOMBRE	V(PU)	V(KV)	# BARRA	NOMBRE	V(PU)	V(KV)
6000	FRONTPRO	1.0099	232.29	6001	PAN230	1.0023	230.53
6003	PANII230	1.0099	232.28	6005	CHO230	1.0017	230.38
6008	LSA230	1.0083	231.91	6011	MDN230	1.0052	231.2
6014	PRO230	1.0092	232.11	6096	FOR230	1.0081	231.86
6100	BAY230	1.023	235.28	6105	PAM230	1.0018	230.42
6171	PAC230	1.0169	233.88	6178	EST230	1.0073	231.68
6179	GUA230	1.0072	231.66	6182	VEL230	1.0051	231.17
6240	EHIG230	1.0008	230.18	6260	CHA230	1.0191	234.39
6263	ESP230	1.0185	234.26	6330	BAI230	1.009	232.08
6340	CAN230	1.0116	232.68	6345	PM230-29	1.0092	232.11
6360	GLA230	1.0102	232.34	6363	ZAM230	1.0136	233.13
6366	EVA230	1.0155	233.57	6380	BOQIII23	1.0077	231.77
6400	FRONTCHA	1.0207	234.76	6430	ECO230	1.0192	234.42
6500	FRONTDOM	1.0081	231.86	6590	24DIC230	1.0117	232.7
6690	DOM230	1.0055	231.26	6695	PDO230	1.0055	231.27
6698	MLI230	1.0046	231.06				

BARRAS EN 230 KV CON VOLTAJES MENORES A (1)

# BARRA	NOMBRE	V(PU)	V(KV)	# BARRA	NOMBRE	V(PU)	V(KV)
Ninguna							

BARRAS EN 115 KV CON VOLTAJES MAYORES A (1)

# BARRA	NOMBRE	V(PU)	V(KV)	# BARRA	NOMBRE	V(PU)	V(KV)
6002	PAN115	1.0134	116.54	6004	PANII115	1.0043	115.49
6009	LSA115	1.0184	117.11	6012	MDN115	1.0123	116.41
6015	PRO115	1.0061	115.7	6018	CAC115	1.0129	116.48
6024	CHI115	1.0008	115.1	6027	LOC115A	1.0043	115.49
6032	MAR115A	1.0035	115.4	6036	SMA115	1.0126	116.44
6040	SFR115	1.0001	115.01	6055	MOS115B	1.0096	116.11
6057	TOC115	1.0005	115.06	6059	LM1115	1.005	115.58
6060	LM2115	1.0052	115.6	6074	LMDIST	1.0051	115.58
6087	CAL115	1.0188	117.16	6088	LES115	1.0204	117.34
6092	LVA115	1.0184	117.12	6120	MIR115B	1.0188	117.16
6123	MIR115A	1.0206	117.37	6170	CPA115	1.0065	115.75
6173	STR115	1.0061	115.7	6210	TIN115	1.0105	116.2
6211	PM115-9	1.0103	116.19	6230	CBA115	1.0023	115.27
6261	CHA115	1.0138	116.59	6270	CAT115	1.0054	115.62
6280	GIR115	1.0065	115.75	6290	CATII115	1.0052	115.59
6331	BAI115	1.0016	115.19	6332	BAM115	1.0048	115.55
6350	PM115-8	1.0084	115.97	6730	SAN115	1.0048	115.56
6915	SCR115	1.0091	116.05				

BARRAS EN 115 KV CON VOLTAJES MENORES A (1)

# BARRA	NOMBRE	V(PU)	V(KV)	# BARRA	NOMBRE	V(PU)	V(KV)
6019	CVI115A	0.9994	114.93	6047	CLA115	0.994	114.31
6066	FFIELD	0.9983	114.8	6580	LBO115	0.9992	114.91

VERIFICACIÓN DE CARGA (MVA) EN LÍNEAS Y TRANSFORMADORES

DE		A				RATIN SET A		RATIN SET B		RATIN SET C	
# BARRA	NOMBRE	# BARRA	NOMBRE	CKT	CARGA	RATING	%	RATING	%	RATING	%
6000	FRONTPRO	6014	PRO230	1	28.2	193	14.6	193	14.6	366	7.7
6000	FRONTPRO	56050	RCL230A	1	27.4	200	13.7	200	13.7	--	--
6001	PAN230	6003	PANII230	1C	123.6	350	35.3	350	35.3	450	27.5
6001	PAN230	6003	PANII230	2B	123.6	350	35.3	350	35.3	450	27.5
6001	PAN230	6005	CHO230	3A	140.1	247	56.7	247	56.7	366	38.3
6001	PAN230	6005	CHO230	4A	140.1	247	56.7	247	56.7	366	38.3
6001	PAN230	3WNDTR	TRAF04	T4	168.8	350	48.2	350	48.2	437.5	38.6
6001	PAN230	3WNDTR	TRAFO1	T1	84.4	175	48.2	175	48.2	218.8	38.6
6001	PAN230	3WNDTR	TRAFO2	T2	84.4	175	48.2	175	48.2	218.8	38.6
6001	PAN230	3WNDTR	TRAFO3	T3	168.8	350	48.2	350	48.2	437.5	38.6
6002	PAN115	6018	CAC115	12	44.2	120	36.8	120	36.8	175	25.3
6002	PAN115	6018	CAC115	37	66.7	142	47	142	47	178	37.5
6002	PAN115	6024	CHI115	3A	29.2	93	31.4	93	31.4	175	16.7
6002	PAN115	6027	LOC115A	22	102.6	137	74.9	137	74.9	175	58.6
6002	PAN115	6027	LOC115A	38	102.6	137	74.9	137	74.9	175	58.6
6002	PAN115	6036	SMA115	7	39.2	93	42.2	93	42.2	175	22.4
6002	PAN115	6055	MOS115B	10	82.2	109	75.4	109	75.4	135	60.9
6002	PAN115	6170	CPA115	4A	9.7	93	10.4	93	10.4	175	5.5
6002	PAN115	6210	TIN115	9	50.8	151	33.6	151	33.6	175	29
6002	PAN115	3WNDTR	TRAF04	T4	168.6	350	48.2	350	48.2	437.5	38.5
6002	PAN115	3WNDTR	TRAFO1	T1	84.3	175	48.2	175	48.2	218.8	38.5
6002	PAN115	3WNDTR	TRAFO2	T2	84.3	175	48.2	175	48.2	218.8	38.5
6002	PAN115	3WNDTR	TRAFO3	T3	168.6	350	48.2	350	48.2	437.5	38.5
6003	PANII230	6171	PAC230	1B	79.7	186	42.8	186	42.8	350	22.8
6003	PANII230	6430	ECO230	2A	158.5	275	57.6	275	57.6	459	34.5
6003	PANII230	6430	ECO230	3A	158.5	275	57.6	275	57.6	459	34.5
6003	PANII230	6590	24DIC230	2B	32.2	186	17.3	186	17.3	350	9.2
6003	PANII230	3WNDTR	TRAFO1	T1	104.1	175	59.5	175	59.5	218.8	47.6
6003	PANII230	3WNDTR	TRAFO2	T2	93	175	53.1	175	53.1	218.8	42.5
6004	PANII115	6019	CVI115A	28	67	158	42.4	158	42.4	196	34.2
6004	PANII115	6019	CVI115A	29	67	158	42.4	158	42.4	196	34.2
6004	PANII115	6057	TOC115	32	29.4	93	31.6	93	31.6	175	16.8
6004	PANII115	6057	TOC115	33	29.4	93	31.6	93	31.6	175	16.8
6004	PANII115	6173	STR115	1	4.6	200	2.3	200	2.3	250	1.8
6004	PANII115	6173	STR115	2	4.6	200	2.3	200	2.3	250	1.8
6004	PANII115	3WNDTR	TRAFO1	T1	107.2	175	61.2	175	61.2	218.8	49
6004	PANII115	3WNDTR	TRAFO2	T2	93.5	175	53.4	175	53.4	218.8	42.7
6005	CHO230	6008	LSA230	3B	156.8	247	63.5	247	63.5	366	42.9

6005	CHO230	6105	PAM230	11	96.8	193	50.2	193	50.2	366	26.4
6005	CHO230	6240	EHIG230	4B	146.2	247	59.2	247	59.2	366	39.9
6005	CHO230	3WNDTR	TRAFO1	T1	17.8	50	35.5	50	35.5	62.5	28.4
6005	CHO230	3WNDTR	TRAFO2	T2	17.8	50	35.5	50	35.5	62.5	28.4
6005	CHO230	3WNDTR	TRAFO3	T3	77.6	100	77.6	100	77.6	125	62
6008	LSA230	6182	VEL230	14	170.8	275	62.1	275	62.1	450	38
6008	LSA230	6182	VEL230	15	170.8	275	62.1	275	62.1	450	38
6008	LSA230	6182	VEL230	5A	152.1	247	61.6	247	61.6	366	41.6
6008	LSA230	6182	VEL230	6A	152.1	247	61.6	247	61.6	366	41.6
6008	LSA230	6240	EHIG230	4B	170.6	247	69.1	247	69.1	366	46.6
6008	LSA230	6430	ECO230	2B	85.2	275	31	275	31	459	18.6
6008	LSA230	6430	ECO230	3B	85.2	275	31	275	31	459	18.6
6008	LSA230	3WNDTR	TRAFO1	T1	42.2	70	60.3	70	60.3	87.5	48.2
6008	LSA230	3WNDTR	TRAFO2	T2	42.3	70	60.4	70	60.4	87.5	48.4
6008	LSA230	3WNDTR	TRAFO3	T3	62.5	100	62.5	100	62.5	125	50
6009	LSA115	3WNDTR	TRAFO1	T1	46.9	60	78.2	60	78.2	75	62.6
6009	LSA115	3WNDTR	TRAFO2	T2	48.1	60	80.2	60	80.2	75	64.2
6009	LSA115	3WNDTR	TRAFO3	T3	52.9	100	52.9	100	52.9	125	42.3
6011	MDN230	6096	FOR230	7	70.3	193	36.4	193	36.4	366	19.2
6011	MDN230	6096	FOR230	8	70.3	193	36.4	193	36.4	366	19.2
6011	MDN230	6182	VEL230	5B	131.2	247	53.1	247	53.1	366	35.8
6011	MDN230	6182	VEL230	6B	131.2	247	53.1	247	53.1	366	35.8
6011	MDN230	6380	BOQIII230	9A	102	193	52.8	193	52.8	366	27.9
6011	MDN230	3WNDTR	TRAFO1	T1	14.5	70	20.7	70	20.7	87.5	16.6
6011	MDN230	3WNDTR	TRAFO2	T2	14.5	70	20.7	70	20.7	87.5	16.6
6011	MDN230	3WNDTR	TRAFO3	T3	14.2	70	20.3	70	20.3	87.5	16.2
6012	MDN115	6087	CAL115	15	45.2	93	48.6	93	48.6	175	25.8
6012	MDN115	6087	CAL115	16	45.2	93	48.6	93	48.6	175	25.8
6012	MDN115	6915	SCR115	1	18.6	143.6	13	161.9	11.5	--	--
6012	MDN115	3WNDTR	TRAFO1	T1	24.5	60	40.9	60	40.9	75	32.7
6012	MDN115	3WNDTR	TRAFO2	T2	24.5	60	40.9	60	40.9	75	32.7
6012	MDN115	3WNDTR	TRAFO3	T3	24.8	60	41.3	60	41.3	75	33
6014	PRO230	6330	BAI230	27	47	193	24.3	193	24.3	366	12.8
6014	PRO230	6330	BAI230	28	47	193	24.3	193	24.3	366	12.8
6014	PRO230	6380	BOQIII230	9B	50.6	193	26.2	193	26.2	366	13.8
6014	PRO230	3WNDTR	TRAFO1	T1	8.7	50	17.3	50	17.3	62.5	13.8
6014	PRO230	3WNDTR	TRAFO2	T2	8.3	50	16.7	50	16.7	62.5	13.3
6015	PRO115	3WNDTR	TRAFO1	T1	0.2	50	0.3	50	0.3	62.5	0.3
6015	PRO115	3WNDTR	TRAFO2	T2	0.2	50	0.3	50	0.3	62.5	0.3
6017	CEMEX	6047	CLA115	T1	8.7	10	87	--	--	--	--
6017	CEMEX	6047	CLA115	T2	8.7	15	58	--	--	--	--

6017	CEMEX	6047	CLA115	T3	8.7	30	29	--	--	--	--
6018	CAC115	6027	LOC115A	6	105.4	140	75.3	140	75.3	150	70.3
6018	CAC115	6123	MIR115A	5	47.6	100	47.6	100	47.6	100	47.6
6018	CAC115	6173	STR115	1A	10.6	150	7.1	150	7.1	175	6.1
6018	CAC115	6173	STR115	2A	10.6	150	7.1	150	7.1	175	6.1
6018	CAC115	6350	PM115-8	8	67.7	140	48.4	140	48.4	150	45.2
6019	CVI115A	6040	SFR115	11	30.1	141	21.4	141	21.4	164	18.4
6019	CVI115A	6580	LBO115	48	16.3	50	32.6	--	--	--	--
6019	CVI115A	6580	LBO115	49	16.3	50	32.6	--	--	--	--
6019	CVI115A	3WNDTR	CVI T1	T1	17.4	25	69.8	--	--	--	--
6019	CVI115A	3WNDTR	CVI T2	T2	31	42	73.7	--	--	--	--
6019	CVI115A	3WNDTR	CVI T3	T3	24.2	42	57.5	--	--	--	--
6024	CHI115	6025	CHI13A	T1	8.8	25	35	--	--	--	--
6024	CHI115	6026	CHI13B	T2	9.2	25	36.6	--	--	--	--
6024	CHI115	6047	CLA115	24	32.7	90	36.3	--	--	--	--
6024	CHI115	6060	LM2115	3B	34.7	93	37.4	93	37.4	175	19.9
6027	LOC115A	6032	MAR115A	21	27.1	114	23.8	114	23.8	125.4	21.6
6027	LOC115A	6230	CBA115	39	80.2	160	50.1	--	--	--	--
6027	LOC115A	6230	CBA115	40	80.2	160	50.1	--	--	--	--
6027	LOC115A	3WNDTR	LOC T1	T1	41	50	82	--	--	--	--
6027	LOC115A	3WNDTR	LOC T2	T2	49.7	50	99.4	--	--	--	--
6027	LOC115A	3WNDTR	LOC T3	T3	35.7	47	75.9	--	--	--	--
6032	MAR115A	6350	PM115-8	8	67.8	114	59.4	114	59.4	132	51.3
6032	MAR115A	3WNDTR	MAR T1	T1	35.6	50	71.1	--	--	--	--
6032	MAR115A	3WNDTR	MAR T2	T2	32.9	50	65.8	--	--	--	--
6032	MAR115A	3WNDTR	MAR T3	T3	26.2	50	52.5	--	--	--	--
6036	SMA115	6120	MIR115B	35	42.9	97	44.2	97	44.2	109	39.4
6036	SMA115	3WNDTR	STM T1	T1	27.6	25	110.5	--	--	--	--
6036	SMA115	3WNDTR	STM T2	T2	21.3	25	85.2	--	--	--	--
6036	SMA115	3WNDTR	STM T3	T3	34.4	42	81.9	--	--	--	--
6040	SFR115	6230	CBA115	41	80.7	184	43.9	184	43.9	228	35.4
6040	SFR115	3WNDTR	SFCO T2	T2	33.5	46	72.9	--	--	--	--
6040	SFR115	3WNDTR	SFCO T3	T3	28.8	50	57.6	--	--	--	--
6040	SFR115	3WNDTR	SFCO T4	T4	45.2	50	90.5	--	--	--	--
6047	CLA115	6048	CLA13.8	T1	6.4	10.5	61.1	--	--	--	--
6055	MOS115B	6211	PM115-9	1	4.8	109	4.4	109	4.4	135	3.6
6055	MOS115B	3WNDTR	MOS T1	T1	52.4	50	104.8	--	--	--	--
6055	MOS115B	3WNDTR	MOS T2	T2	33.1	50	66.2	--	--	--	--
6057	TOC115	3WNDTR	TOC T1	T1	36.7	50	73.3	--	--	--	--
6057	TOC115	3WNDTR	TOC T2	T2	22.2	50	44.4	--	--	--	--
6059	LM1115	6066	FFIELD	30	48	93	51.6	93	51.6	175	27.4

6059	LM1115	6066	FFIELD	31	48	93	51.6	93	51.6	175	27.4
6059	LM1115	6074	LMDIST	23	48.1	90.6	53.1	--	--	--	--
6059	LM1115	6173	STR115	2B	14.9	150	9.9	150	9.9	175	8.5
6059	LM1115	6270	CAT115	0A	72.9	93	78.4	93	78.4	175	41.7
6059	LM1115	6290	CATII115	1C	14.2	150	9.5	150	9.5	175	8.1
6059	LM1115	3WNDTR	TRAFO12	T1	0	100	0	--	--	--	--
6059	LM1115	3WNDTR	TRAFO7	T1	0	100	0	--	--	--	--
6060	LM2115	6071	BLMG2	T2	38.1	50	76.3	--	--	--	--
6060	LM2115	6072	BLMG3	T3	38.1	50	76.3	--	--	--	--
6060	LM2115	6073	BLMG4	T4	38.1	50	76.2	--	--	--	--
6060	LM2115	6074	LMDIST	26	78	90.6	86	--	--	--	--
6060	LM2115	6170	CPA115	4B	15.7	93	16.9	93	16.9	175	9
6060	LM2115	6270	CAT115	0B	26.8	93	28.8	93	28.8	175	15.3
6066	FFIELD	6067	FF13.8	T1	42.9	50	85.7	--	--	--	--
6066	FFIELD	6068	FF44	T3	11.4	56	20.3	--	--	--	--
6066	FFIELD	6322	FF13.8	T2	32.1	42	76.4	--	--	--	--
6066	FFIELD	6323	FF13.8	T5	15.4	50	30.8	--	--	--	--
6074	LMDIST	3WNDTR	BLM T9	T9	14.7	50	29.4	50	29.4	62.5	23.5
6074	LMDIST	3WNDTR	BLM44T8	T8	16	56	28.5	--	--	--	--
6087	CAL115	6088	LES115	17	27.9	93	29.9	93	29.9	175	15.9
6087	CAL115	6092	LVA115	18	34.3	93	36.9	93	36.9	175	19.6
6087	CAL115	6300	CAL34	T1	32.2	62.5	51.5	--	--	--	--
6088	LES115	3WNDTR	TRAFO1	T1	28.4	54	52.6	--	--	--	--
6092	LVA115	3WNDTR	TRAFO1	T1	35	54	64.8	--	--	--	--
6096	FOR230	6097	FORG1	T1	60.7	111	54.7	--	--	--	--
6096	FOR230	6098	FORG2	T2	60.7	111	54.7	--	--	--	--
6096	FOR230	6099	FORG3	T3	60.7	111	54.7	--	--	--	--
6096	FOR230	6179	GUA230	18	108.8	276	39.4	276	39.4	459	23.7
6096	FOR230	6263	ESP230	0A	70.2	304	23.1	304	23.1	340	20.6
6100	BAY230	6101	BAYG1	T1	45.5	109	41.8	--	--	--	--
6100	BAY230	6102	BAYG2	T2	46.7	96	48.7	--	--	--	--
6100	BAY230	6110	BAYG3	T3	0	109	0	--	--	--	--
6100	BAY230	6171	PAC230	1A	39.4	186	21.2	186	21.2	350	11.3
6100	BAY230	6590	24DIC230	2A	53	186	28.5	186	28.5	350	15.2
6105	PAM230	6106	PAM 13A	T1	51	63	80.9	--	--	--	--
6105	PAM230	6107	PAM 13B	T2	51	63	80.9	--	--	--	--
6170	CPA115	6280	GIR115	43	0	159	0	--	--	--	--
6171	PAC230	6172	PAC 13A	T1	40.9	65	63	--	--	--	--
6173	STR115	6290	CATII115	1B	14.2	150	9.5	150	9.5	175	8.1
6176	ESTG1	6178	EST230	T1	36.5	70	52.1	--	--	--	--
6177	ESTG2	6178	EST230	T2	36.5	70	52.1	--	--	--	--

6178	EST230	6179	GUA230	19	71.6	193	37.1	193	37.1	366	19.6
6179	GUA230	6182	VEL230	16	147.4	275	53.6	275	53.6	450	32.7
6179	GUA230	6182	VEL230	17	147.4	275	53.6	275	53.6	450	32.7
6179	GUA230	6345	PM230-29	29	45.2	276	16.4	276	16.4	459	9.8
6179	GUA230	6360	GLA230	22	74.6	131	57	131	57	405	18.4
6182	VEL230	6690	DOM230	5A	97.8	300	32.6	300	32.6	389	25.1
6210	TIN115	6211	PM115-9	1	2.4	109	2.2	109	2.2	135	1.7
6210	TIN115	3WNDTR	TIN T1	T1	25.4	42	60.4	--	--	--	--
6210	TIN115	3WNDTR	TIN T2	T2	24.3	42	57.9	--	--	--	--
6230	CBA115	3WNDTR	CBAN T1	T1	37.2	50	74.4	--	--	--	--
6230	CBA115	3WNDTR	CBAN T2	T2	43.3	50	86.7	--	--	--	--
6240	EHIG230	6241	EHIG34	T1	26	50	52	--	--	--	--
6260	CHA230	6263	ESP230	0B	95.2	304	31.3	304	31.3	340	28
6260	CHA230	6340	CAN230	30	57.4	276	20.8	276	20.8	459	12.5
6260	CHA230	6400	FRONTCHA	21	27.8	304	9.1	304	9.1	340	8.2
6260	CHA230	3WNDTR	TRAFO1	T1	13.8	50	27.6	50	27.6	62.5	22
6261	CHA115	3WNDTR	TRAFO1	T1	0	50	0	50	0	62.5	0
6263	ESP230	6264	CHANG1	T1	88.4	125	70.7	--	--	--	--
6263	ESP230	6265	CHANG2	T2	79.8	125	63.8	--	--	--	--
6270	CAT115	6271	CAT 13A	T1	43	52	82.7	--	--	--	--
6270	CAT115	6272	CAT 13B	T2	43	52	82.7	--	--	--	--
6280	GIR115	6281	GIR 13A	T1	0	20	0	--	--	--	--
6280	GIR115	6282	GIR 13B	T2	0	66.6	0	--	--	--	--
6290	CATII115	6291	TCOG1	T1	0	75	0	--	--	--	--
6290	CATII115	6292	TCOG2	T2	0	75	0	--	--	--	--
6290	CATII115	6293	TCOG3	T3	0	75	0	--	--	--	--
6330	BAI230	6331	BAI115	T1	40	60	66.7	--	--	--	--
6330	BAI230	6335	BAIG1	T1	27.4	60	45.7	--	--	--	--
6330	BAI230	6336	BAIG2	T2	27.4	60	45.7	--	--	--	--
6331	BAI115	6332	BAM115	44	39.8	93	42.8	93	42.8	175	22.7
6332	BAM115	6333	BAMG1	T1	16.9	70	24.1	--	--	--	--
6332	BAM115	6334	BAMG2	T1	16.9	70	24.1	--	--	--	--
6332	BAM115	6730	SAN115	1	6.2	15	41.3	15	41.3	15	41.3
6340	CAN230	6341	CAN34	T1	13.7	50	27.5	--	--	--	--
6340	CAN230	6345	PM230-29	29	44.6	276	16.2	276	16.2	459	9.7
6360	GLA230	6363	ZAM230	23	56.2	131	42.9	131	42.9	405	13.9
6360	GLA230	3WNDTR	TRAFO1	T1	20.9	66	31.7	--	--	--	--
6363	ZAM230	6366	EVA230	24	35.6	131	27.2	131	27.2	405	8.8
6363	ZAM230	3WNDTR	TRAFO1	T1	21	40	52.4	--	--	--	--
6366	EVA230	3WNDTR	TRAFO1	T1	36.2	64	56.6	--	--	--	--
6380	BOQIII23	6381	BOQIII34	T1	52.3	83.3	62.8	--	--	--	--

6400	FRONTCHA	58350	CAH230	1	26.4	300	8.8	300	8.8	--	--
6430	ECO230	6431	ECO34.5	T1	85.5	125	68.4	--	--	--	--
6430	ECO230	6431	ECO34.5	T2	85.5	125	68.4	--	--	--	--
6500	FRONTDOM	6690	DOM230	5B	48.6	300	16.2	300	16.2	389	12.5
6500	FRONTDOM	56052	RCL230B	1	48.6	374	13	374	13	--	--
6580	LBO115	6581	LBO13	T1	32.6	50	65.1	--	--	--	--
6590	24DIC230	6591	24-dic-13	T1	27.5	50	55	--	--	--	--
6690	DOM230	6695	PDO230	33	20.2	374	5.4	--	--	--	--
6690	DOM230	6698	MLI230	34	32.9	374	8.8	--	--	--	--
6695	PDO230	3WNDTR	TRAFO1	T1	20.3	40	50.8	--	--	--	--
6698	MLI230	6699	MLIG1	T1	11	20	55.1	--	--	--	--
6698	MLI230	6700	MLIG2	T2	11	20	55.1	--	--	--	--
6698	MLI230	6701	MLIG3	T3	11	20	55.1	--	--	--	--
6730	SAN115	6731	SAN13.8	T1	6.2	13.2	47.2	--	--	--	--
6915	SCR115	6916	SCR13.8	T1	18.8	50	37.6	--	--	--	--
6036	SMA115	6120	MIR115B	35	42.9	97	44.2	97	44.2	109	39.4
6120	MIR115B	6122	MIRG10	T1	37.7	50	75.4	--	--	--	--
6120	MIR115B	6124	MIR44	T3	7.9	75	10.5	--	--	--	--
6121	MIRG9	6123	MIR115A	T1	37.6	50	75.2	--	--	--	--
6123	MIR115A	6124	MIR44	T1	7	47	14.8	--	--	--	--
6123	MIR115A	6124	MIR44	T2	7	50	13.9	--	--	--	--

REPORTE DE GENERACIÓN, PÉRDIDAS E INTERCAMBIO EN ÁREAS
MW/MVAR

AREA	DE GENERACIÓN	A CARGA	TO BUS SHUNT	FROM CHARGING	A PÉRDIDAS	TO TIE LINES	TO TIES + LOADS	DESIRED NET INT
1	1140.7	1237.2	0	0	22.4	-118.9	-118.9	0
GUATEMAL	44.6	370.9	1.4	639.4	274.4	37.3	37.3	
2	1075.7	1050	0	0	25.7	0	0	0
SALVADOR	250.9	310.1	-125.4	191.5	254.7	2.9	2.9	
3	1345.2	1315.2	0	0	31.8	-1.8	-1.8	0
HONDURAS	118.2	427.2	-123.7	698.8	464.4	49.2	49.2	
4	464	459.9	0	0	8.3	-4.2	-4.2	0
NICARAGU	-99.4	199.3	-12.7	329.5	103.3	-59.7	-59.7	
5	1377	1348.3	0	0	28.8	-0.1	-0.1	0
C.RICA	38.1	306.6	-244.1	470.9	382.6	63.9	63.9	
6	1388.5	1434.1	0	0	61.7	-107.3	-107.3	-110
PANAMA	74.1	359.4	-453	466.1	670	-36.2	-36.2	
7	160.9	51.6	0	0	1.8	107.5	107.5	110
ACANAL	20	12.9	-14.6	0.2	15.2	6.6	6.6	
8	32875	32750.2	0	0	0	124.8	124.8	0
MEXICO	8795.5	8859.5	0	0	0	-64	-64	
COLUMN	39827	39646.5	0	0	180.5	0	0	0
TOTALS	9241.9	10845.9	-972.2	2796.4	2164.6	0	0	

Demanda Mínima de Verano

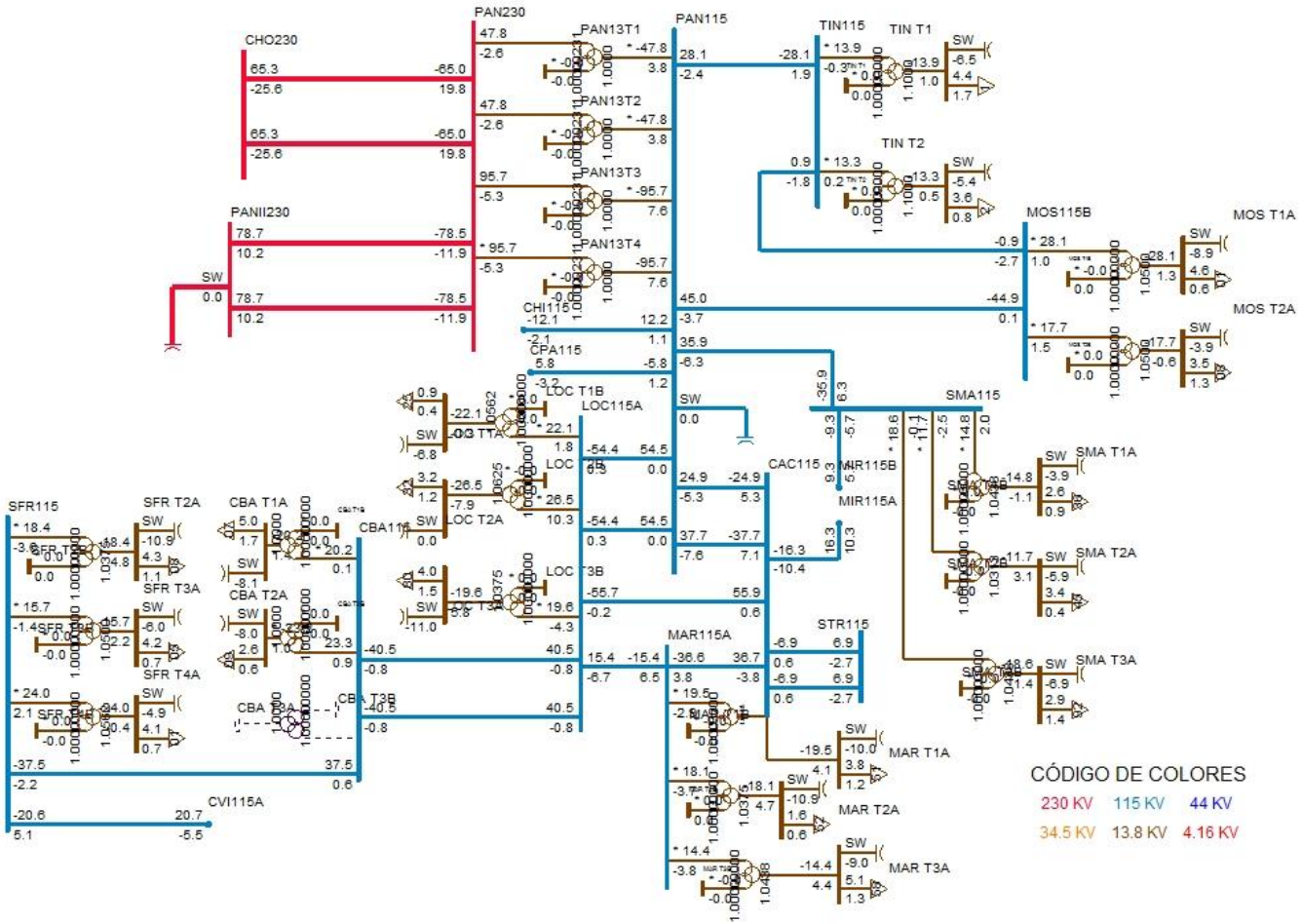
PAN230
CHO230
PANII230
PAN13T1
PAN13T2
PAN13T3
PAN13T4
PAN115
TIN115
TIN T1
TIN T2
MOS115B
MOS T1A
MOS T2A
CHI115
CPA115
LOC T1B
LOC115A
LOC T2A
LOC T3B
CAC115
MIR115B
MIR115A
SMA115
SMA T1A
SMA T2A
SMA T3A
STR115
MAR115A
MAR T1A
MAR T2A
MAR T3A
SFR115
SFR T2A
SFR T3A
SFR T4A
CBA T1A
CBA T2A
CBA115
CBA T3B
CVI115A
SW
CÓDIGO DE COLORES
230 KV
115 KV
44 KV
34.5 KV
13.8 KV
4.16 KV

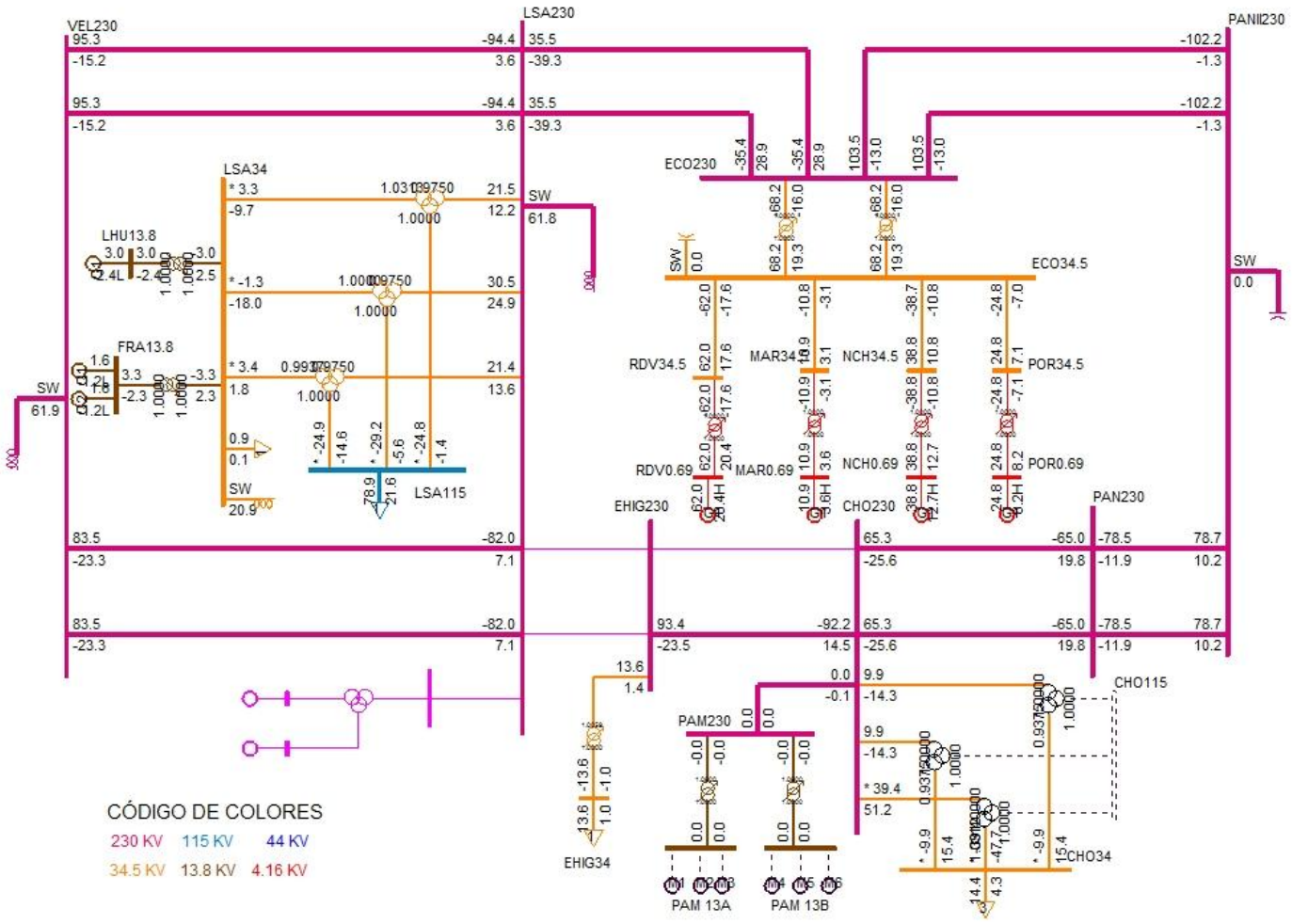
VEL230
LSA230
PANII230
LSA34
LHU13.8
FRA13.8
SW
61.9
SW
61.8
SW
20.9
SW
0.0
LSA115
ECO230
ECO34.5
RDV34.5
MAR34.5
NCH34.5
POR34.5
RDV0.69
MAR0.69
NCH0.69
POR0.69
EHIG230
CHO230
PAN230
CHO115
CHO34
PAM230
EHIG34
PAM 13A
PAM 13B
CÓDIGO DE COLORES
230 KV
115 KV
44 KV
34.5 KV
13.8 KV
4.16 KV

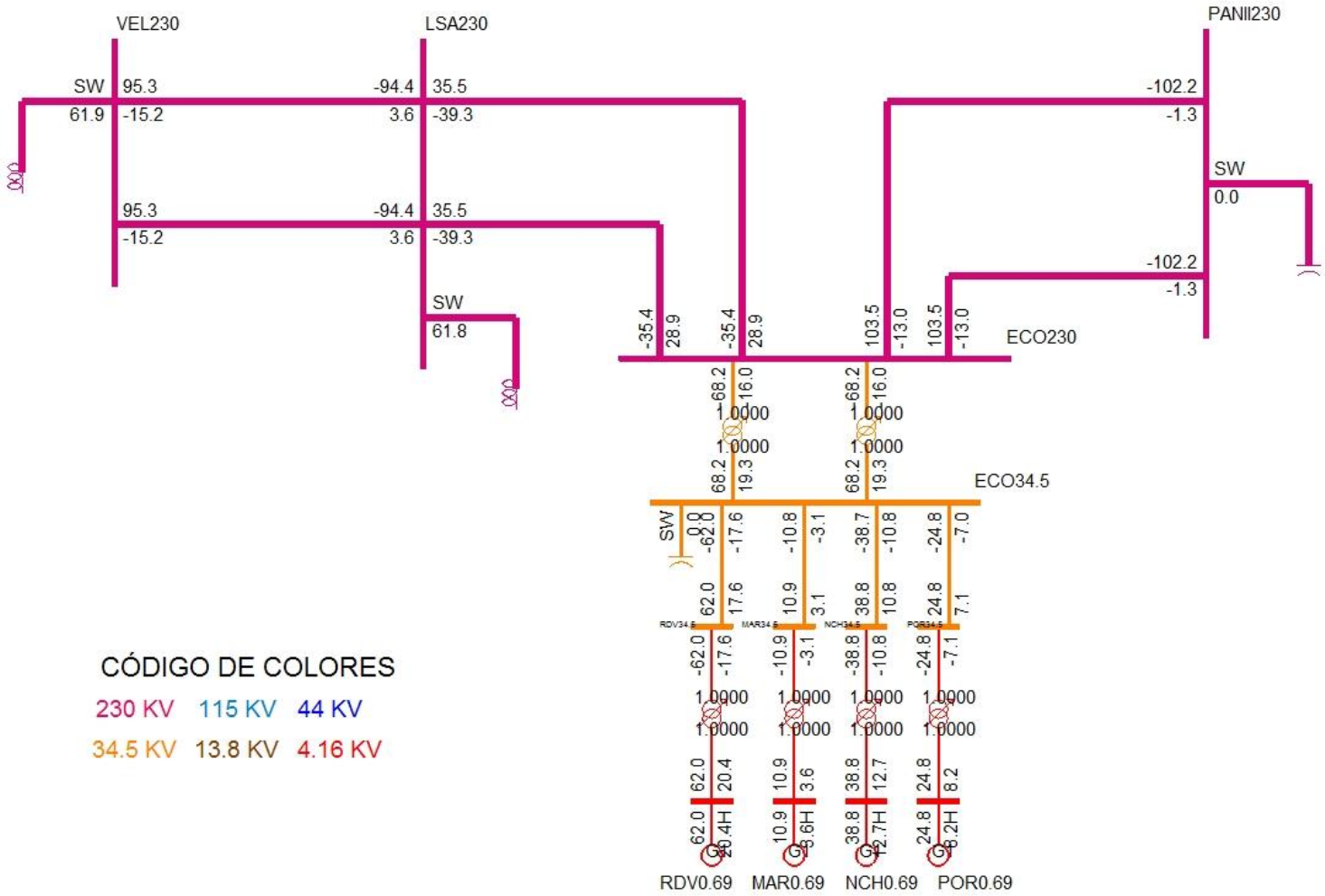
VEL230
LSA230
PANII230
SW
61.9
95.3
-15.2
-94.4
3.6
35.5
-39.3
-102.2
-1.3
SW
0.0
95.3
-15.2
-94.4
3.6
35.5
-39.3
-102.2
-1.3
SW
61.8
-35.4
28.9
-35.4
28.9
103.5
-13.0
103.5
-13.0
ECO230
68.2
16.0
1.0000
1.0000
68.2
19.3
68.2
16.0
1.0000
1.0000
68.2
19.3
ECO34.5
SW
0.0
-62.0
-17.6
-10.8
-3.1
-38.7
-10.8
-24.8
-7.0
62.0
17.6
10.9
3.1
38.8
10.8
24.8
7.1
RDV34.5
MAR34.5
NCH34.5
POR34.5
-62.0
-17.6
-10.9
-3.1
-38.8
-10.8
-24.8
-7.1
1.0000
1.0000
1.0000
1.0000
1.0000
1.0000
1.0000
1.0000
62.0
20.4
10.9
3.6
38.8
12.7
24.8
8.2
62.0
20.4H
10.9
3.6H
38.8
12.7H
24.8
8.2H
RDV0.69
MAR0.69
NCH0.69
POR0.69
CÓDIGO DE COLORES
230 KV
115 KV
44 KV
34.5 KV
13.8 KV
4.16 KV

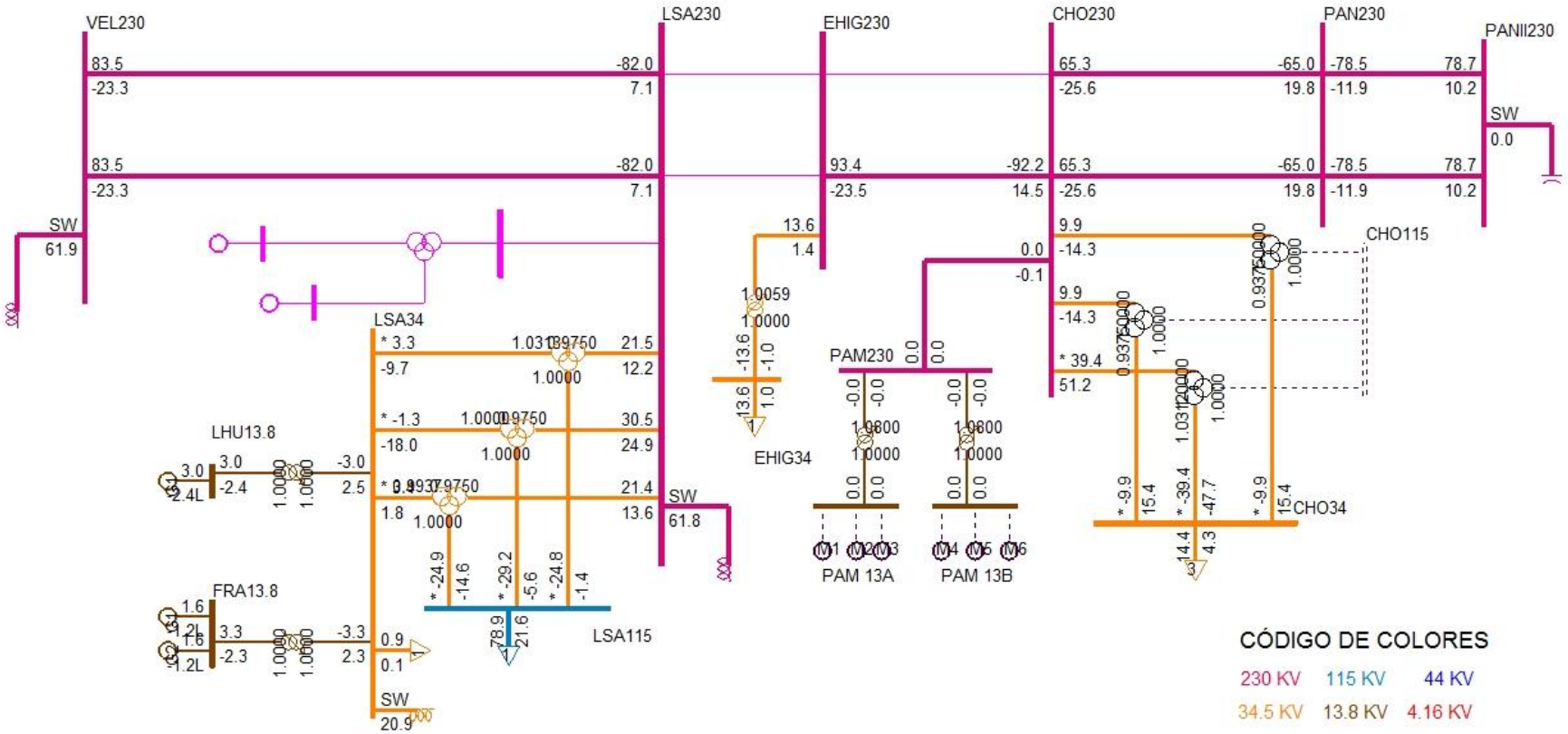
VEL230
LSA230
EHIG230
CHO230
PAN230
PANII230
SW
61.9
SW
0.0
LSA34
LHU13.8
FRA13.8
EHIG34
PAM230
PAM 13A
PAM 13B
CHO115
CHO34
LSA115
SW
61.8
SW
20.9
CÓDIGO DE COLORES
230 KV
115 KV
44 KV
34.5 KV
13.8 KV
4.16 KV

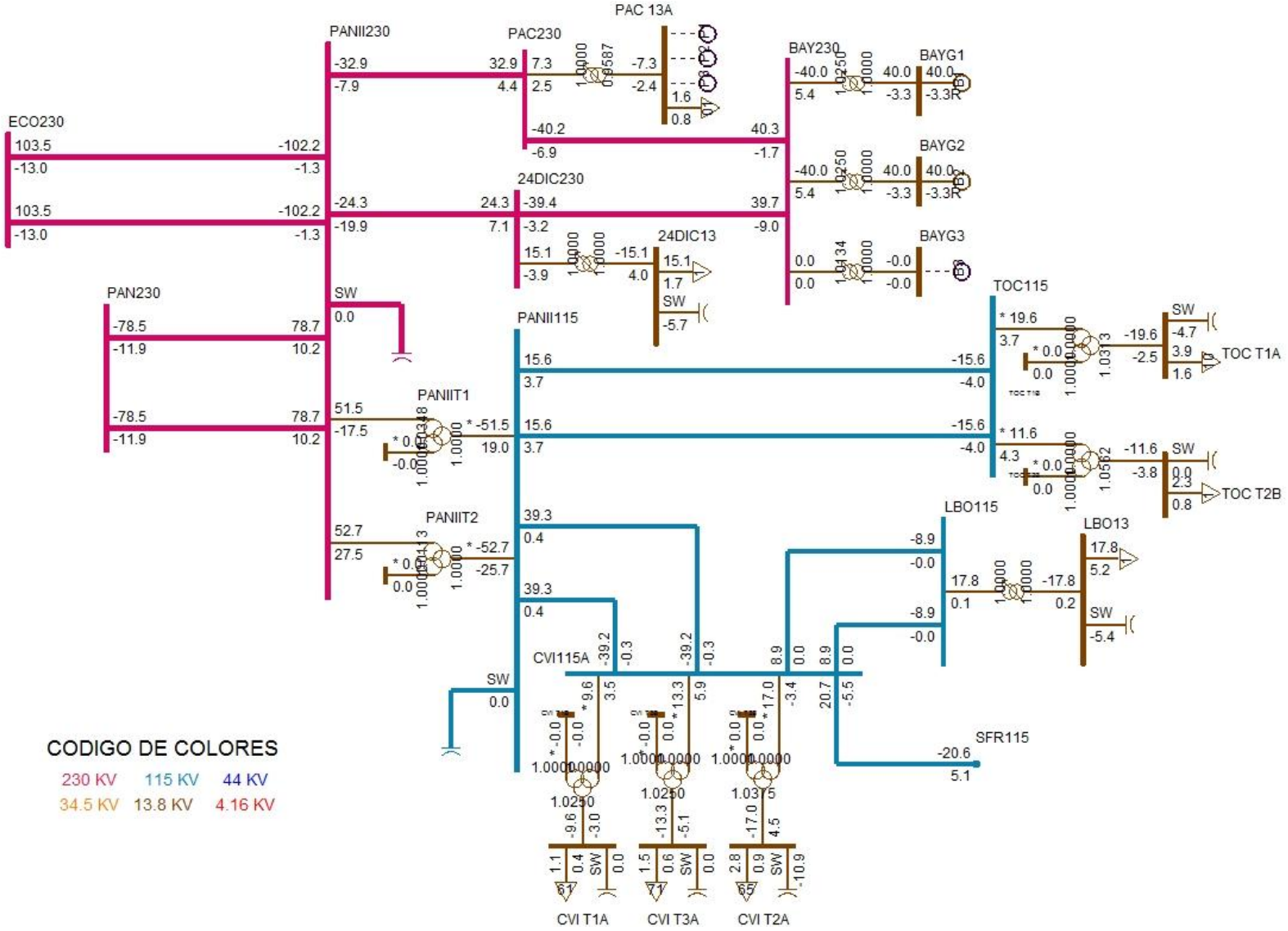
PAC 13A
PANII230
PAC230
BAY230
BAYG1
BAYG2
BAYG3
ECO230
24DIC230
24DIC13
PAN230
SW
PANII115
TOC115
TOC T1A
TOC T2B
PANIIT1
PANIIT2
LBO115
LBO13
CVI115A
SFR115
CVI T1A
CVI T3A
CVI T2A
CODIGO DE COLORES
230 KV
115 KV
44 KV
34.5 KV
13.8 KV
4.16 KV

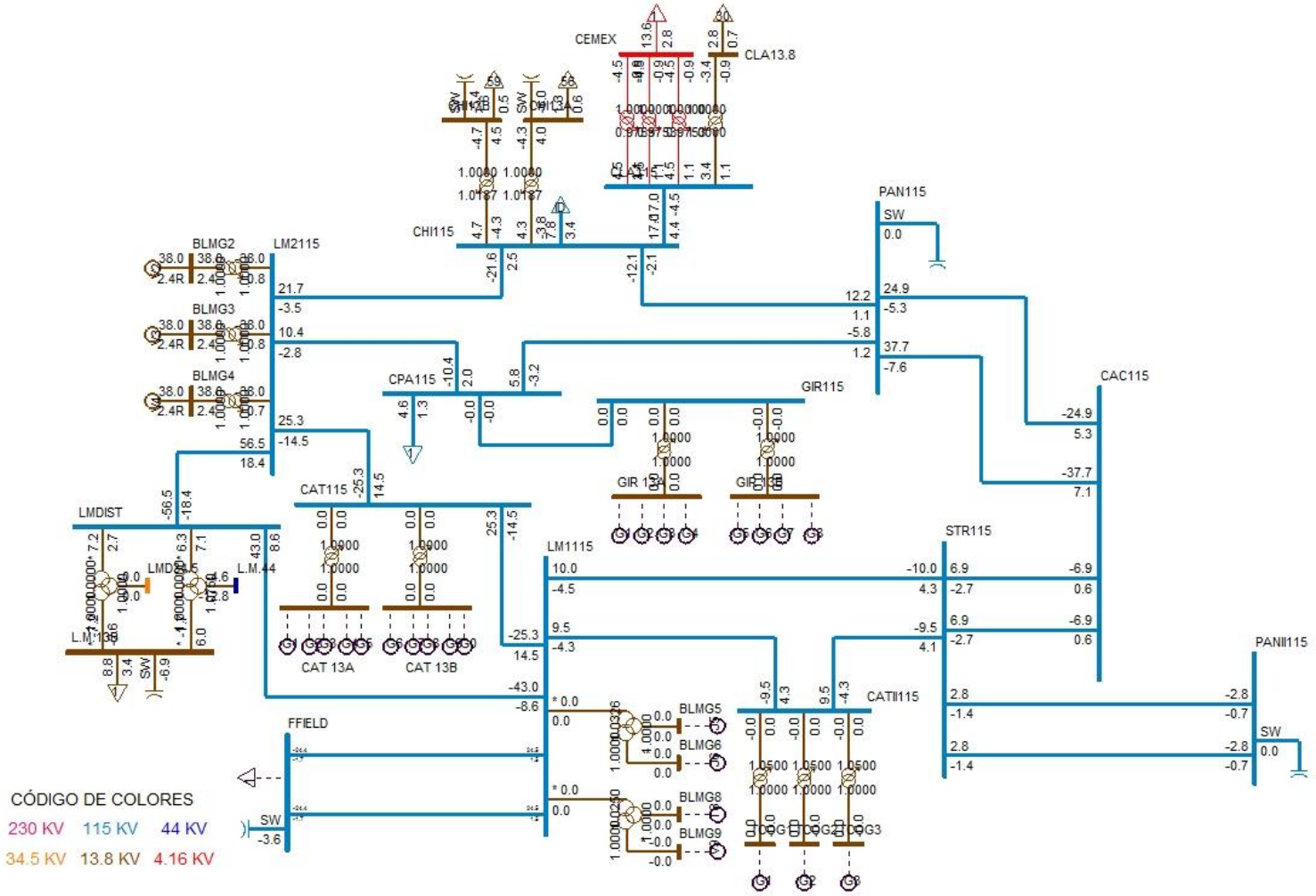
CEMEX
CLA13.8
CHI115
PAN115
BLMG2
BLMG3
BLMG4
LM2115
CPA115
GIR115
CAC115
LMDIST
CAT115
CAT 13A
CAT 13B
LM1115
STR115
PANII115
CATII115
FFIELD
BLMG5
BLMG6
BLMG8
BLMG9
L.M.44
SW
CÓDIGO DE COLORES
230 KV
115 KV
44 KV
34.5 KV
13.8 KV
4.16 KV

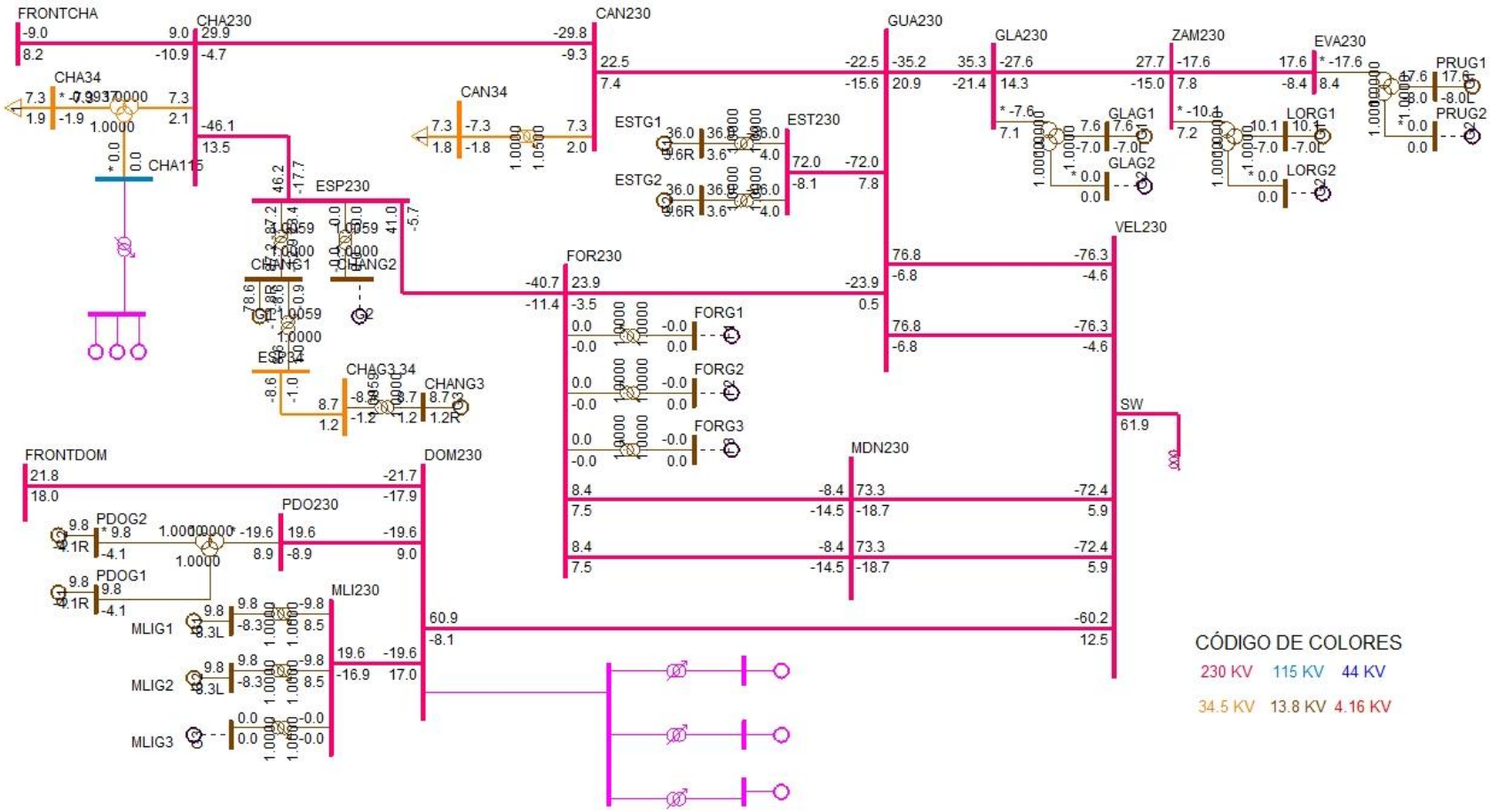
FRONTCHA
CHA230
CAN230
GUA230
GLA230
ZAM230
EVA230
PRUG1
PRUG2
CHA34
CHA115
CAN34
ESTG1
ESTG2
EST230
GLAG1
GLAG2
LORG1
LORG2
ESP230
CHANG2
CHAG3.34
CHANG3
FOR230
FORG1
FORG2
FORG3
VEL230
SW
MDN230
FRONTDOM
DOM230
PDO230
PDOG2
PDOG1
MLI230
MLIG1
MLIG2
MLIG3
CÓDIGO DE COLORES
230 KV
115 KV
44 KV
34.5 KV
13.8 KV
4.16 KV

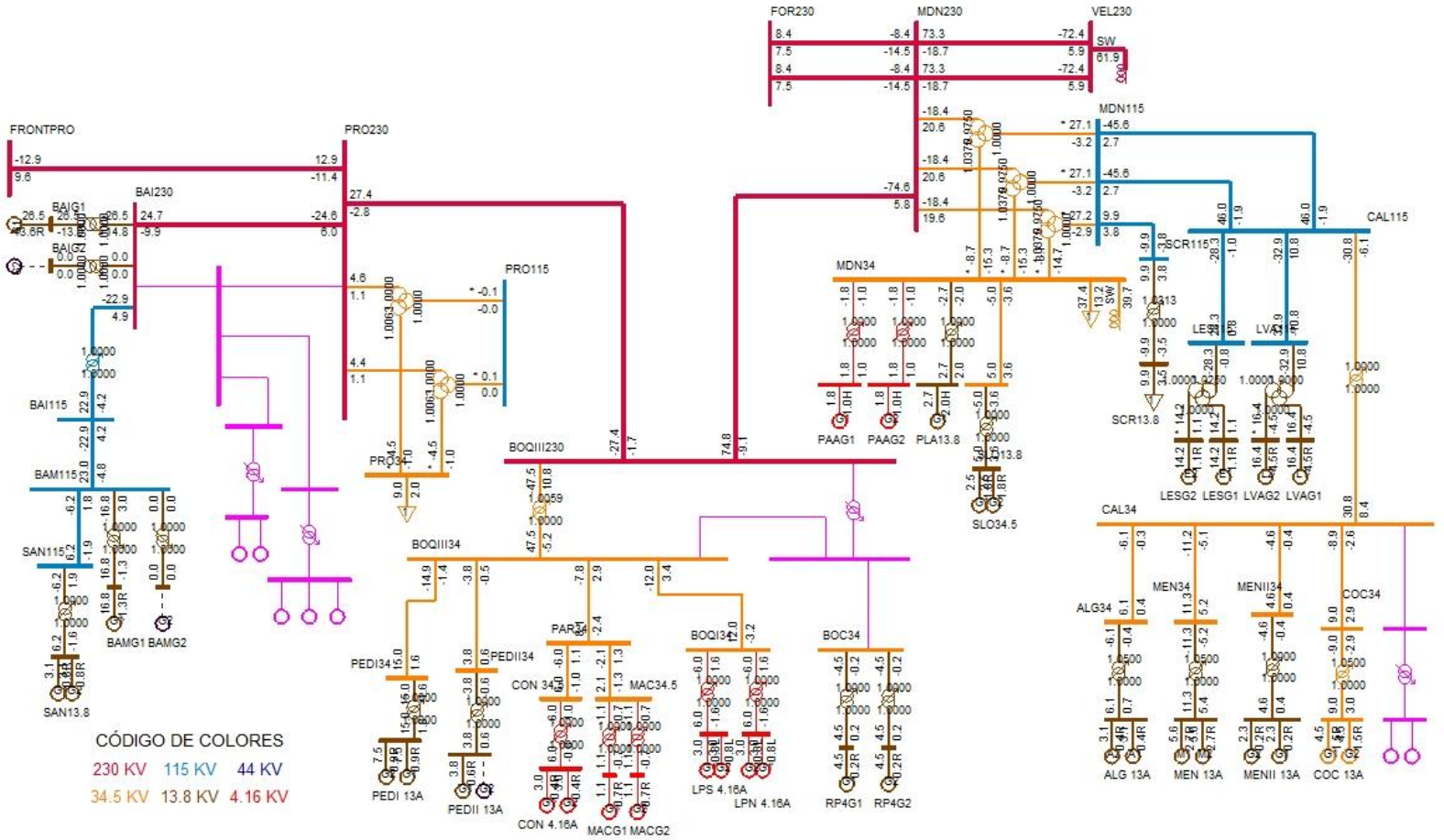
FRONTPRO
PRO230
BAI230
BAIG1
BAIG2
PRO115
BAI115
BAM115
SAN115
SAN13.8
BAMG1
BAMG2
PRO34.5
BOQIII230
BOQIII34
PEDI34
PEDI13A
PEDII34
PEDII13A
PAR34
CON 34.5
CON 4.16A
MAC34.5
MACG1
MACG2
BOQI34
LPS 4.16A
LPN 4.16A
BOC34
RP4G1
RP4G2
FOR230
MDN230
VEL230
SW
MDN115
MDN34
PAAG1
PAAG2
PLA13.8
SLO34.5
SCR115
SCR13.8
LESG2
LESG1
LVAG2
LVAG1
CAL115
CAL34
ALG34
ALG 13A
MEN34
MEN 13A
MENII34
MENII 13A
COC34
COC 13A
CÓDIGO DE COLORES
230 KV
115 KV
44 KV
34.5 KV
13.8 KV
4.16 KV

DESPACHO DE GENERACIÓN PARA ÁREA 6-PANAMÁ

# BARRA	NOMBRE	ID	POTENCIA ACTIVA GENERADA (MW)	POTENCIA REACTIVA GENERADA (MVAR)
6071	BLMG2	V2	38	2.4
6072	BLMG3	V3	38	2.4
6073	BLMG4	V4	38	2.4
6090	LESG1	E1	14.2	1.1
6091	LESG2	E2	14.2	1.1
6094	LVAG1	L1	16.4	-4.5
6095	LVAG2	L2	16.4	-4.5
6101	BAYG1	B1	40	-3.3
6102	BAYG2	B2	40	-3.3
6176	ESTG1	E1	36	3.6
6177	ESTG2	E2	36	3.6
6264	CHANG1	G1	78.6	-13.8
6268	CHANG3	G3	8.7	1.2
6311	ALG 13A	A1	3.1	0.4
6311	ALG 13A	A2	3.1	0.4
6321	MEN 13A	M1	5.6	2.7
6321	MEN 13A	M2	5.6	2.7
6333	BAMG1	G1	16.8	-1.3
6335	BAIG1	G1	26.5	-13.6
6361	GLAG1	G1	7.6	-7
6364	LORG1	G1	10.1	-7
6367	PRUG1	G1	17.6	-8
6384	PEDI 13A	G1	7.5	0.9
6384	PEDI 13A	G2	7.5	0.9
6385	PEDII 13A	G1	3.8	0.6
6433	RDV0.69	G1	62	20.4
6435	MAR0.69	G1	10.9	3.6
6437	NCH0.69	G1	38.8	12.7
6439	POR0.69	G1	24.8	8.2
6510	MACG1	G1	1.1	-0.7
6511	MACG2	G2	1.1	-0.7
6520	PAAG1	G1	1.8	1
6521	PAAG2	G2	1.8	1
6530	CON 4.16A	G1	3	-0.4
6530	CON 4.16A	G2	3	-0.4
6560	PLA13.8	G1	2.7	2
6570	FRA13.8	G1	1.6	-1.2

6570	FRA13.8	G2	1.6	-1.2
6600	LHU13.8	G1	3	-2.4
6621	LPS 4.16A	G1	3	-0.8
6621	LPS 4.16A	G2	3	-0.8
6623	LPN 4.16A	G1	3	-0.8
6623	LPN 4.16A	G2	3	-0.8
6631	COC 13A	G1	4.5	1.5
6631	COC 13A	G2	4.5	1.5
6641	MENII 13A	G1	2.3	0.2
6641	MENII 13A	G2	2.3	0.2
6671	RP4G1	G1	4.5	0.2
6672	RP4G2	G2	4.5	0.2
6696	PDOG1	G1	9.8	-4.1
6697	PDOG2	G2	9.8	-4.1
6699	MLIG1	G1	9.8	-8.3
6700	MLIG2	G2	9.8	-8.3
6731	SAN13.8	G1	3.1	-0.8
6731	SAN13.8	G2	3.1	-0.8
6831	SLO13.8	G1	2.5	1.8
6831	SLO13.8	G2	2.5	1.8
SUBSYS	TEM TOTALS		771.5	-20.2
GENERACIÓN TOTAL DEL ÁREA 6			771.5	-20.2

DESPACHO DE GENERACIÓN PARA ÁREA 7-CANAL

# BARRA	NOMBRE	ID	POTENCIA ACATIVA GENERADA (MW)	POTENCIA REACTIVA GENERADA (MVAR)
6134	MADG1	G1	7.2	2.5
6135	MADG2	G2	7.2	2
6136	MADG3	G3	7.2	3.8
6140	GAT6A	G1	1.8	-0.3
6140	GAT6A	G2	1.8	-0.3
6140	GAT6A	G3	1.8	-0.3
6140	GAT6A	G4	2.7	-0.5
6140	GAT6A	G5	2.7	-0.5
6140	GAT6A	G6	2.7	-0.5
6155	MIR13B	G7	17	6.5
6155	MIR13B	G8	17	6.5
SUBSYS	TEM TOTALS		69.1	18.9
GENERACIÓN TOTAL DEL ÁREA 7			69.1	18.9

BARRAS EN 230 KV CON VOLTAJES MAYORES A (1)

# BARRA	NOMBRE	V(PU)	V(KV)	# BARRA	NOMBRE	V(PU)	V(KV)
6000	FRONTPRO	1.0206	234.73	6001	PAN230	1.0208	234.77
6003	PANII230	1.0238	235.48	6005	CHO230	1.0173	233.98
6008	LSA230	1.0147	233.38	6011	MDN230	1.0171	233.94
6014	PRO230	1.0198	234.55	6096	FOR230	1.0213	234.9
6100	BAY230	1.0307	237.06	6105	PAM230	1.0173	233.98
6171	PAC230	1.026	235.98	6178	EST230	1.0212	234.89
6179	GUA230	1.0212	234.88	6182	VEL230	1.0157	233.6
6240	EHIG230	1.0166	233.82	6260	CHA230	1.0319	237.33
6263	ESP230	1.0302	236.95	6330	BAI230	1.019	234.37
6340	CAN230	1.0266	236.13	6345	PM230-29	1.0236	235.42
6360	GLA230	1.0225	235.17	6363	ZAM230	1.0238	235.48
6366	EVA230	1.0246	235.67	6380	BOQIII23	1.0187	234.29
6400	FRONTCHA	1.033	237.59	6430	ECO230	1.0306	237.04
6500	FRONTDOM	1.0178	234.1	6590	24DIC230	1.0255	235.87
6690	DOM230	1.0145	233.34	6695	PDO230	1.0138	233.17
6698	MLI230	1.0131	233.02				

BARRAS EN 230 KV CON VOLTAJES MENORES A (1)

# BARRA	NOMBRE	V(PU)	V(KV)	# BARRA	NOMBRE	V(PU)	V(KV)
Ninguna							

BARRAS EN 115 KV CON VOLTAJES MAYORES A (1)

# BARRA	NOMBRE	V(PU)	V(KV)	# BARRA	NOMBRE	V(PU)	V(KV)
6009	LSA115	1.0242	117.79	6012	MDN115	1.0151	116.74
6015	PRO115	1.0184	117.11	6087	CAL115	1.0212	117.43
6088	LES115	1.0225	117.59	6092	LVA115	1.0209	117.4
6120	MIR115B	1.0021	115.24	6123	MIR115A	1.0045	115.52
6261	CHA115	1.0292	118.35	6331	BAI115	1.013	116.49
6332	BAM115	1.0129	116.48	6730	SAN115	1.0128	116.47
6915	SCR115	1.0131	116.51				

BARRAS EN 115 KV CON VOLTAJES MENORES A (1)

# BARRA	NOMBRE	V(PU)	V(KV)	# BARRA	NOMBRE	V(PU)	V(KV)
6002	PAN115	0.9994	114.93	6004	PANII115	0.9988	114.86
6018	CAC115	0.9994	114.93	6019	CVI115A	0.9955	114.48
6024	CHI115	0.9961	114.55	6027	LOC115A	0.9969	114.64
6032	MAR115A	0.9973	114.68	6036	SMA115	0.9992	114.91
6040	SFR115	0.9959	114.52	6047	CLA115	0.9929	114.18
6055	MOS115B	0.9984	114.82	6057	TOC115	0.9968	114.63
6059	LM1115	0.9982	114.79	6060	LM2115	0.9983	114.8
6066	FFIELD	0.9958	114.51	6074	LMDIST	0.9982	114.79
6170	CPA115	0.9982	114.8	6173	STR115	0.9987	114.85
6210	TIN115	0.9986	114.84	6211	PM115-9	0.9987	114.85
6230	CBA115	0.9964	114.58	6270	CAT115	0.9982	114.79
6280	GIR115	0.9982	114.8	6290	CATII115	0.9982	114.8
6350	PM115-8	0.9986	114.84	6580	LBO115	0.9954	114.48

VERIFICACIÓN DE CARGA (MVA) EN LÍNEAS Y TRANSFORMADORES

DE		A				RATIN SET A		RATIN SET B		RATIN SET C	
# BARRA	NOMBRE	# BARRA	NOMBRE	CKT	CARGA	RATING	%	RATING	%	RATING	%
6000	FRONTPRO	6014	PRO230	1	16.9	193	8.7	193	8.7	366	4.6
6000	FRONTPRO	56050	RCL230A	1	15.7	200	7.9	200	7.9	--	--
6001	PAN230	6003	PANII230	1C	77.8	350	22.2	350	22.2	450	17.3
6001	PAN230	6003	PANII230	2B	77.8	350	22.2	350	22.2	450	17.3
6001	PAN230	6005	CHO230	3A	69	247	27.9	247	27.9	366	18.8
6001	PAN230	6005	CHO230	4A	69	247	27.9	247	27.9	366	18.8
6001	PAN230	3WNDTR	TRAF04	T4	95.8	350	27.4	350	27.4	437.5	21.9
6001	PAN230	3WNDTR	TRAFO1	T1	47.9	175	27.4	175	27.4	218.8	21.9
6001	PAN230	3WNDTR	TRAFO2	T2	47.9	175	27.4	175	27.4	218.8	21.9
6001	PAN230	3WNDTR	TRAFO3	T3	95.8	350	27.4	350	27.4	437.5	21.9
6002	PAN115	6018	CAC115	12	25.5	120	21.2	120	21.2	175	14.6
6002	PAN115	6018	CAC115	37	38.5	142	27.1	142	27.1	178	21.6
6002	PAN115	6024	CHI115	3A	12.4	93	13.3	93	13.3	175	7.1
6002	PAN115	6027	LOC115A	22	54.6	137	39.8	137	39.8	175	31.2
6002	PAN115	6027	LOC115A	38	54.6	137	39.8	137	39.8	175	31.2
6002	PAN115	6036	SMA115	7	36.5	93	39.2	93	39.2	175	20.8
6002	PAN115	6055	MOS115B	10	45.1	109	41.4	109	41.4	135	33.4
6002	PAN115	6170	CPA115	4A	6.7	93	7.2	93	7.2	175	3.8
6002	PAN115	6210	TIN115	9	28.2	151	18.7	151	18.7	175	16.1
6002	PAN115	3WNDTR	TRAF04	T4	96	350	27.4	350	27.4	437.5	21.9
6002	PAN115	3WNDTR	TRAFO1	T1	48	175	27.4	175	27.4	218.8	21.9
6002	PAN115	3WNDTR	TRAFO2	T2	48	175	27.4	175	27.4	218.8	21.9
6002	PAN115	3WNDTR	TRAFO3	T3	96	350	27.4	350	27.4	437.5	21.9
6003	PANII230	6171	PAC230	1B	33	186	17.8	186	17.8	350	9.4
6003	PANII230	6430	ECO230	2A	101.2	275	36.8	275	36.8	459	22.1
6003	PANII230	6430	ECO230	3A	101.2	275	36.8	275	36.8	459	22.1
6003	PANII230	6590	24DIC230	2B	30.7	186	16.5	186	16.5	350	8.8
6003	PANII230	3WNDTR	TRAFO1	T1	54.4	175	31.1	175	31.1	218.8	24.9
6003	PANII230	3WNDTR	TRAFO2	T2	59.4	175	34	175	34	218.8	27.2
6004	PANII115	6019	CVI115A	28	39.4	158	24.9	158	24.9	196	20.1
6004	PANII115	6019	CVI115A	29	39.4	158	24.9	158	24.9	196	20.1
6004	PANII115	6057	TOC115	32	16.2	93	17.4	93	17.4	175	9.2
6004	PANII115	6057	TOC115	33	16.2	93	17.4	93	17.4	175	9.2
6004	PANII115	6173	STR115	1	3.2	200	1.6	200	1.6	250	1.3
6004	PANII115	6173	STR115	2	3.2	200	1.6	200	1.6	250	1.3
6004	PANII115	3WNDTR	TRAFO1	T1	54.9	175	31.4	175	31.4	218.8	25.1
6004	PANII115	3WNDTR	TRAFO2	T2	58.6	175	33.5	175	33.5	218.8	26.8
6005	CHO230	6008	LSA230	3B	102.4	247	41.5	247	41.5	366	28

6005	CHO230	6105	PAM230	11	0.1	193	0	193	0	366	0
6005	CHO230	6240	EHIG230	4B	94.8	247	38.4	247	38.4	366	25.9
6005	CHO230	3WNDTR	TRAFO1	T1	17.4	50	34.9	50	34.9	62.5	27.9
6005	CHO230	3WNDTR	TRAFO2	T2	17.4	50	34.9	50	34.9	62.5	27.9
6005	CHO230	3WNDTR	TRAFO3	T3	64.6	100	64.6	100	64.6	125	51.7
6008	LSA230	6182	VEL230	14	95	275	34.6	275	34.6	450	21.1
6008	LSA230	6182	VEL230	15	95	275	34.6	275	34.6	450	21.1
6008	LSA230	6182	VEL230	5A	85.4	247	34.6	247	34.6	366	23.3
6008	LSA230	6182	VEL230	6A	85.4	247	34.6	247	34.6	366	23.3
6008	LSA230	6240	EHIG230	4B	110	247	44.5	247	44.5	366	30
6008	LSA230	6430	ECO230	2B	52.2	275	19	275	19	459	11.4
6008	LSA230	6430	ECO230	3B	52.2	275	19	275	19	459	11.4
6008	LSA230	3WNDTR	TRAFO1	T1	24.7	70	35.2	70	35.2	87.5	28.2
6008	LSA230	3WNDTR	TRAFO2	T2	25.4	70	36.2	70	36.2	87.5	29
6008	LSA230	3WNDTR	TRAFO3	T3	39.4	100	39.4	100	39.4	125	31.5
6009	LSA115	3WNDTR	TRAFO1	T1	24.8	60	41.4	60	41.4	75	33.1
6009	LSA115	3WNDTR	TRAFO2	T2	28.8	60	48	60	48	75	38.4
6009	LSA115	3WNDTR	TRAFO3	T3	29.8	100	29.8	100	29.8	125	23.8
6011	MDN230	6096	FOR230	7	16.5	193	8.6	193	8.6	366	4.5
6011	MDN230	6096	FOR230	8	16.5	193	8.6	193	8.6	366	4.5
6011	MDN230	6182	VEL230	5B	74.3	247	30.1	247	30.1	366	20.3
6011	MDN230	6182	VEL230	6B	74.3	247	30.1	247	30.1	366	20.3
6011	MDN230	6380	BOQIII230	9A	74	193	38.3	193	38.3	366	20.2
6011	MDN230	3WNDTR	TRAFO1	T1	27.6	70	39.4	70	39.4	87.5	31.5
6011	MDN230	3WNDTR	TRAFO2	T2	27.6	70	39.4	70	39.4	87.5	31.5
6011	MDN230	3WNDTR	TRAFO3	T3	26.9	70	38.4	70	38.4	87.5	30.7
6012	MDN115	6087	CAL115	15	45.1	93	48.5	93	48.5	175	25.8
6012	MDN115	6087	CAL115	16	45.1	93	48.5	93	48.5	175	25.8
6012	MDN115	6915	SCR115	1	10.5	143.6	7.3	161.9	6.5	--	--
6012	MDN115	3WNDTR	TRAFO1	T1	27.3	60	45.4	60	45.4	75	36.3
6012	MDN115	3WNDTR	TRAFO2	T2	27.3	60	45.4	60	45.4	75	36.3
6012	MDN115	3WNDTR	TRAFO3	T3	27.3	60	45.5	60	45.5	75	36.4
6014	PRO230	6330	BAI230	27	26.1	193	13.5	193	13.5	366	7.1
6014	PRO230	6330	BAI230	28	26.1	193	13.5	193	13.5	366	7.1
6014	PRO230	6380	BOQIII230	9B	27	193	14	193	14	366	7.4
6014	PRO230	3WNDTR	TRAFO1	T1	4.7	50	9.4	50	9.4	62.5	7.5
6014	PRO230	3WNDTR	TRAFO2	T2	4.5	50	9.1	50	9.1	62.5	7.3
6015	PRO115	3WNDTR	TRAFO1	T1	0.1	50	0.2	50	0.2	62.5	0.1
6015	PRO115	3WNDTR	TRAFO2	T2	0.1	50	0.2	50	0.2	62.5	0.1
6017	CEMEX	6047	CLA115	T1	4.7	10	46.8	--	--	--	--
6017	CEMEX	6047	CLA115	T2	4.7	15	31.2	--	--	--	--

6017	CEMEX	6047	CLA115	T3	4.7	30	15.6	--	--	--	--
6018	CAC115	6027	LOC115A	6	55.9	140	39.9	140	39.9	150	37.3
6018	CAC115	6123	MIR115A	5	19.3	100	19.3	100	19.3	100	19.3
6018	CAC115	6173	STR115	1A	7.4	150	4.9	150	4.9	175	4.2
6018	CAC115	6173	STR115	2A	7.4	150	4.9	150	4.9	175	4.2
6018	CAC115	6350	PM115-8	8	37	140	26.4	140	26.4	150	24.6
6019	CVI115A	6040	SFR115	11	21.5	141	15.2	141	15.2	164	13.1
6019	CVI115A	6580	LBO115	48	8.9	50	17.9	--	--	--	--
6019	CVI115A	6580	LBO115	49	8.9	50	17.9	--	--	--	--
6019	CVI115A	3WNDTR	CVI T1	T1	10.2	25	40.9	--	--	--	--
6019	CVI115A	3WNDTR	CVI T2	T2	17.4	42	41.3	--	--	--	--
6019	CVI115A	3WNDTR	CVI T3	T3	14.5	42	34.6	--	--	--	--
6024	CHI115	6025	CHI13A	T1	5.9	25	23.4	--	--	--	--
6024	CHI115	6026	CHI13B	T2	6.5	25	26.1	--	--	--	--
6024	CHI115	6047	CLA115	24	17.7	90	19.6	--	--	--	--
6024	CHI115	6060	LM2115	3B	22.1	93	23.7	93	23.7	175	12.6
6027	LOC115A	6032	MAR115A	21	16.9	114	14.8	114	14.8	125.4	13.5
6027	LOC115A	6230	CBA115	39	40.6	160	25.4	--	--	--	--
6027	LOC115A	6230	CBA115	40	40.6	160	25.4	--	--	--	--
6027	LOC115A	3WNDTR	LOC T1	T1	22.2	50	44.3	--	--	--	--
6027	LOC115A	3WNDTR	LOC T2	T2	28.4	50	56.8	--	--	--	--
6027	LOC115A	3WNDTR	LOC T3	T3	20.1	47	42.7	--	--	--	--
6032	MAR115A	6350	PM115-8	8	36.9	114	32.4	114	32.4	132	28
6032	MAR115A	3WNDTR	MAR T1	T1	19.7	50	39.5	--	--	--	--
6032	MAR115A	3WNDTR	MAR T2	T2	18.5	50	36.9	--	--	--	--
6032	MAR115A	3WNDTR	MAR T3	T3	14.9	50	29.8	--	--	--	--
6036	SMA115	6120	MIR115B	35	10.9	97	11.3	97	11.3	109	10
6036	SMA115	3WNDTR	STM T1	T1	15	25	59.9	--	--	--	--
6036	SMA115	3WNDTR	STM T2	T2	12	25	47.8	--	--	--	--
6036	SMA115	3WNDTR	STM T3	T3	18.6	42	44.4	--	--	--	--
6040	SFR115	6230	CBA115	41	37.7	184	20.5	184	20.5	228	16.5
6040	SFR115	3WNDTR	SFCO T2	T2	18.8	46	40.8	--	--	--	--
6040	SFR115	3WNDTR	SFCO T3	T3	15.8	50	31.5	--	--	--	--
6040	SFR115	3WNDTR	SFCO T4	T4	24.1	50	48.2	--	--	--	--
6047	CLA115	6048	CLA13.8	T1	3.5	10.5	33.6	--	--	--	--
6055	MOS115B	6211	PM115-9	1	2.8	109	2.6	109	2.6	135	2.1
6055	MOS115B	3WNDTR	MOS T1	T1	28.1	50	56.2	--	--	--	--
6055	MOS115B	3WNDTR	MOS T2	T2	17.8	50	35.6	--	--	--	--
6057	TOC115	3WNDTR	TOC T1	T1	20	50	40	--	--	--	--
6057	TOC115	3WNDTR	TOC T2	T2	12.4	50	24.8	--	--	--	--
6059	LM1115	6066	FFIELD	30	24.6	93	26.4	93	26.4	175	14

6059	LM1115	6066	FFIELD	31	24.6	93	26.4	93	26.4	175	14
6059	LM1115	6074	LMDIST	23	44	90.6	48.5	--	--	--	--
6059	LM1115	6173	STR115	2B	11	150	7.3	150	7.3	175	6.3
6059	LM1115	6270	CAT115	0A	29.2	93	31.4	93	31.4	175	16.7
6059	LM1115	6290	CATII115	1C	10.4	150	7	150	7	175	6
6059	LM1115	3WNDTR	TRAFO12	T1	0	100	0	--	--	--	--
6059	LM1115	3WNDTR	TRAFO7	T1	0	100	0	--	--	--	--
6060	LM2115	6071	BLMG2	T2	38.1	50	76.2	--	--	--	--
6060	LM2115	6072	BLMG3	T3	38.1	50	76.2	--	--	--	--
6060	LM2115	6073	BLMG4	T4	38.1	50	76.1	--	--	--	--
6060	LM2115	6074	LMDIST	26	59.5	90.6	65.7	--	--	--	--
6060	LM2115	6170	CPA115	4B	10.8	93	11.6	93	11.6	175	6.2
6060	LM2115	6270	CAT115	0B	29.3	93	31.5	93	31.5	175	16.7
6066	FFIELD	6067	FF13.8	T1	22.9	50	45.8	--	--	--	--
6066	FFIELD	6068	FF44	T3	9.5	56	16.9	--	--	--	--
6066	FFIELD	6322	FF13.8	T2	17.6	42	42	--	--	--	--
6066	FFIELD	6323	FF13.8	T5	9	50	17.9	--	--	--	--
6074	LMDIST	3WNDTR	BLM T9	T9	7.7	50	15.3	50	15.3	62.5	12.3
6074	LMDIST	3WNDTR	BLM44T8	T8	9.5	56	16.9	--	--	--	--
6087	CAL115	6088	LES115	17	27.7	93	29.8	93	29.8	175	15.8
6087	CAL115	6092	LVA115	18	33.9	93	36.5	93	36.5	175	19.4
6087	CAL115	6300	CAL34	T1	32	62.5	51.1	--	--	--	--
6088	LES115	3WNDTR	TRAFO1	T1	28.3	54	52.5	--	--	--	--
6092	LVA115	3WNDTR	TRAFO1	T1	34.6	54	64.1	--	--	--	--
6096	FOR230	6097	FORG1	T1	0	111	0	--	--	--	--
6096	FOR230	6098	FORG2	T2	0	111	0	--	--	--	--
6096	FOR230	6099	FORG3	T3	0	111	0	--	--	--	--
6096	FOR230	6179	GUA230	18	23.7	276	8.6	276	8.6	459	5.2
6096	FOR230	6263	ESP230	0A	41.4	304	13.6	304	13.6	340	12.2
6100	BAY230	6101	BAYG1	T1	40.4	109	37	--	--	--	--
6100	BAY230	6102	BAYG2	T2	40.4	96	42	--	--	--	--
6100	BAY230	6110	BAYG3	T3	0	109	0	--	--	--	--
6100	BAY230	6171	PAC230	1A	39.7	186	21.4	186	21.4	350	11.4
6100	BAY230	6590	24DIC230	2A	39.5	186	21.2	186	21.2	350	11.3
6105	PAM230	6106	PAM 13A	T1	0	63	0	--	--	--	--
6105	PAM230	6107	PAM 13B	T2	0	63	0	--	--	--	--
6170	CPA115	6280	GIR115	43	0	159	0	--	--	--	--
6171	PAC230	6172	PAC 13A	T1	7.7	65	11.8	--	--	--	--
6173	STR115	6290	CATII115	1B	10.4	150	6.9	150	6.9	175	6
6176	ESTG1	6178	EST230	T1	36.2	70	51.8	--	--	--	--
6177	ESTG2	6178	EST230	T2	36.2	70	51.8	--	--	--	--

6178	EST230	6179	GUA230	19	70.9	193	36.8	193	36.8	366	19.4
6179	GUA230	6182	VEL230	16	75.5	275	27.5	275	27.5	450	16.8
6179	GUA230	6182	VEL230	17	75.5	275	27.5	275	27.5	450	16.8
6179	GUA230	6345	PM230-29	29	26.8	276	9.7	276	9.7	459	5.8
6179	GUA230	6360	GLA230	22	40.4	131	30.8	131	30.8	405	10
6182	VEL230	6690	DOM230	5A	60.6	300	20.2	300	20.2	389	15.6
6210	TIN115	6211	PM115-9	1	2	109	1.8	109	1.8	135	1.5
6210	TIN115	3WNDTR	TIN T1	T1	13.9	42	33.1	--	--	--	--
6210	TIN115	3WNDTR	TIN T2	T2	13.3	42	31.7	--	--	--	--
6230	CBA115	3WNDTR	CBAN T1	T1	20.2	50	40.3	--	--	--	--
6230	CBA115	3WNDTR	CBAN T2	T2	23.3	50	46.5	--	--	--	--
6240	EHIG230	6241	EHIG34	T1	13.7	50	27.4	--	--	--	--
6260	CHA230	6263	ESP230	0B	48	304	15.8	304	15.8	340	14.1
6260	CHA230	6340	CAN230	30	30.4	276	11	276	11	459	6.6
6260	CHA230	6400	FRONTCHA	21	13.7	304	4.5	304	4.5	340	4
6260	CHA230	3WNDTR	TRAFO1	T1	7.5	50	15.1	50	15.1	62.5	12.1
6261	CHA115	3WNDTR	TRAFO1	T1	0	50	0	50	0	62.5	0
6263	ESP230	6264	CHANG1	T1	90.3	125	72.2	--	--	--	--
6263	ESP230	6265	CHANG2	T2	0	125	0	--	--	--	--
6270	CAT115	6271	CAT 13A	T1	0	52	0	--	--	--	--
6270	CAT115	6272	CAT 13B	T2	0	52	0	--	--	--	--
6280	GIR115	6281	GIR 13A	T1	0	20	0	--	--	--	--
6280	GIR115	6282	GIR 13B	T2	0	66.6	0	--	--	--	--
6290	CATII115	6291	TCOG1	T1	0	75	0	--	--	--	--
6290	CATII115	6292	TCOG2	T2	0	75	0	--	--	--	--
6290	CATII115	6293	TCOG3	T3	0	75	0	--	--	--	--
6330	BAI230	6331	BAI115	T1	23.4	60	39	--	--	--	--
6330	BAI230	6335	BAIG1	T1	30.3	60	50.5	--	--	--	--
6330	BAI230	6336	BAIG2	T2	0	60	0	--	--	--	--
6331	BAI115	6332	BAM115	44	23.2	93	24.9	93	24.9	175	13.2
6332	BAM115	6333	BAMG1	T1	17.1	70	24.4	--	--	--	--
6332	BAM115	6334	BAMG2	T1	0	70	0	--	--	--	--
6332	BAM115	6730	SAN115	1	6.4	15	42.5	15	42.5	15	42.5
6340	CAN230	6341	CAN34	T1	7.5	50	15.1	--	--	--	--
6340	CAN230	6345	PM230-29	29	25.2	276	9.1	276	9.1	459	5.5
6360	GLA230	6363	ZAM230	23	30.8	131	23.5	131	23.5	405	7.6
6360	GLA230	3WNDTR	TRAFO1	T1	10.4	66	15.8	--	--	--	--
6363	ZAM230	6366	EVA230	24	19	131	14.5	131	14.5	405	4.7
6363	ZAM230	3WNDTR	TRAFO1	T1	12.4	40	31.1	--	--	--	--
6366	EVA230	3WNDTR	TRAFO1	T1	19.5	64	30.5	--	--	--	--
6380	BOQIII23	6381	BOQIII34	T1	48.7	83.3	58.4	--	--	--	--

6400	FRONTCHA	58350	CAH230	1	11.8	300	3.9	300	3.9	--	--
6430	ECO230	6431	ECO34.5	T1	70.8	125	56.7	--	--	--	--
6430	ECO230	6431	ECO34.5	T2	70.8	125	56.7	--	--	--	--
6500	FRONTDOM	6690	DOM230	5B	27.7	300	9.2	300	9.2	389	7.1
6500	FRONTDOM	56052	RCL230B	1	27.7	374	7.4	374	7.4	--	--
6580	LBO115	6581	LBO13	T1	17.8	50	35.6	--	--	--	--
6590	24DIC230	6591	24-dic-13	T1	15.6	50	31.2	--	--	--	--
6690	DOM230	6695	PDO230	33	21.2	374	5.7	--	--	--	--
6690	DOM230	6698	MLI230	34	25.6	374	6.8	--	--	--	--
6695	PDO230	3WNDTR	TRAFO1	T1	21.5	40	53.8	--	--	--	--
6698	MLI230	6699	MLIG1	T1	12.9	20	64.7	--	--	--	--
6698	MLI230	6700	MLIG2	T2	12.9	20	64.7	--	--	--	--
6698	MLI230	6701	MLIG3	T3	0	20	0	--	--	--	--
6730	SAN115	6731	SAN13.8	T1	6.5	13.2	48.9	--	--	--	--
6915	SCR115	6916	SCR13.8	T1	10.6	50	21.2	--	--	--	--
6036	SMA115	6120	MIR115B	35	10.9	97	11.3	97	11.3	109	10
6120	MIR115B	6122	MIRG10	T1	0	50	0	--	--	--	--
6120	MIR115B	6124	MIR44	T3	11.2	75	14.9	--	--	--	--
6121	MIRG9	6123	MIR115A	T1	0	50	0	--	--	--	--
6123	MIR115A	6124	MIR44	T1	9.8	47	20.9	--	--	--	--
6123	MIR115A	6124	MIR44	T2	9.8	50	19.7	--	--	--	--

REPORTE DE GENERACIÓN, PÉRDIDAS E INTERCAMBIO EN ÁREAS
MW/MVAR

AREA	DE GENERACIÓN	A CARGA	TO BUS SHUNT	FROM CHARGING	A PÉRDIDAS	TO TIE LINES	TO TIES + LOADS	DESIRED NET INT
1	794.3	780.2	0	0	12.8	1.3	1.3	0
GUATEMAL	-134.3	87.4	257	646	161.9	5.4	5.4	
2	616.1	607.4	0	0	8.7	0	0	0
SALVADOR	60.9	155	0	193.3	106.3	-7.1	-7.1	
3	812.5	794.7	0	0	17.1	0.7	0.7	0
HONDURAS	14.5	254.8	193.8	700.8	224.9	41.8	41.8	
4	330.4	324.6	0	0	5.7	0.1	0.1	0
NICARAGU	-109.8	140.6	43.6	326.2	67.3	-35.2	-35.2	
5	772.6	756.4	0	0	16.3	-0.1	-0.1	0
C.RICA	-65.2	181.3	-17	472.5	195.2	47.7	47.7	
6	771.5	788.7	0	0	21.9	-39.2	-39.2	-40
PANAMA	-20.2	231.9	-3.6	475.2	263	-36.2	-36.2	
7	69.1	28.4	0	0	1.4	39.3	39.3	40
ACANAL	18.9	18.4	-14	0.2	8.6	6	6	
8	27390.3	27392.5	0	0	0	-2.2	-2.2	0
MEXICO	2008.9	2031.4	0	0	0	-22.5	-22.5	
COLUMN	31556.8	31472.8	0	0	84	0	0	0
TOTALS	1773.6	3100.8	459.8	2814.2	1027.2	0	0	

Demanda Máxima de Invierno

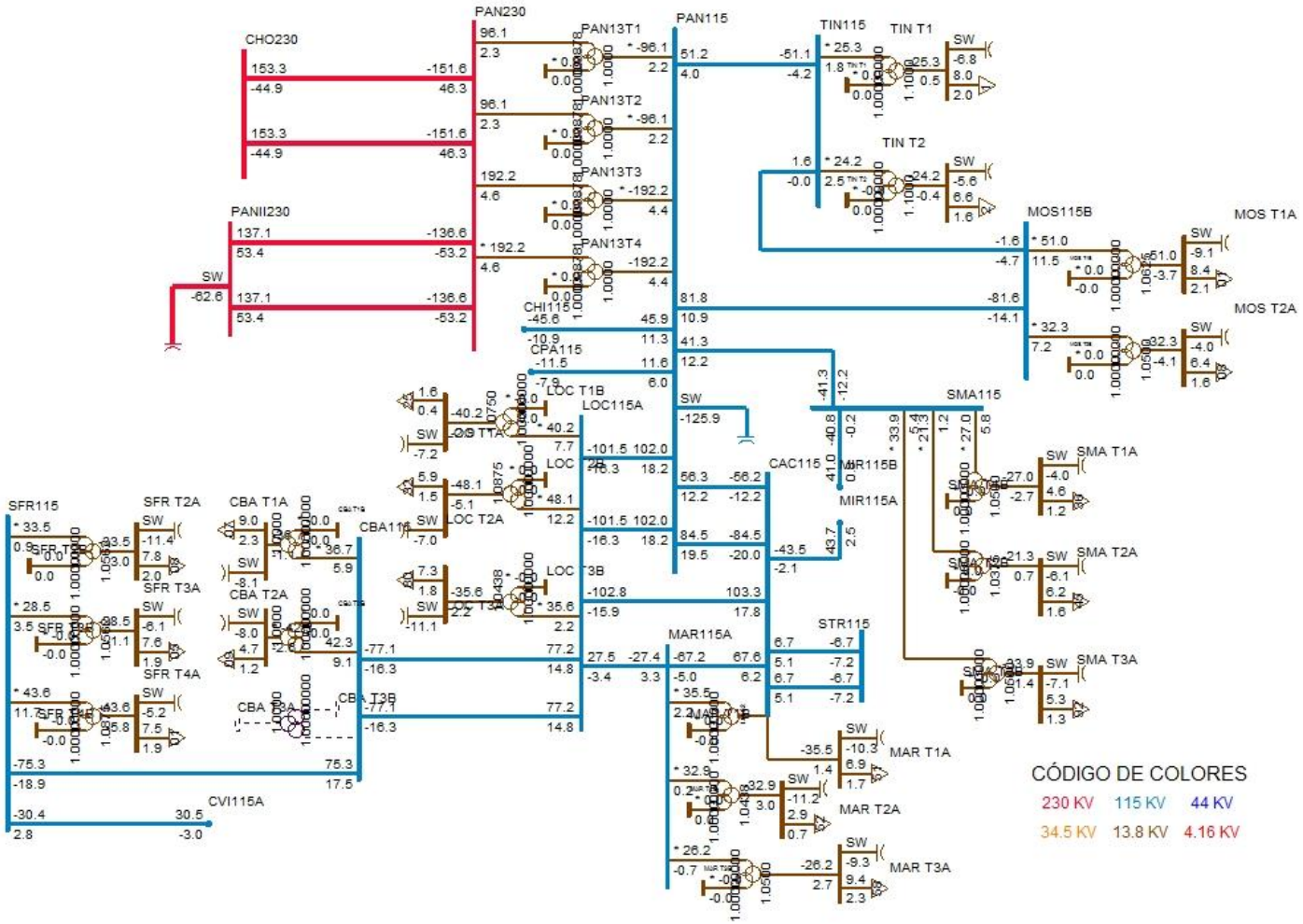
PAN230
PAN115
CHO230
PANII230
PAN13T1
PAN13T2
PAN13T3
PAN13T4
TIN115
TIN T1
TIN T2
MOS115B
MOS T1A
MOS T2A
SW
CHI115
CPA115
LOC T1B
LOC115A
LOC T1A
LOC T2A
LOC T3B
SMA115
SMA T1A
SMA T2A
SMA T3A
CAC115
MIR115B
MIR115A
MAR115A
STR115
MAR T1A
MAR T2A
MAR T3A
SFR115
SFR T2A
SFR T3A
SFR T4A
CBA T1A
CBA T2A
CBA T3A
CBA115
CVI115A
CÓDIGO DE COLORES
230 KV
115 KV
44 KV
34.5 KV
13.8 KV
4.16 KV

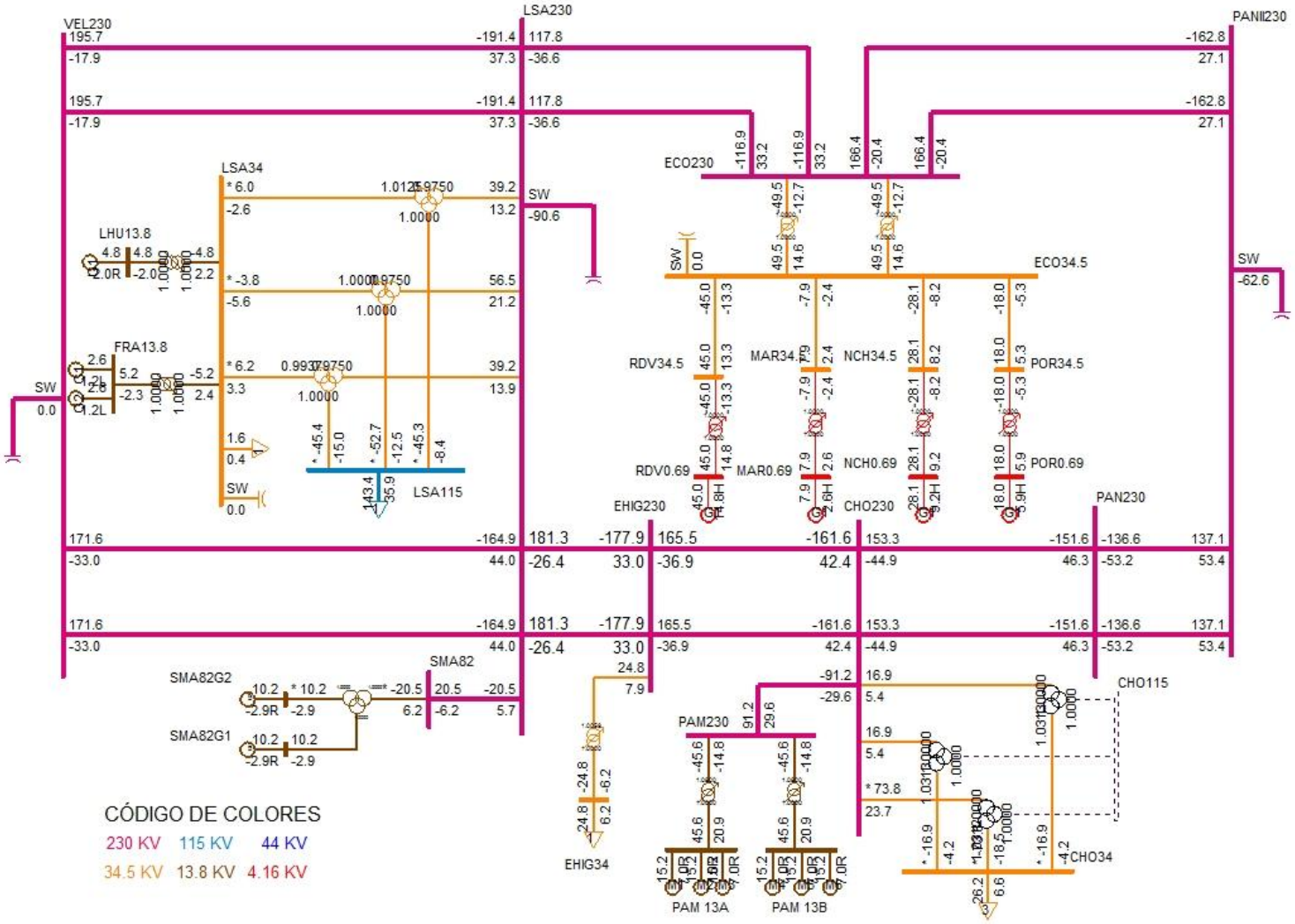
VEL230
LSA230
PANII230
LSA34
LHU13.8
FRA13.8
SW
LSA115
ECO230
ECO34.5
RDV34.5
MAR34.5
NCH34.5
POR34.5
RDV0.69
MAR0.69
NCH0.69
POR0.69
EHIG230
CHO230
PAN230
SMA82
SMA82G2
SMA82G1
EHIG34
PAM230
PAM 13A
PAM 13B
CHO115
CHO34
CÓDIGO DE COLORES
230 KV 115 KV 44 KV
34.5 KV 13.8 KV 4.16 KV

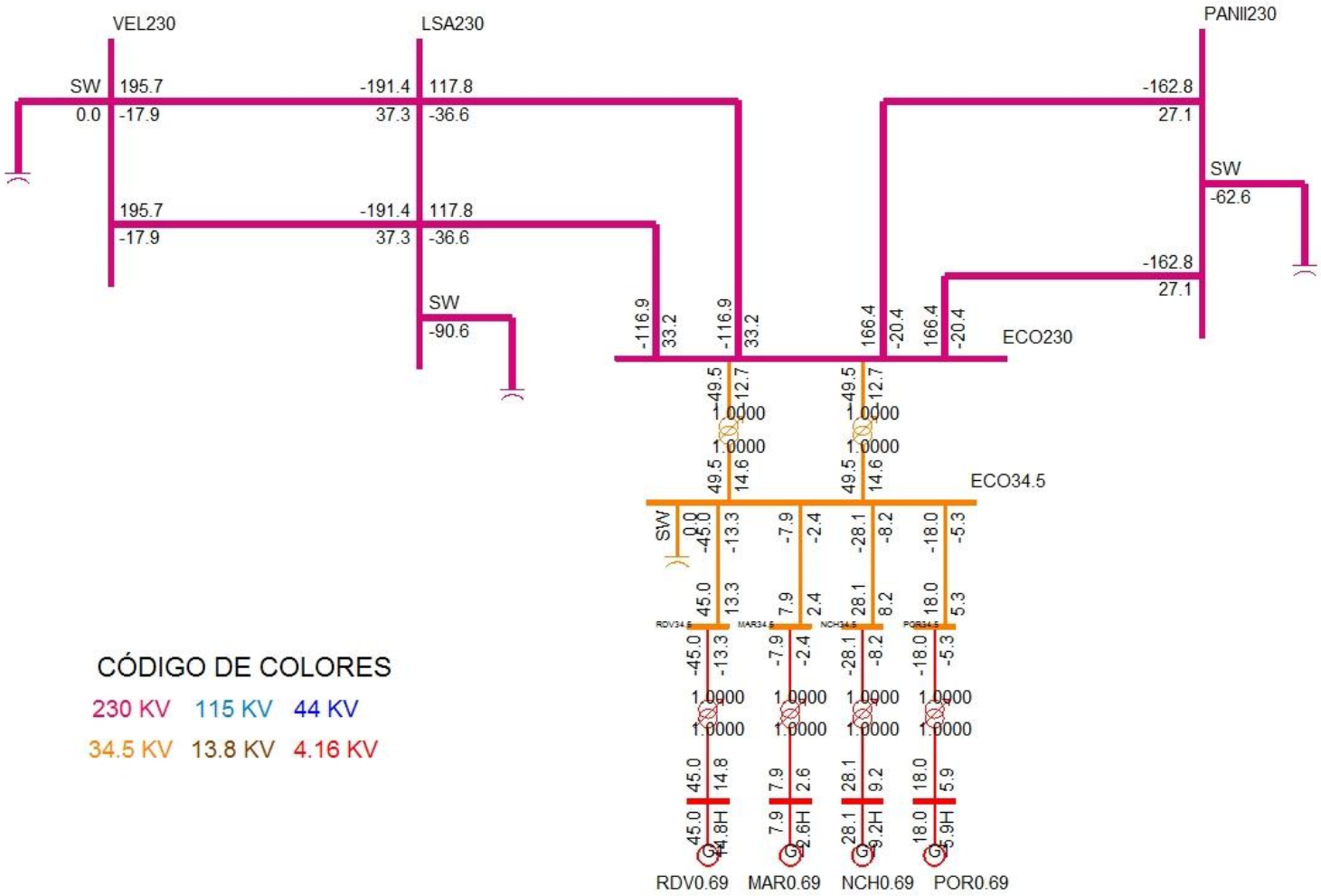
VEL230
LSA230
PANII230
SW
195.7
-191.4
117.8
-162.8
0.0
-17.9
37.3
-36.6
27.1
SW
-62.6
195.7
-191.4
117.8
-17.9
37.3
-36.6
-162.8
27.1
SW
-90.6
-116.9
33.2
-116.9
33.2
166.4
-20.4
166.4
-20.4
ECO230
49.5
12.7
1.0000
1.0000
49.5
14.6
49.5
12.7
1.0000
1.0000
49.5
14.6
ECO34.5
SW
0.0
-45.0
-13.3
-7.9
-2.4
-28.1
-8.2
-18.0
-5.3
45.0
13.3
7.9
2.4
28.1
8.2
18.0
5.3
RDV34.5
MAR34.5
NCH34.5
POR34.5
-45.0
-13.3
-7.9
-2.4
-28.1
-8.2
-18.0
-5.3
1.0000
1.0000
1.0000
1.0000
1.0000
1.0000
1.0000
1.0000
45.0
14.8
7.9
2.6
28.1
9.2
18.0
5.9
45.0
14.8H
7.9
2.6H
28.1
9.2H
18.0
5.9H
RDV0.69
MAR0.69
NCH0.69
POR0.69
CÓDIGO DE COLORES
230 KV
115 KV
44 KV
34.5 KV
13.8 KV
4.16 KV

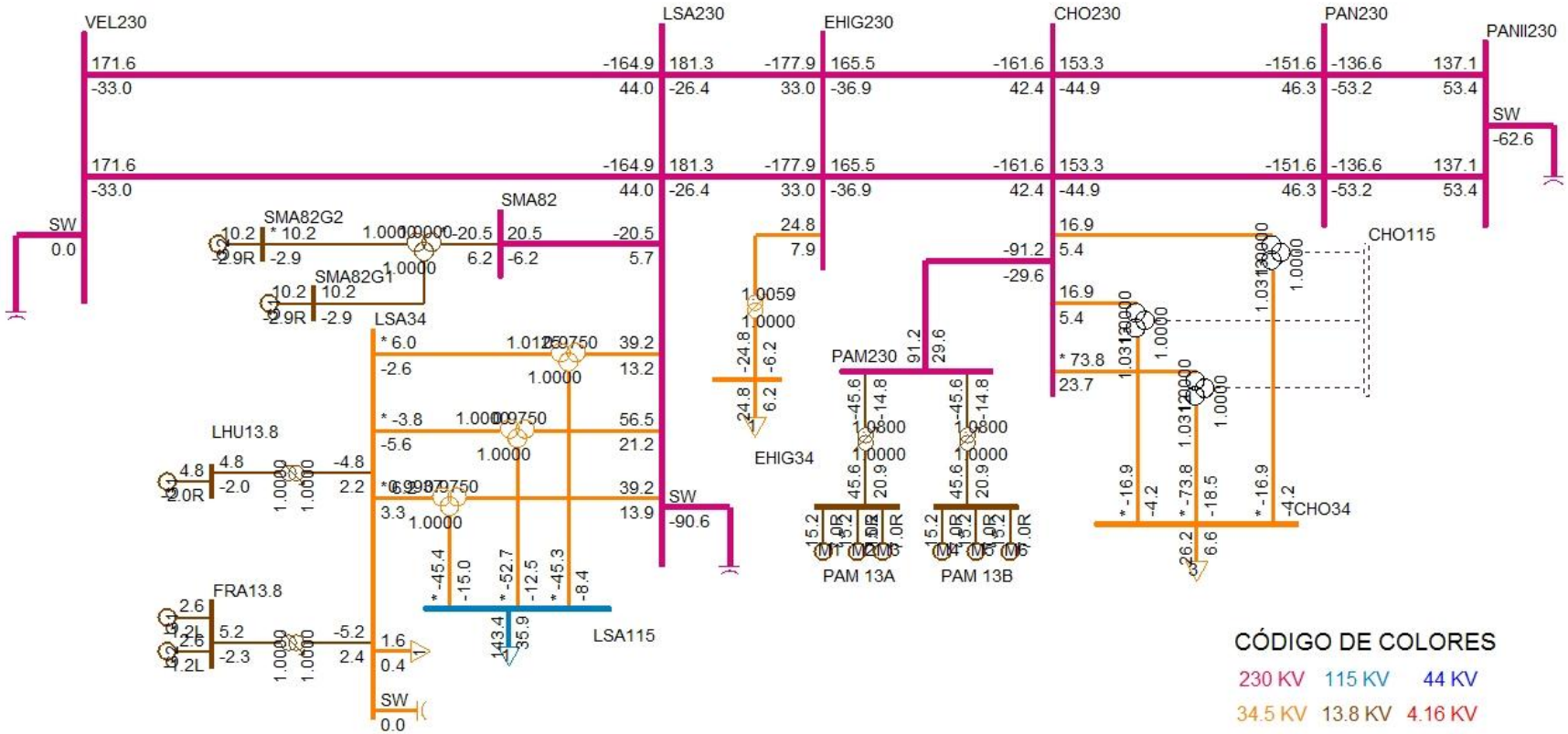
VEL230
LSA230
EHIG230
CHO230
PAN230
PANII230
SW
0.0
SW
-62.6
SMA82
SMA82G2
SMA82G1
LSA34
LHU13.8
FRA13.8
EHIG34
PAM230
PAM 13A
PAM 13B
CHO115
CHO34
LSA115
SW
-90.6
SW
0.0
CÓDIGO DE COLORES
230 KV
115 KV
44 KV
34.5 KV
13.8 KV
4.16 KV

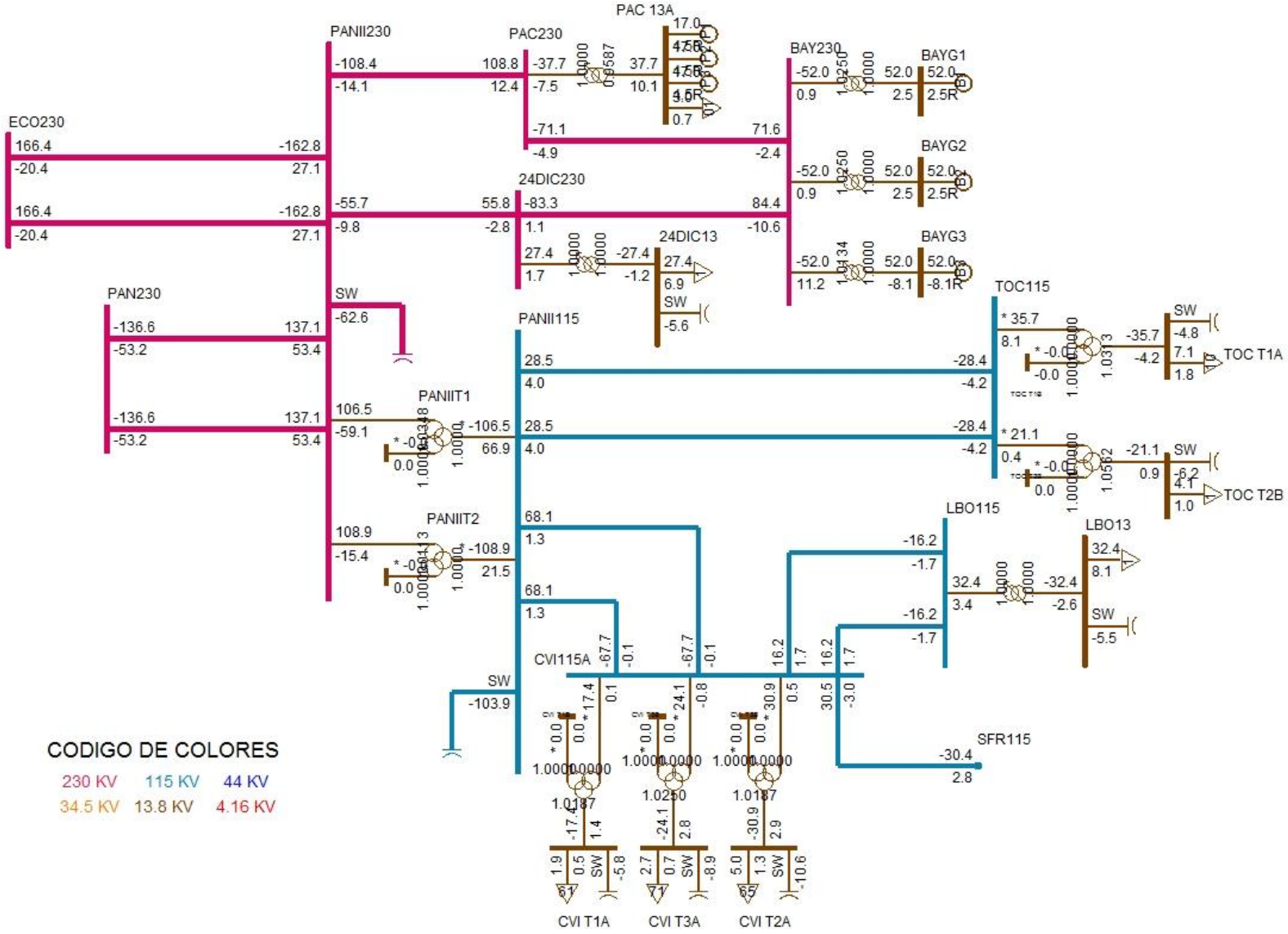
PAC 13A
PANII230
PAC230
BAY230
BAYG1
BAYG2
BAYG3
ECO230
24DIC230
24DIC13
PAN230
SW
PANII115
TOC115
TOC T1A
TOC T2B
PANIIT1
PANIIT2
LBO115
LBO13
CVI115A
SFR115
CVI T1A
CVI T3A
CVI T2A
CODIGO DE COLORES
230 KV
115 KV
44 KV
34.5 KV
13.8 KV
4.16 KV

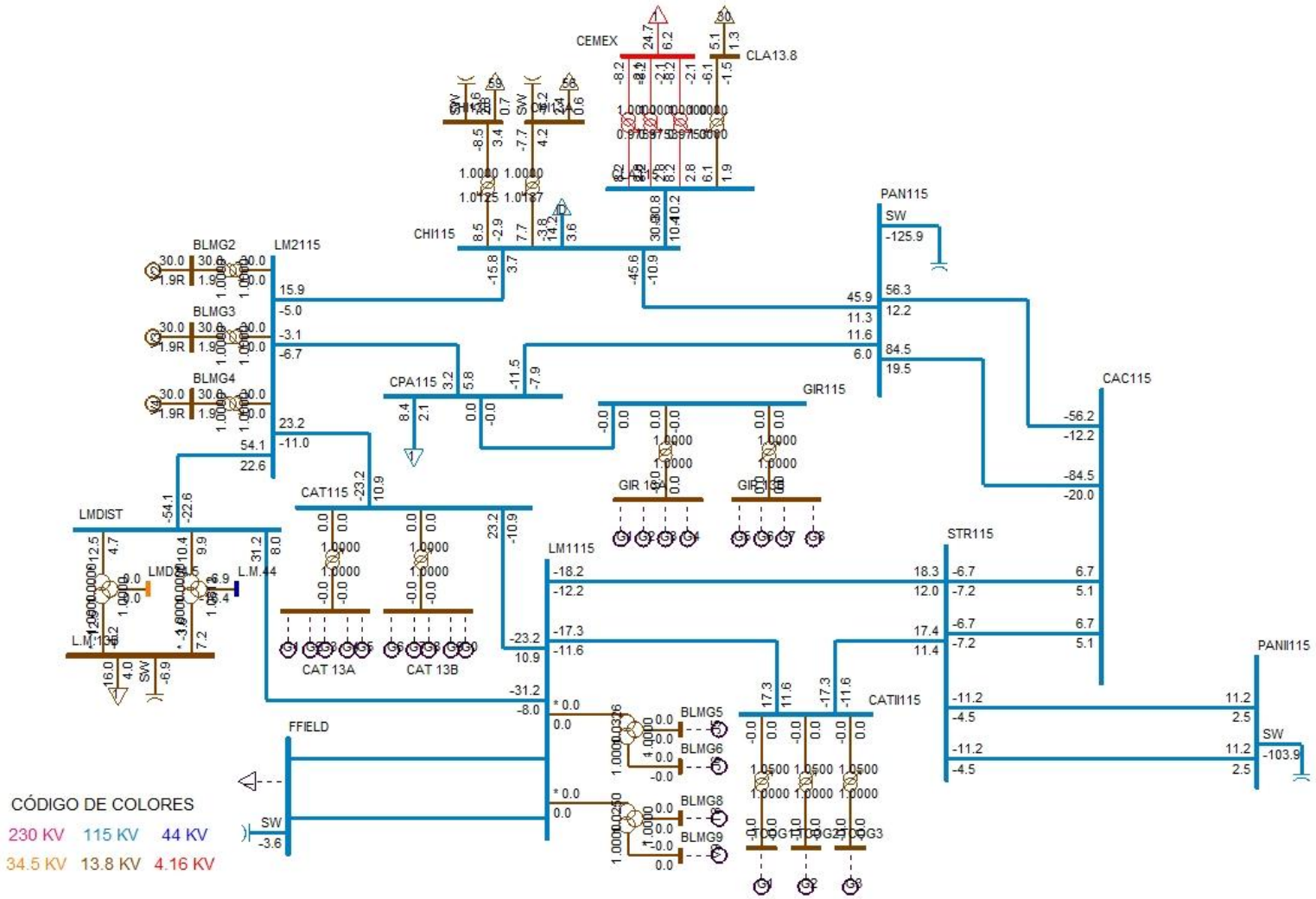
CEMEX
CLA13.8
CHI115
PAN115
SW
-125.9
BLMG2
LM2115
BLMG3
BLMG4
CPA115
GIR115
GIR 13A
GIR 13B
CAC115
CAT115
CAT 13A
CAT 13B
LMDIST
LM1115
STR115
PANII115
SW
-103.9
CATII115
FFIELD
SW
-3.6
BLMG5
BLMG6
BLMG8
BLMG9
CÓDIGO DE COLORES
230 KV 115 KV 44 KV
34.5 KV 13.8 KV 4.16 KV

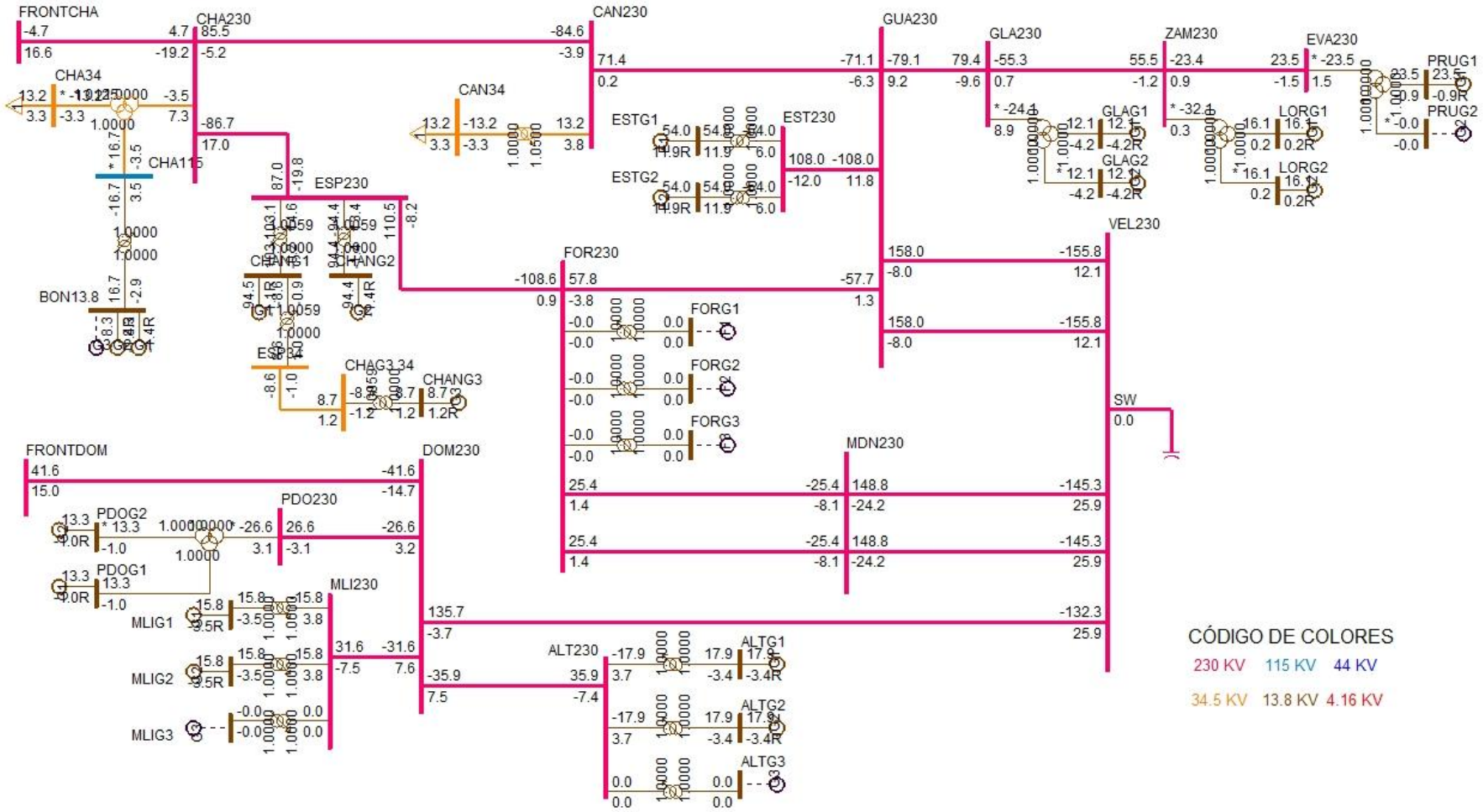
FRONTCHA
CHA230
CAN230
GUA230
GLA230
ZAM230
EVA230
PRUG1
PRUG2
CHA34
CAN34
CHA115
ESP230
EST230
ESTG1
ESTG2
GLAG1
GLAG2
LORG1
LORG2
BON13.8
CHANG1
CHANG2
CHAG3.34
CHANG3
FOR230
FORG1
FORG2
FORG3
VEL230
SW
MDN230
FRONTDOM
DOM230
PDO230
PDOG2
PDOG1
MLI230
MLIG1
MLIG2
MLIG3
ALT230
ALTG1
ALTG2
ALTG3
CÓDIGO DE COLORES
230 KV
115 KV
44 KV
34.5 KV
13.8 KV
4.16 KV

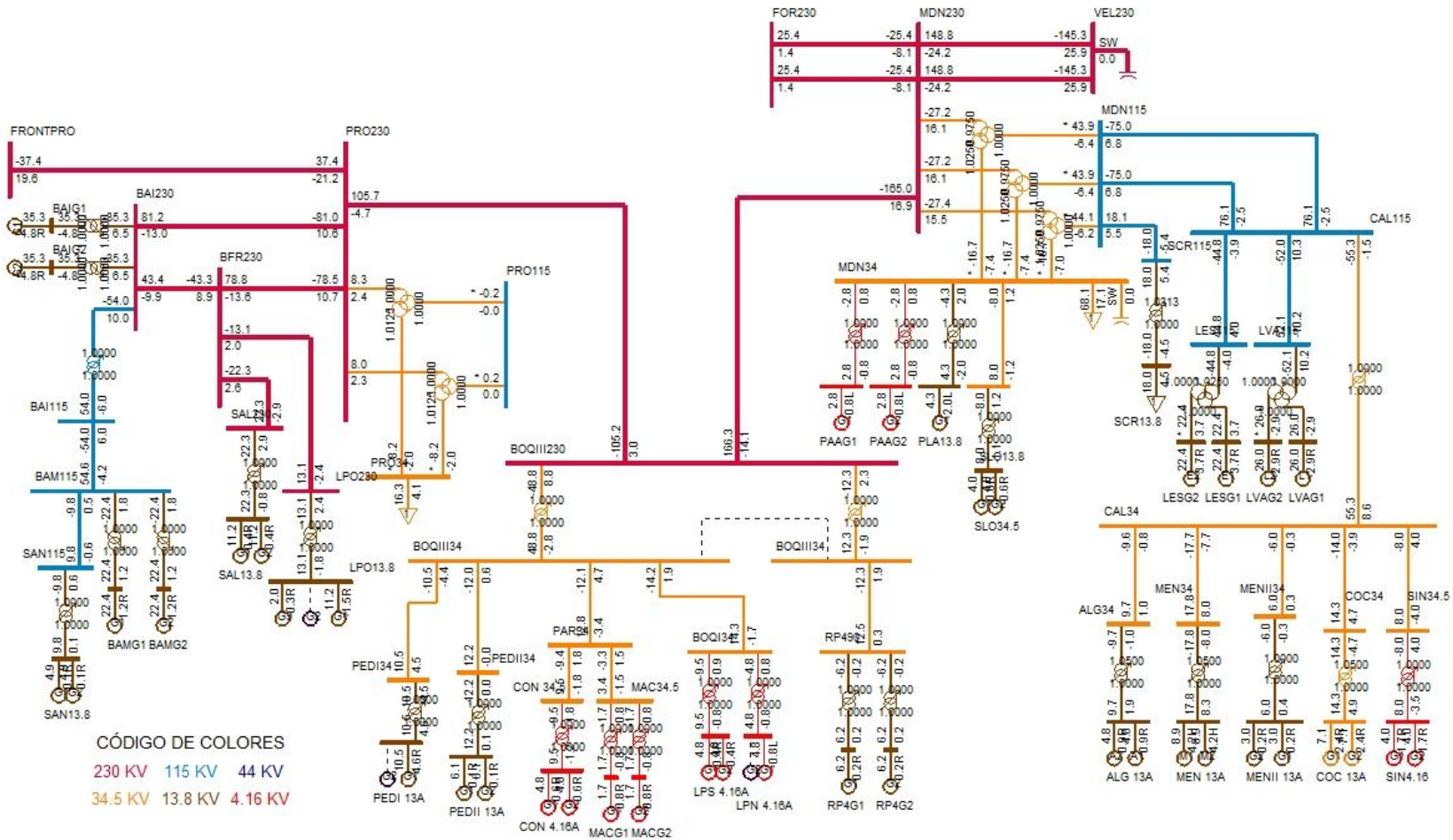
FRONTPRO
PRO230
BAI230
BFR230
PRO115
FOR230
MDN230
VEL230
MDN115
CAL115
MDN34
BOQIII230
BOQIII34
BAI115
BAM115
SAN115
SAN13.8
BAMG1
BAMG2
SAL13.8
LPO230
LPO13.8
PRO34.5
PAAG1
PAAG2
PLA13.8
SLO34.5
SCR115
SCR13.8
LESG2
LESG1
LVAG2
LVAG1
CAL34
ALG34
MEN34
MENII34
COC34
SIN34.5
ALG 13A
MEN 13A
MENII 13A
COC 13A
SIN4.16
PEDI34
PEDII34
PEDI 13A
PEDII 13A
PAR34
CON 34.5
MAC34.5
CON 4.16A
MACG1
MACG2
BOQI34
LPS 4.16A
LPN 4.16A
RP4G1
RP4G2
CÓDIGO DE COLORES
230 KV
115 KV
44 KV
34.5 KV
13.8 KV
4.16 KV

DESPACHO DE GENERACIÓN PARA ÁREA 6-PANAMÁ

# BARRA	NOMBRE	ID	POTENCIA ACTIVA GENERADA (MW)	POTENCIA REACTIVA GENERADA (MVAR)
6071	BLMG2	V2	30	1.9
6072	BLMG3	V3	30	1.9
6073	BLMG4	V4	30	1.9
6090	LESG1	E1	22.4	3.7
6091	LESG2	E2	22.4	3.7
6094	LVAG1	L1	26	-2.9
6095	LVAG2	L2	26	-2.9
6101	BAYG1	B1	52	2.5
6102	BAYG2	B2	52	2.5
6106	PAM 13A	M1	15.2	7
6106	PAM 13A	M2	15.2	7
6106	PAM 13A	M3	15.2	7
6107	PAM 13B	M4	15.2	7
6107	PAM 13B	M5	15.2	7
6107	PAM 13B	M6	15.2	7
6110	BAYG3	B3	52	-8.1
6172	PAC 13A	P1	17	4.5
6172	PAC 13A	P2	17	4.5
6172	PAC 13A	P3	17	4.5
6176	ESTG1	E1	54	11.9
6177	ESTG2	E2	54	11.9
6264	CHANG1	G1	94.5	-1.1
6265	CHANG2	G2	94.4	-1.4
6268	CHANG3	G3	8.7	1.2
6311	ALG 13A	A1	4.8	0.9
6311	ALG 13A	A2	4.8	0.9
6321	MEN 13A	M1	8.9	4.2
6321	MEN 13A	M2	8.9	4.2
6333	BAMG1	G1	22.4	1.2
6334	BAMG2	G2	22.4	1.2
6335	BAIG1	G1	35.3	-4.8
6336	BAIG2	G2	35.3	-4.8
6361	GLAG1	G1	12.1	-4.2
6362	GLAG2	G2	12.1	-4.2
6364	LORG1	G1	16.1	0.2
6365	LORG2	G2	16.1	0.2
6367	PRUG1	G1	23.5	-0.9

6384	PEDI 13A	G1	10.5	4.6
6385	PEDII 13A	G1	6.1	0.1
6385	PEDII 13A	G2	6.1	0.1
6433	RDV0.69	G1	45	14.8
6435	MAR0.69	G1	7.9	2.6
6437	NCH0.69	G1	28.1	9.2
6439	POR0.69	G1	18	5.9
6510	MACG1	G1	1.7	-0.8
6511	MACG2	G2	1.7	-0.8
6520	PAAG1	G1	2.8	-0.8
6521	PAAG2	G2	2.8	-0.8
6530	CON 4.16A	G1	4.8	-0.6
6530	CON 4.16A	G2	4.8	-0.6
6560	PLA13.8	G1	4.3	-2
6570	FRA13.8	G1	2.6	-1.2
6570	FRA13.8	G2	2.6	-1.2
6600	LHU13.8	G1	4.8	-2
6621	LPS 4.16A	G1	4.8	-0.4
6621	LPS 4.16A	G2	4.8	-0.4
6623	LPN 4.16A	G1	4.8	-0.8
6631	COC 13A	G1	7.1	2.4
6631	COC 13A	G2	7.1	2.4
6641	MENII 13A	G1	3	0.2
6641	MENII 13A	G2	3	0.2
6671	RP4G1	G1	6.2	0.2
6672	RP4G2	G2	6.2	0.2
6682	LPO13.8	G1	11.2	-1.5
6682	LPO13.8	G3	2	-0.3
6684	SAL13.8	G1	11.2	-0.4
6684	SAL13.8	G2	11.2	-0.4
6692	ALTG1	G1	17.9	-3.4
6693	ALTG2	G2	17.9	-3.4
6696	PDOG1	G1	13.3	-1
6697	PDOG2	G2	13.3	-1
6699	MLIG1	G1	15.8	-3.5
6700	MLIG2	G2	15.8	-3.5
6721	SIN4.16	G1	4	-1.7
6721	SIN4.16	G2	4	-1.7
6731	SAN13.8	G1	4.9	0.1
6731	SAN13.8	G2	4.9	0.1
6750	BON13.8	G1	8.3	-1.4

6750	BON13.8	G2	8.3	-1.4
6791	SMA82G1	G1	10.2	-2.9
6792	SMA82G2	G2	10.2	-2.9
6831	SLO13.8	G1	4	-0.6
6831	SLO13.8	G2	4	-0.6
GENERACIÓN TOTAL DEL ÁREA 6			1407.1	75.3

DESPACHO DE GENERACIÓN PARA ÁREA 7-CANAL

# BARRA	NOMBRE	ID	POTENCIA ACATIVA GENERADA (MW)	POTENCIA REACTIVA GENERADA (MVAR)
6121	MIRG9	G9	37.4	-0.5
6122	MIRG10	G1	37.4	0.2
6134	MADG1	G1	11.4	1
6135	MADG2	G2	11.4	0.9
6136	MADG3	G3	11.4	2.7
6140	GAT6A	G1	2.8	-0.5
6140	GAT6A	G2	2.8	-0.5
6140	GAT6A	G3	2.8	-0.5
6140	GAT6A	G4	4.3	-0.8
6140	GAT6A	G5	4.3	-0.8
6140	GAT6A	G6	4.3	-0.8
6155	MIR13B	G7	17	3.1
6155	MIR13B	G8	17	3.1
GENERACIÓN TOTAL DEL ÁREA 7			164.4	6.8

BARRAS EN 230 KV CON VOLTAJES MAYORES A (1)

# BARRA	NOMBRE	V(PU)	V(KV)	# BARRA	NOMBRE	V(PU)	V(KV)
6000	FRONTPRO	1.0083	231.9	6001	PAN230	1.0119	232.74
6003	PANII230	1.0213	234.9	6005	CHO230	1.0063	231.46
6008	LSA230	1.0033	230.75	6014	PRO230	1.007	231.6
6096	FOR230	1.0026	230.6	6100	BAY230	1.0343	237.88
6105	PAM230	1.0065	231.49	6171	PAC230	1.0274	236.3
6178	EST230	1.0021	230.48	6179	GUA230	1.0021	230.47
6240	EHIG230	1.0006	230.14	6260	CHA230	1.0166	233.81
6263	ESP230	1.0159	233.65	6330	BAI230	1.0075	231.74
6340	CAN230	1.0065	231.49	6345	PM230-29	1.0039	230.91
6360	GLA230	1.006	231.39	6363	ZAM230	1.01	232.3
6366	EVA230	1.0114	232.62	6380	BOQIII23	1.0031	230.7
6400	FRONTCHA	1.0191	234.38	6430	ECO230	1.0149	233.43
6500	FRONTDOM	1.0071	231.62	6590	24DIC230	1.023	235.3
6680	BFR230	1.0076	231.75	6681	LPO230	1.0076	231.75
6683	SAL230	1.0076	231.75	6690	DOM230	1.0037	230.86
6691	ALT230	1.0035	230.82	6695	PDO230	1.0041	230.94
6698	MLI230	1.0036	230.83	6790	SMA82	1.0042	230.97

BARRAS EN 230 KV CON VOLTAJES MENORES A (1)

# BARRA	NOMBRE	V(PU)	V(KV)	# BARRA	NOMBRE	V(PU)	V(KV)
6011	MDN230	0.9994	229.85	6182	VEL230	0.9965	229.2

BARRAS EN 115 KV CON VOLTAJES MAYORES A (1)

# BARRA	NOMBRE	V(PU)	V(KV)	# BARRA	NOMBRE	V(PU)	V(KV)
6002	PAN115	1.0244	117.81	6004	PANII115	1.0192	117.21
6009	LSA115	1.013	116.49	6012	MDN115	1.0036	115.41
6015	PRO115	1.0039	115.44	6018	CAC115	1.0238	117.73
6019	CVI115A	1.0136	116.57	6024	CHI115	1.0086	115.99
6027	LOC115A	1.0159	116.83	6032	MAR115A	1.015	116.73
6036	SMA115	1.0233	117.68	6040	SFR115	1.0123	116.42
6047	CLA115	1.0019	115.22	6055	MOS115B	1.0208	117.39
6057	TOC115	1.0165	116.9	6059	LM1115	1.0078	115.9
6060	LM2115	1.0079	115.91	6066	FFIELD	1.0011	115.13
6074	LMDIST	1.0078	115.9	6087	CAL115	1.0129	116.48
6088	LES115	1.0155	116.78	6092	LVA115	1.0129	116.49
6120	MIR115B	1.0271	118.12	6123	MIR115A	1.0285	118.27
6170	CPA115	1.0117	116.35	6173	STR115	1.0113	116.29
6210	TIN115	1.0216	117.48	6211	PM115-9	1.0214	117.47
6230	CBA115	1.0142	116.63	6261	CHA115	1.0071	115.82
6270	CAT115	1.0079	115.91	6280	GIR115	1.0117	116.35
6290	CATII115	1.0082	115.94	6332	BAM115	1.0018	115.21
6350	PM115-8	1.0197	117.26	6580	LBO115	1.0134	116.55
6730	SAN115	1.0019	115.22	6915	SCR115	1.0004	115.05

BARRAS EN 115 KV CON VOLTAJES MENORES A (1)

# BARRA	NOMBRE	V(PU)	V(KV)	# BARRA	NOMBRE	V(PU)	V(KV)
6331	BAI115	0.9968	114.63				

VERIFICACIÓN DE CARGA (MVA) EN LÍNEAS Y TRANSFORMADORES

DE		A				RATIN SET A		RATIN SET B		RATIN SET C	
# BARRA	NOMBRE	# BARRA	NOMBRE	CKT	CARGA	RATING	%	RATING	%	RATING	%
6000	FRONTPRO	6014	PRO230	1	42.7	193	22.1	193	22.1	366	11.7
6000	FRONTPRO	56050	RCL230A	1	41.9	200	20.9	200	20.9	--	--
6001	PAN230	6003	PANII230	1C	144.9	350	41.4	350	41.4	450	32.2
6001	PAN230	6003	PANII230	2B	144.9	350	41.4	350	41.4	450	32.2
6001	PAN230	6005	CHO230	3A	158.7	247	64.3	247	64.3	366	43.4
6001	PAN230	6005	CHO230	4A	158.7	247	64.3	247	64.3	366	43.4
6001	PAN230	3WNDTR	TRAF04	T4	192.2	350	54.9	350	54.9	437.5	43.9
6001	PAN230	3WNDTR	TRAFO1	T1	96.1	175	54.9	175	54.9	218.8	43.9
6001	PAN230	3WNDTR	TRAFO2	T2	96.1	175	54.9	175	54.9	218.8	43.9
6001	PAN230	3WNDTR	TRAFO3	T3	192.2	350	54.9	350	54.9	437.5	43.9
6002	PAN115	6018	CAC115	12	56.2	120	46.8	120	46.8	175	32.1
6002	PAN115	6018	CAC115	37	84.8	142	59.7	142	59.7	178	47.7
6002	PAN115	6024	CHI115	3A	46.5	93	49.9	93	49.9	175	26.5
6002	PAN115	6027	LOC115A	22	101.2	137	73.8	137	73.8	175	57.8
6002	PAN115	6027	LOC115A	38	101.2	137	73.8	137	73.8	175	57.8
6002	PAN115	6036	SMA115	7	42.1	93	45.3	93	45.3	175	24.1
6002	PAN115	6055	MOS115B	10	81.2	109	74.5	109	74.5	135	60.1
6002	PAN115	6170	CPA115	4A	13.8	93	14.9	93	14.9	175	7.9
6002	PAN115	6210	TIN115	9	50.2	151	33.2	151	33.2	175	28.7
6002	PAN115	3WNDTR	TRAF04	T4	192.2	350	54.9	350	54.9	437.5	43.9
6002	PAN115	3WNDTR	TRAFO1	T1	96.1	175	54.9	175	54.9	218.8	43.9
6002	PAN115	3WNDTR	TRAFO2	T2	96.1	175	54.9	175	54.9	218.8	43.9
6002	PAN115	3WNDTR	TRAFO3	T3	192.2	350	54.9	350	54.9	437.5	43.9
6003	PANII230	6171	PAC230	1B	107	186	57.5	186	57.5	350	30.6
6003	PANII230	6430	ECO230	2A	165.2	275	60.1	275	60.1	459	36
6003	PANII230	6430	ECO230	3A	165.2	275	60.1	275	60.1	459	36
6003	PANII230	6590	24DIC230	2B	55.4	186	29.8	186	29.8	350	15.8
6003	PANII230	3WNDTR	TRAFO1	T1	121.8	175	69.6	175	69.6	218.8	55.7
6003	PANII230	3WNDTR	TRAFO2	T2	110	175	62.9	175	62.9	218.8	50.3
6004	PANII115	6019	CVI115A	28	66.8	158	42.3	158	42.3	196	34.1
6004	PANII115	6019	CVI115A	29	66.8	158	42.3	158	42.3	196	34.1
6004	PANII115	6057	TOC115	32	28.3	93	30.4	93	30.4	175	16.1
6004	PANII115	6057	TOC115	33	28.3	93	30.4	93	30.4	175	16.1
6004	PANII115	6173	STR115	1	11.9	200	5.9	200	5.9	250	4.8
6004	PANII115	6173	STR115	2	11.9	200	5.9	200	5.9	250	4.8
6004	PANII115	3WNDTR	TRAFO1	T1	125.7	175	71.9	175	71.9	218.8	57.5
6004	PANII115	3WNDTR	TRAFO2	T2	111	175	63.4	175	63.4	218.8	50.7
6005	CHO230	6105	PAM230	11	95.3	193	49.4	193	49.4	366	26

6005	CHO230	6240	EHIG230	3B	169.5	247	68.6	247	68.6	366	46.3
6005	CHO230	6240	EHIG230	4B	169.5	247	68.6	247	68.6	366	46.3
6005	CHO230	3WNDTR	TRAFO1	T1	17.8	50	35.5	50	35.5	62.5	28.4
6005	CHO230	3WNDTR	TRAFO2	T2	17.8	50	35.5	50	35.5	62.5	28.4
6005	CHO230	3WNDTR	TRAFO3	T3	77.5	100	77.5	100	77.5	125	62
6008	LSA230	6182	VEL230	14	197.2	275	71.7	275	71.7	450	43.8
6008	LSA230	6182	VEL230	15	197.2	275	71.7	275	71.7	450	43.8
6008	LSA230	6182	VEL230	5A	175.4	247	71	247	71	366	47.9
6008	LSA230	6182	VEL230	6A	175.4	247	71	247	71	366	47.9
6008	LSA230	6240	EHIG230	3C	182.6	247	73.9	247	73.9	366	49.9
6008	LSA230	6240	EHIG230	4C	182.6	247	73.9	247	73.9	366	49.9
6008	LSA230	6430	ECO230	2B	123	275	44.7	275	44.7	459	26.8
6008	LSA230	6430	ECO230	3B	123	275	44.7	275	44.7	459	26.8
6008	LSA230	6790	SMA82	1	21.3	131	16.3	131	16.3	405	5.3
6008	LSA230	3WNDTR	TRAFO1	T1	41.4	70	59.1	70	59.1	87.5	47.3
6008	LSA230	3WNDTR	TRAFO2	T2	41.6	70	59.4	70	59.4	87.5	47.5
6008	LSA230	3WNDTR	TRAFO3	T3	60.3	100	60.3	100	60.3	125	48.3
6009	LSA115	3WNDTR	TRAFO1	T1	46.1	60	76.8	60	76.8	75	61.4
6009	LSA115	3WNDTR	TRAFO2	T2	47.8	60	79.7	60	79.7	75	63.7
6009	LSA115	3WNDTR	TRAFO3	T3	54.2	100	54.2	100	54.2	125	43.3
6011	MDN230	6096	FOR230	7	26.7	193	13.8	193	13.8	366	7.3
6011	MDN230	6096	FOR230	8	26.7	193	13.8	193	13.8	366	7.3
6011	MDN230	6182	VEL230	5B	150.9	350	43.1	350	43.1	450	33.5
6011	MDN230	6182	VEL230	6B	150.9	350	43.1	350	43.1	450	33.5
6011	MDN230	6380	BOQIII230	9A	166.4	193	86.2	193	86.2	366	45.5
6011	MDN230	3WNDTR	TRAFO1	T1	31.6	70	45.2	70	45.2	87.5	36.2
6011	MDN230	3WNDTR	TRAFO2	T2	31.6	70	45.2	70	45.2	87.5	36.2
6011	MDN230	3WNDTR	TRAFO3	T3	31.5	70	45	70	45	87.5	36
6012	MDN115	6087	CAL115	15	75.1	93	80.8	93	80.8	175	42.9
6012	MDN115	6087	CAL115	16	75.1	93	80.8	93	80.8	175	42.9
6012	MDN115	6915	SCR115	1	18.8	143.6	13.1	161.9	11.6	--	--
6012	MDN115	3WNDTR	TRAFO1	T1	44.4	60	74	60	74	75	59.2
6012	MDN115	3WNDTR	TRAFO2	T2	44.4	60	74	60	74	75	59.2
6012	MDN115	3WNDTR	TRAFO3	T3	44.6	60	74.3	60	74.3	75	59.4
6014	PRO230	6330	BAI230	27	81.7	193	42.3	193	42.3	366	22.3
6014	PRO230	6380	BOQIII230	9B	105.1	193	54.5	193	54.5	366	28.7
6014	PRO230	6680	BFR230	8A	79.3	193	41.1	193	41.1	366	21.7
6014	PRO230	3WNDTR	TRAFO1	T1	8.7	50	17.3	50	17.3	62.5	13.8
6014	PRO230	3WNDTR	TRAFO2	T2	8.3	50	16.7	50	16.7	62.5	13.3
6015	PRO115	3WNDTR	TRAFO1	T1	0.2	50	0.3	50	0.3	62.5	0.3
6015	PRO115	3WNDTR	TRAFO2	T2	0.2	50	0.3	50	0.3	62.5	0.3

6017	CEMEX	6047	CLA115	T1	8.7	10	86.9	--	--	--	--
6017	CEMEX	6047	CLA115	T2	8.7	15	57.9	--	--	--	--
6017	CEMEX	6047	CLA115	T3	8.7	30	29	--	--	--	--
6018	CAC115	6027	LOC115A	6	102.4	140	73.1	140	73.1	150	68.3
6018	CAC115	6123	MIR115A	5	42.5	100	42.5	100	42.5	100	42.5
6018	CAC115	6173	STR115	1A	9.7	150	6.5	150	6.5	175	5.5
6018	CAC115	6173	STR115	2A	9.7	150	6.5	150	6.5	175	5.5
6018	CAC115	6350	PM115-8	8	66.3	140	47.4	140	47.4	150	44.2
6019	CVI115A	6040	SFR115	11	30.2	141	21.4	141	21.4	164	18.4
6019	CVI115A	6580	LBO115	48	16.1	50	32.1	--	--	--	--
6019	CVI115A	6580	LBO115	49	16.1	50	32.1	--	--	--	--
6019	CVI115A	3WNDTR	CVI T1	T1	17.4	25	69.7	--	--	--	--
6019	CVI115A	3WNDTR	CVI T2	T2	31	42	73.7	--	--	--	--
6019	CVI115A	3WNDTR	CVI T3	T3	24.2	42	57.5	--	--	--	--
6024	CHI115	6025	CHI13A	T1	8.8	25	35.2	--	--	--	--
6024	CHI115	6026	CHI13B	T2	9.2	25	36.8	--	--	--	--
6024	CHI115	6047	CLA115	24	32.4	90	36	--	--	--	--
6024	CHI115	6060	LM2115	3B	16.5	93	17.8	93	17.8	175	9.5
6027	LOC115A	6032	MAR115A	21	27.3	114	23.9	114	23.9	125.4	21.7
6027	LOC115A	6230	CBA115	39	77.7	160	48.6	--	--	--	--
6027	LOC115A	6230	CBA115	40	77.7	160	48.6	--	--	--	--
6027	LOC115A	3WNDTR	LOC T1	T1	40.9	50	81.8	--	--	--	--
6027	LOC115A	3WNDTR	LOC T2	T2	49.6	50	99.3	--	--	--	--
6027	LOC115A	3WNDTR	LOC T3	T3	35.7	47	75.9	--	--	--	--
6032	MAR115A	6350	PM115-8	8	66.4	114	58.2	114	58.2	132	50.3
6032	MAR115A	3WNDTR	MAR T1	T1	35.5	50	71.1	--	--	--	--
6032	MAR115A	3WNDTR	MAR T2	T2	32.9	50	65.8	--	--	--	--
6032	MAR115A	3WNDTR	MAR T3	T3	26.2	50	52.5	--	--	--	--
6036	SMA115	6120	MIR115B	35	39.9	97	41.1	97	41.1	109	36.6
6036	SMA115	3WNDTR	STM T1	T1	27.6	25	110.4	--	--	--	--
6036	SMA115	3WNDTR	STM T2	T2	21.3	25	85.1	--	--	--	--
6036	SMA115	3WNDTR	STM T3	T3	34.3	42	81.8	--	--	--	--
6040	SFR115	6230	CBA115	41	76.7	184	41.7	184	41.7	228	33.6
6040	SFR115	3WNDTR	SFCO T2	T2	33.5	46	72.8	--	--	--	--
6040	SFR115	3WNDTR	SFCO T3	T3	28.8	50	57.5	--	--	--	--
6040	SFR115	3WNDTR	SFCO T4	T4	45.2	50	90.3	--	--	--	--
6047	CLA115	6048	CLA13.8	T1	6.4	10.5	61.1	--	--	--	--
6055	MOS115B	6211	PM115-9	1	4.8	109	4.4	109	4.4	135	3.6
6055	MOS115B	3WNDTR	MOS T1	T1	52.3	50	104.6	--	--	--	--
6055	MOS115B	3WNDTR	MOS T2	T2	33	50	66.1	--	--	--	--
6057	TOC115	3WNDTR	TOC T1	T1	36.6	50	73.2	--	--	--	--

6057	TOC115	3WNDTR	TOC T2	T2	21.1	50	42.3	--	--	--	--
6059	LM1115	6066	FFIELD	30	45.9	93	49.4	93	49.4	175	26.2
6059	LM1115	6066	FFIELD	31	45.9	93	49.4	93	49.4	175	26.2
6059	LM1115	6074	LMDIST	23	31.9	90.6	35.2	--	--	--	--
6059	LM1115	6173	STR115	2B	21.8	150	14.5	150	14.5	175	12.4
6059	LM1115	6270	CAT115	0A	25.4	93	27.3	93	27.3	175	14.5
6059	LM1115	6290	CATII115	1C	20.7	150	13.8	150	13.8	175	11.8
6059	LM1115	3WNDTR	TRAFO12	T1	0	100	0	--	--	--	--
6059	LM1115	3WNDTR	TRAFO7	T1	0	100	0	--	--	--	--
6060	LM2115	6071	BLMG2	T2	30.1	50	60.1	--	--	--	--
6060	LM2115	6072	BLMG3	T3	30.1	50	60.1	--	--	--	--
6060	LM2115	6073	BLMG4	T4	30.1	50	60.1	--	--	--	--
6060	LM2115	6074	LMDIST	26	58.2	90.6	64.2	--	--	--	--
6060	LM2115	6170	CPA115	4B	7.3	93	7.9	93	7.9	175	4.2
6060	LM2115	6270	CAT115	0B	25.4	93	27.4	93	27.4	175	14.5
6066	FFIELD	6067	FF13.8	T1	42.8	50	85.7	--	--	--	--
6066	FFIELD	6068	FF44	T3	7.7	56	13.8	--	--	--	--
6066	FFIELD	6322	FF13.8	T2	32.1	42	76.3	--	--	--	--
6066	FFIELD	6323	FF13.8	T5	15.4	50	30.8	--	--	--	--
6074	LMDIST	3WNDTR	BLM T9	T9	13.3	50	26.7	50	26.7	62.5	21.3
6074	LMDIST	3WNDTR	BLM44T8	T8	14.4	56	25.6	--	--	--	--
6087	CAL115	6088	LES115	17	44.4	93	47.7	93	47.7	175	25.3
6087	CAL115	6092	LVA115	18	52.4	93	56.3	93	56.3	175	29.9
6087	CAL115	6300	CAL34	T1	56	62.5	89.6	--	--	--	--
6088	LES115	3WNDTR	TRAFO1	T1	45	54	83.4	--	--	--	--
6092	LVA115	3WNDTR	TRAFO1	T1	53.1	54	98.2	--	--	--	--
6096	FOR230	6097	FORG1	T1	0	111	0	--	--	--	--
6096	FOR230	6098	FORG2	T2	0	111	0	--	--	--	--
6096	FOR230	6099	FORG3	T3	0	111	0	--	--	--	--
6096	FOR230	6179	GUA230	18	57.7	276	20.9	276	20.9	459	12.6
6096	FOR230	6263	ESP230	0A	109.1	304	35.9	304	35.9	340	32.1
6100	BAY230	6101	BAYG1	T1	52.1	109	47.8	--	--	--	--
6100	BAY230	6102	BAYG2	T2	52.1	96	54.2	--	--	--	--
6100	BAY230	6110	BAYG3	T3	53.2	109	48.8	--	--	--	--
6100	BAY230	6171	PAC230	1A	69.4	186	37.3	186	37.3	350	19.8
6100	BAY230	6590	24DIC230	2A	82.3	186	44.2	186	44.2	350	23.5
6105	PAM230	6106	PAM 13A	T1	50.2	63	79.6	--	--	--	--
6105	PAM230	6107	PAM 13B	T2	50.2	63	79.6	--	--	--	--
6170	CPA115	6280	GIR115	43	0	159	0	--	--	--	--
6171	PAC230	6172	PAC 13A	T1	39	65	60	--	--	--	--
6173	STR115	6290	CATII115	1B	20.7	150	13.8	150	13.8	175	11.8

6176	ESTG1	6178	EST230	T1	55.3	70	79	--	--	--	--
6177	ESTG2	6178	EST230	T2	55.3	70	79	--	--	--	--
6178	EST230	6179	GUA230	19	108.4	193	56.2	193	56.2	366	29.6
6179	GUA230	6182	VEL230	16	157.8	275	57.4	275	57.4	450	35.1
6179	GUA230	6182	VEL230	17	157.8	275	57.4	275	57.4	450	35.1
6179	GUA230	6345	PM230-29	29	71.3	276	25.8	276	25.8	459	15.5
6179	GUA230	6360	GLA230	22	79.5	131	60.7	131	60.7	405	19.6
6182	VEL230	6690	DOM230	5A	135.2	300	45.1	300	45.1	389	34.8
6210	TIN115	6211	PM115-9	1	2.3	109	2.1	109	2.1	135	1.7
6210	TIN115	3WNDTR	TIN T1	T1	25.3	42	60.3	--	--	--	--
6210	TIN115	3WNDTR	TIN T2	T2	24.3	42	57.9	--	--	--	--
6230	CBA115	3WNDTR	CBAN T1	T1	37.1	50	74.3	--	--	--	--
6230	CBA115	3WNDTR	CBAN T2	T2	43.2	50	86.5	--	--	--	--
6240	EHIG230	6241	EHIG34	T1	26	50	52	--	--	--	--
6260	CHA230	6263	ESP230	0B	87.8	304	28.9	304	28.9	340	25.8
6260	CHA230	6340	CAN230	30	84.2	276	30.5	276	30.5	459	18.3
6260	CHA230	6400	FRONTCHA	21	19.4	304	6.4	304	6.4	340	5.7
6260	CHA230	3WNDTR	TRAFO1	T1	8.1	50	16.2	50	16.2	62.5	13
6261	CHA115	6750	BON13.8	T1	17	50	34.1	--	--	--	--
6261	CHA115	3WNDTR	TRAFO1	T1	17	50	34.1	50	34.1	62.5	27.3
6263	ESP230	6264	CHANG1	T1	104.1	125	83.3	--	--	--	--
6263	ESP230	6265	CHANG2	T2	95.3	125	76.2	--	--	--	--
6270	CAT115	6271	CAT 13A	T1	0	52	0	--	--	--	--
6270	CAT115	6272	CAT 13B	T2	0	52	0	--	--	--	--
6280	GIR115	6281	GIR 13A	T1	0	20	0	--	--	--	--
6280	GIR115	6282	GIR 13B	T2	0	66.6	0	--	--	--	--
6290	CATII115	6291	TCOG1	T1	0	75	0	--	--	--	--
6290	CATII115	6292	TCOG2	T2	0	75	0	--	--	--	--
6290	CATII115	6293	TCOG3	T3	0	75	0	--	--	--	--
6330	BAI230	6331	BAI115	T1	55	60	91.6	--	--	--	--
6330	BAI230	6335	BAIG1	T1	35.9	60	59.8	--	--	--	--
6330	BAI230	6336	BAIG2	T2	35.9	60	59.8	--	--	--	--
6330	BAI230	6680	BFR230	8B	44.1	193	22.9	193	22.9	366	12.1
6331	BAI115	6332	BAM115	44	54.6	93	58.8	93	58.8	175	31.2
6332	BAM115	6333	BAMG1	T1	22.5	70	32.1	--	--	--	--
6332	BAM115	6334	BAMG2	T1	22.5	70	32.1	--	--	--	--
6332	BAM115	6730	SAN115	1	9.8	15	65.2	15	65.2	15	65.2
6340	CAN230	6341	CAN34	T1	13.7	50	27.5	--	--	--	--
6340	CAN230	6345	PM230-29	29	71.1	276	25.7	276	25.7	459	15.5
6360	GLA230	6363	ZAM230	23	55	131	42	131	42	405	13.6
6360	GLA230	3WNDTR	TRAFO1	T1	25.7	66	39	--	--	--	--

6363	ZAM230	6366	EVA230	24	23.2	131	17.7	131	17.7	405	5.7
6363	ZAM230	3WNDTR	TRAFO1	T1	32.1	40	80.3	--	--	--	--
6366	EVA230	3WNDTR	TRAFO1	T1	23.5	64	36.7	--	--	--	--
6380	BOQIII230	6381	BOQIII34	T1	49.6	83.3	59.5	--	--	--	--
6380	BOQIII230	6386	BOQIII34	T2	12.5	83.3	15	--	--	--	--
6400	FRONTCHA	58350	CAH230	1	16.9	300	5.6	300	5.6	--	--
6430	ECO230	6431	ECO34.5	T1	51.6	125	41.3	--	--	--	--
6430	ECO230	6431	ECO34.5	T2	51.6	125	41.3	--	--	--	--
6500	FRONTDOM	6690	DOM230	5B	43.9	300	14.6	300	14.6	389	11.3
6500	FRONTDOM	56052	RCL230B	1	43.9	374	11.7	374	11.7	--	--
6580	LBO115	6581	LBO13	T1	32.5	50	65.1	--	--	--	--
6590	24DIC230	6591	24-dic-13	T1	27.5	50	55	--	--	--	--
6680	BFR230	6681	LPO230	1	13.2	193	6.9	193	6.9	366	3.6
6680	BFR230	6683	SAL230	1	22.3	193	11.6	193	11.6	366	6.1
6681	LPO230	6682	LPO13.8	T1	13.3	33.3	40.1	--	--	--	--
6683	SAL230	6684	SAL13.8	T1	22.5	31	72.6	--	--	--	--
6690	DOM230	6691	ALT230	35	36.5	374	9.8	374	9.8	--	--
6690	DOM230	6695	PDO230	33	26.7	374	7.1	374	7.1	--	--
6690	DOM230	6698	MLI230	34	32.4	374	8.7	374	8.7	--	--
6691	ALT230	6692	ALTG1	T1	18.3	26	70.5	--	--	--	--
6691	ALT230	6693	ALTG2	T2	18.3	26	70.5	--	--	--	--
6691	ALT230	6694	ALTG3	T3	0	26	0	--	--	--	--
6695	PDO230	3WNDTR	TRAFO1	T1	26.8	40	67	--	--	--	--
6698	MLI230	6699	MLIG1	T1	16.3	20	81.3	--	--	--	--
6698	MLI230	6700	MLIG2	T2	16.3	20	81.3	--	--	--	--
6698	MLI230	6701	MLIG3	T3	0	20	0	--	--	--	--
6730	SAN115	6731	SAN13.8	T1	9.8	13.2	74.2	--	--	--	--
6790	SMA82	3WNDTR	TRAFO1	T1	21.4	60	35.7	--	--	--	--
6915	SCR115	6916	SCR13.8	T1	18.8	50	37.6	--	--	--	--
6036	SMA115	6120	MIR115B	35	39.9	97	41.1	97	41.1	109	36.6
6120	MIR115B	6122	MIRG10	T1	37.5	50	75	--	--	--	--
6120	MIR115B	6124	MIR44	T3	4.8	75	6.5	--	--	--	--
6121	MIRG9	6123	MIR115A	T1	37.5	50	75.1	--	--	--	--
6123	MIR115A	6124	MIR44	T1	4.2	47	9	--	--	--	--
6123	MIR115A	6124	MIR44	T2	4.2	50	8.5	--	--	--	--

REPORTE DE GENERACIÓN, PÉRDIDAS E INTERCAMBIO EN ÁREAS
MW/MVAR

AREA	DE GENERACIÓN	A CARGA	TO BUS SHUNT	FROM CHARGING	A PÉRDIDAS	TO TIE LINES	TO TIES + LOADS	DESIRED NET INT
1	1131	1230	0	0	25.5	-124.5	-124.5	0
GUATEMAL	53.7	379.7	0.9	638.2	300.3	10.9	10.9	
2	1068.1	1050	0	0	18.1	0	0	0
SALVADOR	228.8	310.1	-127.3	193.9	226.3	13.6	13.6	
3	1685.6	1644	0	0	41.5	0.1	0.1	0
HONDURAS	211.4	534	-297	701	643.8	31.5	31.5	
4	452.2	446.4	0	0	6.7	-0.8	-0.8	0
NICARAGU	-99.3	193.4	-24.4	335.2	94.9	-28.1	-28.1	
5	1250	1235.5	0	0	14.4	0.1	0.1	0
C.RICA	-59.1	313.9	-226.9	476	266.5	63.4	63.4	
6	1407.1	1434.1	0	0	82.8	-109.8	-109.8	-110
PANAMA	75.3	359.4	-602.7	467.7	822.5	-36.3	-36.3	
7	164.4	51.6	0	0	2.7	110.1	110.1	110
ACANAL	6.8	12.9	-14.6	0.2	18.4	-9.7	-9.7	
8	32874.8	32750.2	0	0	0	124.7	124.7	0
MEXICO	8814.2	8859.5	0	0	0	-45.3	-45.3	
COLUMN	40033.3	39841.7	0	0	191.6	0	0	0
TOTALS	9231.8	10963.1	-1292	2812.1	2372.8	0	0	

Contingencia 12: El Coco – Panamá II

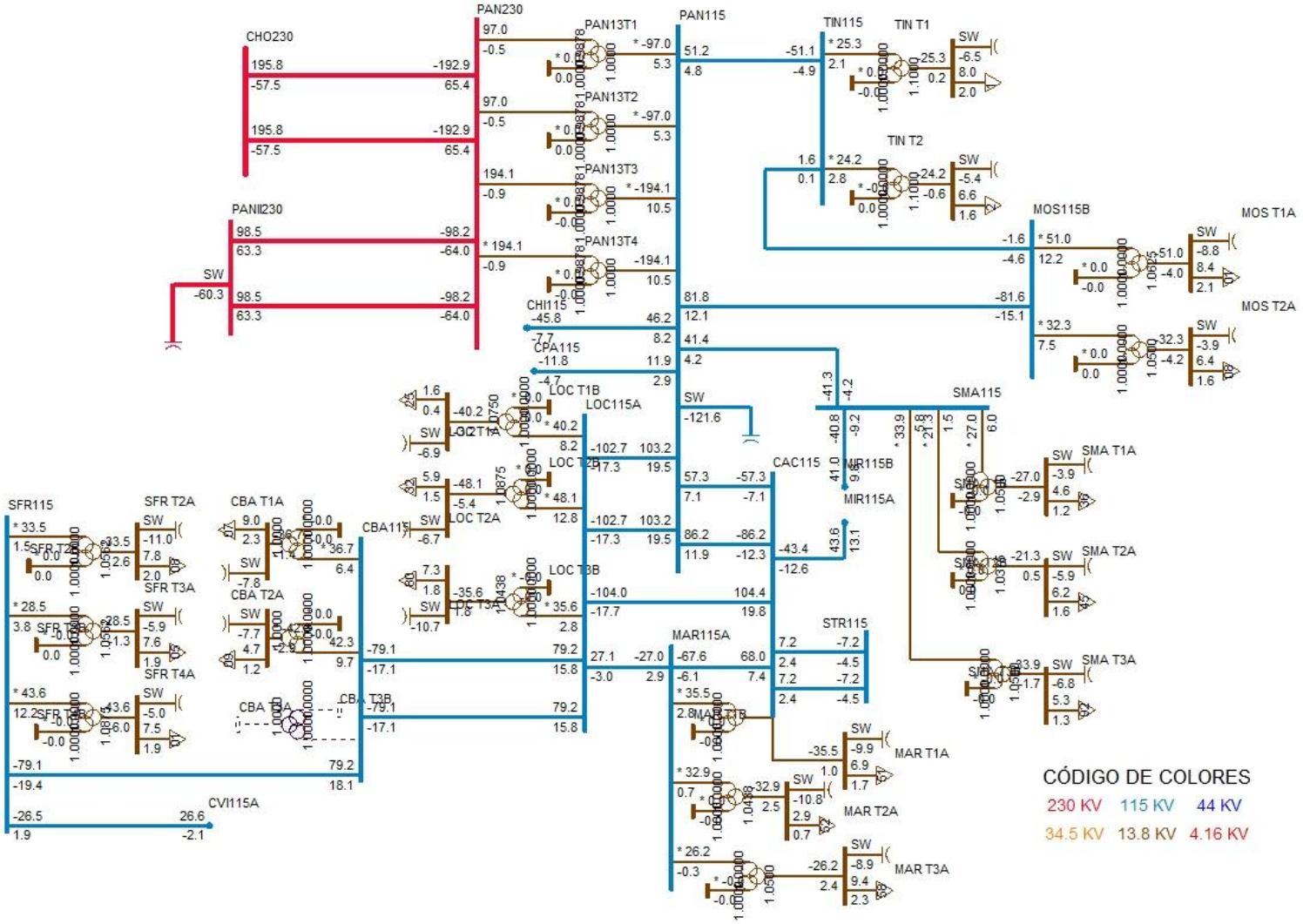
PAN230
PAN115
CHO230
PANII230
PAN13T1
PAN13T2
PAN13T3
PAN13T4
TIN115
TIN T1
TIN T2
MOS115B
MOS T1A
MOS T2A
CHI115
CPA115
LOC115A
LOC T1B
LOC T2B
LOC T3B
LOC T1A
LOC T2A
LOC T3A
CAC115
SMA115
SMA T1A
SMA T2A
SMA T3A
MIR115B
MIR115A
STR115
MAR115A
MAR T1A
MAR T2A
MAR T3A
CBA115
CBA T1A
CBA T2A
CBA T3A
SFR115
SFR T2A
SFR T3A
SFR T4A
CVI115A
SW
CÓDIGO DE COLORES
230 KV
115 KV
44 KV
34.5 KV
13.8 KV
4.16 KV

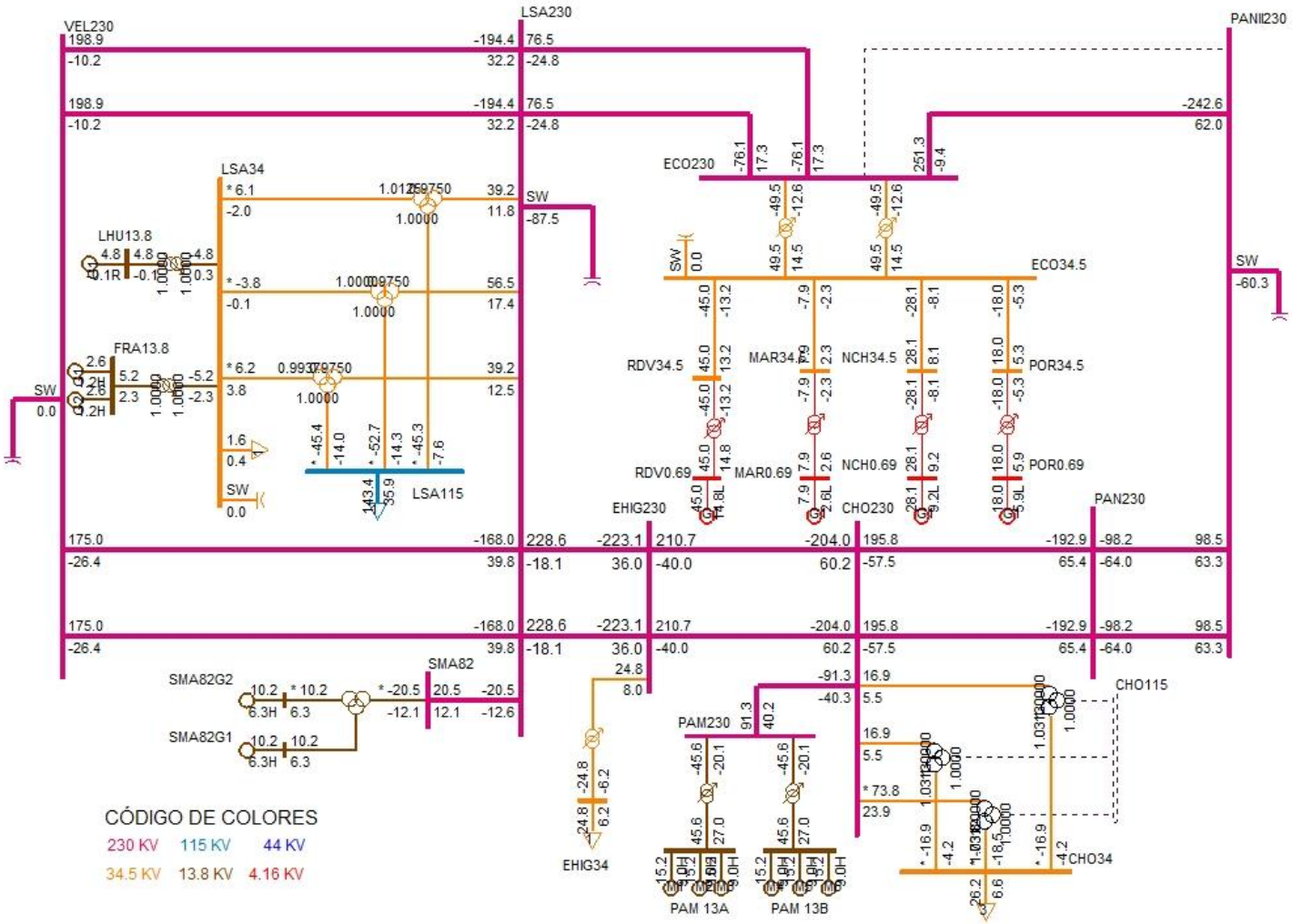
VEL230
LSA230
PANII230
LSA34
LHU13.8
FRA13.8
SW
LSA115
ECO230
ECO34.5
RDV34.5
MAR34.5
NCH34.5
POR34.5
RDV0.69
MAR0.69
NCH0.69
POR0.69
EHIG230
CHO230
PAN230
SMA82
SMA82G2
SMA82G1
EHIG34
PAM230
PAM 13A
PAM 13B
CHO115
CHO34
CÓDIGO DE COLORES
230 KV
115 KV
44 KV
34.5 KV
13.8 KV
4.16 KV

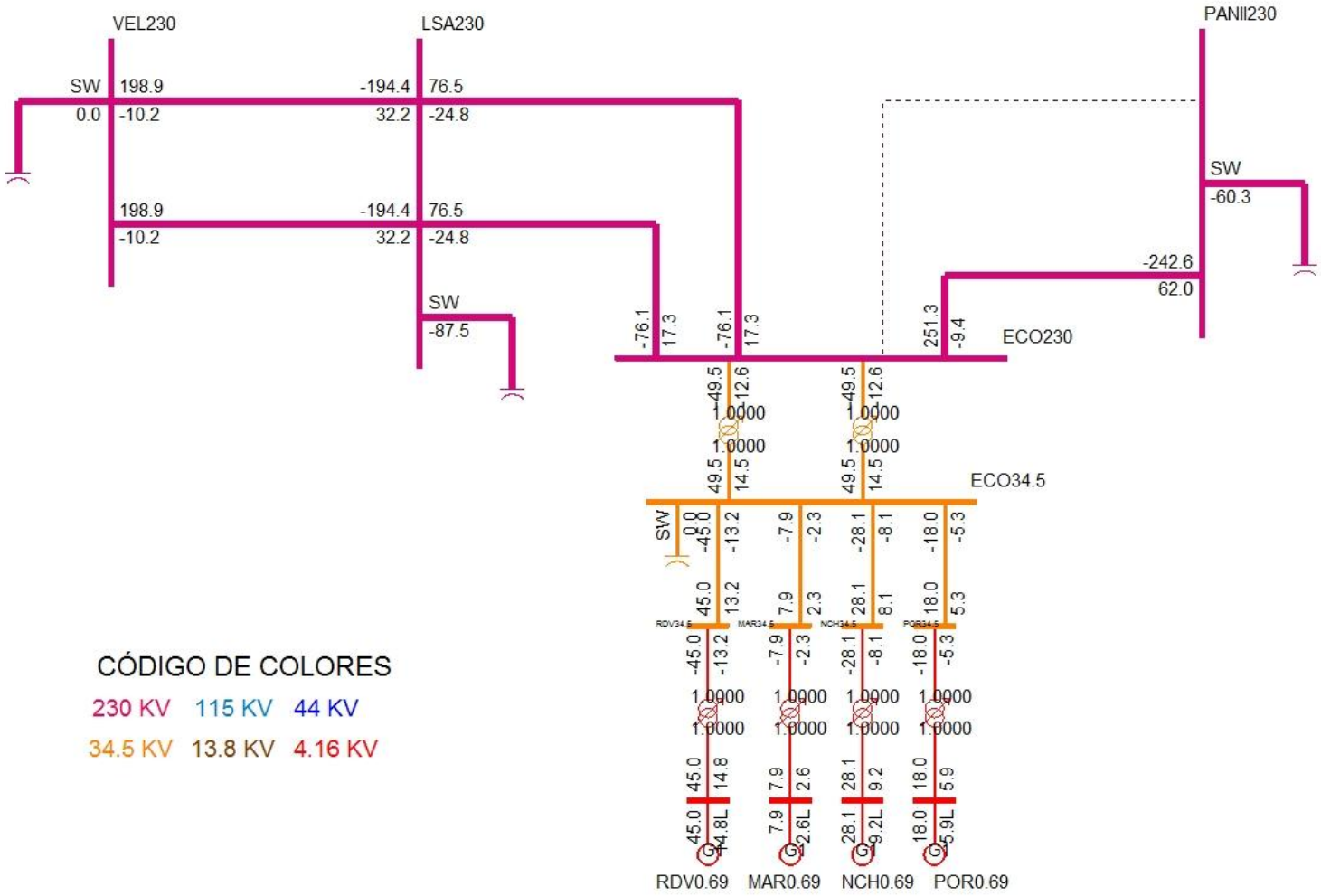
VEL230
LSA230
PANII230
SW
198.9
-10.2
-194.4
32.2
76.5
-24.8
0.0
SW
-60.3
-242.6
62.0
SW
-87.5
-76.1
17.3
251.3
-9.4
ECO230
49.5
12.6
1.0000
14.5
ECO34.5
-45.0
-13.2
-7.9
-2.3
-28.1
-8.1
-18.0
-5.3
45.0
13.2
7.9
2.3
28.1
8.1
18.0
5.3
14.8
2.6
9.2
5.9
4.8L
2.6L
9.2L
5.9L
G1
RDV0.69
MAR0.69
NCH0.69
POR0.69
CÓDIGO DE COLORES
230 KV
115 KV
44 KV
34.5 KV
13.8 KV
4.16 KV

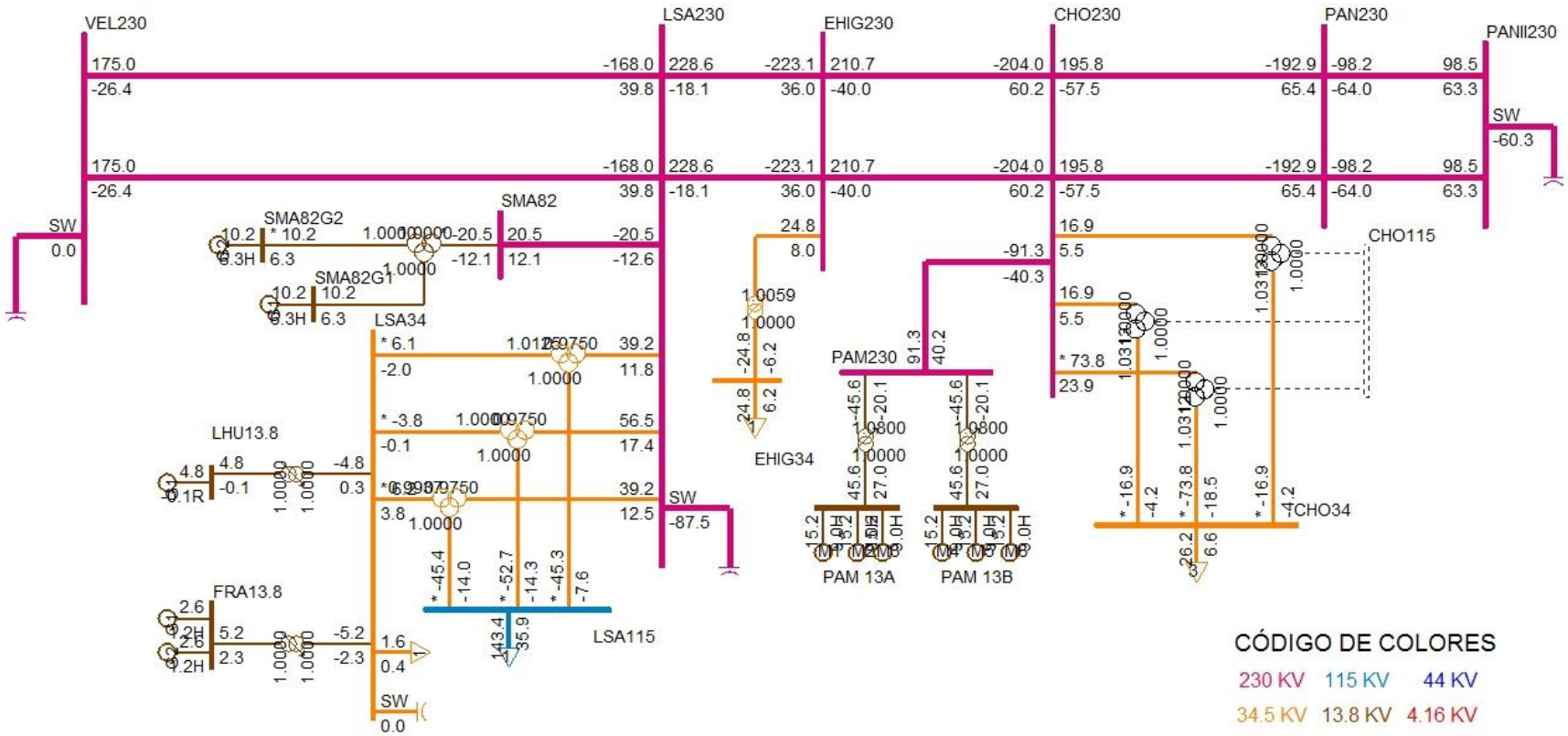
VEL230
LSA230
EHIG230
CHO230
PAN230
PANII230
SW
0.0
SW
-60.3
SMA82G2
SMA82G1
SMA82
LSA34
LHU13.8
FRA13.8
EHIG34
PAM230
PAM 13A
PAM 13B
CHO115
CHO34
LSA115
SW
-87.5
SW
0.0
CÓDIGO DE COLORES
230 KV
115 KV
44 KV
34.5 KV
13.8 KV
4.16 KV

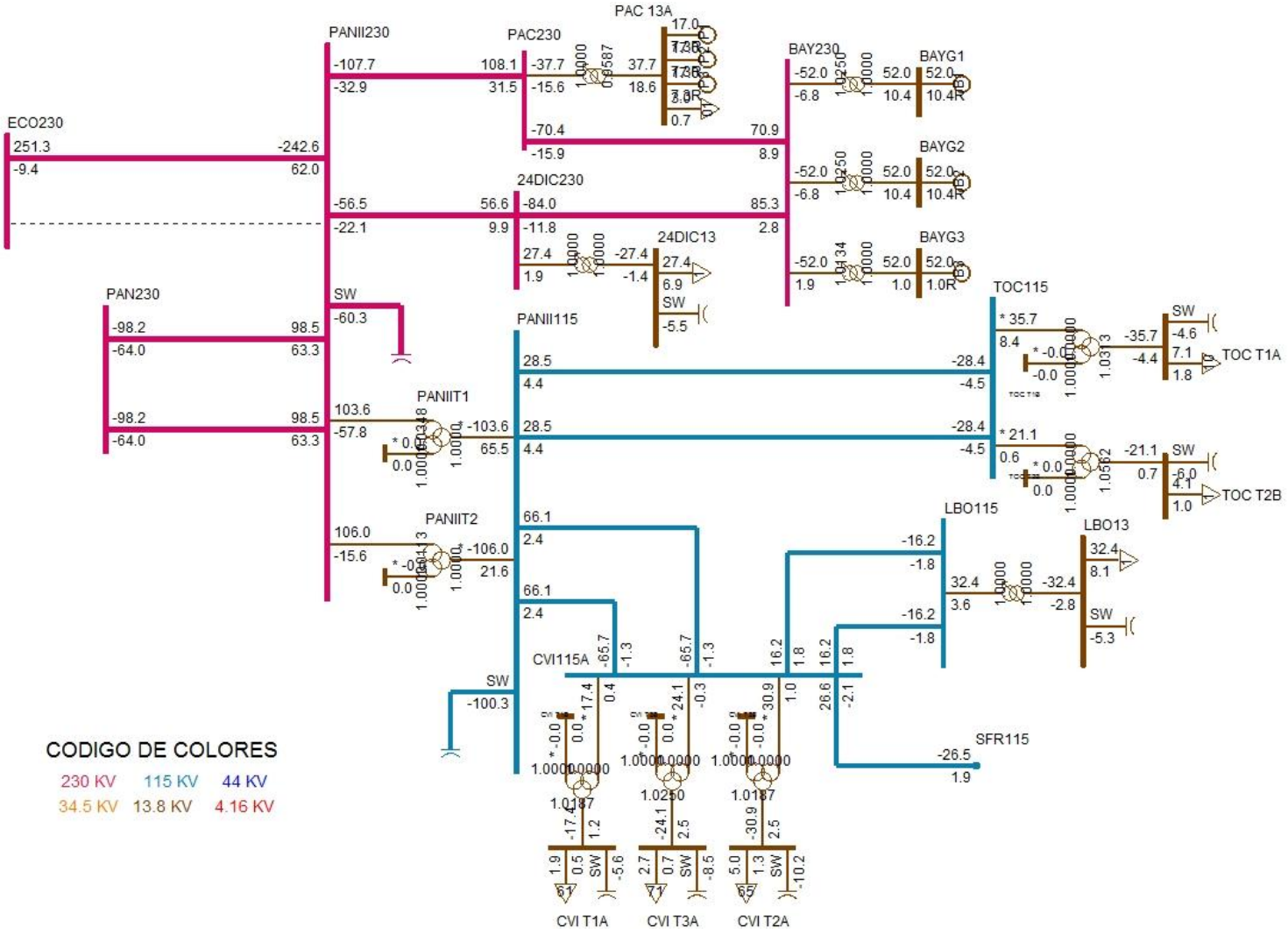
ECO230
PANII230
PAC230
PAC 13A
BAY230
BAYG1
BAYG2
BAYG3
24DIC230
24DIC13
PAN230
SW
PANII115
PANIIT1
PANIIT2
TOC115
TOC T1A
TOC T2B
LBO115
LBO13
CVI115A
SFR115
CVI T1A
CVI T3A
CVI T2A
CODIGO DE COLORES
230 KV
115 KV
44 KV
34.5 KV
13.8 KV
4.16 KV

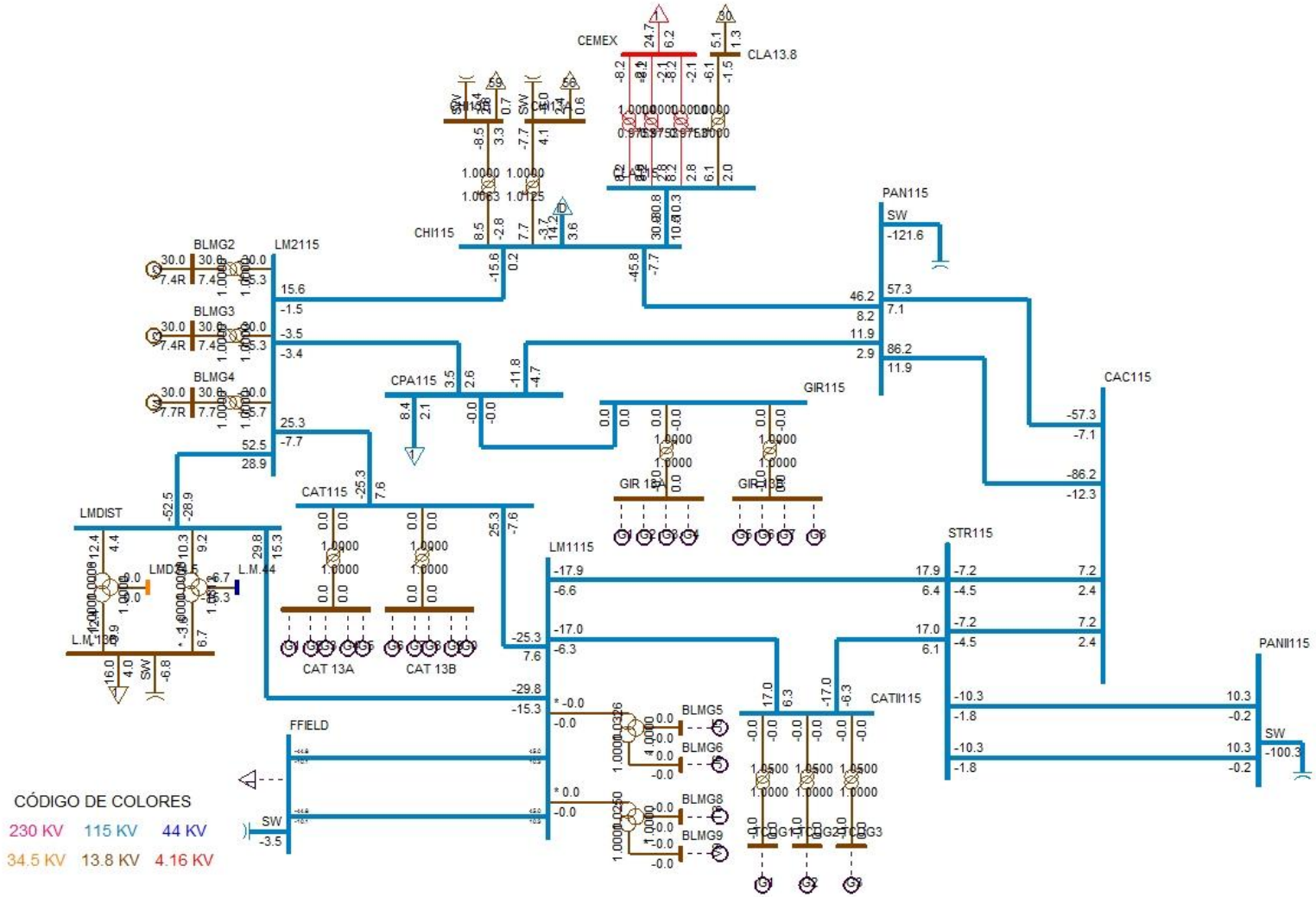
CEMEX
CLA13.8
CHI115
PAN115
SW
BLMG2
LM2115
BLMG3
BLMG4
CPA115
GIR115
CAC115
LMDIST
CAT115
CAT 13A
CAT 13B
LM1115
STR115
PANII115
CATII115
FFIELD
BLMG5
BLMG6
BLMG8
BLMG9
CÓDIGO DE COLORES
230 KV
115 KV
44 KV
34.5 KV
13.8 KV
4.16 KV

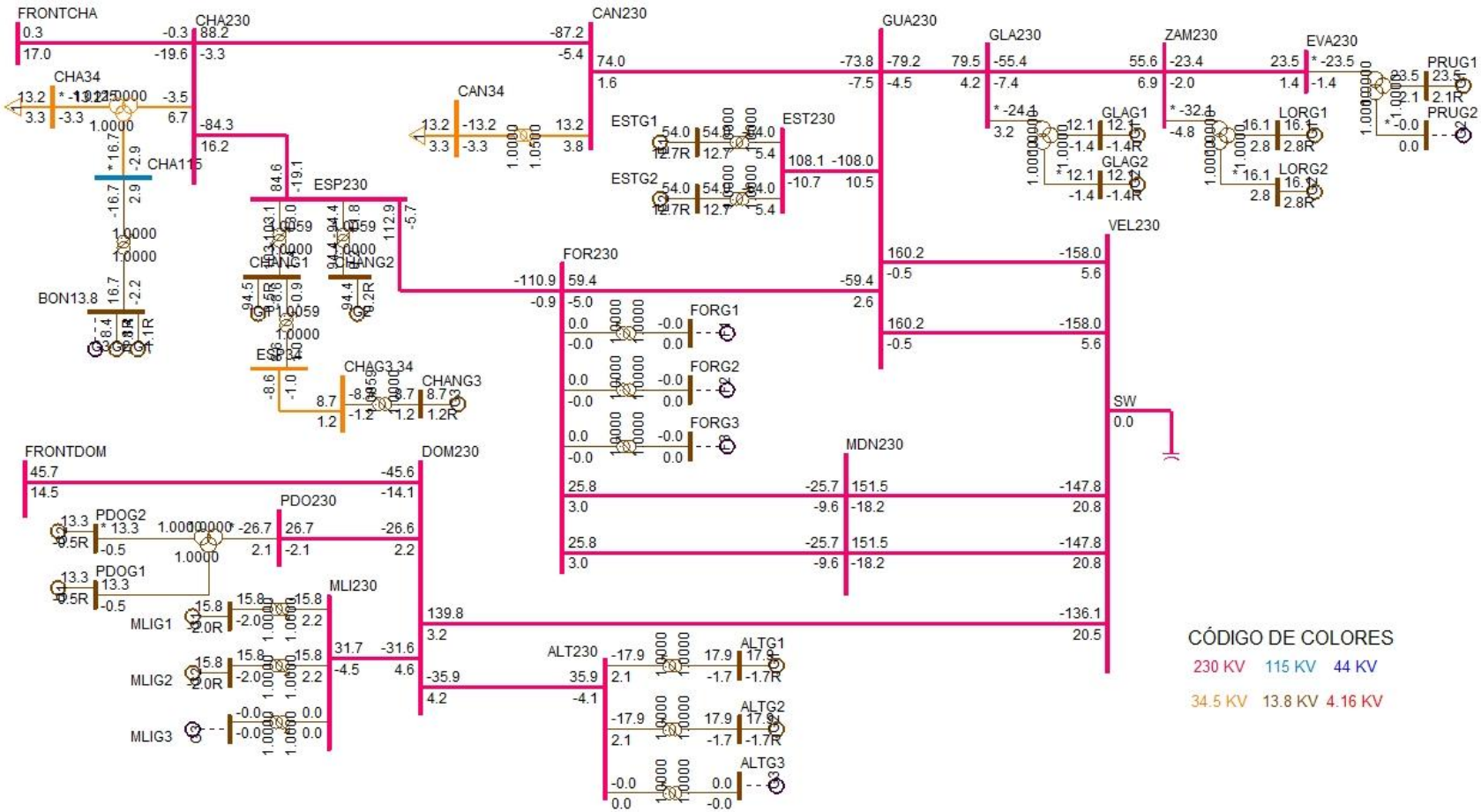
FRONTCHA
CHA230
CAN230
GUA230
GLA230
ZAM230
EVA230
PRUG1
PRUG2
CHA34
CAN34
CHA115
ESTG1
ESTG2
EST230
GLAG1
GLAG2
LORG1
LORG2
ESP230
BON13.8
CHAG3
CHAG4
CHANG2
CHANG3
FOR230
FORG1
FORG2
FORG3
VEL230
SW
MDN230
FRONTDOM
DOM230
PDO230
PDOG1
PDOG2
MLI230
MLIG1
MLIG2
MLIG3
ALT230
ALTG1
ALTG2
ALTG3
CÓDIGO DE COLORES
230 KV
115 KV
44 KV
34.5 KV
13.8 KV
4.16 KV

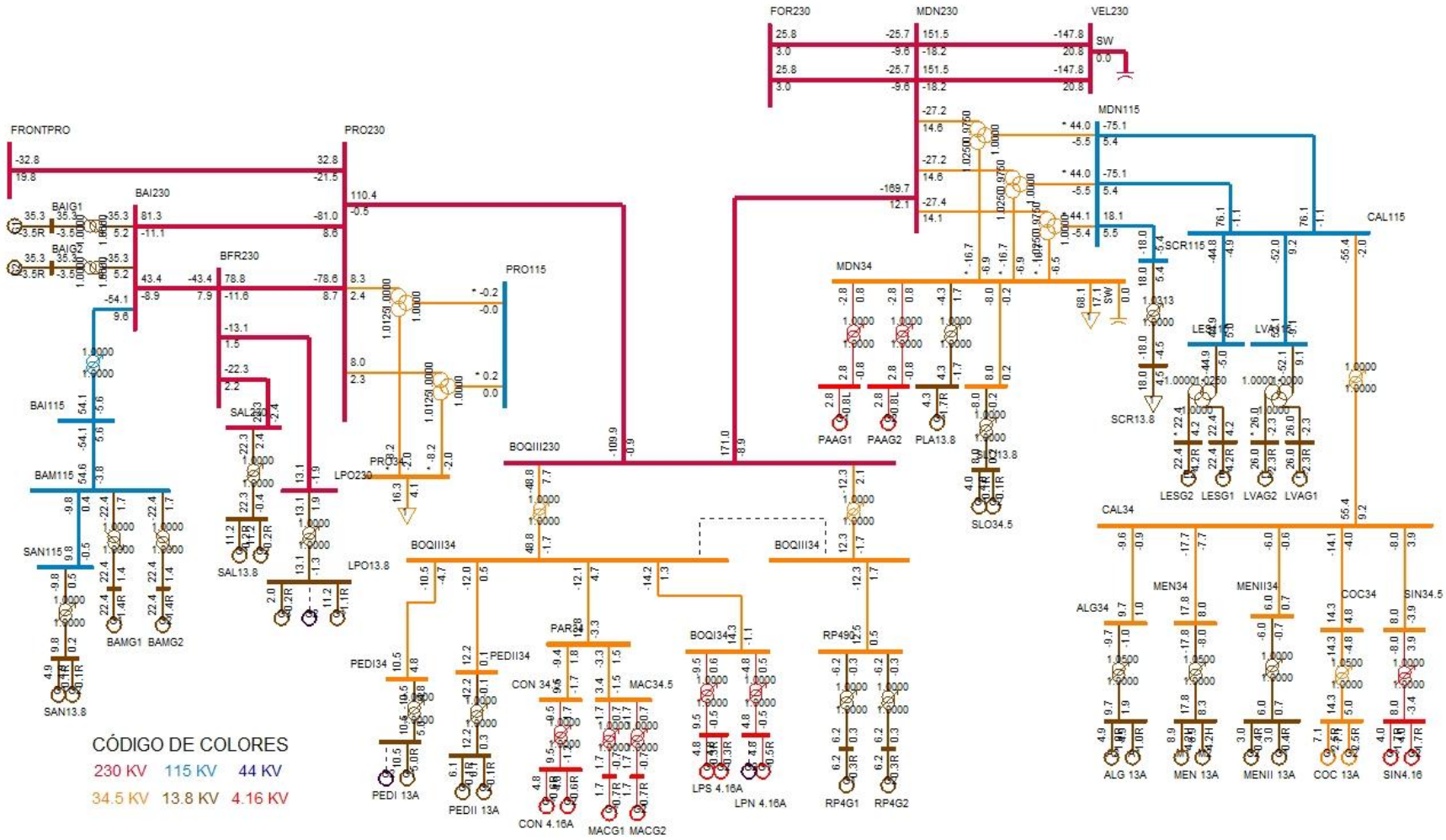
FRONTPRO
PRO230
FOR230
MDN230
VEL230
SW
MDN115
CAL115
BAI230
BAIG1
BAIG2
BFR230
PRO115
MDN34
SCR115
SCR13.8
LESG1
LESG2
LVAG1
LVAG2
PAAG1
PAAG2
PLA13.8
SLO34.5
BAI115
BAM115
SAN115
SAN13.8
BAMG1
BAMG2
SAL230
SAL13.8
LPO230
LPO13.8
PRO13.8
BOQIII230
BOQIII34
PAR34.5
PEDI34
PEDI 13A
PEDII34
PEDII 13A
CON 34.5
CON 4.16A
MAC34.5
MACG1
MACG2
BOQI34
LPS 4.16A
LPN 4.16A
RP490
RP4G1
RP4G2
CAL34
ALG34
ALG 13A
MEN34
MEN 13A
MENII34
MENII 13A
COC34
COC 13A
SIN34.5
SIN4.16
CÓDIGO DE COLORES
230 KV
115 KV
44 KV
34.5 KV
13.8 KV
4.16 KV

DESPACHO DE GENERACIÓN PARA ÁREA 6-PANAMÁ

# BARRA	NOMBRE	ID	POTENCIA ACTIVA GENERADA (MW)	POTENCIA REACTIVA GENERADA (MVAR)
6071	BLMG2	V2	30	7.4
6072	BLMG3	V3	30	7.4
6073	BLMG4	V4	30	7.7
6090	LESG1	E1	22.4	4.2
6091	LESG2	E2	22.4	4.2
6094	LVAG1	L1	26	-2.3
6095	LVAG2	L2	26	-2.3
6101	BAYG1	B1	52	10.4
6102	BAYG2	B2	52	10.4
6106	PAM 13A	M1	15.2	9
6106	PAM 13A	M2	15.2	9
6106	PAM 13A	M3	15.2	9
6107	PAM 13B	M4	15.2	9
6107	PAM 13B	M5	15.2	9
6107	PAM 13B	M6	15.2	9
6110	BAYG3	B3	52	1
6172	PAC 13A	P1	17	7.3
6172	PAC 13A	P2	17	7.3
6172	PAC 13A	P3	17	7.3
6176	ESTG1	E1	54	12.7
6177	ESTG2	E2	54	12.7
6264	CHANG1	G1	94.5	0.5
6265	CHANG2	G2	94.4	0.2
6268	CHANG3	G3	8.7	1.2
6311	ALG 13A	A1	4.9	1
6311	ALG 13A	A2	4.9	1
6321	MEN 13A	M1	8.9	4.2
6321	MEN 13A	M2	8.9	4.2
6333	BAMG1	G1	22.4	1.4
6334	BAMG2	G2	22.4	1.4
6335	BAIG1	G1	35.3	-3.5
6336	BAIG2	G2	35.3	-3.5
6361	GLAG1	G1	12.1	-1.4
6362	GLAG2	G2	12.1	-1.4
6364	LORG1	G1	16.1	2.8
6365	LORG2	G2	16.1	2.8
6367	PRUG1	G1	23.5	2.1
6384	PEDI 13A	G1	10.5	5

6385	PEDII 13A	G1	6.1	0.1
6385	PEDII 13A	G2	6.1	0.1
6433	RDV0.69	G1	45	14.8
6435	MAR0.69	G1	7.9	2.6
6437	NCH0.69	G1	28.1	9.2
6439	POR0.69	G1	18	5.9
6510	MACG1	G1	1.7	-0.7
6511	MACG2	G2	1.7	-0.7
6520	PAAG1	G1	2.8	-0.8
6521	PAAG2	G2	2.8	-0.8
6530	CON 4.16A	G1	4.8	-0.6
6530	CON 4.16A	G2	4.8	-0.6
6560	PLA13.8	G1	4.3	-1.7
6570	FRA13.8	G1	2.6	1.2
6570	FRA13.8	G2	2.6	1.2
6600	LHU13.8	G1	4.8	-0.1
6621	LPS 4.16A	G1	4.8	-0.3
6621	LPS 4.16A	G2	4.8	-0.3
6623	LPN 4.16A	G1	4.8	-0.5
6631	COC 13A	G1	7.1	2.5
6631	COC 13A	G2	7.1	2.5
6641	MENII 13A	G1	3	0.4
6641	MENII 13A	G2	3	0.4
6671	RP4G1	G1	6.2	0.3
6672	RP4G2	G2	6.2	0.3
6682	LPO13.8	G1	11.2	-1.1
6682	LPO13.8	G3	2	-0.2
6684	SAL13.8	G1	11.2	-0.2
6684	SAL13.8	G2	11.2	-0.2
6692	ALTG1	G1	17.9	-1.7
6693	ALTG2	G2	17.9	-1.7
6696	PDOG1	G1	13.3	-0.5
6697	PDOG2	G2	13.3	-0.5
6699	MLIG1	G1	15.8	-2
6700	MLIG2	G2	15.8	-2
6721	SIN4.16	G1	4	-1.7
6721	SIN4.16	G2	4	-1.7
6731	SAN13.8	G1	4.9	0.1
6731	SAN13.8	G2	4.9	0.1
6750	BON13.8	G1	8.4	-1.1
6750	BON13.8	G2	8.4	-1.1

6791	SMA82G1	G1	10.2	6.2
6792	SMA82G2	G2	10.2	6.2
6831	SLO13.8	G1	4	0.1
6831	SLO13.8	G2	4	0.1
GENERACIÓN TOTAL DEL ÁREA 6			1407.9	198.9

DESPACHO DE GENERACIÓN PARA ÁREA 7-CANAL

# BARRA	NOMBRE	ID	POTENCIA ACATIVA GENERADA (MW)	POTENCIA REACTIVA GENERADA (MVAR)
6121	MIRG9	G9	37.4	6.7
6122	MIRG10	G1	37.4	7.6
6134	MADG1	G1	11.4	1.6
6135	MADG2	G2	11.4	1.4
6136	MADG3	G3	11.4	3.2
6140	GAT6A	G1	2.9	-0.2
6140	GAT6A	G2	2.9	-0.2
6140	GAT6A	G3	2.9	-0.2
6140	GAT6A	G4	4.3	-0.4
6140	GAT6A	G5	4.3	-0.4
6140	GAT6A	G6	4.3	-0.4
6155	MIR13B	G7	17	5.2
6155	MIR13B	G8	17	5.2
GENERACIÓN TOTAL DEL ÁREA 7			164.5	29.1

BARRAS EN 230 KV CON VOLTAJES MAYORES A (1)

# BARRA	NOMBRE	V(PU)	V(KV)	# BARRA	NOMBRE	V(PU)	V(KV)
6000	FRONTPRO	1.0062	231.42	6003	PANII230	1.0029	230.67
6014	PRO230	1.0048	231.1	6100	BAY230	1.024	235.53
6171	PAC230	1.0123	232.84	6260	CHA230	1.0144	233.3
6263	ESP230	1.0137	233.16	6330	BAI230	1.0058	231.33
6340	CAN230	1.0027	230.63	6360	GLA230	1.0021	230.48
6363	ZAM230	1.0064	231.47	6366	EVA230	1.0079	231.82
6400	FRONTCHA	1.017	233.92	6500	FRONTDOM	1.0052	231.2
6590	24DIC230	1.0057	231.31	6680	BFR230	1.0058	231.33
6681	LPO230	1.0058	231.34	6683	SAL230	1.0058	231.34
6690	DOM230	1.0019	230.43	6691	ALT230	1.0019	230.44
6695	PDO230	1.0024	230.55	6698	MLI230	1.0021	230.48

BARRAS EN 230 KV CON VOLTAJES MENORES A (1)

# BARRA	NOMBRE	V(PU)	V(KV)	# BARRA	NOMBRE	V(PU)	V(KV)
6001	PAN230	0.9929	228.38	6005	CHO230	0.9846	226.45
6008	LSA230	0.9862	226.83	6011	MDN230	0.9943	228.69
6096	FOR230	0.9981	229.56	6105	PAM230	0.9847	226.49
6178	EST230	0.9977	229.47	6179	GUA230	0.9977	229.47
6182	VEL230	0.9864	226.87	6240	EHIG230	0.9773	224.77
6345	PM230-29	0.9998	229.95	6380	BOQIII23	0.9995	229.9
6430	ECO230	0.993	228.39	6790	SMA82	0.9877	227.17

BARRAS EN 115 KV CON VOLTAJES MAYORES A (1)

# BARRA	NOMBRE	V(PU)	V(KV)	# BARRA	NOMBRE	V(PU)	V(KV)
6002	PAN115	1.0067	115.77	6004	PANII115	1.0013	115.15
6012	MDN115	1.0004	115.04	6015	PRO115	1.0017	115.19
6018	CAC115	1.0062	115.71	6036	SMA115	1.0059	115.68
6055	MOS115B	1.0029	115.33	6087	CAL115	1.0109	116.26
6088	LES115	1.0138	116.58	6092	LVA115	1.0111	116.27
6120	MIR115B	1.013	116.49	6123	MIR115A	1.0146	116.68
6210	TIN115	1.0037	115.43	6211	PM115-9	1.0036	115.41
6261	CHA115	1.0057	115.65	6332	BAM115	1.0009	115.11
6350	PM115-8	1.0018	115.2	6730	SAN115	1.001	115.12

BARRAS EN 115 KV CON VOLTAJES MENORES A (1)

# BARRA	NOMBRE	V(PU)	V(KV)	# BARRA	NOMBRE	V(PU)	V(KV)
6009	LSA115	0.9971	114.67	6019	CVI115A	0.9953	114.46
6024	CHI115	0.993	114.19	6027	LOC115A	0.9978	114.74
6032	MAR115A	0.9968	114.63	6040	SFR115	0.9939	114.3
6047	CLA115	0.9861	113.4	6057	TOC115	0.9984	114.82
6059	LM1115	0.9957	114.51	6060	LM2115	0.9959	114.53
6066	FFIELD	0.989	113.74	6074	LMDIST	0.9958	114.52
6170	CPA115	0.998	114.77	6173	STR115	0.998	114.77
6230	CBA115	0.9959	114.53	6270	CAT115	0.9958	114.52
6280	GIR115	0.998	114.77	6290	CATII115	0.996	114.54
6331	BAI115	0.9955	114.49	6580	LBO115	0.9951	114.44
6915	SCR115	0.9972	114.67				

VERIFICACIÓN DE CARGA (MVA) EN LÍNEAS Y TRANSFORMADORES

DE		A				RATIN SET A		RATIN SET B		RATIN SET C	
# BARRA	NOMBRE	# BARRA	NOMBRE	CKT	CARGA	RATING	%	RATING	%	RATING	%
6000	FRONTPRO	6014	PRO230	1	39	193	20.2	193	20.2	366	10.7
6000	FRONTPRO	56050	RCL230A	1	38.1	200	19	200	19	--	--
6001	PAN230	6003	PANII230	1C	118	350	33.7	350	33.7	450	26.2
6001	PAN230	6003	PANII230	2B	118	350	33.7	350	33.7	450	26.2
6001	PAN230	6005	CHO230	3A	207.3	247	83.9	247	83.9	366	56.6
6001	PAN230	6005	CHO230	4A	207.3	247	83.9	247	83.9	366	56.6
6001	PAN230	3WNDTR	TRAF04	T4	194.1	350	55.5	350	55.5	437.5	44.4
6001	PAN230	3WNDTR	TRAFO1	T1	97.1	175	55.5	175	55.5	218.8	44.4
6001	PAN230	3WNDTR	TRAFO2	T2	97.1	175	55.5	175	55.5	218.8	44.4
6001	PAN230	3WNDTR	TRAFO3	T3	194.1	350	55.5	350	55.5	437.5	44.4
6002	PAN115	6018	CAC115	12	57.4	120	47.8	120	47.8	175	32.8
6002	PAN115	6018	CAC115	37	86.5	142	60.9	142	60.9	178	48.6
6002	PAN115	6024	CHI115	3A	46.8	93	50.3	93	50.3	175	26.7
6002	PAN115	6027	LOC115A	22	104.3	137	76.2	137	76.2	175	59.6
6002	PAN115	6027	LOC115A	38	104.3	137	76.2	137	76.2	175	59.6
6002	PAN115	6036	SMA115	7	41.3	93	44.4	93	44.4	175	23.6
6002	PAN115	6055	MOS115B	10	82.8	109	76	109	76	135	61.3
6002	PAN115	6170	CPA115	4A	12.7	93	13.7	93	13.7	175	7.3
6002	PAN115	6210	TIN115	9	51.1	151	33.9	151	33.9	175	29.2
6002	PAN115	3WNDTR	TRAF04	T4	194.4	350	55.5	350	55.5	437.5	44.4
6002	PAN115	3WNDTR	TRAFO1	T1	97.2	175	55.5	175	55.5	218.8	44.4
6002	PAN115	3WNDTR	TRAFO2	T2	97.2	175	55.5	175	55.5	218.8	44.4
6002	PAN115	3WNDTR	TRAFO3	T3	194.4	350	55.5	350	55.5	437.5	44.4
6003	PANII230	6171	PAC230	1B	112.3	186	60.4	186	60.4	350	32.1
6003	PANII230	6430	ECO230	3A	253.2	275	92.1	275	92.1	459	55.2
6003	PANII230	6590	24DIC230	2B	60.5	186	32.5	186	32.5	350	17.3
6003	PANII230	3WNDTR	TRAFO1	T1	118.6	175	67.8	175	67.8	218.8	54.2
6003	PANII230	3WNDTR	TRAFO2	T2	107.2	175	61.3	175	61.3	218.8	49
6004	PANII115	6019	CVI115A	28	66.1	158	41.8	158	41.8	196	33.7
6004	PANII115	6019	CVI115A	29	66.1	158	41.8	158	41.8	196	33.7
6004	PANII115	6057	TOC115	32	28.8	93	31	93	31	175	16.5
6004	PANII115	6057	TOC115	33	28.8	93	31	93	31	175	16.5
6004	PANII115	6173	STR115	1	10.4	200	5.2	200	5.2	250	4.2
6004	PANII115	6173	STR115	2	10.4	200	5.2	200	5.2	250	4.2
6004	PANII115	3WNDTR	TRAFO1	T1	122.6	175	70	175	70	218.8	56
6004	PANII115	3WNDTR	TRAFO2	T2	108.2	175	61.8	175	61.8	218.8	49.5
6005	CHO230	6105	PAM230	11	101.3	193	52.5	193	52.5	366	27.7
6005	CHO230	6240	EHIG230	3B	219.5	247	88.9	247	88.9	366	60

6005	CHO230	6240	EHIG230	4B	219.5	247	88.9	247	88.9	366	60
6005	CHO230	3WNDTR	TRAFO1	T1	17.8	50	35.5	50	35.5	62.5	28.4
6005	CHO230	3WNDTR	TRAFO2	T2	17.8	50	35.5	50	35.5	62.5	28.4
6005	CHO230	3WNDTR	TRAFO3	T3	77.6	100	77.6	100	77.6	125	62.1
6008	LSA230	6182	VEL230	14	201.9	275	73.4	275	73.4	450	44.9
6008	LSA230	6182	VEL230	15	201.9	275	73.4	275	73.4	450	44.9
6008	LSA230	6182	VEL230	5A	179.4	247	72.6	247	72.6	366	49
6008	LSA230	6182	VEL230	6A	179.4	247	72.6	247	72.6	366	49
6008	LSA230	6240	EHIG230	3C	232.5	247	94.1	247	94.1	366	63.5
6008	LSA230	6240	EHIG230	4C	232.5	247	94.1	247	94.1	366	63.5
6008	LSA230	6430	ECO230	2B	81.5	275	29.6	275	29.6	459	17.8
6008	LSA230	6430	ECO230	3B	81.5	275	29.6	275	29.6	459	17.8
6008	LSA230	6790	SMA82	1	24.4	131	18.6	131	18.6	405	6
6008	LSA230	3WNDTR	TRAFO1	T1	41	70	58.5	70	58.5	87.5	46.8
6008	LSA230	3WNDTR	TRAFO2	T2	41.1	70	58.8	70	58.8	87.5	47
6008	LSA230	3WNDTR	TRAFO3	T3	59.1	100	59.1	100	59.1	125	47.3
6009	LSA115	3WNDTR	TRAFO1	T1	45.9	60	76.5	60	76.5	75	61.2
6009	LSA115	3WNDTR	TRAFO2	T2	47.5	60	79.1	60	79.1	75	63.3
6009	LSA115	3WNDTR	TRAFO3	T3	54.6	100	54.6	100	54.6	125	43.7
6011	MDN230	6096	FOR230	7	27.6	193	14.3	193	14.3	366	7.5
6011	MDN230	6096	FOR230	8	27.6	193	14.3	193	14.3	366	7.5
6011	MDN230	6182	VEL230	5B	153.4	350	43.8	350	43.8	450	34.1
6011	MDN230	6182	VEL230	6B	153.4	350	43.8	350	43.8	450	34.1
6011	MDN230	6380	BOQIII230	9A	171.3	193	88.8	193	88.8	366	46.8
6011	MDN230	3WNDTR	TRAFO1	T1	30.9	70	44.2	70	44.2	87.5	35.3
6011	MDN230	3WNDTR	TRAFO2	T2	30.9	70	44.2	70	44.2	87.5	35.3
6011	MDN230	3WNDTR	TRAFO3	T3	30.8	70	44	70	44	87.5	35.2
6012	MDN115	6087	CAL115	15	75.3	93	80.9	93	80.9	175	43
6012	MDN115	6087	CAL115	16	75.3	93	80.9	93	80.9	175	43
6012	MDN115	6915	SCR115	1	18.9	143.6	13.1	161.9	11.7	--	--
6012	MDN115	3WNDTR	TRAFO1	T1	44.3	60	73.8	60	73.8	75	59.1
6012	MDN115	3WNDTR	TRAFO2	T2	44.3	60	73.8	60	73.8	75	59.1
6012	MDN115	3WNDTR	TRAFO3	T3	44.5	60	74.1	60	74.1	75	59.3
6014	PRO230	6330	BAI230	27	81.5	193	42.2	193	42.2	366	22.3
6014	PRO230	6380	BOQIII230	9B	109.9	193	57	193	57	366	30
6014	PRO230	6680	BFR230	8A	79.2	193	41.1	193	41.1	366	21.6
6014	PRO230	3WNDTR	TRAFO1	T1	8.7	50	17.3	50	17.3	62.5	13.8
6014	PRO230	3WNDTR	TRAFO2	T2	8.3	50	16.7	50	16.7	62.5	13.3
6015	PRO115	3WNDTR	TRAFO1	T1	0.2	50	0.3	50	0.3	62.5	0.3
6015	PRO115	3WNDTR	TRAFO2	T2	0.2	50	0.3	50	0.3	62.5	0.3
6017	CEMEX	6047	CLA115	T1	8.7	10	87	--	--	--	--

6017	CEMEX	6047	CLA115	T2	8.7	15	58	--	--	--	--
6017	CEMEX	6047	CLA115	T3	8.7	30	29	--	--	--	--
6018	CAC115	6027	LOC115A	6	105.7	140	75.5	140	75.5	150	70.5
6018	CAC115	6123	MIR115A	5	44.9	100	44.9	100	44.9	100	44.9
6018	CAC115	6173	STR115	1A	8.5	150	5.6	150	5.6	175	4.8
6018	CAC115	6173	STR115	2A	8.5	150	5.6	150	5.6	175	4.8
6018	CAC115	6350	PM115-8	8	68.1	140	48.6	140	48.6	150	45.4
6019	CVI115A	6040	SFR115	11	26.8	141	19	141	19	164	16.3
6019	CVI115A	6580	LBO115	48	16.4	50	32.7	--	--	--	--
6019	CVI115A	6580	LBO115	49	16.4	50	32.7	--	--	--	--
6019	CVI115A	3WNDTR	CVI T1	T1	17.4	25	69.8	--	--	--	--
6019	CVI115A	3WNDTR	CVI T2	T2	31	42	73.7	--	--	--	--
6019	CVI115A	3WNDTR	CVI T3	T3	24.2	42	57.5	--	--	--	--
6024	CHI115	6025	CHI13A	T1	8.7	25	35	--	--	--	--
6024	CHI115	6026	CHI13B	T2	9.2	25	36.6	--	--	--	--
6024	CHI115	6047	CLA115	24	33	90	36.6	--	--	--	--
6024	CHI115	6060	LM2115	3B	15.8	93	17	93	17	175	9
6027	LOC115A	6032	MAR115A	21	27.3	114	23.9	114	23.9	125.4	21.8
6027	LOC115A	6230	CBA115	39	81.2	160	50.8	--	--	--	--
6027	LOC115A	6230	CBA115	40	81.2	160	50.8	--	--	--	--
6027	LOC115A	3WNDTR	LOC T1	T1	41	50	82	--	--	--	--
6027	LOC115A	3WNDTR	LOC T2	T2	49.8	50	99.5	--	--	--	--
6027	LOC115A	3WNDTR	LOC T3	T3	35.7	47	76	--	--	--	--
6032	MAR115A	6350	PM115-8	8	68.1	114	59.7	114	59.7	132	51.6
6032	MAR115A	3WNDTR	MAR T1	T1	35.6	50	71.2	--	--	--	--
6032	MAR115A	3WNDTR	MAR T2	T2	32.9	50	65.8	--	--	--	--
6032	MAR115A	3WNDTR	MAR T3	T3	26.2	50	52.5	--	--	--	--
6036	SMA115	6120	MIR115B	35	41.6	97	42.9	97	42.9	109	38.1
6036	SMA115	3WNDTR	STM T1	T1	27.7	25	110.6	--	--	--	--
6036	SMA115	3WNDTR	STM T2	T2	21.3	25	85.2	--	--	--	--
6036	SMA115	3WNDTR	STM T3	T3	34.4	42	81.9	--	--	--	--
6040	SFR115	6230	CBA115	41	82	184	44.6	184	44.6	228	36
6040	SFR115	3WNDTR	SFCO T2	T2	33.5	46	72.9	--	--	--	--
6040	SFR115	3WNDTR	SFCO T3	T3	28.8	50	57.6	--	--	--	--
6040	SFR115	3WNDTR	SFCO T4	T4	45.3	50	90.6	--	--	--	--
6047	CLA115	6048	CLA13.8	T1	6.4	10.5	61.1	--	--	--	--
6055	MOS115B	6211	PM115-9	1	4.9	109	4.4	109	4.4	135	3.6
6055	MOS115B	3WNDTR	MOS T1	T1	52.5	50	104.9	--	--	--	--
6055	MOS115B	3WNDTR	MOS T2	T2	33.1	50	66.2	--	--	--	--
6057	TOC115	3WNDTR	TOC T1	T1	36.7	50	73.4	--	--	--	--
6057	TOC115	3WNDTR	TOC T2	T2	21.1	50	42.3	--	--	--	--

6059	LM1115	6066	FFIELD	30	46.4	93	49.9	93	49.9	175	26.5
6059	LM1115	6066	FFIELD	31	46.4	93	49.9	93	49.9	175	26.5
6059	LM1115	6074	LMDIST	23	33.6	90.6	37.1	--	--	--	--
6059	LM1115	6173	STR115	2B	19.1	150	12.8	150	12.8	175	10.9
6059	LM1115	6270	CAT115	0A	26.5	93	28.5	93	28.5	175	15.2
6059	LM1115	6290	CATII115	1C	18.2	150	12.1	150	12.1	175	10.4
6059	LM1115	3WNDTR	TRAFO12	T1	0	100	0	--	--	--	--
6059	LM1115	3WNDTR	TRAFO7	T1	0	100	0	--	--	--	--
6060	LM2115	6071	BLMG2	T2	30.9	50	61.8	--	--	--	--
6060	LM2115	6072	BLMG3	T3	30.9	50	61.8	--	--	--	--
6060	LM2115	6073	BLMG4	T4	31	50	62	--	--	--	--
6060	LM2115	6074	LMDIST	26	60.2	90.6	66.4	--	--	--	--
6060	LM2115	6170	CPA115	4B	4.9	93	5.3	93	5.3	175	2.8
6060	LM2115	6270	CAT115	0B	26.6	93	28.6	93	28.6	175	15.2
6066	FFIELD	6067	FF13.8	T1	42.9	50	85.8	--	--	--	--
6066	FFIELD	6068	FF44	T3	8.3	56	14.8	--	--	--	--
6066	FFIELD	6322	FF13.8	T2	32.1	42	76.4	--	--	--	--
6066	FFIELD	6323	FF13.8	T5	15.4	50	30.8	--	--	--	--
6074	LMDIST	3WNDTR	BLM T9	T9	13.2	50	26.3	50	26.3	62.5	21.1
6074	LMDIST	3WNDTR	BLM44T8	T8	13.8	56	24.7	--	--	--	--
6087	CAL115	6088	LES115	17	44.6	93	47.9	93	47.9	175	25.5
6087	CAL115	6092	LVA115	18	52.3	93	56.2	93	56.2	175	29.9
6087	CAL115	6300	CAL34	T1	56.1	62.5	89.8	--	--	--	--
6088	LES115	3WNDTR	TRAFO1	T1	45.1	54	83.6	--	--	--	--
6092	LVA115	3WNDTR	TRAFO1	T1	52.9	54	97.9	--	--	--	--
6096	FOR230	6097	FORG1	T1	0	111	0	--	--	--	--
6096	FOR230	6098	FORG2	T2	0	111	0	--	--	--	--
6096	FOR230	6099	FORG3	T3	0	111	0	--	--	--	--
6096	FOR230	6179	GUA230	18	59.7	276	21.6	276	21.6	459	13
6096	FOR230	6263	ESP230	0A	111.5	304	36.7	304	36.7	340	32.8
6100	BAY230	6101	BAYG1	T1	53.1	109	48.7	--	--	--	--
6100	BAY230	6102	BAYG2	T2	53.1	96	55.3	--	--	--	--
6100	BAY230	6110	BAYG3	T3	52.1	109	47.8	--	--	--	--
6100	BAY230	6171	PAC230	1A	71.3	186	38.3	186	38.3	350	20.4
6100	BAY230	6590	24DIC230	2A	84.4	186	45.4	186	45.4	350	24.1
6105	PAM230	6106	PAM 13A	T1	53	63	84.2	--	--	--	--
6105	PAM230	6107	PAM 13B	T2	53	63	84.2	--	--	--	--
6170	CPA115	6280	GIR115	43	0	159	0	--	--	--	--
6171	PAC230	6172	PAC 13A	T1	42	65	64.7	--	--	--	--
6173	STR115	6290	CATII115	1B	18.2	150	12.1	150	12.1	175	10.4
6176	ESTG1	6178	EST230	T1	55.5	70	79.3	--	--	--	--

6177	ESTG2	6178	EST230	T2	55.5	70	79.3	--	--	--	--
6178	EST230	6179	GUA230	19	108.8	193	56.4	193	56.4	366	29.7
6179	GUA230	6182	VEL230	16	160.5	275	58.4	275	58.4	450	35.7
6179	GUA230	6182	VEL230	17	160.5	275	58.4	275	58.4	450	35.7
6179	GUA230	6345	PM230-29	29	74.3	276	26.9	276	26.9	459	16.2
6179	GUA230	6360	GLA230	22	79.5	131	60.7	131	60.7	405	19.6
6182	VEL230	6690	DOM230	5A	139.5	300	46.5	300	46.5	389	35.9
6210	TIN115	6211	PM115-9	1	2.4	109	2.2	109	2.2	135	1.8
6210	TIN115	3WNDTR	TIN T1	T1	25.4	42	60.4	--	--	--	--
6210	TIN115	3WNDTR	TIN T2	T2	24.3	42	58	--	--	--	--
6230	CBA115	3WNDTR	CBAN T1	T1	37.2	50	74.5	--	--	--	--
6230	CBA115	3WNDTR	CBAN T2	T2	43.4	50	86.8	--	--	--	--
6240	EHIG230	6241	EHIG34	T1	26	50	52	--	--	--	--
6260	CHA230	6263	ESP230	0B	85.6	304	28.1	304	28.1	340	25.2
6260	CHA230	6340	CAN230	30	87.1	276	31.6	276	31.6	459	19
6260	CHA230	6400	FRONTCHA	21	19.3	304	6.3	304	6.3	340	5.7
6260	CHA230	3WNDTR	TRAFO1	T1	7.5	50	15.1	50	15.1	62.5	12.1
6261	CHA115	6750	BON13.8	T1	17	50	33.9	--	--	--	--
6261	CHA115	3WNDTR	TRAFO1	T1	17	50	33.9	50	33.9	62.5	27.1
6263	ESP230	6264	CHANG1	T1	103.9	125	83.2	--	--	--	--
6263	ESP230	6265	CHANG2	T2	95.1	125	76.1	--	--	--	--
6270	CAT115	6271	CAT 13A	T1	0	52	0	--	--	--	--
6270	CAT115	6272	CAT 13B	T2	0	52	0	--	--	--	--
6280	GIR115	6281	GIR 13A	T1	0	20	0	--	--	--	--
6280	GIR115	6282	GIR 13B	T2	0	66.6	0	--	--	--	--
6290	CATII115	6291	TCOG1	T1	0	75	0	--	--	--	--
6290	CATII115	6292	TCOG2	T2	0	75	0	--	--	--	--
6290	CATII115	6293	TCOG3	T3	0	75	0	--	--	--	--
6330	BAI230	6331	BAI115	T1	54.9	60	91.5	--	--	--	--
6330	BAI230	6335	BAIG1	T1	35.7	60	59.5	--	--	--	--
6330	BAI230	6336	BAIG2	T2	35.7	60	59.5	--	--	--	--
6330	BAI230	6680	BFR230	8B	44	193	22.8	193	22.8	366	12
6331	BAI115	6332	BAM115	44	54.7	93	58.8	93	58.8	175	31.3
6332	BAM115	6333	BAMG1	T1	22.5	70	32.1	--	--	--	--
6332	BAM115	6334	BAMG2	T1	22.5	70	32.1	--	--	--	--
6332	BAM115	6730	SAN115	1	9.8	15	65.2	15	65.2	15	65.2
6340	CAN230	6341	CAN34	T1	13.7	50	27.5	--	--	--	--
6340	CAN230	6345	PM230-29	29	74	276	26.8	276	26.8	459	16.1
6360	GLA230	6363	ZAM230	23	55.7	131	42.5	131	42.5	405	13.8
6360	GLA230	3WNDTR	TRAFO1	T1	24.3	66	36.9	--	--	--	--
6363	ZAM230	6366	EVA230	24	23.4	131	17.8	131	17.8	405	5.8

6363	ZAM230	3WNDTR	TRAFO1	T1	32.5	40	81.3	--	--	--	--
6366	EVA230	3WNDTR	TRAFO1	T1	23.5	64	36.7	--	--	--	--
6380	BOQIII23	6381	BOQIII34	T1	49.4	83.3	59.3	--	--	--	--
6380	BOQIII23	6386	BOQIII34	T2	12.5	83.3	15	--	--	--	--
6400	FRONTCHA	58350	CAH230	1	16.7	300	5.6	300	5.6	--	--
6430	ECO230	6431	ECO34.5	T1	51.6	125	41.3	--	--	--	--
6430	ECO230	6431	ECO34.5	T2	51.6	125	41.3	--	--	--	--
6500	FRONTDOM	6690	DOM230	5B	47.7	300	15.9	300	15.9	389	12.3
6500	FRONTDOM	56052	RCL230B	1	47.7	374	12.7	374	12.7	--	--
6580	LBO115	6581	LBO13	T1	32.6	50	65.1	--	--	--	--
6590	24DIC230	6591	24-dic-13	T1	27.5	50	55	--	--	--	--
6680	BFR230	6681	LPO230	1	13.2	193	6.8	193	6.8	366	3.6
6680	BFR230	6683	SAL230	1	22.3	193	11.6	193	11.6	366	6.1
6681	LPO230	6682	LPO13.8	T1	13.3	33.3	39.8	--	--	--	--
6683	SAL230	6684	SAL13.8	T1	22.5	31	72.5	--	--	--	--
6690	DOM230	6691	ALT230	35	36.1	374	9.6	374	9.6	--	--
6690	DOM230	6695	PDO230	33	26.7	374	7.1	374	7.1	--	--
6690	DOM230	6698	MLI230	34	31.9	374	8.5	374	8.5	--	--
6691	ALT230	6692	ALTG1	T1	18.1	26	69.5	--	--	--	--
6691	ALT230	6693	ALTG2	T2	18.1	26	69.5	--	--	--	--
6691	ALT230	6694	ALTG3	T3	0	26	0	--	--	--	--
6695	PDO230	3WNDTR	TRAFO1	T1	26.7	40	66.8	--	--	--	--
6698	MLI230	6699	MLIG1	T1	16	20	79.9	--	--	--	--
6698	MLI230	6700	MLIG2	T2	16	20	79.9	--	--	--	--
6698	MLI230	6701	MLIG3	T3	0	20	0	--	--	--	--
6730	SAN115	6731	SAN13.8	T1	9.8	13.2	74.2	--	--	--	--
6790	SMA82	3WNDTR	TRAFO1	T1	23.8	60	39.7	--	--	--	--
6915	SCR115	6916	SCR13.8	T1	18.8	50	37.6	--	--	--	--
6036	SMA115	6120	MIR115B	35	41.6	97	42.9	97	42.9	109	38.1
6120	MIR115B	6122	MIRG10	T1	38.2	50	76.4	--	--	--	--
6120	MIR115B	6124	MIR44	T3	6.2	75	8.3	--	--	--	--
6121	MIRG9	6123	MIR115A	T1	38	50	76.1	--	--	--	--
6123	MIR115A	6124	MIR44	T1	5.6	47	11.9	--	--	--	--
6123	MIR115A	6124	MIR44	T2	5.6	50	11.1	--	--	--	--

REPORTE DE GENERACIÓN, PÉRDIDAS E INTERCAMBIO EN ÁREAS
MW/MVAR

AREA	DE GENERACIÓN	A CARGA	TO BUS SHUNT	FROM CHARGING	A PÉRDIDAS	TO TIE LINES	TO TIES + LOADS	DESIRED NET INT
1	1131.5	1230	0	0	25.7	-124.2	-124.2	0
GUATEMAL	54	379.7	0.9	638.1	302.4	9.1	9.1	
2	1068.5	1050	0	0	18.1	0.4	0.4	0
SALVADOR	228.8	310.1	-127.3	193.9	226.3	13.5	13.5	
3	1686.4	1644	0	0	41.5	0.9	0.9	0
HONDURAS	211.5	534	-297	700.9	643.8	31.5	31.5	
4	452.5	446.4	0	0	6.8	-0.7	-0.7	0
NICARAGU	-98.6	193.4	-24.3	335.1	95.5	-28.2	-28.2	
5	1250.5	1235.5	0	0	14.6	0.4	0.4	0
C.RICA	-54.4	313.9	-226.9	475.5	268.5	65.6	65.6	
6	1407.9	1434.1	0	0	97.2	-123.4	-123.4	-110
PANAMA	198.9	359.4	-581.7	430.7	909.7	-58	-58	
7	164.5	51.6	0	0	2.7	110.2	110.2	110
ACANAL	29.1	12.9	-14.4	0.2	19	11.8	11.8	
8	32886.7	32750.2	0	0	0	136.5	136.5	0
MEXICO	8814.2	8859.5	0	0	0	-45.4	-45.4	
COLUMN	40048.4	39841.7	0	0	206.7	0	0	0
TOTALS	9383.3	10963.1	-1270.7	2774.4	2465.4	0	0	

Contingencia 16: Mata de Nance – Boquerón III

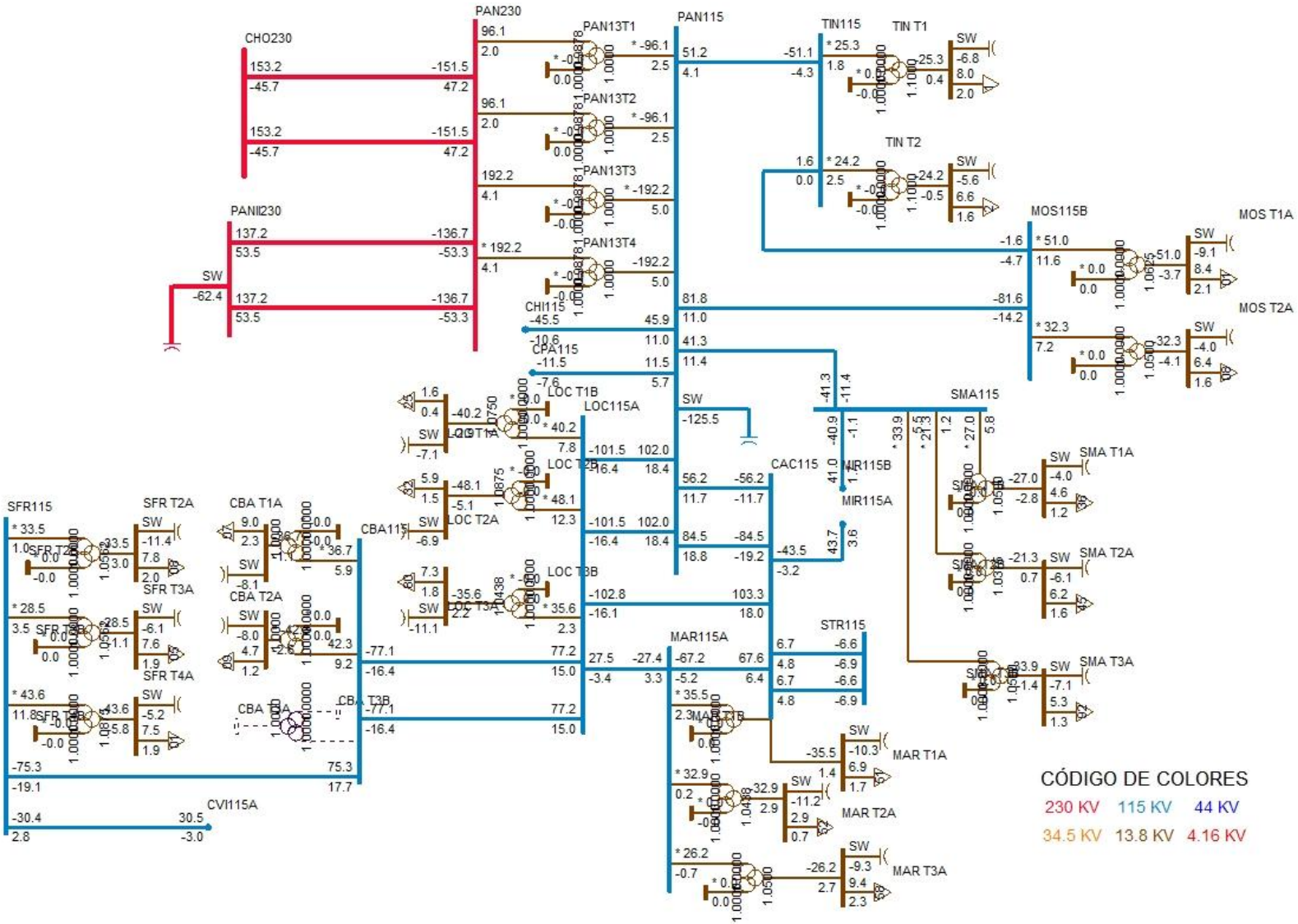
PAN230
PAN115
CHO230
PANII230
PAN13T1
PAN13T2
PAN13T3
PAN13T4
TIN115
TIN T1
TIN T2
MOS115B
MOS T1A
MOS T2A
CHI115
CPA115
LOC115A
LOC T1B
LOC T2B
LOC T3B
SW
CAC115
MIR115B
MIR115A
SMA115
SMA T1A
SMA T2A
SMA T3A
MAR115A
MAR T1A
MAR T2A
MAR T3A
STR115
SFR115
SFR T2A
SFR T3A
SFR T4A
CBA T1A
CBA T2A
CBA115
CBA T3B
CVI115A
CÓDIGO DE COLORES
230 KV
115 KV
44 KV
34.5 KV
13.8 KV
4.16 KV

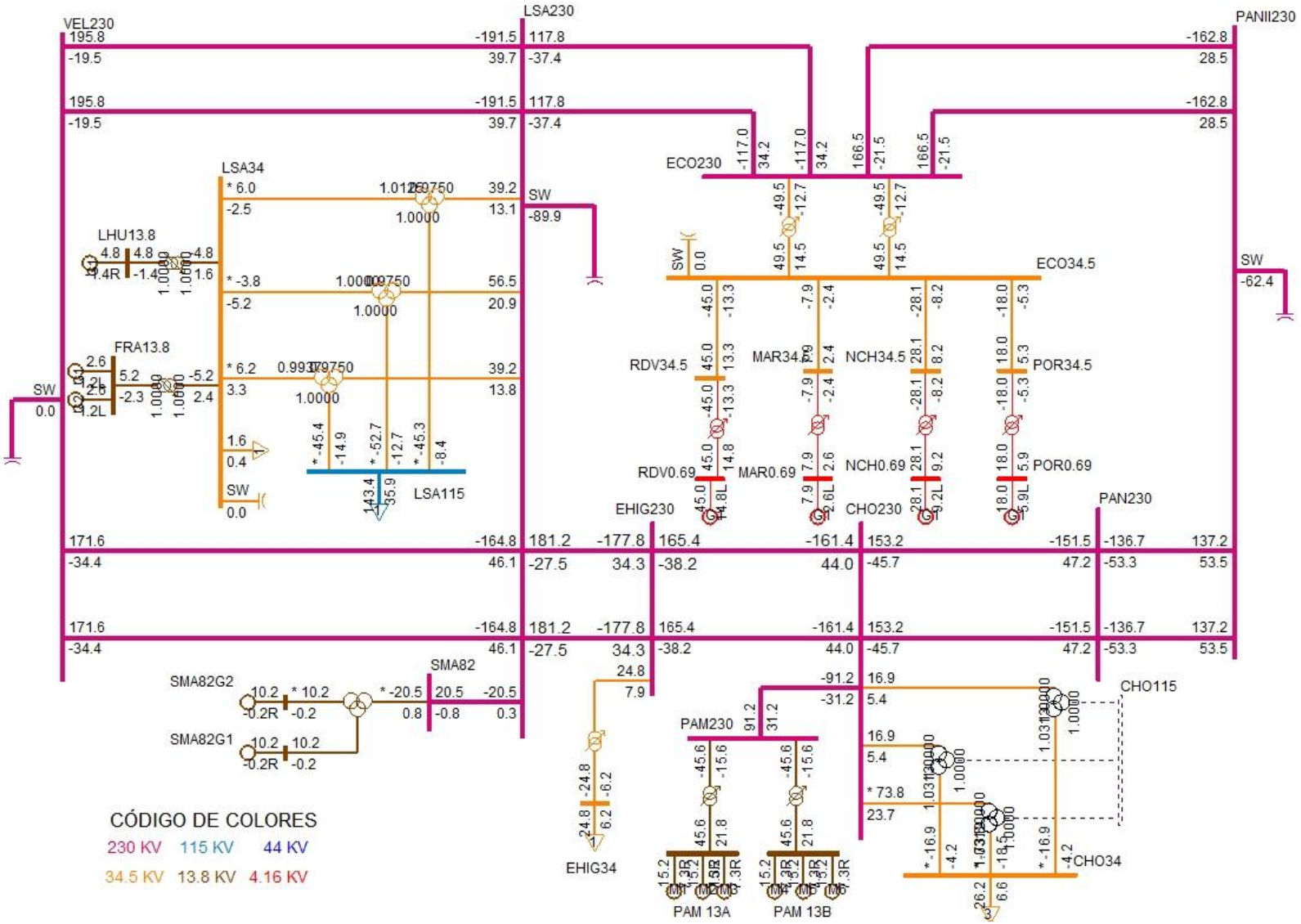
VEL230
LSA230
PANII230
ECO230
ECO34.5
LSA34
LHU13.8
FRA13.8
LSA115
SW
RDV34.5
MAR34.5
NCH34.5
POR34.5
RDV0.69
MAR0.69
NCH0.69
POR0.69
EHIG230
CHO230
PAN230
CHO115
CHO34
PAM230
PAM 13A
PAM 13B
EHIG34
SMA82
SMA82G2
SMA82G1
CÓDIGO DE COLORES
230 KV
115 KV
44 KV
34.5 KV
13.8 KV
4.16 KV

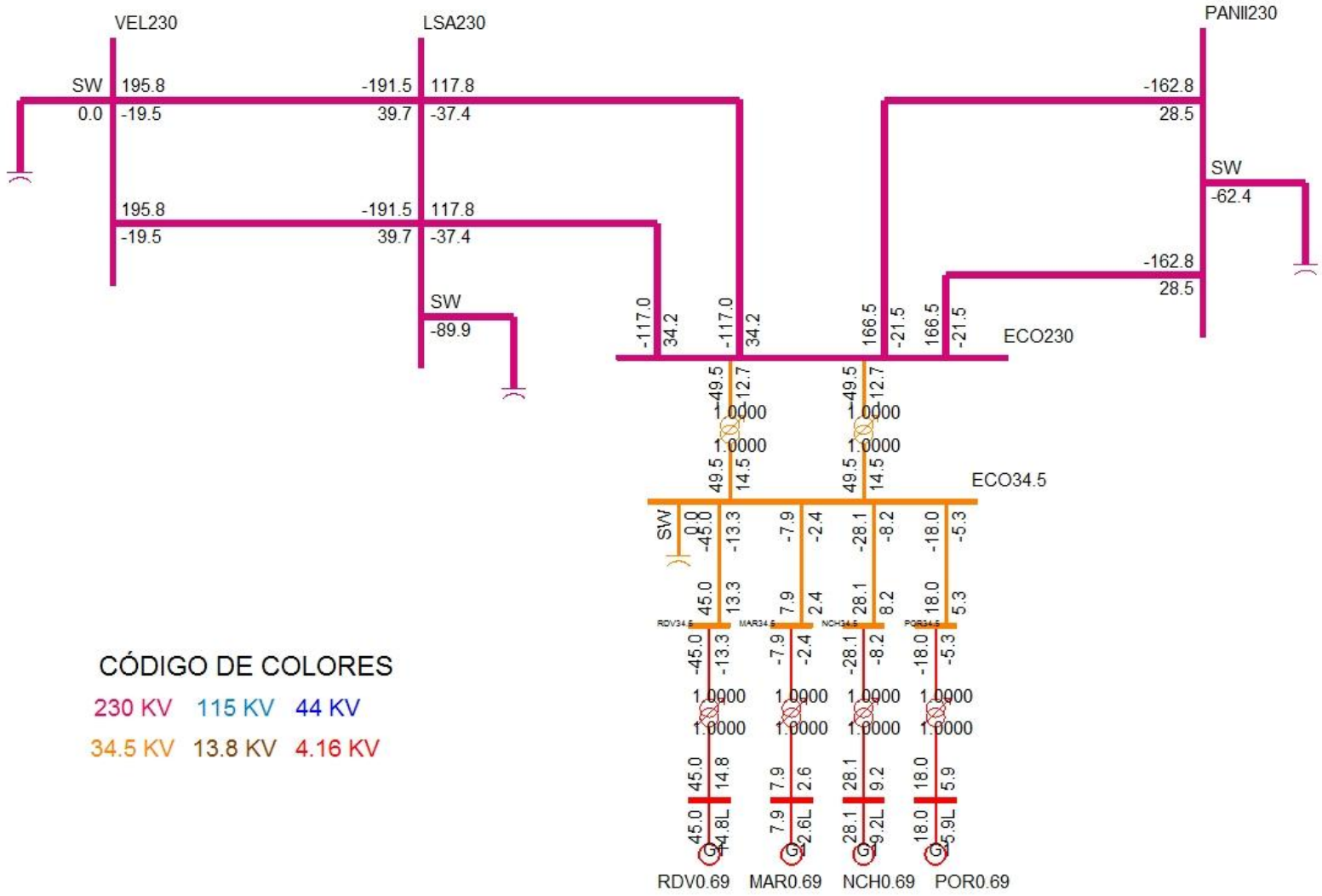
VEL230
LSA230
PANII230
SW
0.0
195.8
-19.5
-191.5
39.7
117.8
-37.4
-162.8
28.5
SW
-62.4
195.8
-19.5
-191.5
39.7
117.8
-37.4
-162.8
28.5
SW
-89.9
-117.0
34.2
-117.0
34.2
166.5
-21.5
166.5
-21.5
ECO230
-49.5
12.7
1.0000
1.0000
-49.5
12.7
1.0000
1.0000
49.5
14.5
49.5
14.5
ECO34.5
SW
0.0
-45.0
-13.3
-7.9
-2.4
-28.1
-8.2
-18.0
-5.3
45.0
13.3
7.9
2.4
28.1
8.2
18.0
5.3
RDV34.5
MAR34.5
NCH34.5
POR34.5
-45.0
-13.3
-7.9
-2.4
-28.1
-8.2
-18.0
-5.3
1.0000
1.0000
1.0000
1.0000
1.0000
1.0000
1.0000
1.0000
45.0
14.8
7.9
2.6
28.1
9.2
18.0
5.9
45.0
14.8L
7.9
2.6L
28.1
9.2L
18.0
5.9L
RDV0.69
MAR0.69
NCH0.69
POR0.69
CÓDIGO DE COLORES
230 KV
115 KV
44 KV
34.5 KV
13.8 KV
4.16 KV

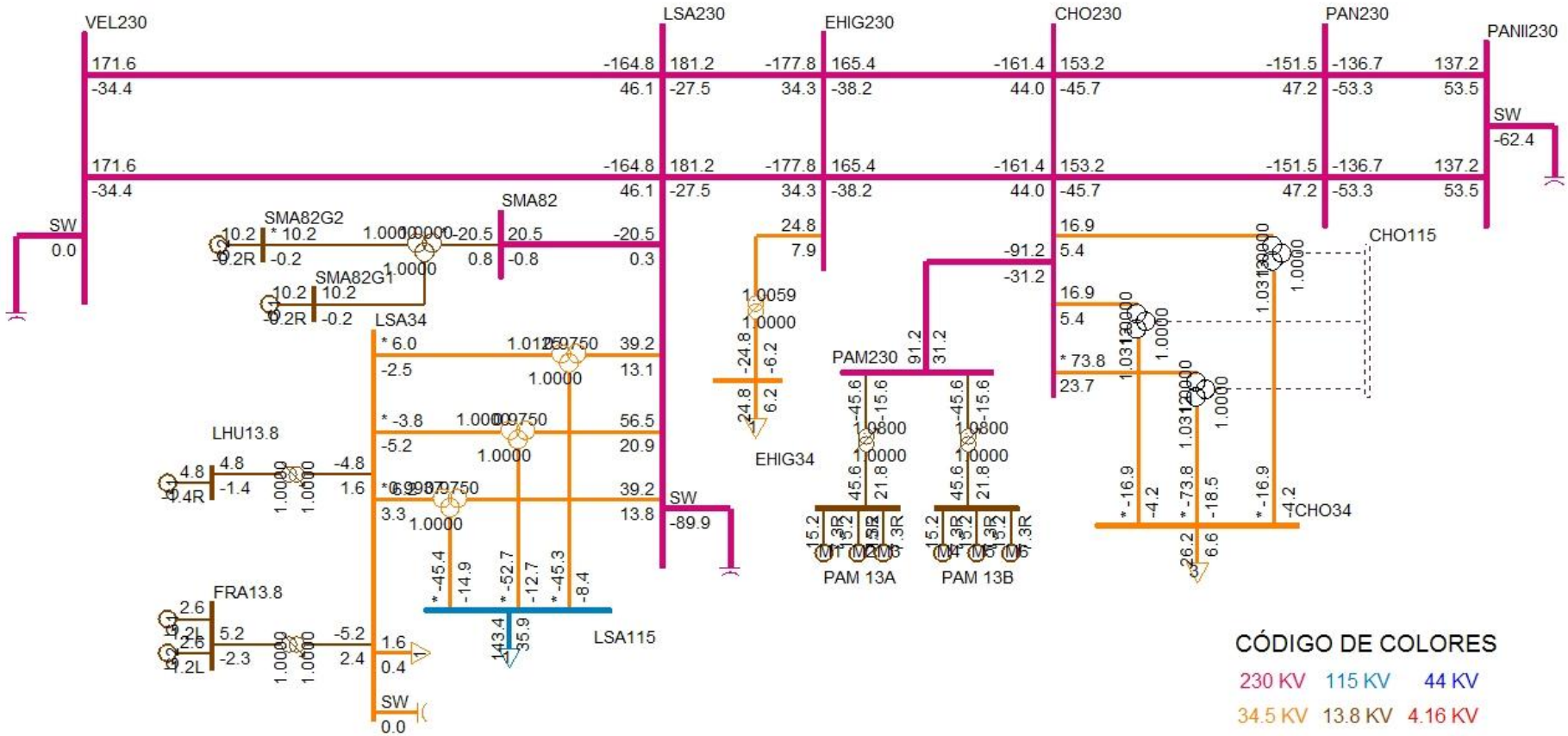
VEL230
LSA230
EHIG230
CHO230
PAN230
PANII230
SW
0.0
SW
-62.4
SMA82
SMA82G2
SMA82G1
LSA34
LSA115
EHIG34
PAM230
PAM 13A
PAM 13B
CHO115
TCHO34
LHU13.8
FRA13.8
SW
0.0
SW
-89.9
CÓDIGO DE COLORES
230 KV 115 KV 44 KV
34.5 KV 13.8 KV 4.16 KV

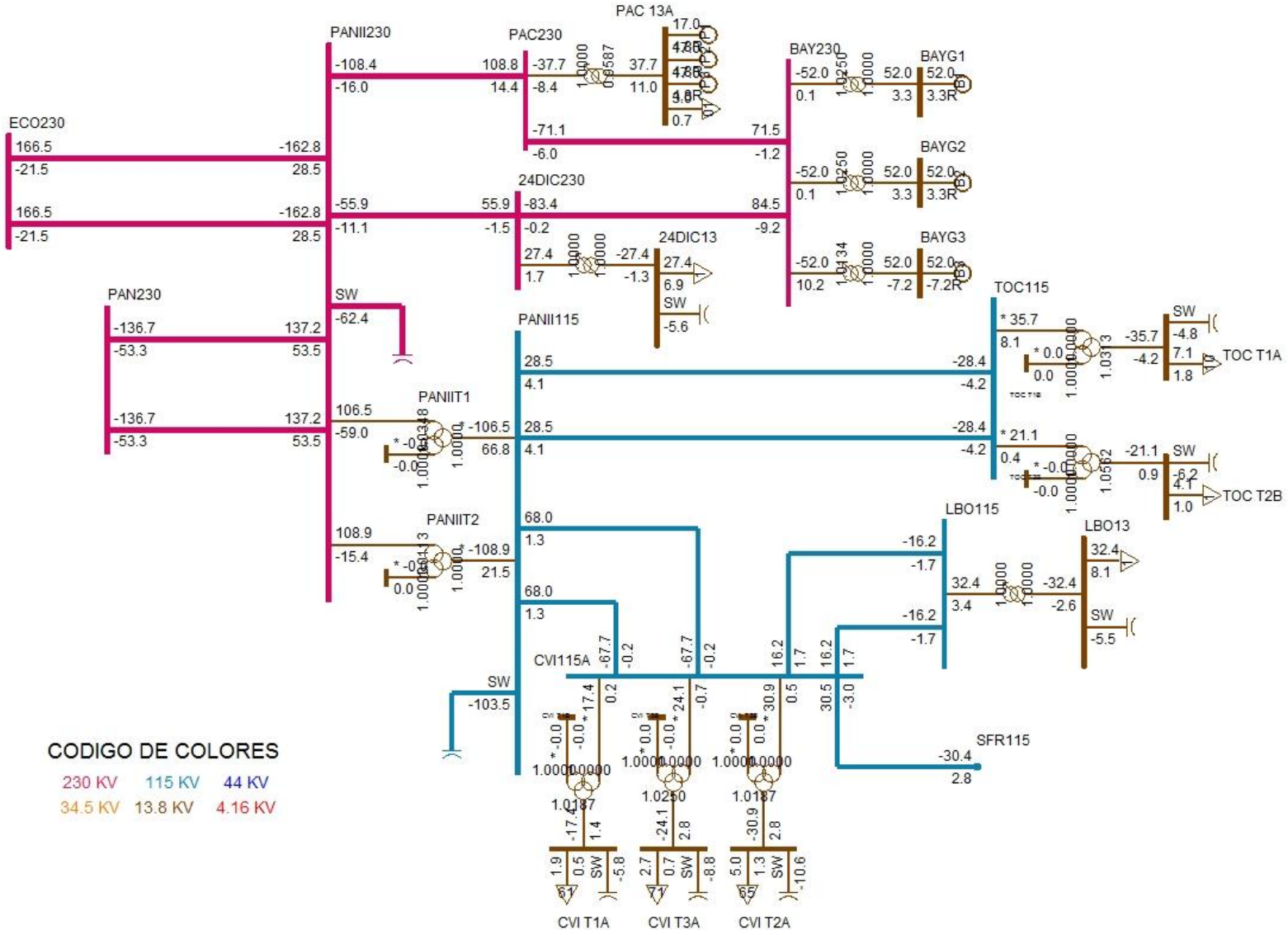
PAC 13A
PANII230
PAC230
BAY230
BAYG1
BAYG2
BAYG3
ECO230
24DIC230
24DIC13
PAN230
SW
TOC115
PANII115
TOC T1A
PANIIT1
TOC T2B
PANIIT2
LBO115
LBO13
CVI115A
SFR115
CVI T1A
CVI T3A
CVI T2A
CODIGO DE COLORES
230 KV
115 KV
44 KV
34.5 KV
13.8 KV
4.16 KV

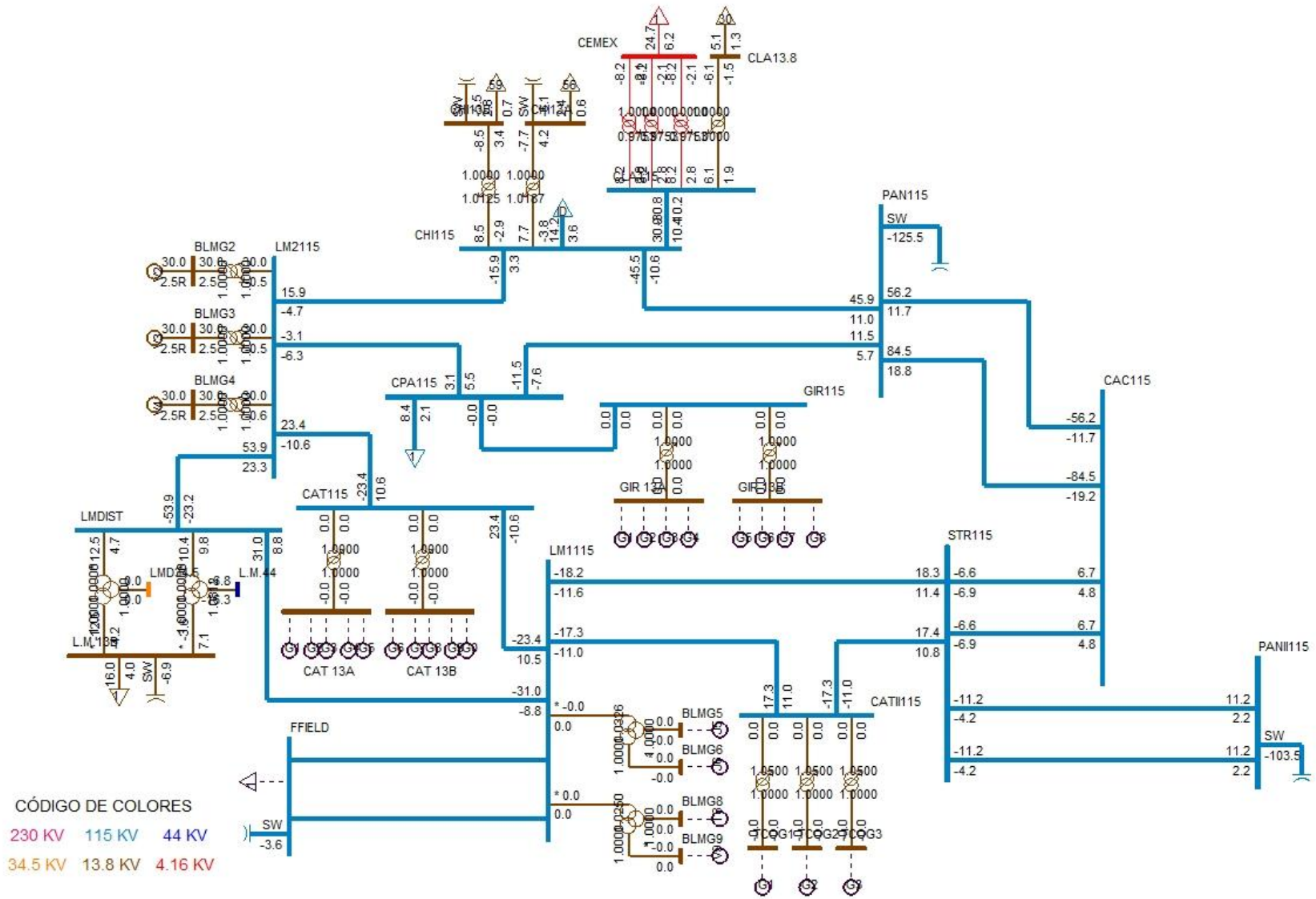
CEMEX
CLA13.8
CHI115
PAN115
SW
-125.5
BLMG2
BLMG3
BLMG4
LM2115
CPA115
GIR115
CAC115
LMDIST
CAT115
CAT 13A
CAT 13B
LM1115
STR115
PANII115
CATII115
FFIELD
BLMG5
BLMG6
BLMG8
BLMG9
CÓDIGO DE COLORES
230 KV
115 KV
44 KV
34.5 KV
13.8 KV
4.16 KV

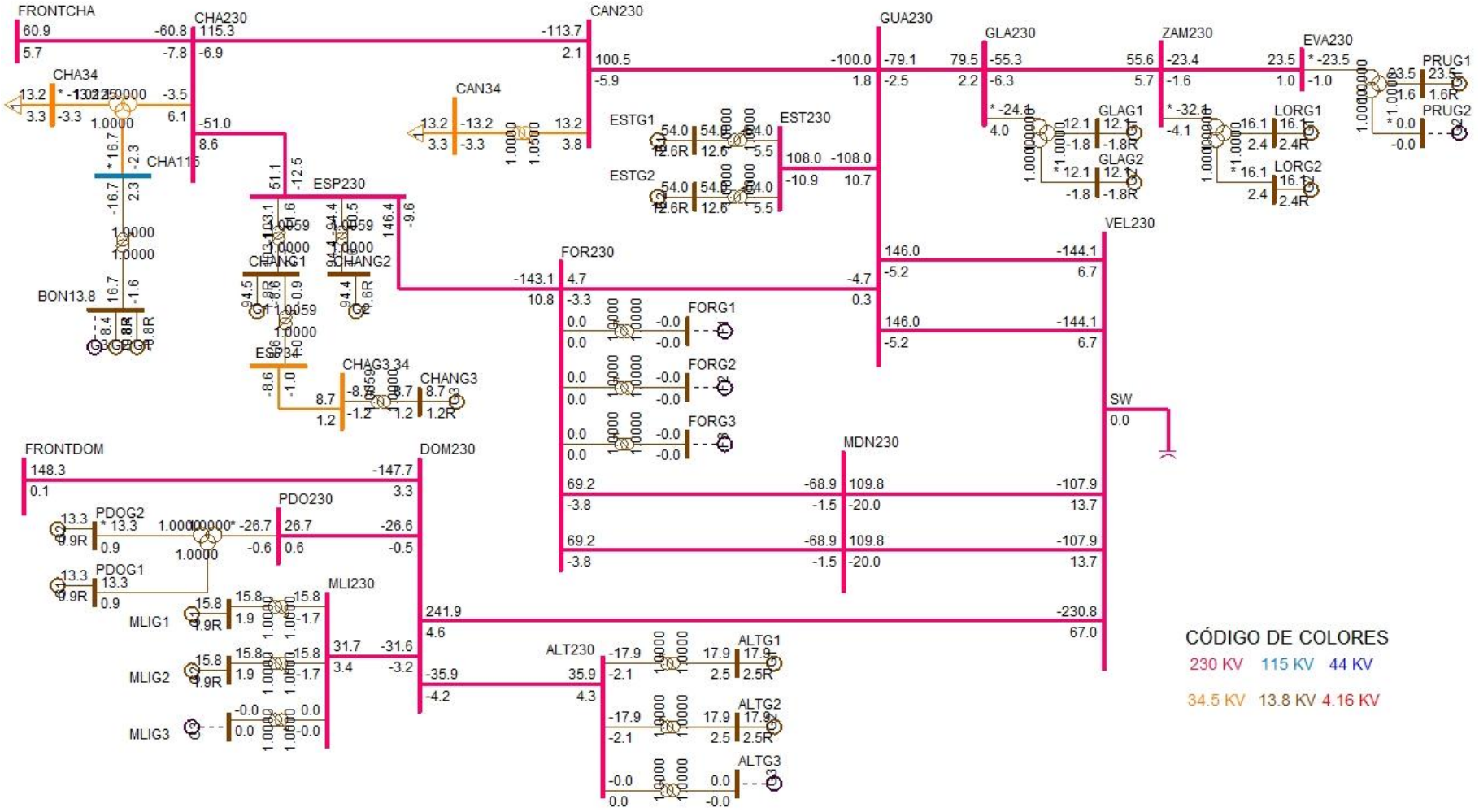
FRONTCHA
CHA230
CAN230
GUA230
GLA230
ZAM230
EVA230
PRUG1
PRUG2
CHA34
CAN34
CHA115
ESP230
ESTG1
ESTG2
EST230
GLAG1
GLAG2
LORG1
LORG2
BON13.8
CHANG1
CHANG2
CHAG3.34
CHANG3
FOR230
FORG1
FORG2
FORG3
VEL230
SW
MDN230
FRONTDOM
DOM230
PDO230
PDOG2
PDOG1
MLI230
MLIG1
MLIG2
MLIG3
ALT230
ALTG1
ALTG2
ALTG3
CÓDIGO DE COLORES
230 KV
115 KV
44 KV
34.5 KV
13.8 KV
4.16 KV

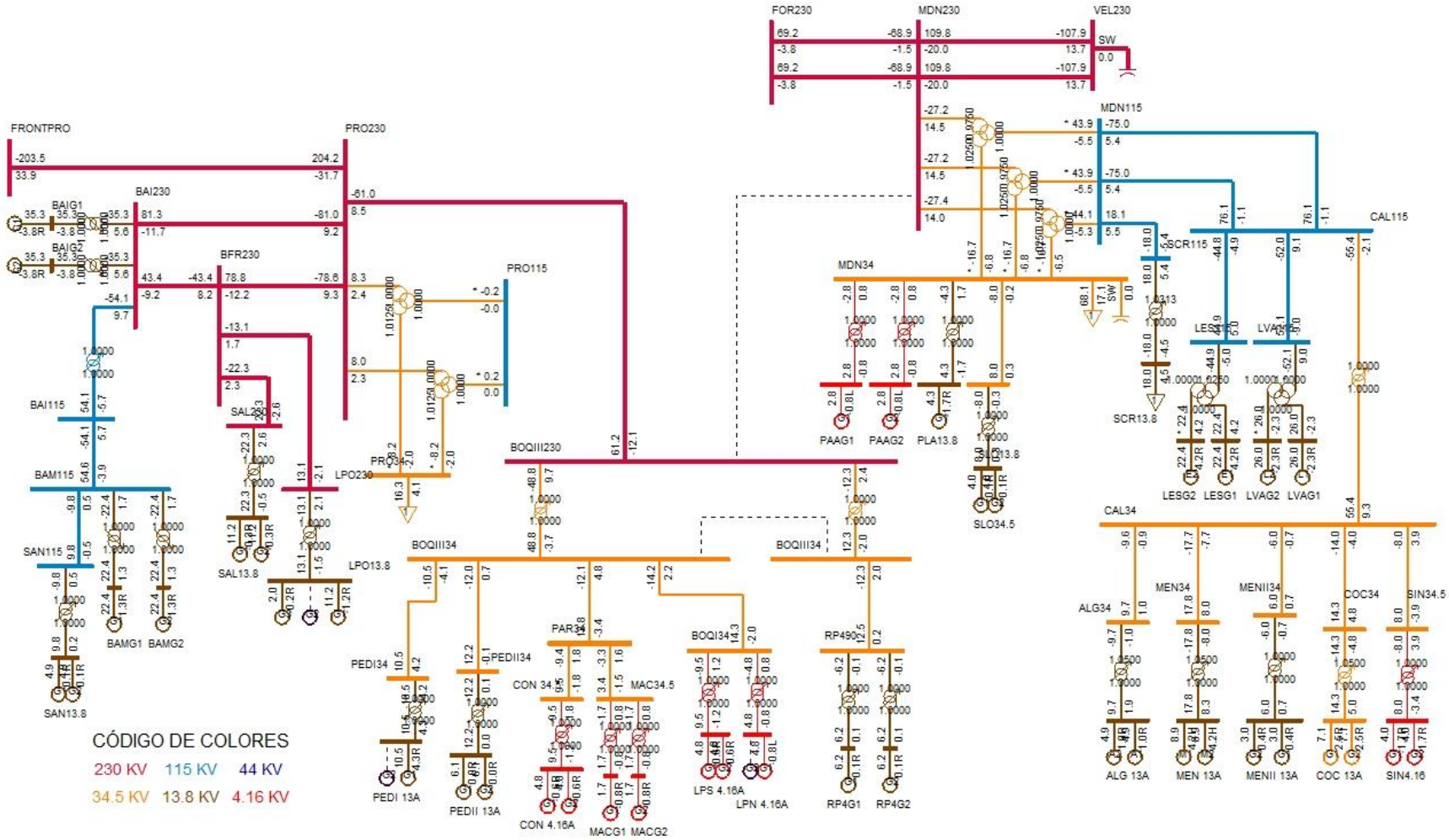
FRONTPRO
PRO230
FOR230
MDN230
VEL230
SW
MDN115
CAL115
BAI230
BFR230
BAIG1
BAIG2
BAI115
BAM115
SAN115
SAN13.8
BAMG1
BAMG2
SAL23
SAL13.8
LPO230
LPO13.8
PRO115
BOQIII230
BOQIII34
PEDI34
PEDI 13A
PEDII34
PEDII 13A
PAR34
CON 34.5
CON 4.16A
MAC34.5
MACG1
MACG2
BOQI34
LPS 4.16A
LPN 4.16A
RP490
RP4G1
RP4G2
MDN34
PAAG1
PAAG2
PLA13.8
SLO34.5
SCR115
SCR13.8
LESG2
LESG1
LVAG2
LVAG1
CAL34
ALG34
ALG 13A
MEN34
MEN 13A
MENII34
MENII 13A
COC34
COC 13A
SIN34.5
SIN4.16
CÓDIGO DE COLORES
230 KV 115 KV 44 KV
34.5 KV 13.8 KV 4.16 KV

DESPACHO DE GENERACIÓN PARA ÁREA 6-PANAMÁ

# BARRA	NOMBRE	ID	POTENCIA ACTIVA GENERADA (MW)	POTENCIA REACTIVA GENERADA (MVAR)
6071	BLMG2	V2	30	2.5
6072	BLMG3	V3	30	2.5
6073	BLMG4	V4	30	2.5
6090	LESG1	E1	22.4	4.2
6091	LESG2	E2	22.4	4.2
6094	LVAG1	L1	26	-2.3
6095	LVAG2	L2	26	-2.3
6101	BAYG1	B1	52	3.3
6102	BAYG2	B2	52	3.3
6106	PAM 13A	M1	15.2	7.3
6106	PAM 13A	M2	15.2	7.3
6106	PAM 13A	M3	15.2	7.3
6107	PAM 13B	M4	15.2	7.3
6107	PAM 13B	M5	15.2	7.3
6107	PAM 13B	M6	15.2	7.3
6110	BAYG3	B3	52	-7.2
6172	PAC 13A	P1	17	4.8
6172	PAC 13A	P2	17	4.8
6172	PAC 13A	P3	17	4.8
6176	ESTG1	E1	54	12.6
6177	ESTG2	E2	54	12.6
6264	CHANG1	G1	94.5	1.8
6265	CHANG2	G2	94.4	1.6
6268	CHANG3	G3	8.7	1.2
6311	ALG 13A	A1	4.9	1
6311	ALG 13A	A2	4.9	1
6321	MEN 13A	M1	8.9	4.2
6321	MEN 13A	M2	8.9	4.2
6333	BAMG1	G1	22.4	1.3
6334	BAMG2	G2	22.4	1.3
6335	BAIG1	G1	35.3	-3.8
6336	BAIG2	G2	35.3	-3.8
6361	GLAG1	G1	12.1	-1.8
6362	GLAG2	G2	12.1	-1.8
6364	LORG1	G1	16.1	2.4
6365	LORG2	G2	16.1	2.4

6367	PRUG1	G1	23.5	1.6
6384	PEDI 13A	G1	10.5	4.3
6385	PEDII 13A	G1	6.1	0
6385	PEDII 13A	G2	6.1	0
6433	RDV0.69	G1	45	14.8
6435	MAR0.69	G1	7.9	2.6
6437	NCH0.69	G1	28.1	9.2
6439	POR0.69	G1	18	5.9
6510	MACG1	G1	1.7	-0.8
6511	MACG2	G2	1.7	-0.8
6520	PAAG1	G1	2.8	-0.8
6521	PAAG2	G2	2.8	-0.8
6530	CON 4.16A	G1	4.8	-0.6
6530	CON 4.16A	G2	4.8	-0.6
6560	PLA13.8	G1	4.3	-1.7
6570	FRA13.8	G1	2.6	-1.2
6570	FRA13.8	G2	2.6	-1.2
6600	LHU13.8	G1	4.8	-1.4
6621	LPS 4.16A	G1	4.8	-0.6
6621	LPS 4.16A	G2	4.8	-0.6
6623	LPN 4.16A	G1	4.8	-0.8
6631	COC 13A	G1	7.1	2.5
6631	COC 13A	G2	7.1	2.5
6641	MENII 13A	G1	3	0.4
6641	MENII 13A	G2	3	0.4
6671	RP4G1	G1	6.2	0.1
6672	RP4G2	G2	6.2	0.1
6682	LPO13.8	G1	11.2	-1.2
6682	LPO13.8	G3	2	-0.2
6684	SAL13.8	G1	11.2	-0.3
6684	SAL13.8	G2	11.2	-0.3
6692	ALTG1	G1	17.9	2.5
6693	ALTG2	G2	17.9	2.5
6696	PDOG1	G1	13.3	0.9
6697	PDOG2	G2	13.3	0.9
6699	MLIG1	G1	15.8	1.9
6700	MLIG2	G2	15.8	1.9
6721	SIN4.16	G1	4	-1.7
6721	SIN4.16	G2	4	-1.7
6731	SAN13.8	G1	4.9	0.1
6731	SAN13.8	G2	4.9	0.1

6750	BON13.8	G1	8.4	-0.8
6750	BON13.8	G2	8.4	-0.8
6791	SMA82G1	G1	10.2	-0.2
6792	SMA82G2	G2	10.2	-0.2
6831	SLO13.8	G1	4	0.1
6831	SLO13.8	G2	4	0.1
GENERACIÓN TOTAL DEL ÁREA 6			1407.6	141

DESPACHO DE GENERACIÓN PARA ÁREA 7-CANAL

# BARRA	NOMBRE	ID	POTENCIA ACATIVA GENERADA (MW)	POTENCIA REACTIVA GENERADA (MVAR)
6121	MIRG9	G9	37.4	0.3
6122	MIRG10	G1	37.4	1
6134	MADG1	G1	11.4	1.1
6135	MADG2	G2	11.4	1
6136	MADG3	G3	11.4	2.7
6140	GAT6A	G1	2.9	-0.5
6140	GAT6A	G2	2.9	-0.5
6140	GAT6A	G3	2.9	-0.5
6140	GAT6A	G4	4.3	-0.7
6140	GAT6A	G5	4.3	-0.7
6140	GAT6A	G6	4.3	-0.7
6155	MIR13B	G7	17	3.3
6155	MIR13B	G8	17	3.3
GENERACIÓN TOTAL DEL ÁREA 7			164.5	9

BARRAS EN 230 KV CON VOLTAJES MAYORES A (1)

# BARRA	NOMBRE	V(PU)	V(KV)	# BARRA	NOMBRE	V(PU)	V(KV)
6000	FRONTPRO	1.0051	231.17	6001	PAN230	1.01	232.29
6003	PANII230	1.0194	234.46	6005	CHO230	1.0041	230.95
6014	PRO230	1.0054	231.25	6100	BAY230	1.0332	237.64
6105	PAM230	1.0043	230.98	6171	PAC230	1.0258	235.94
6260	CHA230	1.0123	232.82	6263	ESP230	1.0119	232.74
6330	BAI230	1.0063	231.45	6340	CAN230	1.0012	230.28
6360	GLA230	1.0027	230.62	6363	ZAM230	1.0069	231.59
6366	EVA230	1.0084	231.94	6380	BOQIII23	1.0056	231.29
6400	FRONTCHA	1.0147	233.39	6430	ECO230	1.0115	232.65
6500	FRONTDOM	1.0005	230.11	6590	24DIC230	1.0213	234.89
6680	BFR230	1.0063	231.46	6681	LPO230	1.0064	231.46
6683	SAL230	1.0064	231.46	6790	SMA82	1.0005	230.1

BARRAS EN 230 KV CON VOLTAJES MENORES A (1)

# BARRA	NOMBRE	V(PU)	V(KV)	# BARRA	NOMBRE	V(PU)	V(KV)
6008	LSA230	0.9994	229.85	6011	MDN230	0.994	228.62
6096	FOR230	0.9981	229.57	6178	EST230	0.9984	229.62
6179	GUA230	0.9983	229.61	6182	VEL230	0.9905	227.82
6240	EHIG230	0.9973	229.38	6345	PM230-29	0.9996	229.9
6690	DOM230	0.9971	229.34	6691	ALT230	0.9977	229.47
6695	PDO230	0.9981	229.56	6698	MLI230	0.9982	229.59

BARRAS EN 115 KV CON VOLTAJES MAYORES A (1)

# BARRA	NOMBRE	V(PU)	V(KV)	# BARRA	NOMBRE	V(PU)	V(KV)
6002	PAN115	1.0226	117.6	6004	PANII115	1.0174	117
6009	LSA115	1.0091	116.04	6012	MDN115	1.0002	115.02
6015	PRO115	1.0023	115.27	6018	CAC115	1.022	117.53
6019	CVI115A	1.0118	116.35	6024	CHI115	1.007	115.81
6027	LOC115A	1.0141	116.62	6032	MAR115A	1.0132	116.52
6036	SMA115	1.0215	117.47	6040	SFR115	1.0104	116.2
6047	CLA115	1.0003	115.03	6055	MOS115B	1.0189	117.18
6057	TOC115	1.0146	116.68	6059	LM1115	1.0066	115.76
6060	LM2115	1.0067	115.77	6074	LMDIST	1.0066	115.76
6087	CAL115	1.0108	116.24	6088	LES115	1.0137	116.57
6092	LVA115	1.011	116.26	6120	MIR115B	1.0257	117.95
6123	MIR115A	1.027	118.11	6170	CPA115	1.0103	116.19
6173	STR115	1.0099	116.14	6210	TIN115	1.0198	117.27
6211	PM115-9	1.0196	117.26	6230	CBA115	1.0123	116.42
6261	CHA115	1.0044	115.5	6270	CAT115	1.0066	115.76
6280	GIR115	1.0103	116.19	6290	CATII115	1.007	115.8
6332	BAM115	1.0012	115.14	6350	PM115-8	1.0178	117.05
6580	LBO115	1.0116	116.33	6730	SAN115	1.0013	115.15

BARRAS EN 115 KV CON VOLTAJES MENORES A (1)

# BARRA	NOMBRE	V(PU)	V(KV)	# BARRA	NOMBRE	V(PU)	V(KV)
6066	FFIELD	0.9999	114.99	6331	BAI115	0.9959	114.53
6915	SCR115	0.997	114.65				

VERIFICACIÓN DE CARGA (MVA) EN LÍNEAS Y TRANSFORMADORES

DE		A				RATIN SET A		RATIN SET B		RATIN SET C	
# BARRA	NOMBRE	# BARRA	NOMBRE	CKT	CARGA	RATING	%	RATING	%	RATING	%
6000	FRONTPRO	6014	PRO230	1	205.5	193	106.5	193	106.5	366	56.2
6000	FRONTPRO	56050	RCL230A	1	205.2	200	102.6	200	102.6	--	--
6001	PAN230	6003	PANII230	1C	145.3	350	41.5	350	41.5	450	32.3
6001	PAN230	6003	PANII230	2B	145.3	350	41.5	350	41.5	450	32.3
6001	PAN230	6005	CHO230	3A	159.2	247	64.5	247	64.5	366	43.5
6001	PAN230	6005	CHO230	4A	159.2	247	64.5	247	64.5	366	43.5
6001	PAN230	3WNDTR	TRAF04	T4	192.2	350	54.9	350	54.9	437.5	43.9
6001	PAN230	3WNDTR	TRAFO1	T1	96.1	175	54.9	175	54.9	218.8	43.9
6001	PAN230	3WNDTR	TRAFO2	T2	96.1	175	54.9	175	54.9	218.8	43.9
6001	PAN230	3WNDTR	TRAFO3	T3	192.2	350	54.9	350	54.9	437.5	43.9
6002	PAN115	6018	CAC115	12	56.2	120	46.8	120	46.8	175	32.1
6002	PAN115	6018	CAC115	37	84.8	142	59.7	142	59.7	178	47.6
6002	PAN115	6024	CHI115	3A	46.4	93	49.9	93	49.9	175	26.5
6002	PAN115	6027	LOC115A	22	101.4	137	74	137	74	175	57.9
6002	PAN115	6027	LOC115A	38	101.4	137	74	137	74	175	57.9
6002	PAN115	6036	SMA115	7	41.9	93	45.1	93	45.1	175	24
6002	PAN115	6055	MOS115B	10	81.3	109	74.6	109	74.6	135	60.2
6002	PAN115	6170	CPA115	4A	13.6	93	14.7	93	14.7	175	7.8
6002	PAN115	6210	TIN115	9	50.3	151	33.3	151	33.3	175	28.7
6002	PAN115	3WNDTR	TRAF04	T4	192.2	350	54.9	350	54.9	437.5	43.9
6002	PAN115	3WNDTR	TRAFO1	T1	96.1	175	54.9	175	54.9	218.8	43.9
6002	PAN115	3WNDTR	TRAFO2	T2	96.1	175	54.9	175	54.9	218.8	43.9
6002	PAN115	3WNDTR	TRAFO3	T3	192.2	350	54.9	350	54.9	437.5	43.9
6003	PANII230	6171	PAC230	1B	107.5	186	57.8	186	57.8	350	30.7
6003	PANII230	6430	ECO230	2A	165.9	275	60.3	275	60.3	459	36.1
6003	PANII230	6430	ECO230	3A	165.9	275	60.3	275	60.3	459	36.1
6003	PANII230	6590	24DIC230	2B	55.9	186	30	186	30	350	16
6003	PANII230	3WNDTR	TRAFO1	T1	121.7	175	69.6	175	69.6	218.8	55.6
6003	PANII230	3WNDTR	TRAFO2	T2	110	175	62.9	175	62.9	218.8	50.3
6004	PANII115	6019	CVI115A	28	66.9	158	42.3	158	42.3	196	34.1
6004	PANII115	6019	CVI115A	29	66.9	158	42.3	158	42.3	196	34.1
6004	PANII115	6057	TOC115	32	28.3	93	30.4	93	30.4	175	16.2
6004	PANII115	6057	TOC115	33	28.3	93	30.4	93	30.4	175	16.2
6004	PANII115	6173	STR115	1	11.8	200	5.9	200	5.9	250	4.7
6004	PANII115	6173	STR115	2	11.8	200	5.9	200	5.9	250	4.7
6004	PANII115	3WNDTR	TRAFO1	T1	125.7	175	71.8	175	71.8	218.8	57.5
6004	PANII115	3WNDTR	TRAFO2	T2	111.1	175	63.5	175	63.5	218.8	50.8
6005	CHO230	6105	PAM230	11	96	193	49.8	193	49.8	366	26.2

6005	CHO230	6240	EHIG230	3B	170.3	247	68.9	247	68.9	366	46.5
6005	CHO230	6240	EHIG230	4B	170.3	247	68.9	247	68.9	366	46.5
6005	CHO230	3WNDTR	TRAFO1	T1	17.8	50	35.5	50	35.5	62.5	28.4
6005	CHO230	3WNDTR	TRAFO2	T2	17.8	50	35.5	50	35.5	62.5	28.4
6005	CHO230	3WNDTR	TRAFO3	T3	77.5	100	77.5	100	77.5	125	62
6008	LSA230	6182	VEL230	14	198.7	275	72.2	275	72.2	450	44.1
6008	LSA230	6182	VEL230	15	198.7	275	72.2	275	72.2	450	44.1
6008	LSA230	6182	VEL230	5A	176.7	247	71.5	247	71.5	366	48.3
6008	LSA230	6182	VEL230	6A	176.7	247	71.5	247	71.5	366	48.3
6008	LSA230	6240	EHIG230	3C	183.4	247	74.3	247	74.3	366	50.1
6008	LSA230	6240	EHIG230	4C	183.4	247	74.3	247	74.3	366	50.1
6008	LSA230	6430	ECO230	2B	123.7	275	45	275	45	459	27
6008	LSA230	6430	ECO230	3B	123.7	275	45	275	45	459	27
6008	LSA230	6790	SMA82	1	20.5	131	15.6	131	15.6	405	5.1
6008	LSA230	3WNDTR	TRAFO1	T1	41.4	70	59.1	70	59.1	87.5	47.3
6008	LSA230	3WNDTR	TRAFO2	T2	41.6	70	59.4	70	59.4	87.5	47.5
6008	LSA230	3WNDTR	TRAFO3	T3	60.2	100	60.2	100	60.2	125	48.2
6009	LSA115	3WNDTR	TRAFO1	T1	46.1	60	76.8	60	76.8	75	61.4
6009	LSA115	3WNDTR	TRAFO2	T2	47.8	60	79.6	60	79.6	75	63.7
6009	LSA115	3WNDTR	TRAFO3	T3	54.2	100	54.2	100	54.2	125	43.4
6011	MDN230	6096	FOR230	7	69.4	193	36	193	36	366	19
6011	MDN230	6096	FOR230	8	69.4	193	36	193	36	366	19
6011	MDN230	6182	VEL230	5B	112.3	350	32.1	350	32.1	450	25
6011	MDN230	6182	VEL230	6B	112.3	350	32.1	350	32.1	450	25
6011	MDN230	3WNDTR	TRAFO1	T1	30.9	70	44.1	70	44.1	87.5	35.3
6011	MDN230	3WNDTR	TRAFO2	T2	30.9	70	44.1	70	44.1	87.5	35.3
6011	MDN230	3WNDTR	TRAFO3	T3	30.8	70	44	70	44	87.5	35.2
6012	MDN115	6087	CAL115	15	75.3	93	80.9	93	80.9	175	43
6012	MDN115	6087	CAL115	16	75.3	93	80.9	93	80.9	175	43
6012	MDN115	6915	SCR115	1	18.9	143.6	13.1	161.9	11.7	--	--
6012	MDN115	3WNDTR	TRAFO1	T1	44.3	60	73.8	60	73.8	75	59
6012	MDN115	3WNDTR	TRAFO2	T2	44.3	60	73.8	60	73.8	75	59
6012	MDN115	3WNDTR	TRAFO3	T3	44.5	60	74.1	60	74.1	75	59.3
6014	PRO230	6330	BAI230	27	81.6	193	42.3	193	42.3	366	22.3
6014	PRO230	6380	BOQIII230	9B	62	193	32.1	193	32.1	366	16.9
6014	PRO230	6680	BFR230	8A	79.3	193	41.1	193	41.1	366	21.7
6014	PRO230	3WNDTR	TRAFO1	T1	8.7	50	17.3	50	17.3	62.5	13.8
6014	PRO230	3WNDTR	TRAFO2	T2	8.3	50	16.7	50	16.7	62.5	13.3
6015	PRO115	3WNDTR	TRAFO1	T1	0.2	50	0.3	50	0.3	62.5	0.3
6015	PRO115	3WNDTR	TRAFO2	T2	0.2	50	0.3	50	0.3	62.5	0.3
6017	CEMEX	6047	CLA115	T1	8.7	10	86.9	--	--	--	--

6017	CEMEX	6047	CLA115	T2	8.7	15	57.9	--	--	--	--
6017	CEMEX	6047	CLA115	T3	8.7	30	29	--	--	--	--
6018	CAC115	6027	LOC115A	6	102.6	140	73.3	140	73.3	150	68.4
6018	CAC115	6123	MIR115A	5	42.7	100	42.7	100	42.7	100	42.7
6018	CAC115	6173	STR115	1A	9.5	150	6.3	150	6.3	175	5.4
6018	CAC115	6173	STR115	2A	9.5	150	6.3	150	6.3	175	5.4
6018	CAC115	6350	PM115-8	8	66.5	140	47.5	140	47.5	150	44.3
6019	CVI115A	6040	SFR115	11	30.3	141	21.5	141	21.5	164	18.5
6019	CVI115A	6580	LBO115	48	16.1	50	32.2	--	--	--	--
6019	CVI115A	6580	LBO115	49	16.1	50	32.2	--	--	--	--
6019	CVI115A	3WNDTR	CVI T1	T1	17.4	25	69.7	--	--	--	--
6019	CVI115A	3WNDTR	CVI T2	T2	31	42	73.7	--	--	--	--
6019	CVI115A	3WNDTR	CVI T3	T3	24.2	42	57.5	--	--	--	--
6024	CHI115	6025	CHI13A	T1	8.8	25	35.2	--	--	--	--
6024	CHI115	6026	CHI13B	T2	9.2	25	36.7	--	--	--	--
6024	CHI115	6047	CLA115	24	32.5	90	36.1	--	--	--	--
6024	CHI115	6060	LM2115	3B	16.5	93	17.7	93	17.7	175	9.4
6027	LOC115A	6032	MAR115A	21	27.3	114	24	114	24	125.4	21.8
6027	LOC115A	6230	CBA115	39	77.9	160	48.7	--	--	--	--
6027	LOC115A	6230	CBA115	40	77.9	160	48.7	--	--	--	--
6027	LOC115A	3WNDTR	LOC T1	T1	40.9	50	81.9	--	--	--	--
6027	LOC115A	3WNDTR	LOC T2	T2	49.6	50	99.3	--	--	--	--
6027	LOC115A	3WNDTR	LOC T3	T3	35.7	47	75.9	--	--	--	--
6032	MAR115A	6350	PM115-8	8	66.5	114	58.3	114	58.3	132	50.4
6032	MAR115A	3WNDTR	MAR T1	T1	35.5	50	71.1	--	--	--	--
6032	MAR115A	3WNDTR	MAR T2	T2	32.9	50	65.8	--	--	--	--
6032	MAR115A	3WNDTR	MAR T3	T3	26.2	50	52.5	--	--	--	--
6036	SMA115	6120	MIR115B	35	40	97	41.2	97	41.2	109	36.7
6036	SMA115	3WNDTR	STM T1	T1	27.6	25	110.4	--	--	--	--
6036	SMA115	3WNDTR	STM T2	T2	21.3	25	85.1	--	--	--	--
6036	SMA115	3WNDTR	STM T3	T3	34.3	42	81.8	--	--	--	--
6040	SFR115	6230	CBA115	41	76.8	184	41.8	184	41.8	228	33.7
6040	SFR115	3WNDTR	SFCO T2	T2	33.5	46	72.9	--	--	--	--
6040	SFR115	3WNDTR	SFCO T3	T3	28.8	50	57.5	--	--	--	--
6040	SFR115	3WNDTR	SFCO T4	T4	45.2	50	90.4	--	--	--	--
6047	CLA115	6048	CLA13.8	T1	6.4	10.5	61.1	--	--	--	--
6055	MOS115B	6211	PM115-9	1	4.8	109	4.4	109	4.4	135	3.6
6055	MOS115B	3WNDTR	MOS T1	T1	52.3	50	104.6	--	--	--	--
6055	MOS115B	3WNDTR	MOS T2	T2	33.1	50	66.1	--	--	--	--
6057	TOC115	3WNDTR	TOC T1	T1	36.6	50	73.2	--	--	--	--
6057	TOC115	3WNDTR	TOC T2	T2	21.1	50	42.3	--	--	--	--

6059	LM1115	6066	FFIELD	30	46	93	49.4	93	49.4	175	26.3
6059	LM1115	6066	FFIELD	31	46	93	49.4	93	49.4	175	26.3
6059	LM1115	6074	LMDIST	23	32	90.6	35.3	--	--	--	--
6059	LM1115	6173	STR115	2B	21.5	150	14.3	150	14.3	175	12.3
6059	LM1115	6270	CAT115	0A	25.5	93	27.4	93	27.4	175	14.6
6059	LM1115	6290	CATII115	1C	20.4	150	13.6	150	13.6	175	11.7
6059	LM1115	3WNDTR	TRAFO12	T1	0	100	0	--	--	--	--
6059	LM1115	3WNDTR	TRAFO7	T1	0	100	0	--	--	--	--
6060	LM2115	6071	BLMG2	T2	30.1	50	60.2	--	--	--	--
6060	LM2115	6072	BLMG3	T3	30.1	50	60.2	--	--	--	--
6060	LM2115	6073	BLMG4	T4	30.1	50	60.2	--	--	--	--
6060	LM2115	6074	LMDIST	26	58.3	90.6	64.3	--	--	--	--
6060	LM2115	6170	CPA115	4B	7	93	7.6	93	7.6	175	4
6060	LM2115	6270	CAT115	0B	25.5	93	27.4	93	27.4	175	14.6
6066	FFIELD	6067	FF13.8	T1	42.9	50	85.7	--	--	--	--
6066	FFIELD	6068	FF44	T3	7.8	56	13.9	--	--	--	--
6066	FFIELD	6322	FF13.8	T2	32.1	42	76.3	--	--	--	--
6066	FFIELD	6323	FF13.8	T5	15.4	50	30.8	--	--	--	--
6074	LMDIST	3WNDTR	BLM T9	T9	13.3	50	26.6	50	26.6	62.5	21.3
6074	LMDIST	3WNDTR	BLM44T8	T8	14.3	56	25.5	--	--	--	--
6087	CAL115	6088	LES115	17	44.6	93	47.9	93	47.9	175	25.5
6087	CAL115	6092	LVA115	18	52.3	93	56.2	93	56.2	175	29.9
6087	CAL115	6300	CAL34	T1	56.1	62.5	89.8	--	--	--	--
6088	LES115	3WNDTR	TRAFO1	T1	45.1	54	83.6	--	--	--	--
6092	LVA115	3WNDTR	TRAFO1	T1	52.8	54	97.9	--	--	--	--
6096	FOR230	6097	FORG1	T1	0	111	0	--	--	--	--
6096	FOR230	6098	FORG2	T2	0	111	0	--	--	--	--
6096	FOR230	6099	FORG3	T3	0	111	0	--	--	--	--
6096	FOR230	6179	GUA230	18	5.8	276	2.1	276	2.1	459	1.3
6096	FOR230	6263	ESP230	0A	145	304	47.7	304	47.7	340	42.6
6100	BAY230	6101	BAYG1	T1	52.1	109	47.8	--	--	--	--
6100	BAY230	6102	BAYG2	T2	52.1	96	54.3	--	--	--	--
6100	BAY230	6110	BAYG3	T3	53	109	48.6	--	--	--	--
6100	BAY230	6171	PAC230	1A	69.6	186	37.4	186	37.4	350	19.9
6100	BAY230	6590	24DIC230	2A	82.3	186	44.3	186	44.3	350	23.5
6105	PAM230	6106	PAM 13A	T1	50.5	63	80.2	--	--	--	--
6105	PAM230	6107	PAM 13B	T2	50.5	63	80.2	--	--	--	--
6170	CPA115	6280	GIR115	43	0	159	0	--	--	--	--
6171	PAC230	6172	PAC 13A	T1	39.2	65	60.4	--	--	--	--
6173	STR115	6290	CATII115	1B	20.4	150	13.6	150	13.6	175	11.7
6176	ESTG1	6178	EST230	T1	55.5	70	79.2	--	--	--	--

6177	ESTG2	6178	EST230	T2	55.5	70	79.2	--	--	--	--
6178	EST230	6179	GUA230	19	108.8	193	56.4	193	56.4	366	29.7
6179	GUA230	6182	VEL230	16	146.3	275	53.2	275	53.2	450	32.5
6179	GUA230	6182	VEL230	17	146.3	275	53.2	275	53.2	450	32.5
6179	GUA230	6345	PM230-29	29	100.3	276	36.3	276	36.3	459	21.8
6179	GUA230	6360	GLA230	22	79.3	131	60.5	131	60.5	405	19.6
6182	VEL230	6690	DOM230	5A	242.6	300	80.9	300	80.9	389	62.4
6210	TIN115	6211	PM115-9	1	2.3	109	2.1	109	2.1	135	1.7
6210	TIN115	3WNDTR	TIN T1	T1	25.3	42	60.3	--	--	--	--
6210	TIN115	3WNDTR	TIN T2	T2	24.3	42	57.9	--	--	--	--
6230	CBA115	3WNDTR	CBAN T1	T1	37.2	50	74.3	--	--	--	--
6230	CBA115	3WNDTR	CBAN T2	T2	43.3	50	86.5	--	--	--	--
6240	EHIG230	6241	EHIG34	T1	26	50	52	--	--	--	--
6260	CHA230	6263	ESP230	0B	52	304	17.1	304	17.1	340	15.3
6260	CHA230	6340	CAN230	30	114.1	276	41.3	276	41.3	459	24.9
6260	CHA230	6400	FRONTCHA	21	60.6	304	19.9	304	19.9	340	17.8
6260	CHA230	3WNDTR	TRAFO1	T1	7	50	14	50	14	62.5	11.2
6261	CHA115	6750	BON13.8	T1	16.9	50	33.7	--	--	--	--
6261	CHA115	3WNDTR	TRAFO1	T1	16.9	50	33.7	50	33.7	62.5	27
6263	ESP230	6264	CHANG1	T1	103.8	125	83	--	--	--	--
6263	ESP230	6265	CHANG2	T2	95	125	76	--	--	--	--
6270	CAT115	6271	CAT 13A	T1	0	52	0	--	--	--	--
6270	CAT115	6272	CAT 13B	T2	0	52	0	--	--	--	--
6280	GIR115	6281	GIR 13A	T1	0	20	0	--	--	--	--
6280	GIR115	6282	GIR 13B	T2	0	66.6	0	--	--	--	--
6290	CATII115	6291	TCOG1	T1	0	75	0	--	--	--	--
6290	CATII115	6292	TCOG2	T2	0	75	0	--	--	--	--
6290	CATII115	6293	TCOG3	T3	0	75	0	--	--	--	--
6330	BAI230	6331	BAI115	T1	54.9	60	91.5	--	--	--	--
6330	BAI230	6335	BAIG1	T1	35.7	60	59.5	--	--	--	--
6330	BAI230	6336	BAIG2	T2	35.7	60	59.5	--	--	--	--
6330	BAI230	6680	BFR230	8B	44.1	193	22.8	193	22.8	366	12
6331	BAI115	6332	BAM115	44	54.7	93	58.8	93	58.8	175	31.2
6332	BAM115	6333	BAMG1	T1	22.5	70	32.1	--	--	--	--
6332	BAM115	6334	BAMG2	T1	22.5	70	32.1	--	--	--	--
6332	BAM115	6730	SAN115	1	9.8	15	65.2	15	65.2	15	65.2
6340	CAN230	6341	CAN34	T1	13.7	50	27.5	--	--	--	--
6340	CAN230	6345	PM230-29	29	100.5	276	36.4	276	36.4	459	21.9
6360	GLA230	6363	ZAM230	23	55.6	131	42.4	131	42.4	405	13.7
6360	GLA230	3WNDTR	TRAFO1	T1	24.5	66	37.1	--	--	--	--
6363	ZAM230	6366	EVA230	24	23.3	131	17.8	131	17.8	405	5.8

6363	ZAM230	3WNDTR	TRAFO1	T1	32.4	40	81	--	--	--	--
6366	EVA230	3WNDTR	TRAFO1	T1	23.5	64	36.7	--	--	--	--
6380	BOQIII23	6381	BOQIII34	T1	49.8	83.3	59.7	--	--	--	--
6380	BOQIII23	6386	BOQIII34	T2	12.6	83.3	15.1	--	--	--	--
6400	FRONTCHA	58350	CAH230	1	60.3	300	20.1	300	20.1	--	--
6430	ECO230	6431	ECO34.5	T1	51.6	125	41.3	--	--	--	--
6430	ECO230	6431	ECO34.5	T2	51.6	125	41.3	--	--	--	--
6500	FRONTDOM	6690	DOM230	5B	148.2	300	49.4	300	49.4	389	38.1
6500	FRONTDOM	56052	RCL230B	1	148.2	374	39.6	374	39.6	--	--
6580	LBO115	6581	LBO13	T1	32.5	50	65.1	--	--	--	--
6590	24DIC230	6591	24-dic-13	T1	27.5	50	55	--	--	--	--
6680	BFR230	6681	LPO230	1	13.2	193	6.8	193	6.8	366	3.6
6680	BFR230	6683	SAL230	1	22.3	193	11.6	193	11.6	366	6.1
6681	LPO230	6682	LPO13.8	T1	13.3	33.3	39.9	--	--	--	--
6683	SAL230	6684	SAL13.8	T1	22.5	31	72.5	--	--	--	--
6690	DOM230	6691	ALT230	35	36.2	374	9.7	374	9.7	--	--
6690	DOM230	6695	PDO230	33	26.7	374	7.1	374	7.1	--	--
6690	DOM230	6698	MLI230	34	31.9	374	8.5	374	8.5	--	--
6691	ALT230	6692	ALTG1	T1	18.1	26	69.7	--	--	--	--
6691	ALT230	6693	ALTG2	T2	18.1	26	69.7	--	--	--	--
6691	ALT230	6694	ALTG3	T3	0	26	0	--	--	--	--
6695	PDO230	3WNDTR	TRAFO1	T1	26.7	40	66.6	--	--	--	--
6698	MLI230	6699	MLIG1	T1	15.9	20	79.7	--	--	--	--
6698	MLI230	6700	MLIG2	T2	15.9	20	79.7	--	--	--	--
6698	MLI230	6701	MLIG3	T3	0	20	0	--	--	--	--
6730	SAN115	6731	SAN13.8	T1	9.8	13.2	74.2	--	--	--	--
6790	SMA82	3WNDTR	TRAFO1	T1	20.5	60	34.2	--	--	--	--
6915	SCR115	6916	SCR13.8	T1	18.8	50	37.6	--	--	--	--
6036	SMA115	6120	MIR115B	35	40	97	41.2	97	41.2	109	36.7
6120	MIR115B	6122	MIRG10	T1	37.5	50	74.9	--	--	--	--
6120	MIR115B	6124	MIR44	T3	5	75	6.6	--	--	--	--
6121	MIRG9	6123	MIR115A	T1	37.5	50	75	--	--	--	--
6123	MIR115A	6124	MIR44	T1	4.4	47	9.3	--	--	--	--
6123	MIR115A	6124	MIR44	T2	4.4	50	8.7	--	--	--	--

REPORTE DE GENERACIÓN, PÉRDIDAS E INTERCAMBIO EN ÁREAS
MW/MVAR

AREA	DE GENERACIÓN	A CARGA	TO BUS SHUNT	FROM CHARGING	A PÉRDIDAS	TO TIE LINES	TO TIES + LOADS	DESIRED NET INT
1	1131.3	1230	0	0	25.7	-124.3	-124.3	0
GUATEMAL	53.9	379.7	0.9	638.1	301.8	9.6	9.6	
2	1068.4	1050	0	0	18.1	0.3	0.3	0
SALVADOR	228.8	310.1	-127.3	193.9	226.3	13.6	13.6	
3	1686.2	1644	0	0	41.5	0.7	0.7	0
HONDURAS	211.5	534	-297	700.9	643.8	31.6	31.6	
4	452.4	446.4	0	0	6.7	-0.8	-0.8	0
NICARAGU	-98.6	193.4	-24.3	335.1	95.3	-27.9	-27.9	
5	1250.3	1235.5	0	0	15.8	-1	-1	0
C.RICA	-46.1	313.9	-227	474.7	277.5	64.2	64.2	
6	1407.6	1434.1	0	0	91.5	-118	-118	-110
PANAMA	141	359.4	-600.1	459.9	879.7	-38.2	-38.2	
7	164.5	51.6	0	0	2.7	110.2	110.2	110
ACANAL	9	12.9	-14.6	0.2	18.4	-7.5	-7.5	
8	32883	32750.2	0	0	0	132.9	132.9	0
MEXICO	8814.2	8859.5	0	0	0	-45.3	-45.3	
COLUMN	40043.8	39841.7	0	0	202	0	0	0
TOTALS	9313.7	10963.1	-1289.5	2802.8	2442.8	0	0	

Demanda Mínima de Invierno

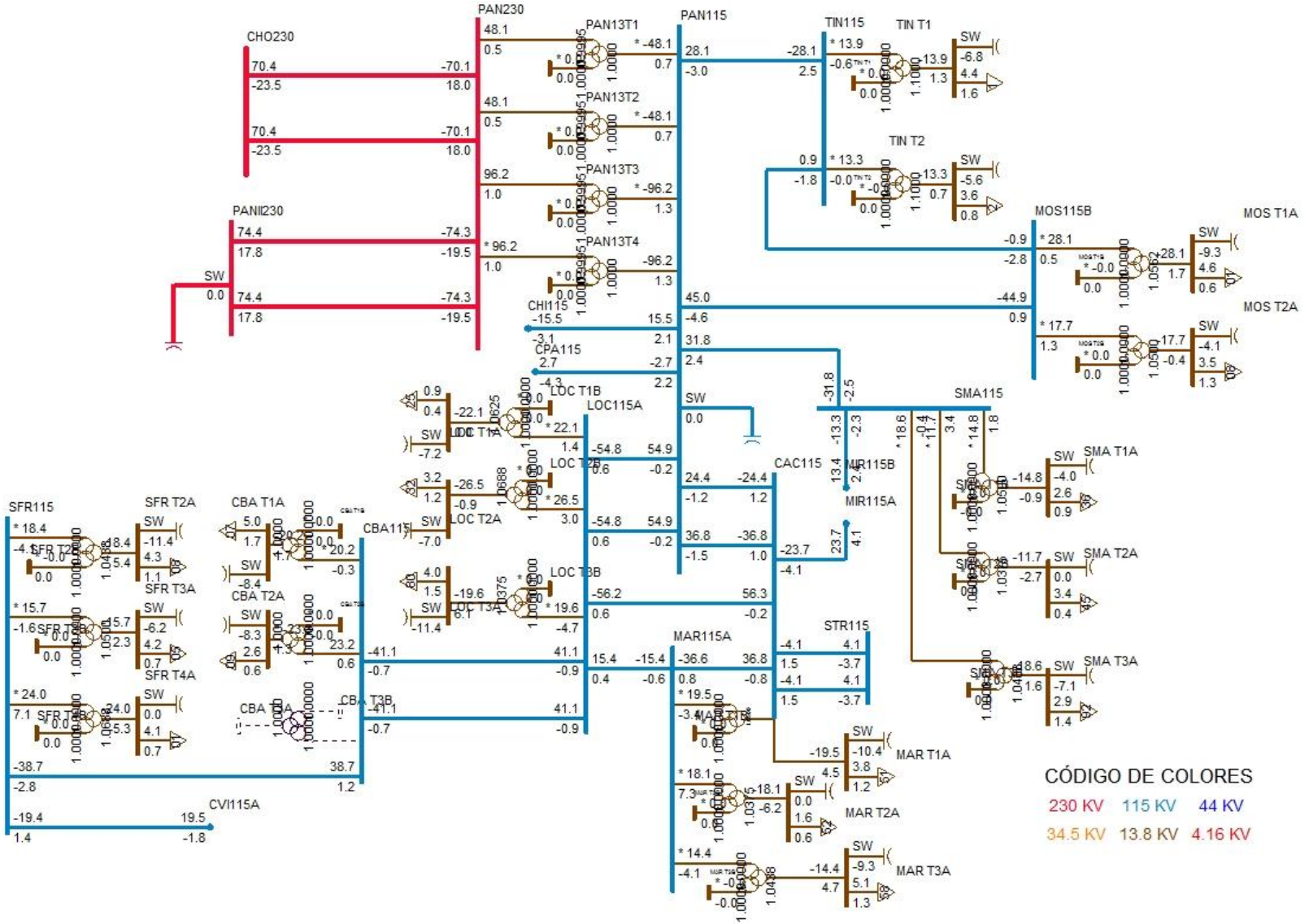
PAN230
PAN115
CHO230
PANII230
PAN13T1
PAN13T2
PAN13T3
PAN13T4
TIN115
TIN T1
TIN T2
MOS115B
MOS T1A
MOS T2A
SW
CHI115
CPA115
LOC T1B
LOC115A
LOC T2B
LOC T2A
LOC T3B
CAC115
MIR115B
MIR115A
SMA115
SMA T1A
SMA T2A
SMA T3A
MAR115A
STR115
MAR T1A
MAR T2A
MAR T3A
SFR115
SFR T2A
SFR T3A
SFR T4A
CBA T1A
CBA T2A
CBA115
CBA T3B
CVI115A
CÓDIGO DE COLORES
230 KV
115 KV
44 KV
34.5 KV
13.8 KV
4.16 KV

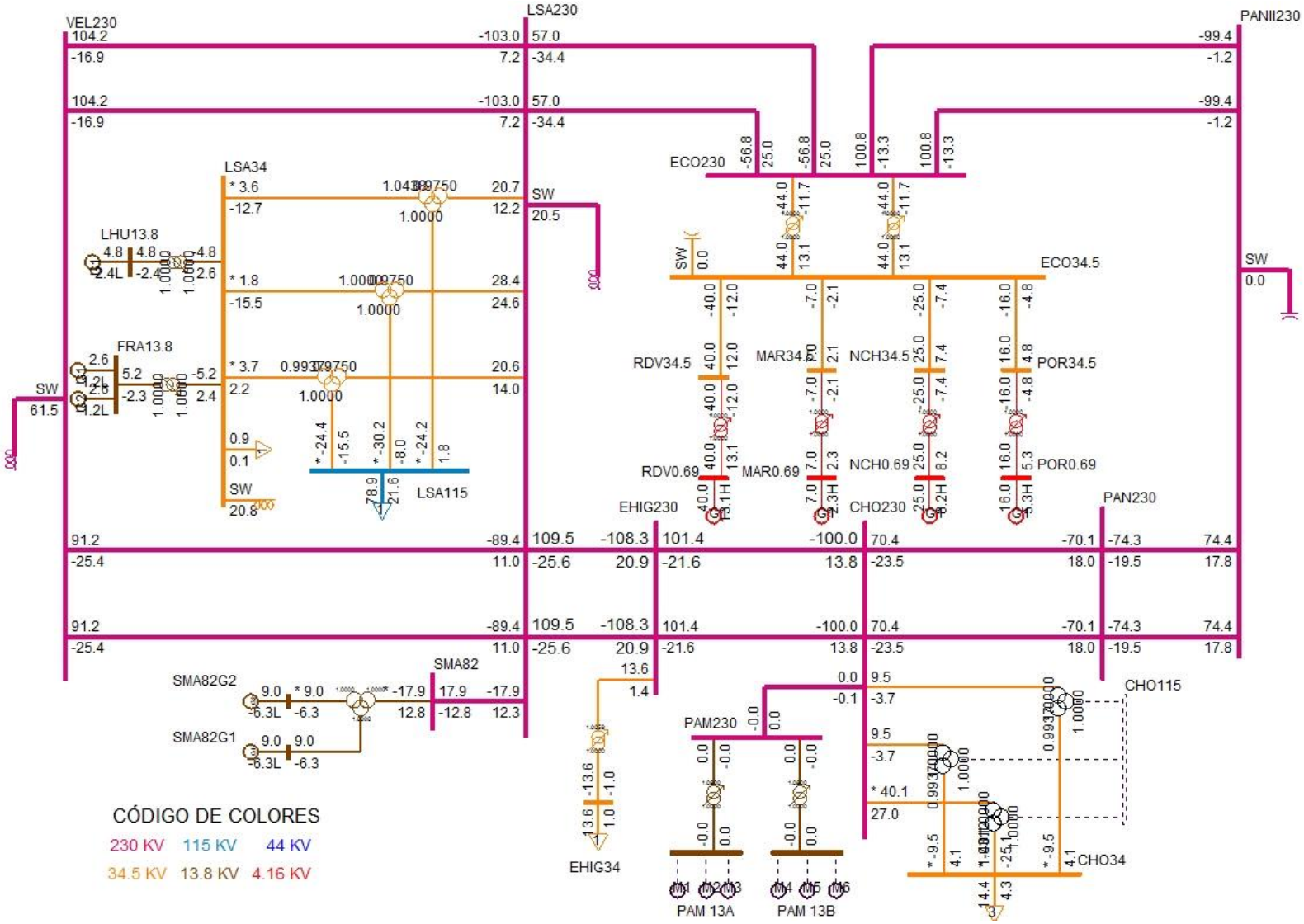
VEL230
LSA230
PANII230
LSA34
LHU13.8
FRA13.8
SW
61.5
SW
20.5
SW
0.0
SW
20.8
LSA115
ECO230
ECO34.5
RDV34.5
MAR34.5
NCH34.5
POR34.5
RDV0.69
MAR0.69
NCH0.69
POR0.69
EHIG230
CHO230
PAN230
SMA82
SMA82G2
SMA82G1
CHO115
CHO34
PAM230
EHIG34
PAM 13A
PAM 13B
CÓDIGO DE COLORES
230 KV 115 KV 44 KV
34.5 KV 13.8 KV 4.16 KV

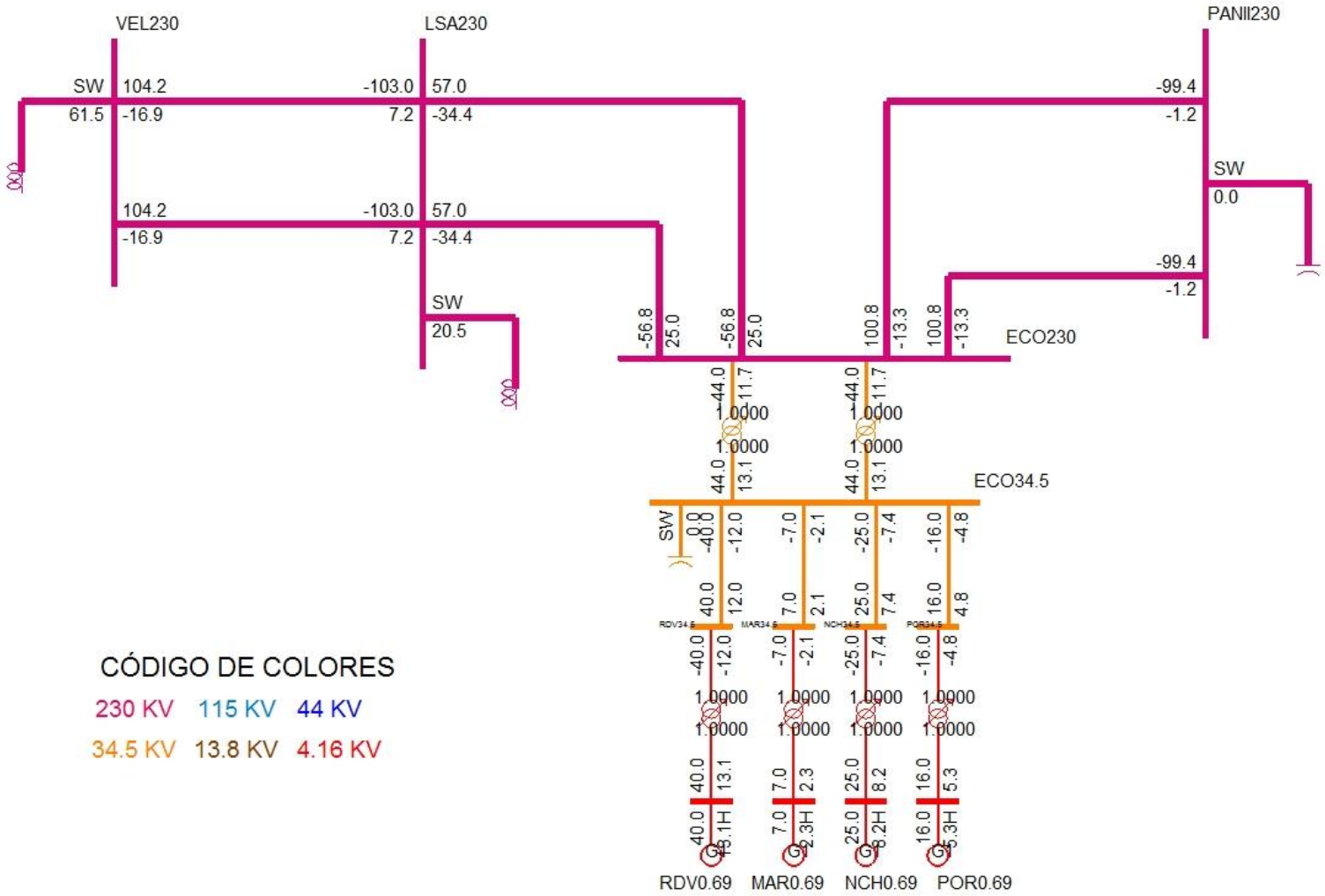
VEL230
LSA230
PANII230
SW
61.5
104.2
-16.9
-103.0
7.2
57.0
-34.4
-99.4
-1.2
SW
0.0
104.2
-16.9
-103.0
7.2
57.0
-34.4
-99.4
-1.2
SW
20.5
-56.8
25.0
-56.8
25.0
100.8
-13.3
100.8
-13.3
ECO230
-44.0
11.7
1.0000
1.0000
-44.0
11.7
1.0000
1.0000
44.0
13.1
44.0
13.1
ECO34.5
SW
0.0
-40.0
-12.0
-7.0
-2.1
-25.0
-7.4
-16.0
-4.8
40.0
12.0
7.0
2.1
25.0
7.4
16.0
4.8
RDV34.5
MAR34.5
NCH34.5
POR34.5
-40.0
-12.0
-7.0
-2.1
-25.0
-7.4
-16.0
-4.8
1.0000
1.0000
1.0000
1.0000
1.0000
1.0000
1.0000
1.0000
40.0
13.1
7.0
2.3
25.0
8.2
16.0
5.3
40.0
13.1H
7.0
2.3H
25.0
8.2H
16.0
5.3H
G
G
G
G
RDV0.69
MAR0.69
NCH0.69
POR0.69
CÓDIGO DE COLORES
230 KV
115 KV
44 KV
34.5 KV
13.8 KV
4.16 KV

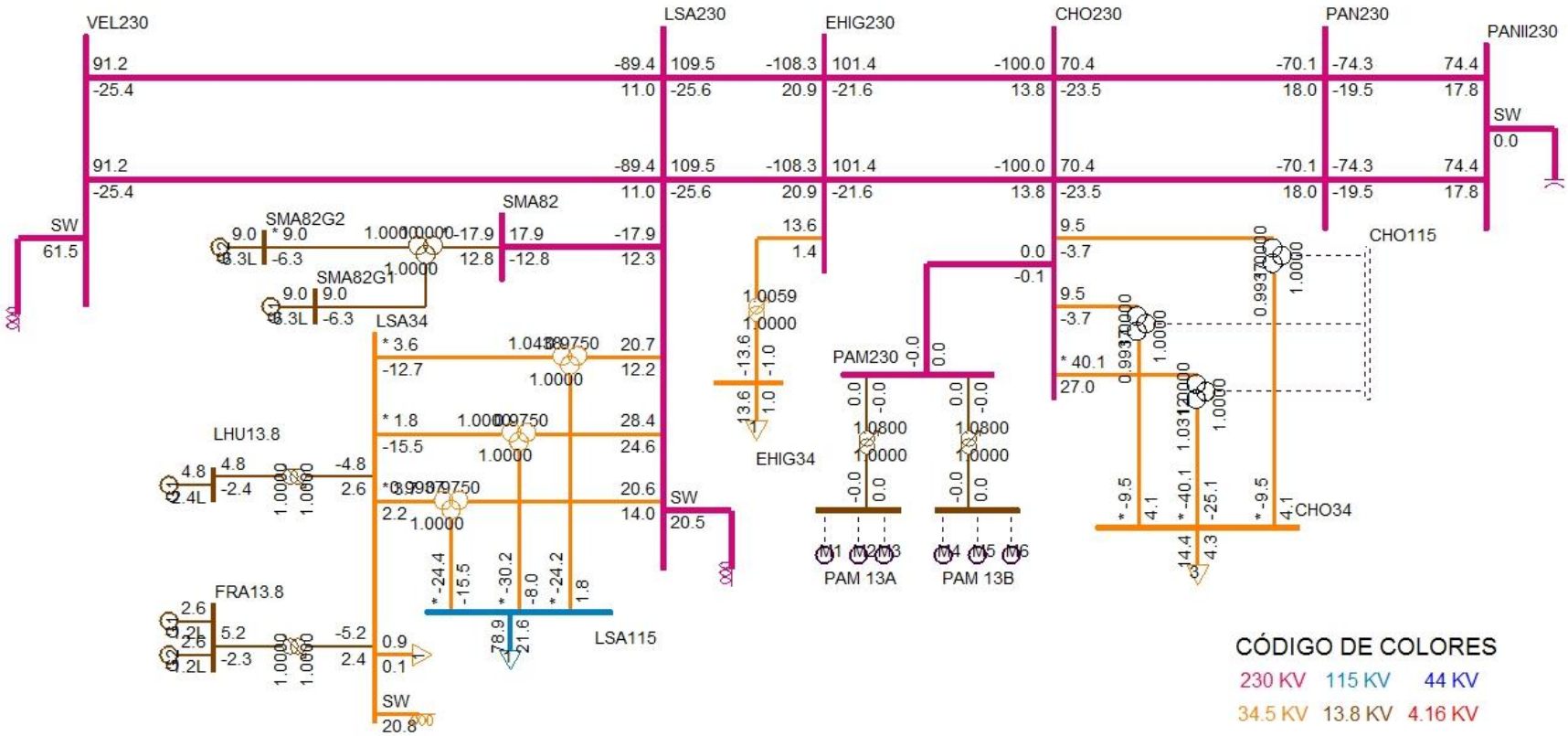
VEL230
LSA230
EHIG230
CHO230
PAN230
PANII230
SW
61.5
SW
0.0
91.2
-25.4
-89.4
11.0
109.5
-25.6
-108.3
20.9
101.4
-21.6
-100.0
13.8
70.4
-23.5
-70.1
18.0
-74.3
-19.5
74.4
17.8
SMA82
SMA82G2
SMA82G1
LSA34
LHU13.8
FRA13.8
LSA115
SW
20.5
SW
20.8
EHIG34
PAM230
PAM 13A
PAM 13B
CHO115
CHO34
CÓDIGO DE COLORES
230 KV
115 KV
44 KV
34.5 KV
13.8 KV
4.16 KV

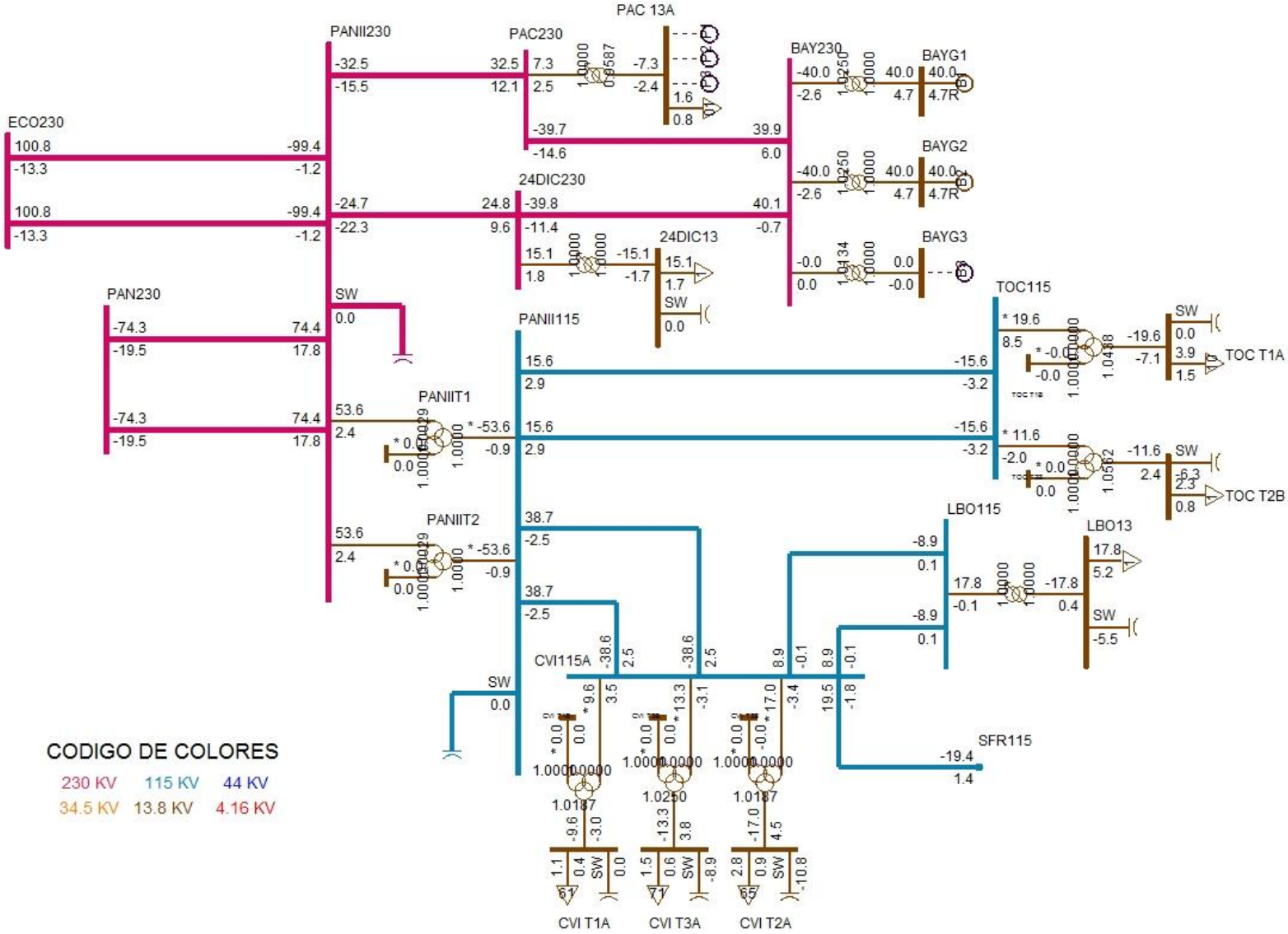
PAC 13A
PANII230
PAC230
BAY230
BAYG1
BAYG2
BAYG3
ECO230
24DIC230
24DIC13
PAN230
SW
PANII115
TOC115
TOC T1A
TOC T2B
PANIIT1
PANIIT2
LBO115
LBO13
CVI115A
SFR115
CVI T1A
CVI T3A
CVI T2A
CODIGO DE COLORES
230 KV
115 KV
44 KV
34.5 KV
13.8 KV
4.16 KV

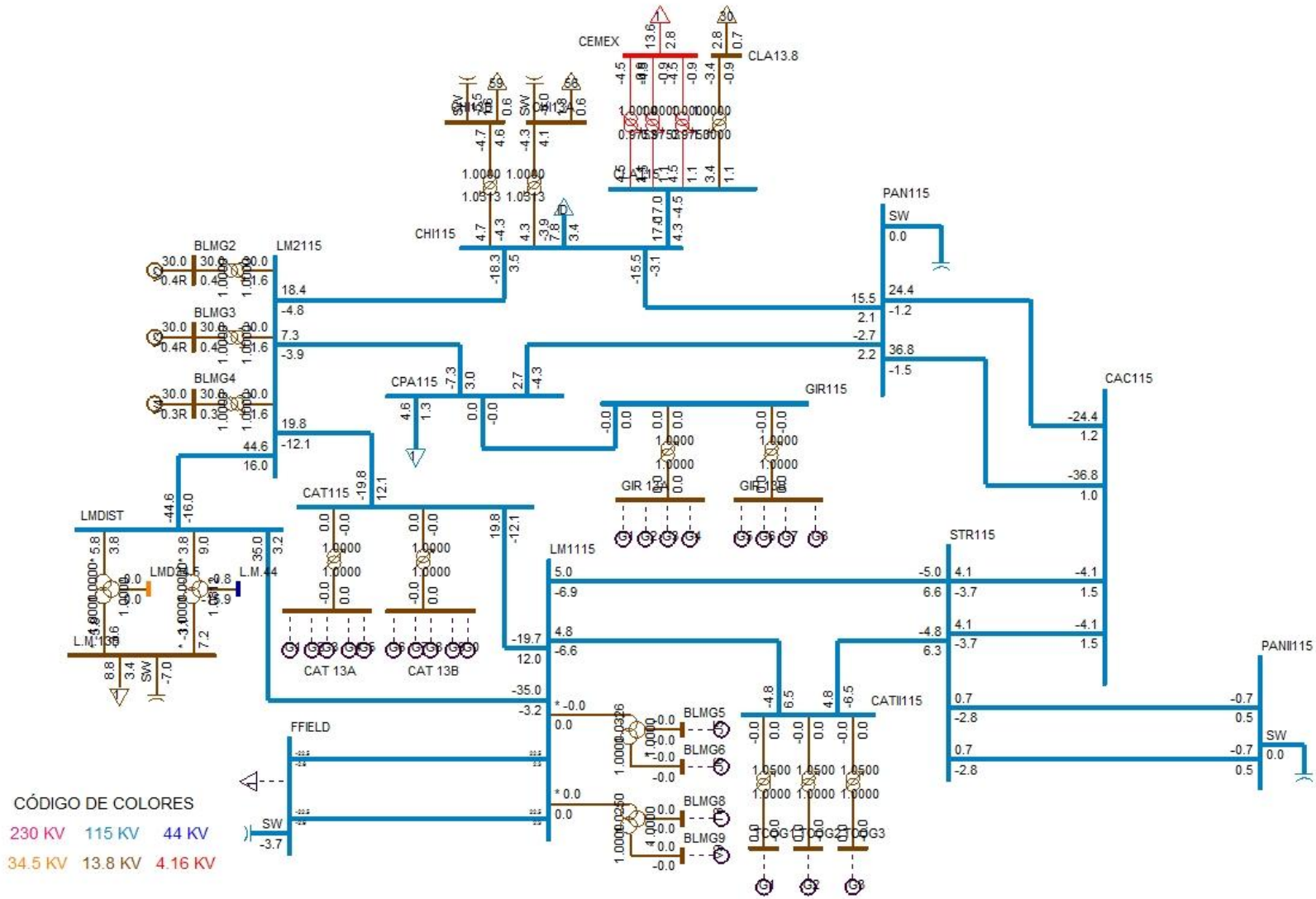
CEMEX
CLA13.8
CHI115
PAN115
SW
BLMG2
BLMG3
BLMG4
LM2115
CPA115
GIR115
CAC115
LMDIST
CAT115
LM1115
STR115
PANII115
CATII115
FFIELD
BLMG5
BLMG6
BLMG8
BLMG9
CAT 13A
CAT 13B
CÓDIGO DE COLORES
230 KV 115 KV 44 KV
34.5 KV 13.8 KV 4.16 KV

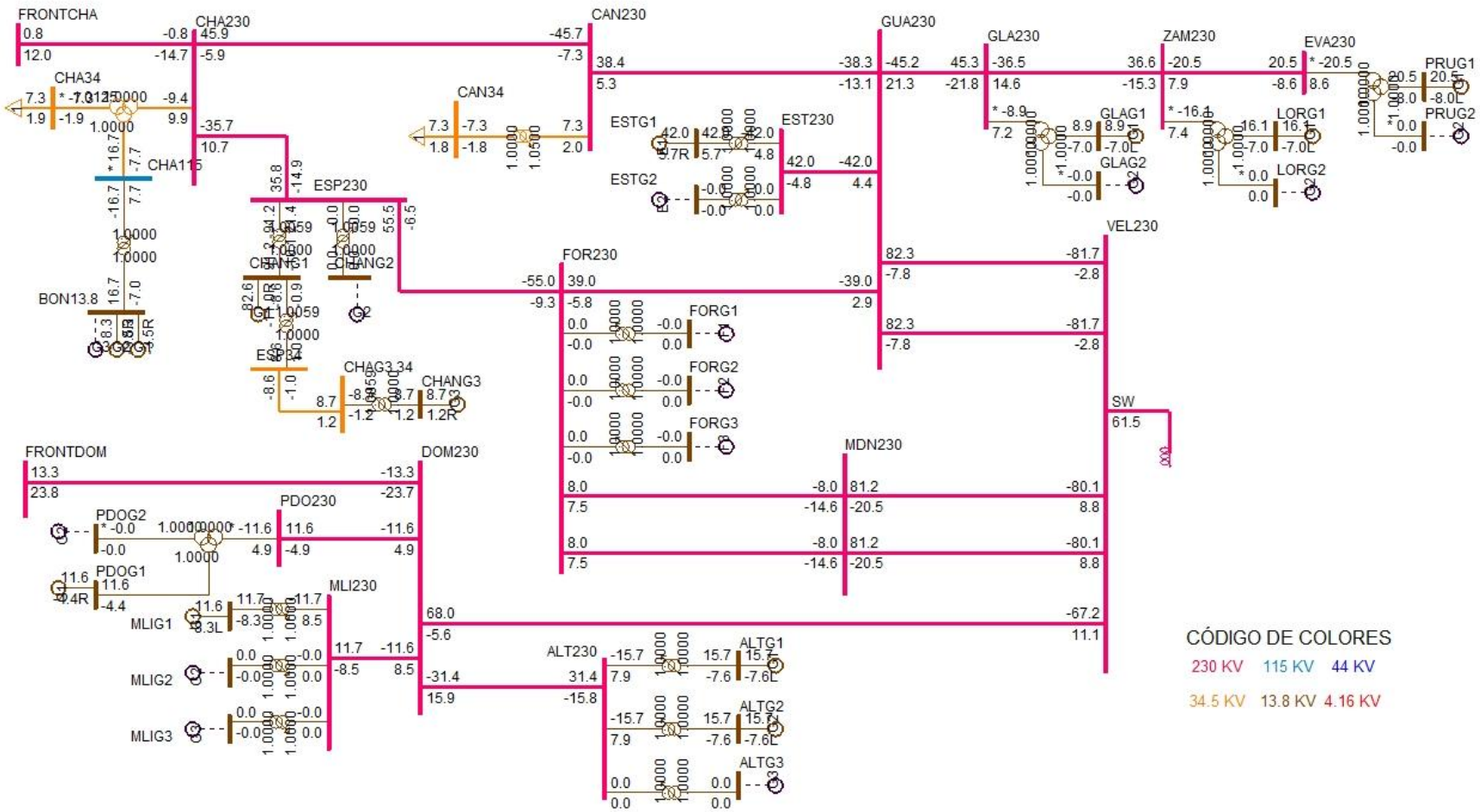
FRONTCHA
CHA230
CAN230
GUA230
GLA230
ZAM230
EVA230
PRUG1
PRUG2
CHA34
CAN34
ESTG1
EST230
ESTG2
GLAG1
GLAG2
LORG1
LORG2
CHA115
ESP230
BON13.8
CHANG2
CHAG3.34
CHANG3
FOR230
FORG1
FORG2
FORG3
VEL230
SW
MDN230
FRONTDOM
DOM230
PDO230
PDOG2
PDOG1
MLI230
MLIG1
MLIG2
MLIG3
ALT230
ALTG1
ALTG2
ALTG3
CÓDIGO DE COLORES
230 KV
115 KV
44 KV
34.5 KV
13.8 KV
4.16 KV

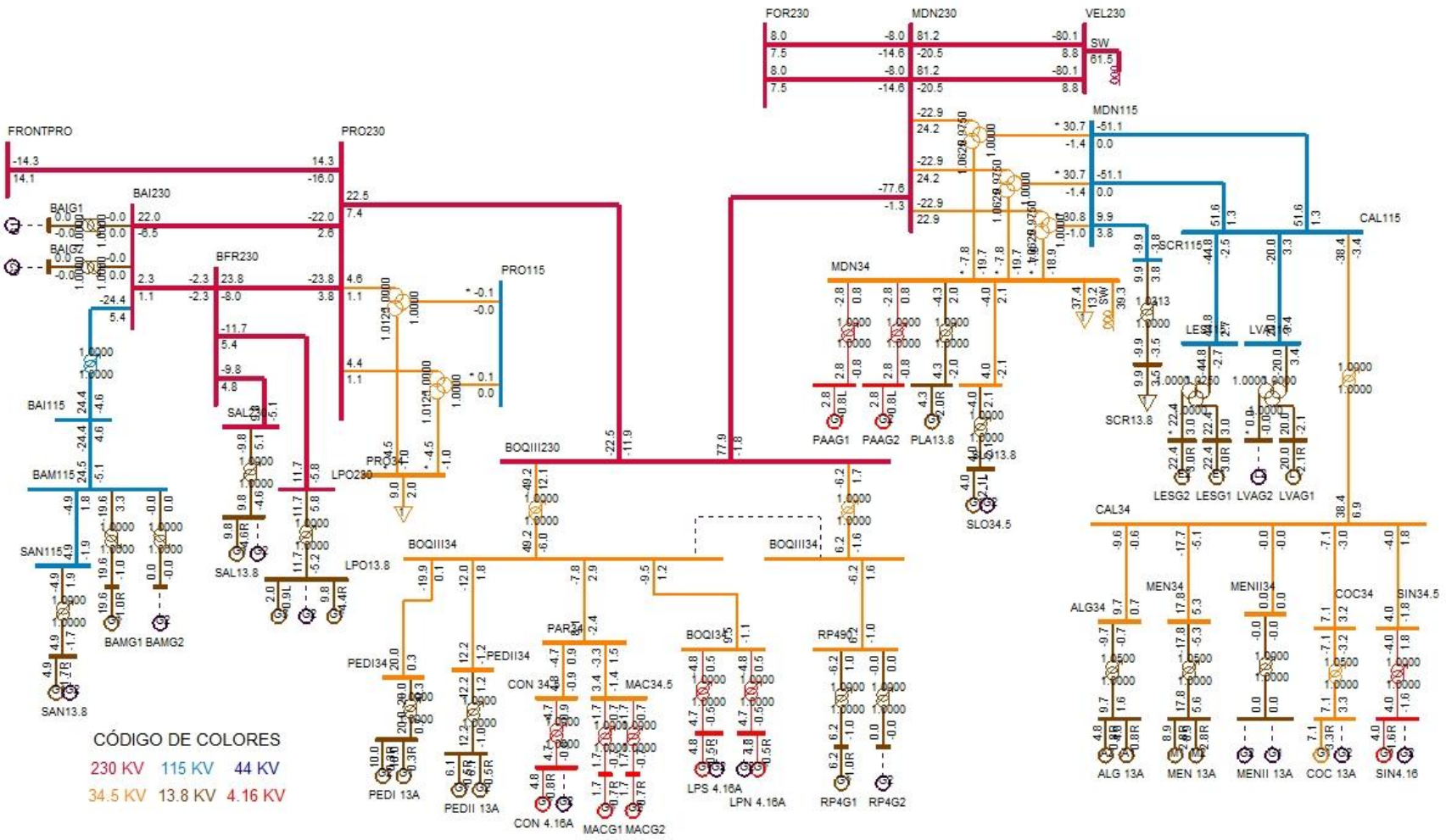
FRONTPRO
PRO230
BAI230
BFR230
PRO115
FOR230
MDN230
VEL230
SW
MDN115
CAL115
MDN34
BAIG1
BAIG2
BAI115
BAM115
SAN115
SAN13.8
BAMG1
BAMG2
SAL23
SAL13.8
LPO230
LPO13.8
PRO34
BOQIII230
BOQIII34
PAAG1
PAAG2
PLA13.8
SLO34.5
SCR115
SCR13.8
LESG2
LESG1
LVAG2
LVAG1
CAL34
ALG34
MEN34
MENII34
COC34
SIN34.5
ALG 13A
MEN 13A
MENII 13A
COC 13A
SIN4.16
PEDI34
PEDII34
PAR34
CON 34
MAC34.5
BOQI34
RP4G2
PEDI 13A
PEDII 13A
CON 4.16A
MACG1
MACG2
LPS 4.16A
LPN 4.16A
RP4G1
RP4G2
CÓDIGO DE COLORES
230 KV
115 KV
44 KV
34.5 KV
13.8 KV
4.16 KV

DESPACHO DE GENERACIÓN PARA ÁREA 6-PANAMÁ

# BARRA	NOMBRE	ID	POTENCIA ACTIVA GENERADA (MW)	POTENCIA REACTIVA GENERADA (MVAR)
6071	BLMG2	V2	30	0.4
6072	BLMG3	V3	30	0.4
6073	BLMG4	V4	30	0.3
6090	LESG1	E1	22.4	3
6091	LESG2	E2	22.4	3
6094	LVAG1	L1	20	-2.1
6101	BAYG1	B1	40	4.7
6102	BAYG2	B2	40	4.7
6176	ESTG1	E1	42	5.7
6264	CHANG1	G1	82.6	-11
6268	CHANG3	G3	8.7	1.2
6311	ALG 13A	A1	4.8	0.8
6311	ALG 13A	A2	4.8	0.8
6321	MEN 13A	M1	8.9	2.8
6321	MEN 13A	M2	8.9	2.8
6333	BAMG1	G1	19.6	-1
6361	GLAG1	G1	8.9	-7
6364	LORG1	G1	16.1	-7
6367	PRUG1	G1	20.5	-8
6384	PEDI 13A	G1	10	0.3
6384	PEDI 13A	G2	10	0.3
6385	PEDII 13A	G1	6.1	-0.5
6385	PEDII 13A	G2	6.1	-0.5
6433	RDV0.69	G1	40	13.1
6435	MAR0.69	G1	7	2.3
6437	NCH0.69	G1	25	8.2
6439	POR0.69	G1	16	5.3
6510	MACG1	G1	1.7	-0.7
6511	MACG2	G2	1.7	-0.7
6520	PAAG1	G1	2.8	-0.8
6521	PAAG2	G2	2.8	-0.8
6530	CON 4.16A	G1	4.8	-0.8
6560	PLA13.8	G1	4.3	-2
6570	FRA13.8	G1	2.6	-1.2
6570	FRA13.8	G2	2.6	-1.2
6600	LHU13.8	G1	4.8	-2.4
6621	LPS 4.16A	G1	4.8	-0.5

6623	LPN 4.16A	G1	4.8	-0.5
6631	COC 13A	G1	7.1	3.3
6671	RP4G1	G1	6.2	-1
6682	LPO13.8	G1	9.8	-4.4
6682	LPO13.8	G3	2	-0.9
6684	SAL13.8	G1	9.8	-4.6
6692	ALTG1	G1	15.7	-7.6
6693	ALTG2	G2	15.7	-7.6
6696	PDOG1	G1	11.6	-4.4
6699	MLIG1	G1	11.6	-8.3
6721	SIN4.16	G1	4	-1.6
6731	SAN13.8	G1	4.9	-1.7
6750	BON13.8	G1	8.3	-3.5
6750	BON13.8	G2	8.3	-3.5
6791	SMA82G1	G1	9	-6.2
6792	SMA82G2	G2	9	-6.2
6831	SLO13.8	G1	4	-2.1
GENERACIÓN TOTAL DEL ÁREA 6			755.5	-48.8

DESPACHO DE GENERACIÓN PARA ÁREA 7-CANAL

# BARRA	NOMBRE	ID	POTENCIA ACATIVA GENERADA (MW)	POTENCIA REACTIVA GENERADA (MVAR)
6134	MADG1	G1	11.4	1.3
6135	MADG2	G2	11.4	1.2
6136	MADG3	G3	11.4	2.9
6140	GAT6A	G1	2.8	-0.8
6140	GAT6A	G2	2.8	-0.8
6140	GAT6A	G3	2.8	-0.8
6140	GAT6A	G4	4.3	-1.2
6140	GAT6A	G5	4.3	-1.2
6140	GAT6A	G6	4.3	-1.2
6155	MIR13B	G7	17	4.6
6155	MIR13B	G8	17	4.6
GENERACIÓN TOTAL DEL ÁREA 7			89.6	8.8

BARRAS EN 230 KV CON VOLTAJES MAYORES A (1)

# BARRA	NOMBRE	V(PU)	V(KV)	# BARRA	NOMBRE	V(PU)	V(KV)
6000	FRONTPRO	1.0212	234.88	6001	PAN230	1.0152	233.5
6003	PANII230	1.0191	234.39	6005	CHO230	1.0127	232.93
6008	LSA230	1.013	232.98	6011	MDN230	1.013	232.99
6014	PRO230	1.02	234.61	6096	FOR230	1.0172	233.95
6100	BAY230	1.0305	237.02	6105	PAM230	1.0127	232.93
6171	PAC230	1.0226	235.19	6178	EST230	1.0172	233.95
6179	GUA230	1.0172	233.95	6182	VEL230	1.0122	232.8
6240	EHIG230	1.0141	233.23	6260	CHA230	1.0285	236.55
6263	ESP230	1.0271	236.22	6330	BAI230	1.0199	234.58
6340	CAN230	1.0224	235.15	6345	PM230-29	1.0194	234.47
6360	GLA230	1.0189	234.35	6363	ZAM230	1.0209	234.81
6366	EVA230	1.0219	235.04	6380	BOQIII23	1.0165	233.8
6400	FRONTCHA	1.0304	237	6430	ECO230	1.0253	235.82
6500	FRONTDOM	1.0187	234.3	6590	24DIC230	1.021	234.83
6680	BFR230	1.0198	234.55	6681	LPO230	1.0197	234.53
6683	SAL230	1.0198	234.54	6690	DOM230	1.0147	233.38
6691	ALT230	1.0139	233.21	6695	PDO230	1.0143	233.29
6698	MLI230	1.014	233.23	6790	SMA82	1.0135	233.11

BARRAS EN 230 KV CON VOLTAJES MENORES A (1)

# BARRA	NOMBRE	V(PU)	V(KV)	# BARRA	NOMBRE	V(PU)	V(KV)
Ninguna							

BARRAS EN 115 KV CON VOLTAJES MAYORES A (1)

# BARRA	NOMBRE	V(PU)	V(KV)	# BARRA	NOMBRE	V(PU)	V(KV)
6002	PAN115	1.0157	116.81	6004	PANII115	1.0152	116.75
6009	LSA115	1.0219	117.51	6012	MDN115	1.0055	115.63
6015	PRO115	1.0186	117.14	6018	CAC115	1.0156	116.79
6019	CVI115A	1.0131	116.51	6024	CHI115	1.0112	116.29
6027	LOC115A	1.0133	116.53	6032	MAR115A	1.0123	116.42
6036	SMA115	1.0152	116.74	6040	SFR115	1.0122	116.4
6047	CLA115	1.008	115.92	6055	MOS115B	1.0149	116.71
6057	TOC115	1.0135	116.55	6059	LM1115	1.0113	116.3
6060	LM2115	1.0113	116.31	6066	FFIELD	1.0088	116.01
6074	LMDIST	1.0113	116.3	6087	CAL115	1.0154	116.77
6088	LES115	1.0177	117.04	6092	LVA115	1.0154	116.78
6120	MIR115B	1.0172	116.98	6123	MIR115A	1.0192	117.21
6170	CPA115	1.0123	116.41	6173	STR115	1.0126	116.44
6210	TIN115	1.0151	116.73	6211	PM115-9	1.0152	116.74
6230	CBA115	1.0128	116.47	6261	CHA115	1.0163	116.87
6270	CAT115	1.0113	116.3	6280	GIR115	1.0123	116.41
6290	CATII115	1.0114	116.31	6331	BAI115	1.0133	116.53
6332	BAM115	1.0131	116.51	6350	PM115-8	1.0142	116.63
6580	LBO115	1.0131	116.5	6730	SAN115	1.013	116.5
6915	SCR115	1.0035	115.4				

BARRAS EN 115 KV CON VOLTAJES MENORES A (1)

# BARRA	NOMBRE	V(PU)	V(KV)	# BARRA	NOMBRE	V(PU)	V(KV)
Ninguna							

VERIFICACIÓN DE CARGA (MVA) EN LÍNEAS Y TRANSFORMADORES

DE		A				RATIN SET A		RATIN SET B		RATIN SET C	
# BARRA	NOMBRE	# BARRA	NOMBRE	CKT	CARGA	RATING	%	RATING	%	RATING	%
6000	FRONTPRO	6014	PRO230	1	21	193	10.9	193	10.9	366	5.7
6000	FRONTPRO	56050	RCL230A	1	19.7	200	9.9	200	9.9	--	--
6001	PAN230	6003	PANII230	1C	75.7	350	21.6	350	21.6	450	16.8
6001	PAN230	6003	PANII230	2B	75.7	350	21.6	350	21.6	450	16.8
6001	PAN230	6005	CHO230	3A	73.3	247	29.7	247	29.7	366	20
6001	PAN230	6005	CHO230	4A	73.3	247	29.7	247	29.7	366	20
6001	PAN230	3WNDTR	TRAF04	T4	96.2	350	27.5	350	27.5	437.5	22
6001	PAN230	3WNDTR	TRAFO1	T1	48.1	175	27.5	175	27.5	218.8	22
6001	PAN230	3WNDTR	TRAFO2	T2	48.1	175	27.5	175	27.5	218.8	22
6001	PAN230	3WNDTR	TRAFO3	T3	96.2	350	27.5	350	27.5	437.5	22
6002	PAN115	6018	CAC115	12	24	120	20	120	20	175	13.7
6002	PAN115	6018	CAC115	37	36.3	142	25.5	142	25.5	178	20.4
6002	PAN115	6024	CHI115	3A	15.6	93	16.8	93	16.8	175	8.9
6002	PAN115	6027	LOC115A	22	54	137	39.5	137	39.5	175	30.9
6002	PAN115	6027	LOC115A	38	54	137	39.5	137	39.5	175	30.9
6002	PAN115	6036	SMA115	7	31.4	93	33.8	93	33.8	175	18
6002	PAN115	6055	MOS115B	10	44.5	109	40.8	109	40.8	135	33
6002	PAN115	6170	CPA115	4A	5	93	5.4	93	5.4	175	2.9
6002	PAN115	6210	TIN115	9	27.8	151	18.4	151	18.4	175	15.9
6002	PAN115	3WNDTR	TRAF04	T4	96.3	350	27.5	350	27.5	437.5	22
6002	PAN115	3WNDTR	TRAFO1	T1	48.1	175	27.5	175	27.5	218.8	22
6002	PAN115	3WNDTR	TRAFO2	T2	48.1	175	27.5	175	27.5	218.8	22
6002	PAN115	3WNDTR	TRAFO3	T3	96.3	350	27.5	350	27.5	437.5	22
6003	PANII230	6171	PAC230	1B	35.3	186	19	186	19	350	10.1
6003	PANII230	6430	ECO230	2A	99.1	275	36	275	36	459	21.6
6003	PANII230	6430	ECO230	3A	99.1	275	36	275	36	459	21.6
6003	PANII230	6590	24DIC230	2B	32.7	186	17.6	186	17.6	350	9.3
6003	PANII230	3WNDTR	TRAFO1	T1	53.7	175	30.7	175	30.7	218.8	24.5
6003	PANII230	3WNDTR	TRAFO2	T2	53.7	175	30.7	175	30.7	218.8	24.5
6004	PANII115	6019	CVI115A	28	38.2	158	24.2	158	24.2	196	19.5
6004	PANII115	6019	CVI115A	29	38.2	158	24.2	158	24.2	196	19.5
6004	PANII115	6057	TOC115	32	15.7	93	16.9	93	16.9	175	9
6004	PANII115	6057	TOC115	33	15.7	93	16.9	93	16.9	175	9
6004	PANII115	6173	STR115	1	2.8	200	1.4	200	1.4	250	1.1
6004	PANII115	6173	STR115	2	2.8	200	1.4	200	1.4	250	1.1
6004	PANII115	3WNDTR	TRAFO1	T1	53.6	175	30.6	175	30.6	218.8	24.5
6004	PANII115	3WNDTR	TRAFO2	T2	53.6	175	30.6	175	30.6	218.8	24.5
6005	CHO230	6105	PAM230	11	0.1	193	0	193	0	366	0

6005	CHO230	6240	EHIG230	3B	102.3	247	41.4	247	41.4	366	27.9
6005	CHO230	6240	EHIG230	4B	102.3	247	41.4	247	41.4	366	27.9
6005	CHO230	3WNDTR	TRAFO1	T1	10.2	50	20.5	50	20.5	62.5	16.4
6005	CHO230	3WNDTR	TRAFO2	T2	10.2	50	20.5	50	20.5	62.5	16.4
6005	CHO230	3WNDTR	TRAFO3	T3	48.4	100	48.4	100	48.4	125	38.7
6008	LSA230	6182	VEL230	14	104.3	275	37.9	275	37.9	450	23.2
6008	LSA230	6182	VEL230	15	104.3	275	37.9	275	37.9	450	23.2
6008	LSA230	6182	VEL230	5A	93.6	247	37.9	247	37.9	366	25.6
6008	LSA230	6182	VEL230	6A	93.6	247	37.9	247	37.9	366	25.6
6008	LSA230	6240	EHIG230	3C	111	247	44.9	247	44.9	366	30.3
6008	LSA230	6240	EHIG230	4C	111	247	44.9	247	44.9	366	30.3
6008	LSA230	6430	ECO230	2B	65.8	275	23.9	275	23.9	459	14.3
6008	LSA230	6430	ECO230	3B	65.8	275	23.9	275	23.9	459	14.3
6008	LSA230	6790	SMA82	1	21.7	131	16.6	131	16.6	405	5.4
6008	LSA230	3WNDTR	TRAFO1	T1	24	70	34.3	70	34.3	87.5	27.4
6008	LSA230	3WNDTR	TRAFO2	T2	25	70	35.6	70	35.6	87.5	28.5
6008	LSA230	3WNDTR	TRAFO3	T3	37.6	100	37.6	100	37.6	125	30.1
6009	LSA115	3WNDTR	TRAFO1	T1	24.3	60	40.5	60	40.5	75	32.4
6009	LSA115	3WNDTR	TRAFO2	T2	28.9	60	48.1	60	48.1	75	38.5
6009	LSA115	3WNDTR	TRAFO3	T3	31.3	100	31.3	100	31.3	125	25
6011	MDN230	6096	FOR230	7	16.4	193	8.5	193	8.5	366	4.5
6011	MDN230	6096	FOR230	8	16.4	193	8.5	193	8.5	366	4.5
6011	MDN230	6182	VEL230	5B	82.6	350	23.6	350	23.6	450	18.4
6011	MDN230	6182	VEL230	6B	82.6	350	23.6	350	23.6	450	18.4
6011	MDN230	6380	BOQIII230	9A	76.6	193	39.7	193	39.7	366	20.9
6011	MDN230	3WNDTR	TRAFO1	T1	33.4	70	47.7	70	47.7	87.5	38.1
6011	MDN230	3WNDTR	TRAFO2	T2	33.4	70	47.7	70	47.7	87.5	38.1
6011	MDN230	3WNDTR	TRAFO3	T3	32.4	70	46.3	70	46.3	87.5	37
6012	MDN115	6087	CAL115	15	50.8	93	54.7	93	54.7	175	29
6012	MDN115	6087	CAL115	16	50.8	93	54.7	93	54.7	175	29
6012	MDN115	6915	SCR115	1	10.6	143.6	7.4	161.9	6.5	--	--
6012	MDN115	3WNDTR	TRAFO1	T1	30.8	60	51.3	60	51.3	75	41
6012	MDN115	3WNDTR	TRAFO2	T2	30.8	60	51.3	60	51.3	75	41
6012	MDN115	3WNDTR	TRAFO3	T3	30.8	60	51.4	60	51.4	75	41.1
6014	PRO230	6330	BAI230	27	22.5	193	11.7	193	11.7	366	6.2
6014	PRO230	6380	BOQIII230	9B	25	193	13	193	13	366	6.8
6014	PRO230	6680	BFR230	8A	24.6	193	12.8	193	12.8	366	6.7
6014	PRO230	3WNDTR	TRAFO1	T1	4.7	50	9.4	50	9.4	62.5	7.5
6014	PRO230	3WNDTR	TRAFO2	T2	4.5	50	9.1	50	9.1	62.5	7.3
6015	PRO115	3WNDTR	TRAFO1	T1	0.1	50	0.2	50	0.2	62.5	0.1
6015	PRO115	3WNDTR	TRAFO2	T2	0.1	50	0.2	50	0.2	62.5	0.1

6017	CEMEX	6047	CLA115	T1	4.7	10	46.8	--	--	--	--
6017	CEMEX	6047	CLA115	T2	4.7	15	31.2	--	--	--	--
6017	CEMEX	6047	CLA115	T3	4.7	30	15.6	--	--	--	--
6018	CAC115	6027	LOC115A	6	55.5	140	39.6	140	39.6	150	37
6018	CAC115	6123	MIR115A	5	23.6	100	23.6	100	23.6	100	23.6
6018	CAC115	6173	STR115	1A	5.5	150	3.6	150	3.6	175	3.1
6018	CAC115	6173	STR115	2A	5.5	150	3.6	150	3.6	175	3.1
6018	CAC115	6350	PM115-8	8	36.2	140	25.9	140	25.9	150	24.1
6019	CVI115A	6040	SFR115	11	19.3	141	13.7	141	13.7	164	11.8
6019	CVI115A	6580	LBO115	48	8.8	50	17.6	--	--	--	--
6019	CVI115A	6580	LBO115	49	8.8	50	17.6	--	--	--	--
6019	CVI115A	3WNDTR	CVI T1	T1	10.2	25	40.8	--	--	--	--
6019	CVI115A	3WNDTR	CVI T2	T2	17.4	42	41.3	--	--	--	--
6019	CVI115A	3WNDTR	CVI T3	T3	13.6	42	32.5	--	--	--	--
6024	CHI115	6025	CHI13A	T1	5.9	25	23.5	--	--	--	--
6024	CHI115	6026	CHI13B	T2	6.5	25	26.2	--	--	--	--
6024	CHI115	6047	CLA115	24	17.4	90	19.3	--	--	--	--
6024	CHI115	6060	LM2115	3B	18.8	93	20.2	93	20.2	175	10.7
6027	LOC115A	6032	MAR115A	21	15.2	114	13.3	114	13.3	125.4	12.1
6027	LOC115A	6230	CBA115	39	40.6	160	25.3	--	--	--	--
6027	LOC115A	6230	CBA115	40	40.6	160	25.3	--	--	--	--
6027	LOC115A	3WNDTR	LOC T1	T1	22.1	50	44.3	--	--	--	--
6027	LOC115A	3WNDTR	LOC T2	T2	26.6	50	53.2	--	--	--	--
6027	LOC115A	3WNDTR	LOC T3	T3	20.1	47	42.9	--	--	--	--
6032	MAR115A	6350	PM115-8	8	36.2	114	31.8	114	31.8	132	27.4
6032	MAR115A	3WNDTR	MAR T1	T1	19.8	50	39.6	--	--	--	--
6032	MAR115A	3WNDTR	MAR T2	T2	19.5	50	39	--	--	--	--
6032	MAR115A	3WNDTR	MAR T3	T3	15	50	30	--	--	--	--
6036	SMA115	6120	MIR115B	35	13.3	97	13.8	97	13.8	109	12.2
6036	SMA115	3WNDTR	STM T1	T1	15	25	59.8	--	--	--	--
6036	SMA115	3WNDTR	STM T2	T2	12.2	25	48.7	--	--	--	--
6036	SMA115	3WNDTR	STM T3	T3	18.7	42	44.4	--	--	--	--
6040	SFR115	6230	CBA115	41	38.3	184	20.8	184	20.8	228	16.8
6040	SFR115	3WNDTR	SFCO T2	T2	18.9	46	41	--	--	--	--
6040	SFR115	3WNDTR	SFCO T3	T3	15.8	50	31.6	--	--	--	--
6040	SFR115	3WNDTR	SFCO T4	T4	25	50	50.1	--	--	--	--
6047	CLA115	6048	CLA13.8	T1	3.5	10.5	33.6	--	--	--	--
6055	MOS115B	6211	PM115-9	1	2.9	109	2.6	109	2.6	135	2.1
6055	MOS115B	3WNDTR	MOS T1	T1	28.1	50	56.1	--	--	--	--
6055	MOS115B	3WNDTR	MOS T2	T2	17.8	50	35.6	--	--	--	--
6057	TOC115	3WNDTR	TOC T1	T1	21.4	50	42.8	--	--	--	--

6057	TOC115	3WNDTR	TOC T2	T2	11.8	50	23.6	--	--	--	--
6059	LM1115	6066	FFIELD	30	22.4	93	24.1	93	24.1	175	12.8
6059	LM1115	6066	FFIELD	31	22.4	93	24.1	93	24.1	175	12.8
6059	LM1115	6074	LMDIST	23	34.8	90.6	38.3	--	--	--	--
6059	LM1115	6173	STR115	2B	8.4	150	5.6	150	5.6	175	4.8
6059	LM1115	6270	CAT115	0A	22.9	93	24.6	93	24.6	175	13.1
6059	LM1115	6290	CATII115	1C	8	150	5.4	150	5.4	175	4.6
6059	LM1115	3WNDTR	TRAFO12	T1	0	100	0	--	--	--	--
6059	LM1115	3WNDTR	TRAFO7	T1	0	100	0	--	--	--	--
6060	LM2115	6071	BLMG2	T2	30	50	60.1	--	--	--	--
6060	LM2115	6072	BLMG3	T3	30	50	60.1	--	--	--	--
6060	LM2115	6073	BLMG4	T4	30	50	60.1	--	--	--	--
6060	LM2115	6074	LMDIST	26	46.8	90.6	51.7	--	--	--	--
6060	LM2115	6170	CPA115	4B	8.2	93	8.8	93	8.8	175	4.7
6060	LM2115	6270	CAT115	0B	22.9	93	24.6	93	24.6	175	13.1
6066	FFIELD	6067	FF13.8	T1	22.9	50	45.8	--	--	--	--
6066	FFIELD	6068	FF44	T3	7.5	56	13.4	--	--	--	--
6066	FFIELD	6322	FF13.8	T2	17.6	42	42	--	--	--	--
6066	FFIELD	6323	FF13.8	T5	9	50	17.9	--	--	--	--
6074	LMDIST	3WNDTR	BLM T9	T9	6.9	50	13.8	50	13.8	62.5	11
6074	LMDIST	3WNDTR	BLM44T8	T8	9.8	56	17.5	--	--	--	--
6087	CAL115	6088	LES115	17	44.2	93	47.5	93	47.5	175	25.2
6087	CAL115	6092	LVA115	18	20	93	21.5	93	21.5	175	11.4
6087	CAL115	6300	CAL34	T1	39	62.5	62.4	--	--	--	--
6088	LES115	3WNDTR	TRAFO1	T1	44.9	54	83.2	--	--	--	--
6092	LVA115	3WNDTR	TRAFO1	T1	20.3	54	37.6	--	--	--	--
6096	FOR230	6097	FORG1	T1	0	111	0	--	--	--	--
6096	FOR230	6098	FORG2	T2	0	111	0	--	--	--	--
6096	FOR230	6099	FORG3	T3	0	111	0	--	--	--	--
6096	FOR230	6179	GUA230	18	38.8	276	14.1	276	14.1	459	8.5
6096	FOR230	6263	ESP230	0A	54.8	304	18	304	18	340	16.1
6100	BAY230	6101	BAYG1	T1	40.3	109	36.9	--	--	--	--
6100	BAY230	6102	BAYG2	T2	40.3	96	41.9	--	--	--	--
6100	BAY230	6110	BAYG3	T3	0	109	0	--	--	--	--
6100	BAY230	6171	PAC230	1A	41.4	186	22.3	186	22.3	350	11.8
6100	BAY230	6590	24DIC230	2A	40.6	186	21.8	186	21.8	350	11.6
6105	PAM230	6106	PAM 13A	T1	0	63	0	--	--	--	--
6105	PAM230	6107	PAM 13B	T2	0	63	0	--	--	--	--
6170	CPA115	6280	GIR115	43	0	159	0	--	--	--	--
6171	PAC230	6172	PAC 13A	T1	7.7	65	11.8	--	--	--	--
6173	STR115	6290	CATII115	1B	8	150	5.3	150	5.3	175	4.6

6176	ESTG1	6178	EST230	T1	42.4	70	60.6	--	--	--	--
6177	ESTG2	6178	EST230	T2	0	70	0	--	--	--	--
6178	EST230	6179	GUA230	19	41.6	193	21.5	193	21.5	366	11.4
6179	GUA230	6182	VEL230	16	81.3	275	29.5	275	29.5	450	18.1
6179	GUA230	6182	VEL230	17	81.3	275	29.5	275	29.5	450	18.1
6179	GUA230	6345	PM230-29	29	39.8	276	14.4	276	14.4	459	8.7
6179	GUA230	6360	GLA230	22	49.4	131	37.7	131	37.7	405	12.2
6182	VEL230	6690	DOM230	5A	67.2	300	22.4	300	22.4	389	17.3
6210	TIN115	6211	PM115-9	1	2	109	1.8	109	1.8	135	1.5
6210	TIN115	3WNDTR	TIN T1	T1	13.9	42	33.1	--	--	--	--
6210	TIN115	3WNDTR	TIN T2	T2	13.3	42	31.7	--	--	--	--
6230	CBA115	3WNDTR	CBAN T1	T1	20.2	50	40.3	--	--	--	--
6230	CBA115	3WNDTR	CBAN T2	T2	23.3	50	46.5	--	--	--	--
6240	EHIG230	6241	EHIG34	T1	13.7	50	27.4	--	--	--	--
6260	CHA230	6263	ESP230	0B	37.7	304	12.4	304	12.4	340	11.1
6260	CHA230	6340	CAN230	30	45.2	276	16.4	276	16.4	459	9.9
6260	CHA230	6400	FRONTCHA	21	14.3	304	4.7	304	4.7	340	4.2
6260	CHA230	3WNDTR	TRAFO1	T1	13.7	50	27.4	50	27.4	62.5	21.9
6261	CHA115	6750	BON13.8	T1	18.4	50	36.8	--	--	--	--
6261	CHA115	3WNDTR	TRAFO1	T1	18.4	50	36.8	50	36.8	62.5	29.4
6263	ESP230	6264	CHANG1	T1	93.7	125	75	--	--	--	--
6263	ESP230	6265	CHANG2	T2	0	125	0	--	--	--	--
6270	CAT115	6271	CAT 13A	T1	0	52	0	--	--	--	--
6270	CAT115	6272	CAT 13B	T2	0	52	0	--	--	--	--
6280	GIR115	6281	GIR 13A	T1	0	20	0	--	--	--	--
6280	GIR115	6282	GIR 13B	T2	0	66.6	0	--	--	--	--
6290	CATII115	6291	TCOG1	T1	0	75	0	--	--	--	--
6290	CATII115	6292	TCOG2	T2	0	75	0	--	--	--	--
6290	CATII115	6293	TCOG3	T3	0	75	0	--	--	--	--
6330	BAI230	6331	BAI115	T1	25	60	41.6	--	--	--	--
6330	BAI230	6335	BAIG1	T1	0	60	0	--	--	--	--
6330	BAI230	6336	BAIG2	T2	0	60	0	--	--	--	--
6330	BAI230	6680	BFR230	8B	3.2	193	1.6	193	1.6	366	0.9
6331	BAI115	6332	BAM115	44	24.7	93	26.6	93	26.6	175	14.1
6332	BAM115	6333	BAMG1	T1	19.9	70	28.4	--	--	--	--
6332	BAM115	6334	BAMG2	T1	0	70	0	--	--	--	--
6332	BAM115	6730	SAN115	1	5.2	15	34.4	15	34.4	15	34.4
6340	CAN230	6341	CAN34	T1	7.5	50	15.1	--	--	--	--
6340	CAN230	6345	PM230-29	29	38.9	276	14.1	276	14.1	459	8.5
6360	GLA230	6363	ZAM230	23	38.8	131	29.6	131	29.6	405	9.6
6360	GLA230	3WNDTR	TRAFO1	T1	11.4	66	17.3	--	--	--	--

6363	ZAM230	6366	EVA230	24	21.8	131	16.6	131	16.6	405	5.4
6363	ZAM230	3WNDTR	TRAFO1	T1	17.7	40	44.2	--	--	--	--
6366	EVA230	3WNDTR	TRAFO1	T1	22.2	64	34.8	--	--	--	--
6380	BOQIII230	6381	BOQIII34	T1	50.7	83.3	60.8	--	--	--	--
6380	BOQIII230	6386	BOQIII34	T2	6.4	83.3	7.7	--	--	--	--
6400	FRONTCHA	58350	CAH230	1	11.7	300	3.9	300	3.9	--	--
6430	ECO230	6431	ECO34.5	T1	45.9	125	36.7	--	--	--	--
6430	ECO230	6431	ECO34.5	T2	45.9	125	36.7	--	--	--	--
6500	FRONTDOM	6690	DOM230	5B	26.8	300	8.9	300	8.9	389	6.9
6500	FRONTDOM	56052	RCL230B	1	26.8	374	7.2	374	7.2	--	--
6580	LBO115	6581	LBO13	T1	17.8	50	35.6	--	--	--	--
6590	24DIC230	6591	24-dic-13	T1	15.2	50	30.4	--	--	--	--
6680	BFR230	6681	LPO230	1	12.8	193	6.7	193	6.7	366	3.5
6680	BFR230	6683	SAL230	1	10.8	193	5.6	193	5.6	366	2.9
6681	LPO230	6682	LPO13.8	T1	13.1	33.3	39.3	--	--	--	--
6683	SAL230	6684	SAL13.8	T1	11	31	35.5	--	--	--	--
6690	DOM230	6691	ALT230	35	34.7	374	9.3	374	9.3	--	--
6690	DOM230	6695	PDO230	33	12.5	374	3.3	374	3.3	--	--
6690	DOM230	6698	MLI230	34	14.2	374	3.8	374	3.8	--	--
6691	ALT230	6692	ALTG1	T1	17.6	26	67.6	--	--	--	--
6691	ALT230	6693	ALTG2	T2	17.6	26	67.6	--	--	--	--
6691	ALT230	6694	ALTG3	T3	0	26	0	--	--	--	--
6695	PDO230	3WNDTR	TRAFO1	T1	12.6	40	31.6	--	--	--	--
6698	MLI230	6699	MLIG1	T1	14.4	20	72.1	--	--	--	--
6698	MLI230	6700	MLIG2	T2	0	20	0	--	--	--	--
6698	MLI230	6701	MLIG3	T3	0	20	0	--	--	--	--
6730	SAN115	6731	SAN13.8	T1	5.2	13.2	39.6	--	--	--	--
6790	SMA82	3WNDTR	TRAFO1	T1	22	60	36.7	--	--	--	--
6915	SCR115	6916	SCR13.8	T1	10.6	50	21.2	--	--	--	--
6036	SMA115	6120	MIR115B	35	13.3	97	13.8	97	13.8	109	12.2
6120	MIR115B	6122	MIRG10	T1	0	50	0	--	--	--	--
6120	MIR115B	6124	MIR44	T3	13.8	75	18.4	--	--	--	--
6121	MIRG9	6123	MIR115A	T1	0	50	0	--	--	--	--
6123	MIR115A	6124	MIR44	T1	12.2	47	25.9	--	--	--	--
6123	MIR115A	6124	MIR44	T2	12.2	50	24.4	--	--	--	--

REPORTE DE GENERACIÓN, PÉRDIDAS E INTERCAMBIO EN ÁREAS
MW/MVAR

AREA	DE GENERACIÓN	A CARGA	TO BUS SHUNT	FROM CHARGING	A PÉRDIDAS	TO TIE LINES	TO TIES + LOADS	DESIRED NET INT
1	827.7	812.2	0	0	15.3	0.2	0.2	0
GUATEMAL	-160.6	89.1	187.1	641.8	176.6	28.4	28.4	
2	617.2	607.4	0	0	9.9	-0.1	-0.1	0
SALVADOR	66.5	155	0	196.4	113.4	-5.5	-5.5	
3	812.5	794.7	0	0	17.1	0.8	0.8	0
HONDURAS	0.4	254.8	195.3	705	224.6	30.7	30.7	
4	305.1	301	0	0	4	0.1	0.1	0
NICARAGU	-127.8	130.4	43.7	335	55.1	-22	-22	
5	691.8	685.6	0	0	6	0.2	0.2	0
C.RICA	-121.3	184.6	0	481.4	115.1	60.4	60.4	
6	755.5	788.7	0	0	25.2	-58.4	-58.4	-60
PANAMA	-48.8	232	-40.7	476	271.8	-35.9	-35.9	
7	89.6	28.4	0	0	2.6	58.6	58.6	60
ACANAL	8.8	18.4	-14.2	0.2	13.4	-8.6	-8.6	
8	27391.2	27392.5	0	0	0	-1.4	-1.4	0
MEXICO	1984	2031.4	0	0	0	-47.4	-47.4	
COLUMN	31490.5	31410.4	0	0	80.1	0	0	0
TOTALS	1601.1	3095.8	371.2	2835.9	970	0	0	

2015

Demanda Máxima de Verano

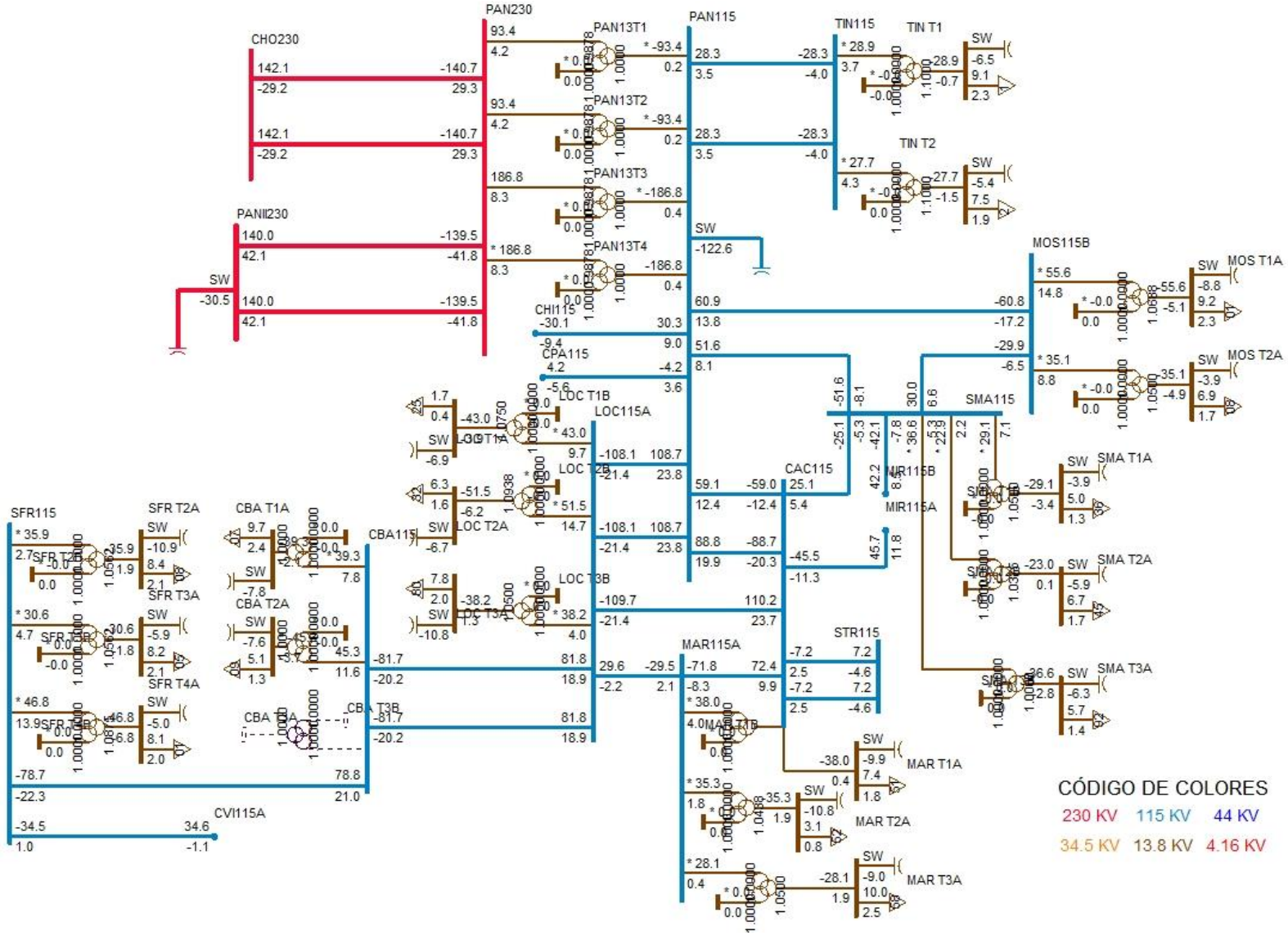
PAN230
CHO230
PANII230
PAN13T1
PAN13T2
PAN13T3
PAN13T4
PAN115
TIN115
TIN T1
TIN T2
SW
CHI115
CPA115
LOC115A
LOC T1B
LOC T2B
LOC T3B
CAC115
MOS115B
MOS T1A
MOS T2A
SMA115
SMA T1A
SMA T2A
SMA T3A
MIR115B
MIR115A
MAR115A
MAR T1A
MAR T2A
MAR T3A
STR115
CBA115
CBA T1A
CBA T2A
CBA T3B
SFR115
SFR T2A
SFR T3A
SFR T4A
CVI115A
CÓDIGO DE COLORES
230 KV
115 KV
44 KV
34.5 KV
13.8 KV
4.16 KV

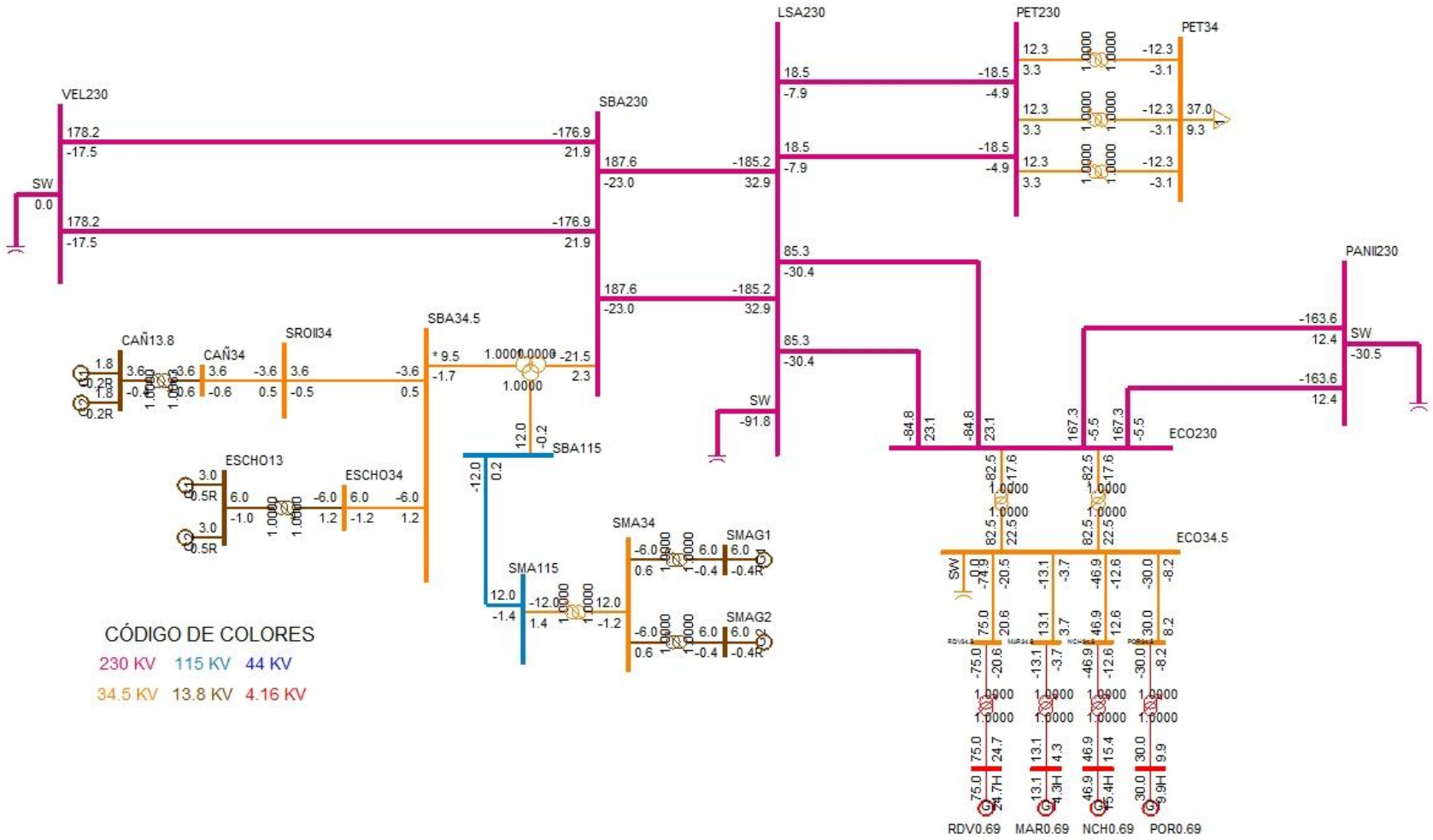
VEL230
SBA230
LSA230
PET230
PET34
PANII230
ECO230
ECO34.5
SW
SBA34.5
SBA115
SMA115
SMA34
SMAG1
SMAG2
CAÑ13.8
CAÑ34
SROII34
ESCHO13
ESCHO34
RDV0.69
MAR0.69
NCH0.69
POR0.69
CÓDIGO DE COLORES
230 KV 115 KV 44 KV
34.5 KV 13.8 KV 4.16 KV

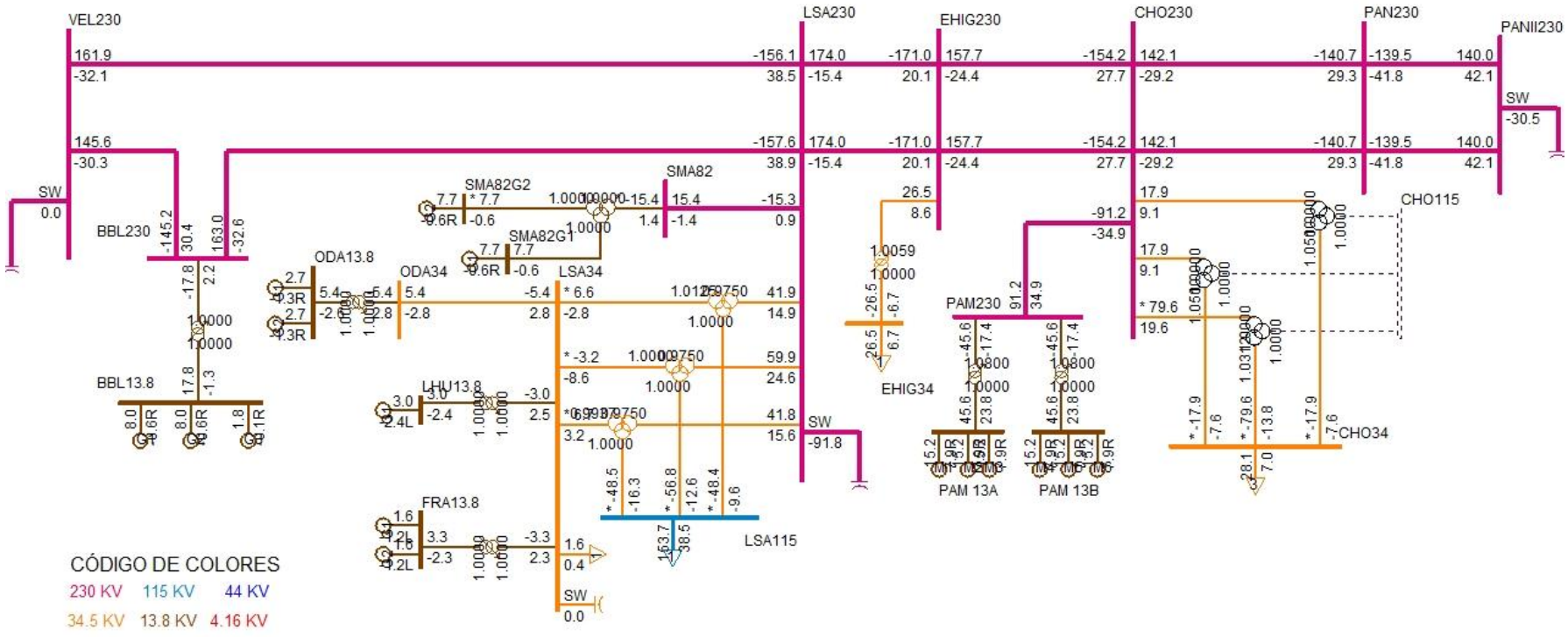
VEL230
LSA230
EHIG230
CHO230
PAN230
PANII230
SW
BBL230
SMA82
SMA82G2
SMA82G1
ODA13.8
ODA34
LSA34
BBL13.8
LHU13.8
FRA13.8
LSA115
EHIG34
PAM230
PAM 13A
PAM 13B
CHO115
CHO34
CÓDIGO DE COLORES
230 KV
115 KV
44 KV
34.5 KV
13.8 KV
4.16 KV

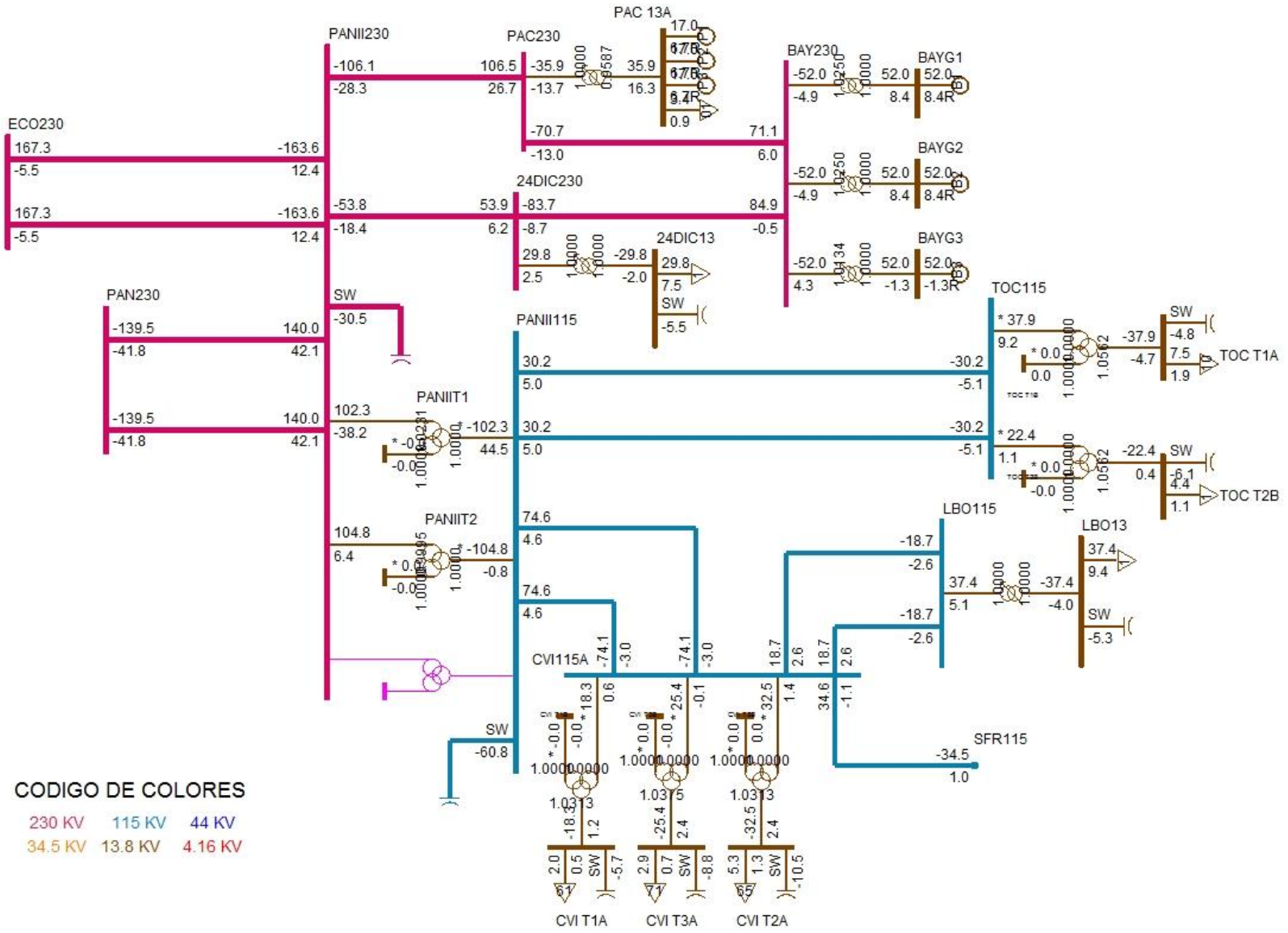
PAC 13A
PANII230
PAC230
BAY230
BAYG1
BAYG2
BAYG3
ECO230
24DIC230
24DIC13
PAN230
SW
PANII115
TOC115
TOC T1A
TOC T2B
PANIIT1
PANIIT2
LBO115
LBO13
SFR115
CVI115A
CVI T1A
CVI T3A
CVI T2A
CODIGO DE COLORES
230 KV
115 KV
44 KV
34.5 KV
13.8 KV
4.16 KV

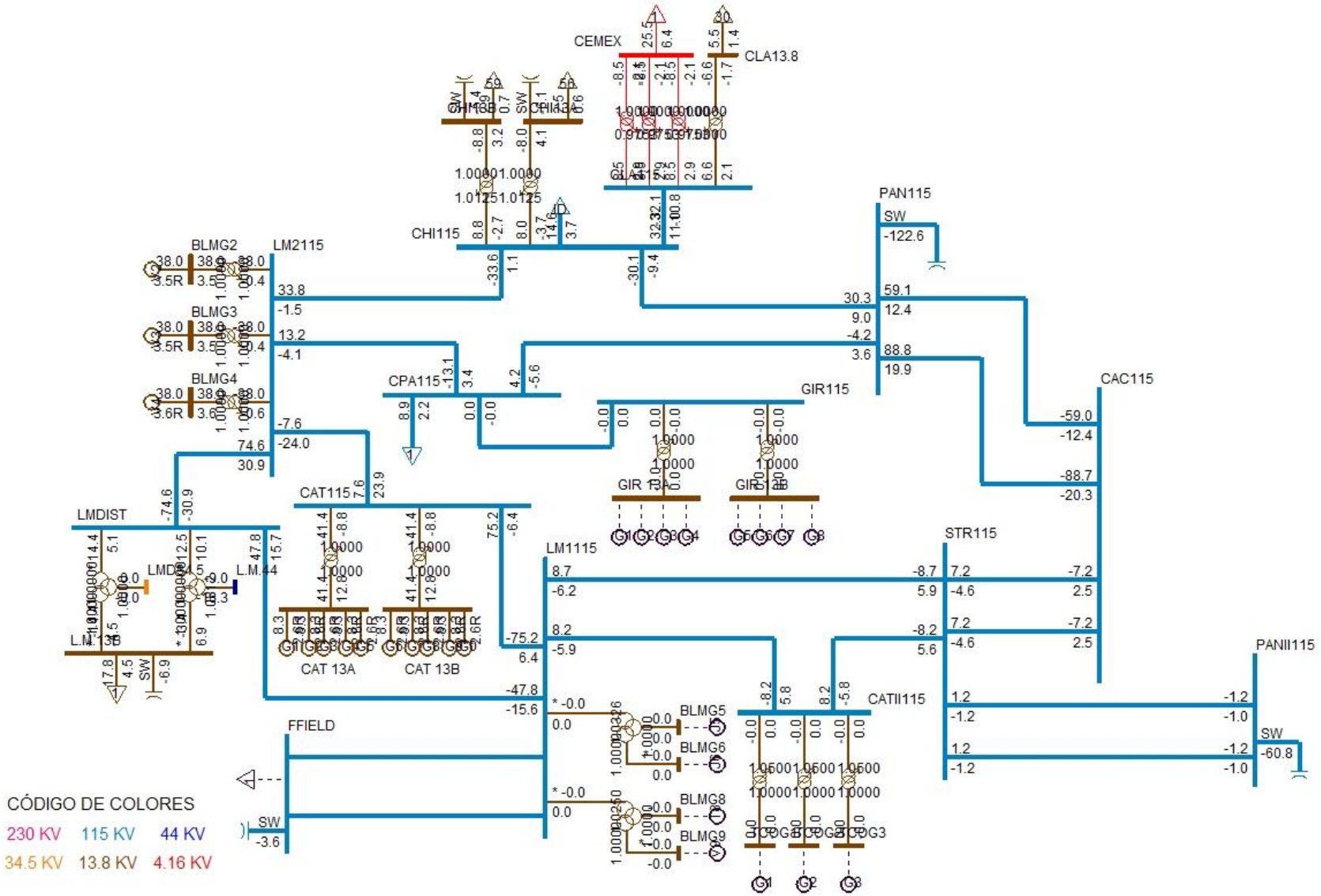
CEMEX
CLA13.8
CHI115
PAN115
SW
-122.6
BLMG2
LM2115
BLMG3
BLMG4
CPA115
GIR115
CAC115
LMDIST
CAT115
LM1115
STR115
PANII115
CATII115
FFIELD
CAT 13A
CAT 13B
BLMG5
BLMG6
BLMG8
BLMG9
CÓDIGO DE COLORES
230 KV
115 KV
44 KV
34.5 KV
13.8 KV
4.16 KV

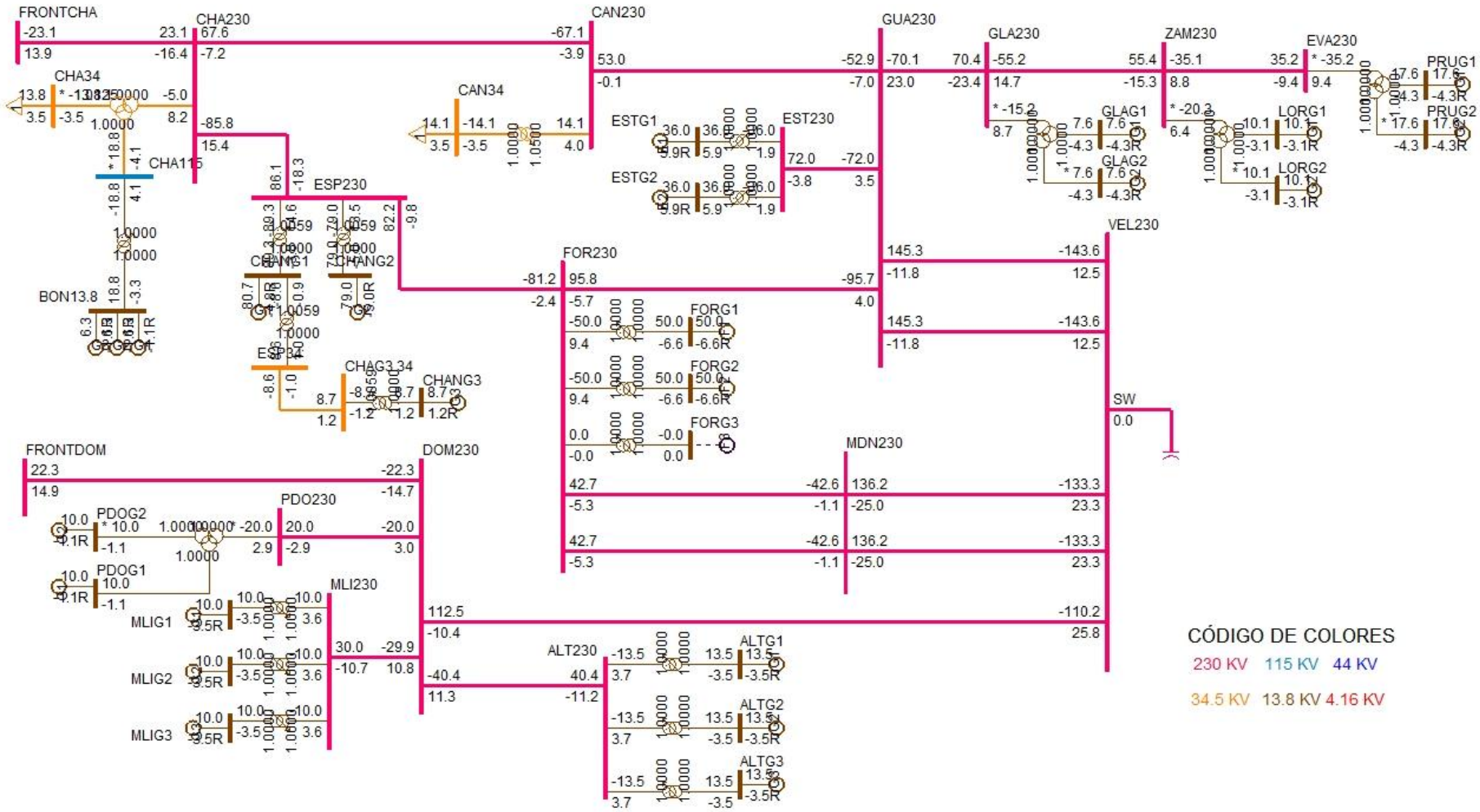
FRONTCHA
CHA230
CAN230
GUA230
GLA230
ZAM230
EVA230
PRUG1
PRUG2
CHA34
CHA115
CAN34
ESTG1
ESTG2
EST230
GLAG1
GLAG2
LORG1
LORG2
BON13.8
ESP230
CHANG1
CHANG2
CHAG3.34
CHANG3
FOR230
FORG1
FORG2
FORG3
VEL230
SW
MDN230
FRONTDOM
DOM230
PDO230
PDOG2
PDOG1
MLI230
MLIG1
MLIG2
MLIG3
ALT230
ALTG1
ALTG2
ALTG3
CÓDIGO DE COLORES
230 KV
115 KV
44 KV
34.5 KV
13.8 KV
4.16 KV

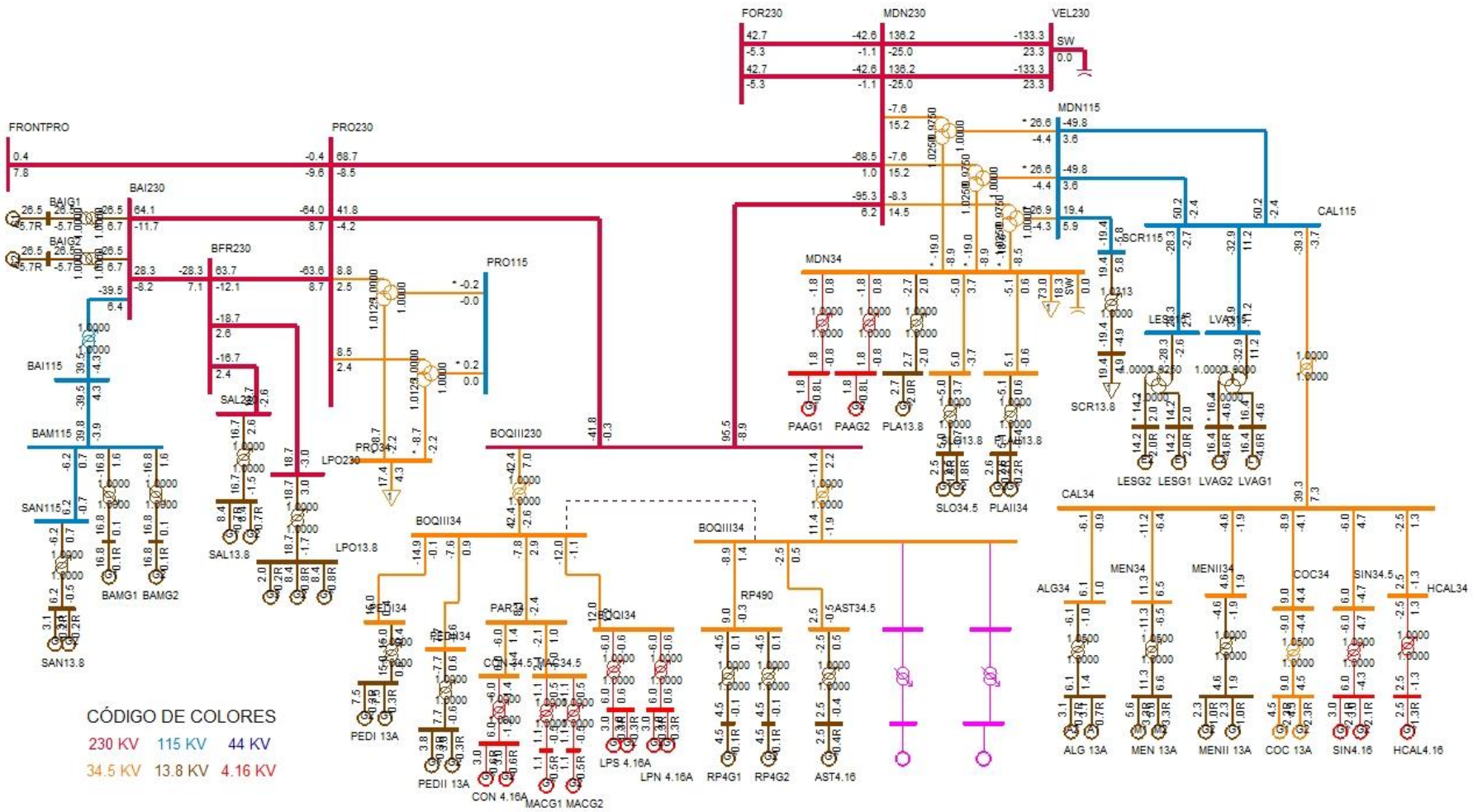
FOR230
MDN230
VEL230
SW
FRONTPRO
PRO230
MDN115
BAI230
BAIG1
BAIG2
BFR230
PRO115
CAL115
SCR115
MDN34
BAI115
BAM115
SAN115
SAN13.8
BAMG1
BAMG2
SAL34
SAL13.8
LPO230
LPO13.8
PRO34
BOQIII230
BOQIII34
PAAG1
PAAG2
PLA13.8
SLO34.5
PLAII34
SCR13.8
LESG2
LESG1
LVAG2
LVAG1
CAL34
ALG34
MEN34
MENII34
COC34
SIN34.5
HCAL34
ALG 13A
MEN 13A
MENII 13A
COC 13A
SIN4.16
HCAL4.16
PEDI 13A
PEDII 13A
CON 4.16A
MACG1
MACG2
LPS 4.16A
LPN 4.16A
RP490
RP4G1
RP4G2
AST34.5
AST4.16
CÓDIGO DE COLORES
230 KV
115 KV
44 KV
34.5 KV
13.8 KV
4.16 KV

DESPACHO DE GENERACIÓN PARA ÁREA 6-PANAMÁ

# BARRA	NOMBRE	ID	POTENCIA ACTIVA GENERADA (MW)	POTENCIA REACTIVA GENERADA (MVAR)
6071	BLMG2	V2	38	3.5
6072	BLMG3	V3	38	3.5
6073	BLMG4	V4	38	3.6
6090	LESG1	E1	14.2	2
6091	LESG2	E2	14.2	2
6094	LVAG1	L1	16.4	-4.6
6095	LVAG2	L2	16.4	-4.6
6097	FORG1	F1	50	-6.6
6098	FORG2	F2	50	-6.6
6101	BAYG1	B1	52	8.4
6102	BAYG2	B2	52	8.4
6106	PAM 13A	M1	15.2	7.9
6106	PAM 13A	M2	15.2	7.9
6106	PAM 13A	M3	15.2	7.9
6107	PAM 13B	M4	15.2	7.9
6107	PAM 13B	M5	15.2	7.9
6107	PAM 13B	M6	15.2	7.9
6110	BAYG3	B3	52	-1.3
6172	PAC 13A	P1	17	6.7
6172	PAC 13A	P2	17	6.7
6172	PAC 13A	P3	17	6.7
6176	ESTG1	E1	36	5.9
6177	ESTG2	E2	36	5.9
6264	CHANG1	G1	80.7	-4.8
6265	CHANG2	G2	79	-5
6268	CHANG3	G3	8.7	1.2
6271	CAT 13A	G1	8.3	2.6
6271	CAT 13A	G2	8.3	2.6
6271	CAT 13A	G3	8.3	2.6
6271	CAT 13A	G4	8.3	2.6
6271	CAT 13A	G5	8.3	2.6
6272	CAT 13B	G0	8.3	2.6
6272	CAT 13B	G6	8.3	2.6
6272	CAT 13B	G7	8.3	2.6
6272	CAT 13B	G8	8.3	2.6
6272	CAT 13B	G9	8.3	2.6

6311	ALG 13A	A1	3.1	0.7
6311	ALG 13A	A2	3.1	0.7
6321	MEN 13A	M1	5.6	3.3
6321	MEN 13A	M2	5.6	3.3
6333	BAMG1	G1	16.8	0.1
6334	BAMG2	G2	16.8	0.1
6335	BAIG1	G1	26.5	-5.7
6336	BAIG2	G2	26.5	-5.7
6361	GLAG1	G1	7.6	-4.3
6362	GLAG2	G2	7.6	-4.3
6364	LORG1	G1	10.1	-3.1
6365	LORG2	G2	10.1	-3.1
6367	PRUG1	G1	17.6	-4.3
6368	PRUG2	G2	17.6	-4.3
6384	PEDI 13A	G1	7.5	0.3
6384	PEDI 13A	G2	7.5	0.3
6385	PEDII 13A	G1	3.8	-0.3
6385	PEDII 13A	G2	3.8	-0.3
6391	ODA13.8	G1	2.7	-1.3
6391	ODA13.8	G2	2.7	-1.3
6433	RDV0.69	G1	75	24.7
6435	MAR0.69	G1	13.1	4.3
6437	NCH0.69	G1	46.9	15.4
6439	POR0.69	G1	30	9.9
6510	MACG1	G1	1.1	-0.5
6511	MACG2	G2	1.1	-0.5
6520	PAAG1	G1	1.8	-0.8
6521	PAAG2	G2	1.8	-0.8
6530	CON 4.16A	G1	3	-0.6
6530	CON 4.16A	G2	3	-0.6
6560	PLA13.8	G1	2.7	-2
6570	FRA13.8	G1	1.6	-1.2
6570	FRA13.8	G2	1.6	-1.2
6600	LHU13.8	G1	3	-2.4
6621	LPS 4.16A	G1	3	0.3
6621	LPS 4.16A	G2	3	0.3
6623	LPN 4.16A	G1	3	0.3
6623	LPN 4.16A	G2	3	0.3
6631	COC 13A	G1	4.5	2.3
6631	COC 13A	G2	4.5	2.3
6641	MENII 13A	G1	2.3	1

6641	MENII 13A	G2	2.3	1
6661	HCAL4.16	G1	2.5	-1.3
6671	RP4G1	G1	4.5	-0.1
6672	RP4G2	G2	4.5	-0.1
6682	LPO13.8	G1	8.4	-0.8
6682	LPO13.8	G2	8.4	-0.8
6682	LPO13.8	G3	2	-0.2
6684	SAL13.8	G1	8.4	-0.7
6684	SAL13.8	G2	8.4	-0.7
6692	ALTG1	G1	13.5	-3.5
6693	ALTG2	G2	13.5	-3.5
6694	ALTG3	G3	13.5	-3.5
6696	PDOG1	G1	10	-1.1
6697	PDOG2	G2	10	-1.1
6699	MLIG1	G1	10	-3.5
6700	MLIG2	G2	10	-3.5
6701	MLIG3	G3	10	-3.5
6721	SIN4.16	G1	3	-2.1
6721	SIN4.16	G2	3	-2.1
6731	SAN13.8	G1	3.1	-0.2
6731	SAN13.8	G2	3.1	-0.2
6750	BON13.8	G1	6.3	-1.1
6750	BON13.8	G2	6.3	-1.1
6750	BON13.8	G3	6.3	-1.1
6764	ESCHO13	G1	3	-0.5
6764	ESCHO13	G2	3	-0.5
6772	CAÑ13.8	G1	1.8	-0.2
6772	CAÑ13.8	G2	1.8	-0.2
6784	SMAG1	G1	6	-0.4
6785	SMAG2	G2	6	-0.4
6791	SMA82G1	G1	7.7	-0.6
6792	SMA82G2	G2	7.7	-0.6
6821	PLAII13.8	G1	2.6	-0.2
6821	PLAII13.8	G2	2.6	-0.2
6831	SLO13.8	G1	2.5	-1.8
6831	SLO13.8	G2	2.5	-1.8
6861	BBL13.8	G1	8	-0.6
6861	BBL13.8	G2	8	-0.6
6861	BBL13.8	G3	1.8	-0.1
6951	AST4.16	G1	2.5	-0.4
GENERACIÓN TOTAL DEL ÁREA 6			1546.1	81.4

DESPACHO DE GENERACIÓN PARA ÁREA 7-CANAL

# BARRA	NOMBRE	ID	POTENCIA ACATIVA GENERADA (MW)	POTENCIA REACTIVA GENERADA (MVAR)
6121	MIRG9	G9	37.4	4.8
6122	MIRG10	G1	37.4	5.8
6127	MIRG6	G6	17.1	2.3
6134	MADG1	G1	7.2	1.9
6135	MADG2	G2	7.2	1.6
6136	MADG3	G3	7.2	3.3
6140	GAT6A	G1	1.8	-0.3
6140	GAT6A	G2	1.8	-0.3
6140	GAT6A	G3	1.8	-0.3
6140	GAT6A	G4	2.7	-0.4
6140	GAT6A	G5	2.7	-0.4
6140	GAT6A	G6	2.7	-0.4
6155	MIR13B	G7	17	4
6155	MIR13B	G8	17	4
GENERACIÓN TOTAL DEL ÁREA 7			161	25.7

BARRAS EN 230 KV CON VOLTAJES MAYORES A (1)

# BARRA	NOMBRE	V(PU)	V(KV)	# BARRA	NOMBRE	V(PU)	V(KV)
6000	FRONTPRO	1.0088	232.04	6003	PANII230	1.0077	231.77
6008	LSA230	1.0101	232.33	6011	MDN230	1.0067	231.54
6014	PRO230	1.0081	231.86	6096	FOR230	1.0088	232.01
6100	BAY230	1.0266	236.13	6171	PAC230	1.0162	233.73
6178	EST230	1.008	231.84	6179	GUA230	1.0079	231.82
6182	VEL230	1.0051	231.17	6240	EHIG230	1.0019	230.44
6260	CHA230	1.0187	234.31	6263	ESP230	1.0184	234.22
6330	BAI230	1.0083	231.92	6340	CAN230	1.0116	232.66
6345	PM230-29	1.0096	232.2	6360	GLA230	1.011	232.53
6363	ZAM230	1.0143	233.3	6366	EVA230	1.0162	233.73
6380	BOQIII230	1.0074	231.71	6400	FRONTCHA	1.0204	234.69
6410	PET230	1.0088	232.03	6430	ECO230	1.0193	234.44
6500	FRONTDOM	1.0069	231.58	6590	24DIC230	1.0101	232.32
6680	BFR230	1.0085	231.94	6681	LPO230	1.0085	231.95
6683	SAL230	1.0085	231.95	6690	DOM230	1.004	230.92
6691	ALT230	1.0036	230.84	6695	PDO230	1.0042	230.97
6698	MLI230	1.0035	230.81	6760	SBA230	1.0052	231.19
6790	SMA82	1.0109	232.51	6860	BBL230	1.0053	231.21

BARRAS EN 230 KV CON VOLTAJES MENORES A (1)

# BARRA	NOMBRE	V(PU)	V(KV)	# BARRA	NOMBRE	V(PU)	V(KV)
6001	PAN230	0.9995	229.87	6005	CHO230	0.9988	229.73
6105	PAM230	0.999	229.77				

BARRAS EN 115 KV CON VOLTAJES MAYORES A (1)

# BARRA	NOMBRE	V(PU)	V(KV)	# BARRA	NOMBRE	V(PU)	V(KV)
6002	PAN115	1.0108	116.25	6004	PANII115	1.0063	115.73
6009	LSA115	1.0181	117.08	6012	MDN115	1.0117	116.34
6015	PRO115	1.0048	115.55	6018	CAC115	1.0102	116.17
6027	LOC115A	1.0007	115.08	6036	SMA115	1.0097	116.12
6055	MOS115B	1.0073	115.84	6057	TOC115	1.0032	115.37
6059	LM1115	1.0055	115.63	6060	LM2115	1.0057	115.65
6074	LMDIST	1.0055	115.64	6087	CAL115	1.0178	117.05
6088	LES115	1.0195	117.24	6092	LVA115	1.0175	117.02
6120	MIR115B	1.0164	116.89	6123	MIR115A	1.0183	117.11
6170	CPA115	1.006	115.7	6173	STR115	1.0065	115.74
6210	TIN115	1.009	116.03	6261	CHA115	1.0083	115.95
6270	CAT115	1.0058	115.67	6280	GIR115	1.006	115.7
6290	CATII115	1.0056	115.64	6331	BAI115	1.0012	115.13
6332	BAM115	1.0045	115.51	6350	PM115-8	1.0051	115.58
6730	SAN115	1.0045	115.52	6761	SBA115	1.0037	115.43
6775	SMA115	1.0054	115.63	6915	SCR115	1.0083	115.95

BARRAS EN 115 KV CON VOLTAJES MENORES A (1)

# BARRA	NOMBRE	V(PU)	V(KV)	# BARRA	NOMBRE	V(PU)	V(KV)
6019	CVI115A	0.9989	114.88	6024	CHI115	0.9989	114.88
6032	MAR115A	0.9995	114.94	6040	SFR115	0.9966	114.6
6047	CLA115	0.9918	114.05	6066	FFIELD	0.9982	114.79
6115	MES115	0.9986	114.84	6230	CBA115	0.9987	114.85
6580	LBO115	0.9987	114.85				

VERIFICACIÓN DE CARGA (MVA) EN LÍNEAS Y TRANSFORMADORES

DE		A				RATIN SET A		RATIN SET B		RATIN SET C	
# BARRA	NOMBRE	# BARRA	NOMBRE	CKT	CARGA	RATING	%	RATING	%	RATING	%
6000	FRONTPRO	6014	PRO230	1	9.5	400	2.4	400	2.4	450	2.1
6000	FRONTPRO	56050	RCL230A	1	7.8	200	3.9	200	3.9	--	--
6001	PAN230	6003	PANII230	1C	145.8	350	41.6	350	41.6	450	32.4
6001	PAN230	6003	PANII230	2B	145.8	350	41.6	350	41.6	450	32.4
6001	PAN230	6005	CHO230	3A	145.2	247	58.8	247	58.8	366	39.7
6001	PAN230	6005	CHO230	4A	145.2	247	58.8	247	58.8	366	39.7
6001	PAN230	3WNDTR	TRAF04	T4	187	350	53.4	350	53.4	437.5	42.7
6001	PAN230	3WNDTR	TRAFO1	T1	93.5	175	53.4	175	53.4	218.8	42.7
6001	PAN230	3WNDTR	TRAFO2	T2	93.5	175	53.4	175	53.4	218.8	42.7
6001	PAN230	3WNDTR	TRAFO3	T3	187	350	53.4	350	53.4	437.5	42.7
6002	PAN115	6018	CAC115	12	59.7	120	49.8	120	49.8	175	34.1
6002	PAN115	6018	CAC115	37	90.1	142	63.5	142	63.5	178	50.6
6002	PAN115	6024	CHI115	3A	31.6	93	33.9	93	33.9	175	18
6002	PAN115	6027	LOC115A	22	110.1	137	80.4	137	80.4	175	62.9
6002	PAN115	6027	LOC115A	38	110.1	137	80.4	137	80.4	175	62.9
6002	PAN115	6036	SMA115	7	51.7	93	55.6	93	55.6	175	29.5
6002	PAN115	6055	MOS115B	10	62.7	109	57.5	109	57.5	135	46.5
6002	PAN115	6170	CPA115	4A	7	93	7.5	93	7.5	175	4
6002	PAN115	6210	TIN115	42	28.3	151	18.8	151	18.8	175	16.2
6002	PAN115	6210	TIN115	9	28.3	151	18.8	151	18.8	175	16.2
6002	PAN115	3WNDTR	TRAF04	T4	186.8	350	53.4	350	53.4	437.5	42.7
6002	PAN115	3WNDTR	TRAFO1	T1	93.4	175	53.4	175	53.4	218.8	42.7
6002	PAN115	3WNDTR	TRAFO2	T2	93.4	175	53.4	175	53.4	218.8	42.7
6002	PAN115	3WNDTR	TRAFO3	T3	186.8	350	53.4	350	53.4	437.5	42.7
6003	PANII230	6171	PAC230	1B	109	186	58.6	186	58.6	350	31.1
6003	PANII230	6430	ECO230	2A	164.2	275	59.7	275	59.7	459	35.8
6003	PANII230	6430	ECO230	3A	164.2	275	59.7	275	59.7	459	35.8
6003	PANII230	6590	24DIC230	2B	56.4	186	30.3	186	30.3	350	16.1
6003	PANII230	3WNDTR	TRAFO1	T1	109.2	175	62.4	175	62.4	218.8	49.9
6003	PANII230	3WNDTR	TRAFO2	T2	104.9	175	60	175	60	218.8	48
6004	PANII115	6019	CVI115A	28	74.3	158	47	158	47	196	37.9
6004	PANII115	6019	CVI115A	29	74.3	158	47	158	47	196	37.9
6004	PANII115	6057	TOC115	32	30.5	93	32.8	93	32.8	175	17.4
6004	PANII115	6057	TOC115	33	30.5	93	32.8	93	32.8	175	17.4
6004	PANII115	6173	STR115	1	1.7	200	0.8	200	0.8	250	0.7
6004	PANII115	6173	STR115	2	1.7	200	0.8	200	0.8	250	0.7
6004	PANII115	3WNDTR	TRAFO1	T1	111.6	175	63.8	175	63.8	218.8	51
6004	PANII115	3WNDTR	TRAFO2	T2	104.8	175	59.9	175	59.9	218.8	47.9

6005	CHO230	6105	PAM230	11	97.8	193	50.7	193	50.7	366	26.7
6005	CHO230	6240	EHIG230	3B	159.3	247	64.5	247	64.5	366	43.5
6005	CHO230	6240	EHIG230	4B	159.3	247	64.5	247	64.5	366	43.5
6005	CHO230	3WNDTR	TRAFO1	T1	20.1	50	40.2	50	40.2	62.5	32.1
6005	CHO230	3WNDTR	TRAFO2	T2	20.1	50	40.2	50	40.2	62.5	32.1
6005	CHO230	3WNDTR	TRAFO3	T3	82	100	82	100	82	125	65.6
6008	LSA230	6182	VEL230	5A	164.2	247	66.5	247	66.5	366	44.9
6008	LSA230	6240	EHIG230	3C	172.9	247	70	247	70	366	47.3
6008	LSA230	6240	EHIG230	4C	172.9	247	70	247	70	366	47.3
6008	LSA230	6410	PET230	1	20	247	8.1	247	8.1	366	5.5
6008	LSA230	6410	PET230	2	20	247	8.1	247	8.1	366	5.5
6008	LSA230	6430	ECO230	2B	89.6	275	32.6	275	32.6	459	19.5
6008	LSA230	6430	ECO230	3B	89.6	275	32.6	275	32.6	459	19.5
6008	LSA230	6760	SBA230	4A	188.1	275	68.4	275	68.4	459	41
6008	LSA230	6760	SBA230	5A	188.1	275	68.4	275	68.4	459	41
6008	LSA230	6790	SMA82	1	15.3	131	11.6	131	11.6	405	3.8
6008	LSA230	6860	BBL230	6A	165.4	247	67	247	67	366	45.2
6008	LSA230	3WNDTR	TRAFO1	T1	44.4	70	63.5	70	63.5	87.5	50.8
6008	LSA230	3WNDTR	TRAFO2	T2	44.7	70	63.8	70	63.8	87.5	51
6008	LSA230	3WNDTR	TRAFO3	T3	64.8	100	64.8	100	64.8	125	51.8
6009	LSA115	3WNDTR	TRAFO1	T1	49.4	60	82.3	60	82.3	75	65.8
6009	LSA115	3WNDTR	TRAFO2	T2	51.2	60	85.3	60	85.3	75	68.2
6009	LSA115	3WNDTR	TRAFO3	T3	58.2	100	58.2	100	58.2	125	46.5
6011	MDN230	6014	PRO230	1	68.7	400	17.2	400	17.2	450	15.3
6011	MDN230	6096	FOR230	7	42.7	193	22.1	193	22.1	366	11.7
6011	MDN230	6096	FOR230	8	42.7	193	22.1	193	22.1	366	11.7
6011	MDN230	6182	VEL230	5B	137.6	350	39.3	350	39.3	450	30.6
6011	MDN230	6182	VEL230	6C	137.6	350	39.3	350	39.3	450	30.6
6011	MDN230	6380	BOQIII230	9A	95.2	400	23.8	400	23.8	450	21.2
6011	MDN230	3WNDTR	TRAFO1	T1	17	70	24.3	70	24.3	87.5	19.4
6011	MDN230	3WNDTR	TRAFO2	T2	17	70	24.3	70	24.3	87.5	19.4
6011	MDN230	3WNDTR	TRAFO3	T3	16.7	70	23.9	70	23.9	87.5	19.1
6012	MDN115	6087	CAL115	15	49.4	93	53.1	93	53.1	175	28.2
6012	MDN115	6087	CAL115	16	49.4	93	53.1	93	53.1	175	28.2
6012	MDN115	6915	SCR115	1	20	143.6	14	161.9	12.4	--	--
6012	MDN115	3WNDTR	TRAFO1	T1	27	60	45	60	45	75	36
6012	MDN115	3WNDTR	TRAFO2	T2	27	60	45	60	45	75	36
6012	MDN115	3WNDTR	TRAFO3	T3	27.2	60	45.4	60	45.4	75	36.3
6014	PRO230	6330	BAI230	27	64.6	193	33.5	193	33.5	366	17.7
6014	PRO230	6380	BOQIII230	9B	41.7	400	10.4	400	10.4	450	9.3
6014	PRO230	6680	BFR230	8A	64.3	193	33.3	193	33.3	366	17.6

6014	PRO230	3WNDTR	TRAFO1	T1	9.2	50	18.4	50	18.4	62.5	14.7
6014	PRO230	3WNDTR	TRAFO2	T2	8.9	50	17.7	50	17.7	62.5	14.2
6015	PRO115	3WNDTR	TRAFO1	T1	0.2	50	0.3	50	0.3	62.5	0.3
6015	PRO115	3WNDTR	TRAFO2	T2	0.2	50	0.3	50	0.3	62.5	0.3
6017	CEMEX	6047	CLA115	T1	9	10	90	--	--	--	--
6017	CEMEX	6047	CLA115	T2	9	15	60	--	--	--	--
6017	CEMEX	6047	CLA115	T3	9	30	30	--	--	--	--
6018	CAC115	6027	LOC115A	6	111.7	140	79.8	140	79.8	150	74.4
6018	CAC115	6036	SMA115	1	25.4	97	26.2	97	26.2	109	23.3
6018	CAC115	6123	MIR115A	5	46.4	100	46.4	100	46.4	100	46.4
6018	CAC115	6173	STR115	1A	8.5	150	5.7	150	5.7	175	4.8
6018	CAC115	6173	STR115	2A	8.5	150	5.7	150	5.7	175	4.8
6018	CAC115	6350	PM115-8	8	72.3	140	51.7	140	51.7	150	48.2
6019	CVI115A	6040	SFR115	11	34.7	141	24.6	141	24.6	164	21.1
6019	CVI115A	6580	LBO115	48	18.9	50	37.8	--	--	--	--
6019	CVI115A	6580	LBO115	49	18.9	50	37.8	--	--	--	--
6019	CVI115A	3WNDTR	CVI T1	T1	18.3	25	73.4	--	--	--	--
6019	CVI115A	3WNDTR	CVI T2	T2	32.6	42	77.5	--	--	--	--
6019	CVI115A	3WNDTR	CVI T3	T3	25.4	42	60.4	--	--	--	--
6024	CHI115	6025	CHI13A	T1	9	25	35.9	--	--	--	--
6024	CHI115	6026	CHI13B	T2	9.4	25	37.5	--	--	--	--
6024	CHI115	6047	CLA115	24	34.2	90	38	--	--	--	--
6024	CHI115	6060	LM2115	3B	33.7	93	36.2	93	36.2	175	19.3
6027	LOC115A	6032	MAR115A	21	29.7	114	26	114	26	125.4	23.6
6027	LOC115A	6230	CBA115	39	84.3	160	52.7	--	--	--	--
6027	LOC115A	6230	CBA115	40	84.3	160	52.7	--	--	--	--
6027	LOC115A	3WNDTR	LOC T1	T1	44.1	50	88.3	--	--	--	--
6027	LOC115A	3WNDTR	LOC T2	T2	53.6	50	107.2	--	--	--	--
6027	LOC115A	3WNDTR	LOC T3	T3	38.4	47	81.6	--	--	--	--
6032	MAR115A	6350	PM115-8	8	72.4	114	63.5	114	63.5	132	54.8
6032	MAR115A	3WNDTR	MAR T1	T1	38.2	50	76.4	--	--	--	--
6032	MAR115A	3WNDTR	MAR T2	T2	35.3	50	70.6	--	--	--	--
6032	MAR115A	3WNDTR	MAR T3	T3	28.1	50	56.2	--	--	--	--
6036	SMA115	6055	MOS115B	1	30.4	97	31.3	97	31.3	109	27.9
6036	SMA115	6120	MIR115B	35	42.4	97	43.7	97	43.7	109	38.9
6036	SMA115	3WNDTR	STM T1	T1	30	25	120	--	--	--	--
6036	SMA115	3WNDTR	STM T2	T2	23.1	25	92.2	--	--	--	--
6036	SMA115	3WNDTR	STM T3	T3	37	50	74	--	--	--	--
6040	SFR115	6230	CBA115	41	82.1	184	44.6	184	44.6	228	36
6040	SFR115	3WNDTR	SFCO T2	T2	36	46	78.3	--	--	--	--
6040	SFR115	3WNDTR	SFCO T3	T3	31	50	61.9	--	--	--	--

6040	SFR115	3WNDTR	SFCO T4	T4	48.8	50	97.6	--	--	--	--
6047	CLA115	6048	CLA13.8	T1	6.9	10.5	66.1	--	--	--	--
6055	MOS115B	3WNDTR	MOS T1	T1	57.5	50	115.1	--	--	--	--
6055	MOS115B	3WNDTR	MOS T2	T2	36.2	50	72.5	--	--	--	--
6057	TOC115	3WNDTR	TOC T1	T1	39	50	78	--	--	--	--
6057	TOC115	3WNDTR	TOC T2	T2	22.5	50	44.9	--	--	--	--
6059	LM1115	6066	FFIELD	30	53.9	93	57.9	93	57.9	175	30.8
6059	LM1115	6066	FFIELD	31	53.9	93	57.9	93	57.9	175	30.8
6059	LM1115	6074	LMDIST	23	50	90.6	55.2	--	--	--	--
6059	LM1115	6173	STR115	2B	10.6	150	7	150	7	175	6
6059	LM1115	6270	CAT115	0A	75	93	80.7	93	80.7	175	42.9
6059	LM1115	6290	CATII115	1C	10.1	150	6.7	150	6.7	175	5.7
6059	LM1115	3WNDTR	TRAFO12	T1	0	100	0	--	--	--	--
6059	LM1115	3WNDTR	TRAFO7	T1	0	100	0	--	--	--	--
6060	LM2115	6071	BLMG2	T2	38.2	50	76.3	--	--	--	--
6060	LM2115	6072	BLMG3	T3	38.2	50	76.3	--	--	--	--
6060	LM2115	6073	BLMG4	T4	38.2	50	76.3	--	--	--	--
6060	LM2115	6074	LMDIST	26	80.3	90.6	88.6	--	--	--	--
6060	LM2115	6170	CPA115	4B	13.7	93	14.7	93	14.7	175	7.8
6060	LM2115	6270	CAT115	0B	25	93	26.9	93	26.9	175	14.3
6063	MHOPE	6115	MES115	T1	8.7	42	20.8	--	--	--	--
6066	FFIELD	6067	FF13.8	T1	45.7	50	91.5	--	--	--	--
6066	FFIELD	6115	MES115	1	17.6	93	18.9	93	18.9	175	10
6066	FFIELD	6322	FF13.8	T2	34.2	42	81.4	--	--	--	--
6066	FFIELD	6323	FF13.8	T5	16.4	50	32.8	--	--	--	--
6074	LMDIST	3WNDTR	BLM T9	T9	15.2	50	30.5	50	30.5	62.5	24.4
6074	LMDIST	3WNDTR	BLM44T8	T8	16.1	56	28.7	--	--	--	--
6087	CAL115	6088	LES115	17	27.9	93	30	93	30	175	16
6087	CAL115	6092	LVA115	18	34.1	93	36.7	93	36.7	175	19.5
6087	CAL115	6300	CAL34	T1	39.9	62.5	63.9	--	--	--	--
6088	LES115	3WNDTR	TRAFO1	T1	28.4	54	52.7	--	--	--	--
6092	LVA115	3WNDTR	TRAFO1	T1	34.7	54	64.3	--	--	--	--
6096	FOR230	6097	FORG1	T1	50.9	111	45.8	--	--	--	--
6096	FOR230	6098	FORG2	T2	50.9	111	45.8	--	--	--	--
6096	FOR230	6099	FORG3	T3	0	111	0	--	--	--	--
6096	FOR230	6179	GUA230	18	95.1	276	34.5	276	34.5	459	20.7
6096	FOR230	6263	ESP230	0A	81.3	304	26.8	304	26.8	340	23.9
6100	BAY230	6101	BAYG1	T1	52.7	109	48.3	--	--	--	--
6100	BAY230	6102	BAYG2	T2	52.7	96	54.9	--	--	--	--
6100	BAY230	6110	BAYG3	T3	52.2	109	47.9	--	--	--	--
6100	BAY230	6171	PAC230	1A	70.7	186	38	186	38	350	20.2

6100	BAY230	6590	24DIC230	2A	83.3	186	44.8	186	44.8	350	23.8
6105	PAM230	6106	PAM 13A	T1	51.5	63	81.7	--	--	--	--
6105	PAM230	6107	PAM 13B	T2	51.5	63	81.7	--	--	--	--
6115	MES115	3WNDTR	TRAFO2	T2	9.9	50	19.9	--	--	--	--
6170	CPA115	6280	GIR115	43	0	159	0	--	--	--	--
6171	PAC230	6172	PAC 13A	T1	39.4	65	60.6	--	--	--	--
6173	STR115	6290	CATII115	1B	10	150	6.7	150	6.7	175	5.7
6176	ESTG1	6178	EST230	T1	36.5	70	52.1	--	--	--	--
6177	ESTG2	6178	EST230	T2	36.5	70	52.1	--	--	--	--
6178	EST230	6179	GUA230	19	71.5	193	37.1	193	37.1	366	19.5
6179	GUA230	6182	VEL230	16	144.6	275	52.6	275	52.6	450	32.1
6179	GUA230	6182	VEL230	17	144.6	275	52.6	275	52.6	450	32.1
6179	GUA230	6345	PM230-29	29	52.9	276	19.2	276	19.2	459	11.5
6179	GUA230	6360	GLA230	22	73.4	131	56	131	56	405	18.1
6182	VEL230	6690	DOM230	5A	112.6	300	37.5	300	37.5	389	28.9
6182	VEL230	6760	SBA230	4B	178.1	275	64.8	275	64.8	459	38.8
6182	VEL230	6760	SBA230	5B	178.1	275	64.8	275	64.8	459	38.8
6182	VEL230	6860	BBL230	6B	148	247	59.9	247	59.9	366	40.4
6210	TIN115	3WNDTR	TIN T1	T1	29.2	42	69.4	--	--	--	--
6210	TIN115	3WNDTR	TIN T2	T2	28	42	66.7	--	--	--	--
6230	CBA115	3WNDTR	CBAN T1	T1	40.1	50	80.2	--	--	--	--
6230	CBA115	3WNDTR	CBAN T2	T2	46.8	50	93.5	--	--	--	--
6240	EHIG230	6241	EHIG34	T1	27.9	50	55.8	--	--	--	--
6260	CHA230	6263	ESP230	0B	86.4	304	28.4	304	28.4	340	25.4
6260	CHA230	6340	CAN230	30	66.8	276	24.2	276	24.2	459	14.5
6260	CHA230	6400	FRONTCHA	21	27.8	304	9.1	304	9.1	340	8.2
6260	CHA230	3WNDTR	TRAFO1	T1	9.6	50	19.1	50	19.1	62.5	15.3
6261	CHA115	6750	BON13.8	T1	19.2	50	38.5	--	--	--	--
6261	CHA115	3WNDTR	TRAFO1	T1	19.2	50	38.5	50	38.5	62.5	30.8
6263	ESP230	6264	CHANG1	T1	90.5	125	72.4	--	--	--	--
6263	ESP230	6265	CHANG2	T2	80.1	125	64.1	--	--	--	--
6270	CAT115	6271	CAT 13A	T1	43.3	52	83.3	--	--	--	--
6270	CAT115	6272	CAT 13B	T2	43.3	52	83.3	--	--	--	--
6280	GIR115	6281	GIR 13A	T1	0	20	0	--	--	--	--
6280	GIR115	6282	GIR 13B	T2	0	66.6	0	--	--	--	--
6290	CATII115	6291	TCOG1	T1	0	75	0	--	--	--	--
6290	CATII115	6292	TCOG2	T2	0	75	0	--	--	--	--
6290	CATII115	6293	TCOG3	T3	0	75	0	--	--	--	--
6330	BAI230	6331	BAI115	T1	40	60	66.7	--	--	--	--
6330	BAI230	6335	BAIG1	T1	27.3	60	45.5	--	--	--	--
6330	BAI230	6336	BAIG2	T2	27.3	60	45.5	--	--	--	--

6330	BAI230	6680	BFR230	8B	29.2	193	15.1	193	15.1	366	8
6331	BAI115	6332	BAM115	44	39.8	93	42.8	93	42.8	175	22.7
6332	BAM115	6333	BAMG1	T1	16.9	70	24.1	--	--	--	--
6332	BAM115	6334	BAMG2	T1	16.9	70	24.1	--	--	--	--
6332	BAM115	6730	SAN115	1	6.2	15	41.3	15	41.3	15	41.3
6340	CAN230	6341	CAN34	T1	14.6	50	29.3	--	--	--	--
6340	CAN230	6345	PM230-29	29	52.6	276	19.1	276	19.1	459	11.5
6360	GLA230	6363	ZAM230	23	56.6	131	43.2	131	43.2	405	14
6360	GLA230	3WNDTR	TRAFO1	T1	17.6	66	26.6	--	--	--	--
6363	ZAM230	6366	EVA230	24	35.9	131	27.4	131	27.4	405	8.9
6363	ZAM230	3WNDTR	TRAFO1	T1	21.3	40	53.2	--	--	--	--
6366	EVA230	3WNDTR	TRAFO1	T1	36.4	64	56.9	--	--	--	--
6380	BOQIII230	6381	BOQIII34	T1	42.9	83.3	51.5	--	--	--	--
6380	BOQIII230	6386	BOQIII34	T2	11.6	83.3	13.9	--	--	--	--
6400	FRONTCHA	58350	CAH230	1	26.4	300	8.8	300	8.8	--	--
6410	PET230	6411	PET34	T1	12.8	100	12.8	--	--	--	--
6410	PET230	6411	PET34	T2	12.8	100	12.8	--	--	--	--
6410	PET230	6411	PET34	T3	12.8	100	12.8	--	--	--	--
6430	ECO230	6431	ECO34.5	T1	85.5	125	68.4	--	--	--	--
6430	ECO230	6431	ECO34.5	T2	85.5	125	68.4	--	--	--	--
6500	FRONTDOM	6690	DOM230	5B	26.6	300	8.9	300	8.9	389	6.8
6500	FRONTDOM	56052	RCL230B	1	26.6	374	7.1	374	7.1	--	--
6580	LBO115	6581	LBO13	T1	37.8	50	75.5	--	--	--	--
6590	24DIC230	6591	24-dic-13	T1	29.9	50	59.9	--	--	--	--
6680	BFR230	6681	LPO230	1	18.8	193	9.7	193	9.7	366	5.1
6680	BFR230	6683	SAL230	1	16.8	193	8.7	193	8.7	366	4.6
6681	LPO230	6682	LPO13.8	T1	18.9	33.3	56.9	--	--	--	--
6683	SAL230	6684	SAL13.8	T1	16.9	31	54.7	--	--	--	--
6690	DOM230	6691	ALT230	35	41.8	374	11.2	374	11.2	--	--
6690	DOM230	6695	PDO230	33	20.1	374	5.4	374	5.4	--	--
6690	DOM230	6698	MLI230	34	31.7	374	8.5	374	8.5	--	--
6691	ALT230	6692	ALTG1	T1	14	26	53.7	--	--	--	--
6691	ALT230	6693	ALTG2	T2	14	26	53.7	--	--	--	--
6691	ALT230	6694	ALTG3	T3	14	26	53.7	--	--	--	--
6695	PDO230	3WNDTR	TRAFO1	T1	20.2	40	50.5	--	--	--	--
6698	MLI230	6699	MLIG1	T1	10.6	20	53.1	--	--	--	--
6698	MLI230	6700	MLIG2	T2	10.6	20	53.1	--	--	--	--
6698	MLI230	6701	MLIG3	T3	10.6	20	53.1	--	--	--	--
6730	SAN115	6731	SAN13.8	T1	6.2	13.2	47.2	--	--	--	--
6760	SBA230	3WNDTR	TRAFO1	T1	21.6	100	21.6	--	--	--	--
6761	SBA115	6775	SMA115	1	12	28.7	41.9	28.7	41.9	32.8	36.6

6761	SBA115	3WNDTR	TRAFO1	T1	12	100	12	--	--	--	--
6775	SMA115	6776	SMA34	T1	12.1	50	24.2	--	--	--	--
6790	SMA82	3WNDTR	TRAFO1	T1	15.4	60	25.7	--	--	--	--
6860	BBL230	6861	BBL13.8	T1	17.9	30	59.8	--	--	--	--
6915	SCR115	6916	SCR13.8	T1	20.2	50	40.4	--	--	--	--
6036	SMA115	6120	MIR115B	35	42.4	97	43.7	97	43.7	109	38.9
6120	MIR115B	6122	MIRG10	T1	37.9	50	75.7	--	--	--	--
6120	MIR115B	6124	MIR44	T3	7.3	75	9.8	--	--	--	--
6121	MIRG9	6123	MIR115A	T1	37.7	50	75.4	--	--	--	--
6123	MIR115A	6124	MIR44	T1	6.5	47	13.8	--	--	--	--
6123	MIR115A	6124	MIR44	T2	6.5	50	13	--	--	--	--

REPORTE DE GENERACIÓN, PÉRDIDAS E INTERCAMBIO EN ÁREAS
MW/MVAR

AREA	DE GENERACIÓN	A CARGA	TO BUS SHUNT	FROM CHARGING	A PÉRDIDAS	TO TIE LINES	TO TIES + LOADS	DESIRED NET INT
1	1140.7	1237.2	0	0	22.3	-118.8	-118.8	0
GUATEMAL	44.4	370.9	1.4	639.5	273.7	37.9	37.9	
2	1075.7	1050	0	0	25.7	0	0	0
SALVADOR	250.8	310.1	-125.4	191.5	254.6	3	3	
3	1345.2	1315.2	0	0	31.9	-1.8	-1.8	0
HONDURAS	118.2	427.2	-123.7	698.8	464.4	49.1	49.1	
4	467.4	459.9	0	0	8.2	-0.8	-0.8	0
NICARAGU	-99.6	199.3	-12.7	329.6	103.5	-60	-60	
5	1377	1348.3	0	0	28.7	0	0	0
C.RICA	39	306.6	-244.1	470.7	382.1	65.1	65.1	
6	1546.1	1579.4	0	0	70.1	-103.5	-103.5	-100
PANAMA	81.4	395.8	-518.7	502.9	749.4	-42.2	-42.2	
7	161	55.3	0	0	1.8	103.9	103.9	100
ACANAL	25.7	13.9	-14.5	0.2	15.4	11.1	11.1	
8	32871.1	32750.2	0	0	0	121	121	0
MEXICO	8795.5	8859.5	0	0	0	-64	-64	
COLUMN	39984.3	39795.5	0	0	188.7	0	0	0
TOTALS	9255.4	10883.3	-1037.7	2833.2	2243.1	0	0	

Demanda Mínima de Verano

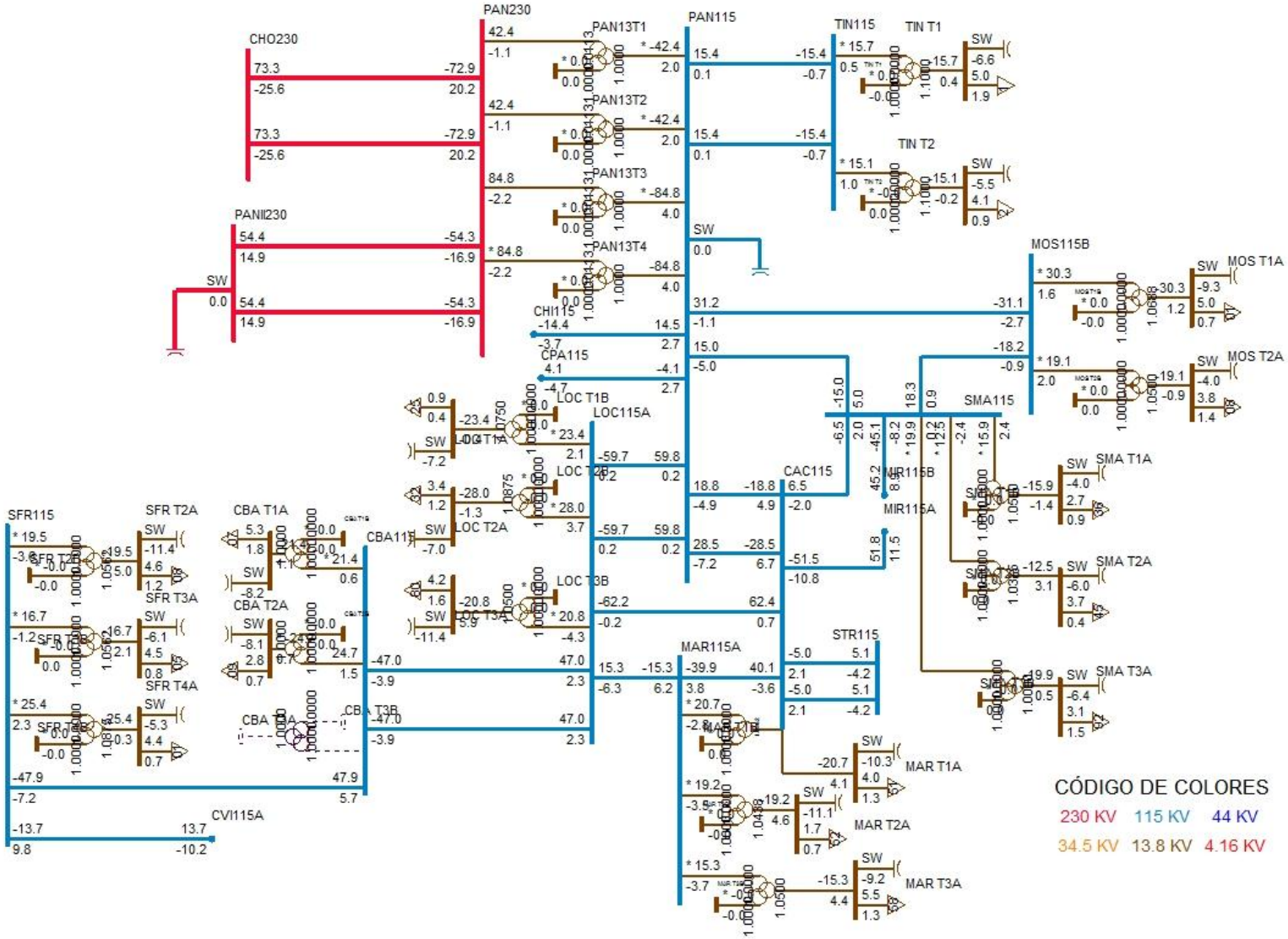
PAN230
CHO230
PANII230
PAN13T1
PAN13T2
PAN13T3
PAN13T4
PAN115
TIN115
TIN T1
TIN T2
MOS115B
MOS T1A
MOS T2A
SMA115
SMA T1A
SMA T2A
SMA T3A
MIR115B
MIR115A
CAC115
CHI115
CPA115
LOC115A
LOC T1B
LOC T2B
LOC T3B
LOC T1A
LOC T2A
LOC T3A
MAR115A
MAR T1A
MAR T2A
MAR T3A
STR115
CBA115
CBA T1A
CBA T2A
CBA T3A
CBA T3B
SFR115
SFR T2A
SFR T3A
SFR T4A
SFR T2B
SFR T3B
SFR T4B
CVI115A
SW
CÓDIGO DE COLORES
230 KV
115 KV
44 KV
34.5 KV
13.8 KV
4.16 KV

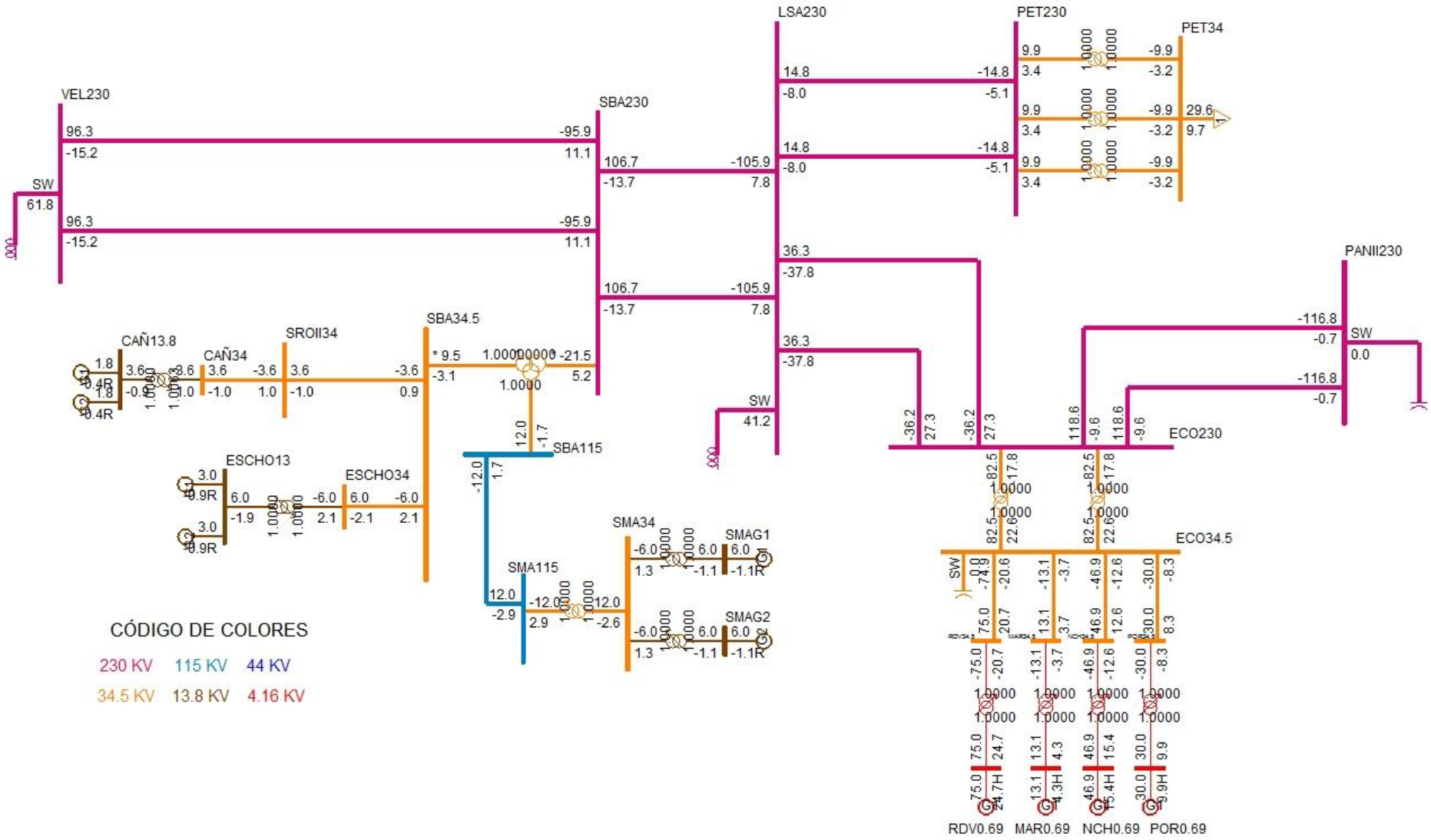
VEL230
SW
61.8
96.3
-15.2
96.3
-15.2
-95.9
11.1
-95.9
11.1
SBA230
106.7
-13.7
106.7
-13.7
-105.9
7.8
-105.9
7.8
LSA230
14.8
-8.0
14.8
-8.0
36.3
-37.8
36.3
-37.8
SW
41.2
PET230
14.8
-5.1
14.8
-5.1
PET34
9.9
3.4
9.9
3.4
9.9
3.4
-9.9
-3.2
-9.9
-3.2
-9.9
-3.2
29.6
9.7
PANII230
-116.8
-0.7
-116.8
-0.7
SW
0.0
ECO230
-36.2
27.3
-36.2
27.3
118.6
-9.6
118.6
-9.6
82.5
22.6
82.5
22.6
ECO34.5
SW
75.0
24.7H
13.1
4.3H
46.9
15.4H
30.0
9.9H
RDV0.69
MAR0.69
NCH0.69
POR0.69
SBA34.5
SROII34
CAÑ13.8
CAÑ34
ESCHO13
ESCHO34
SBA115
SMA34
SMA115
SMAG1
SMAG2
CÓDIGO DE COLORES
230 KV
115 KV
44 KV
34.5 KV
13.8 KV
4.16 KV

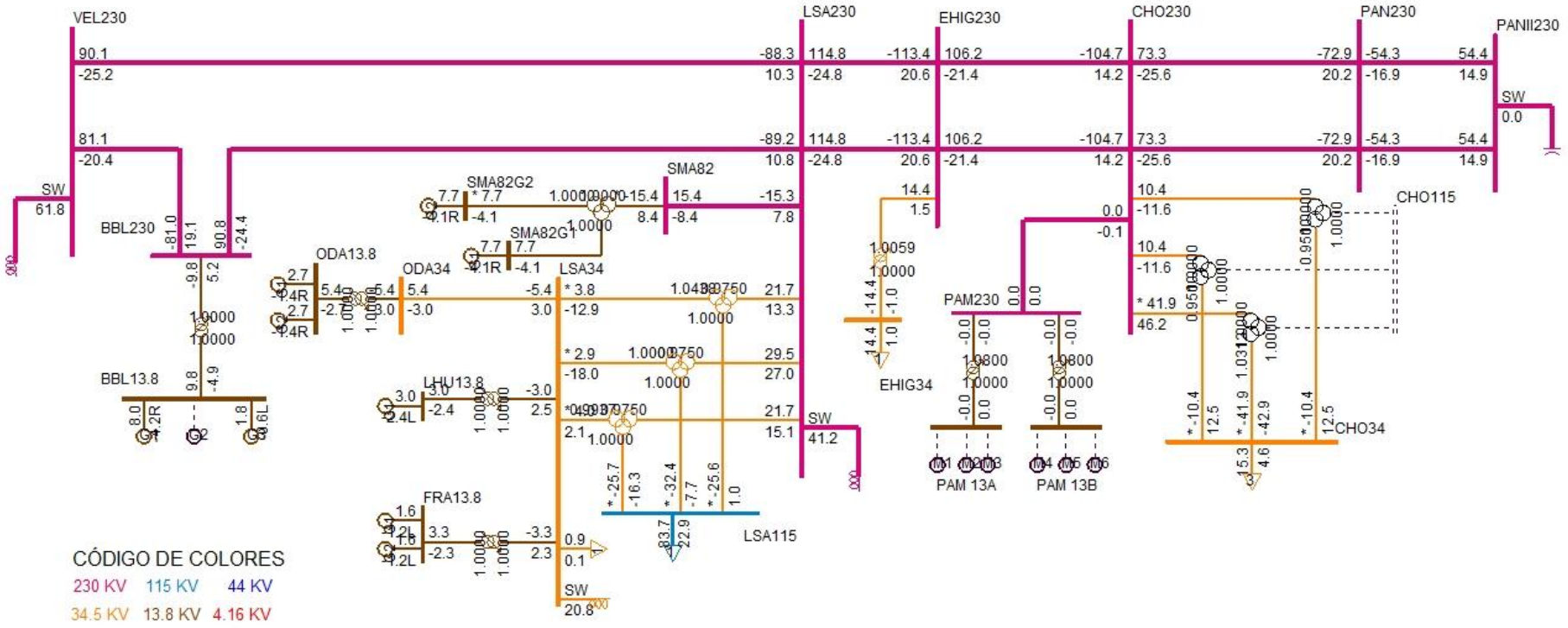
VEL230
LSA230
EHIG230
CHO230
PAN230
PANII230
SW
61.8
BBL230
BBL13.8
ODA13.8
ODA34
SMA82G2
SMA82G1
SMA82
LSA34
LHU13.8
FRA13.8
LSA115
EHIG34
PAM230
PAM 13A
PAM 13B
CHO115
CHO34
SW
41.2
SW
20.8
SW
0.0
CÓDIGO DE COLORES
230 KV 115 KV 44 KV
34.5 KV 13.8 KV 4.16 KV

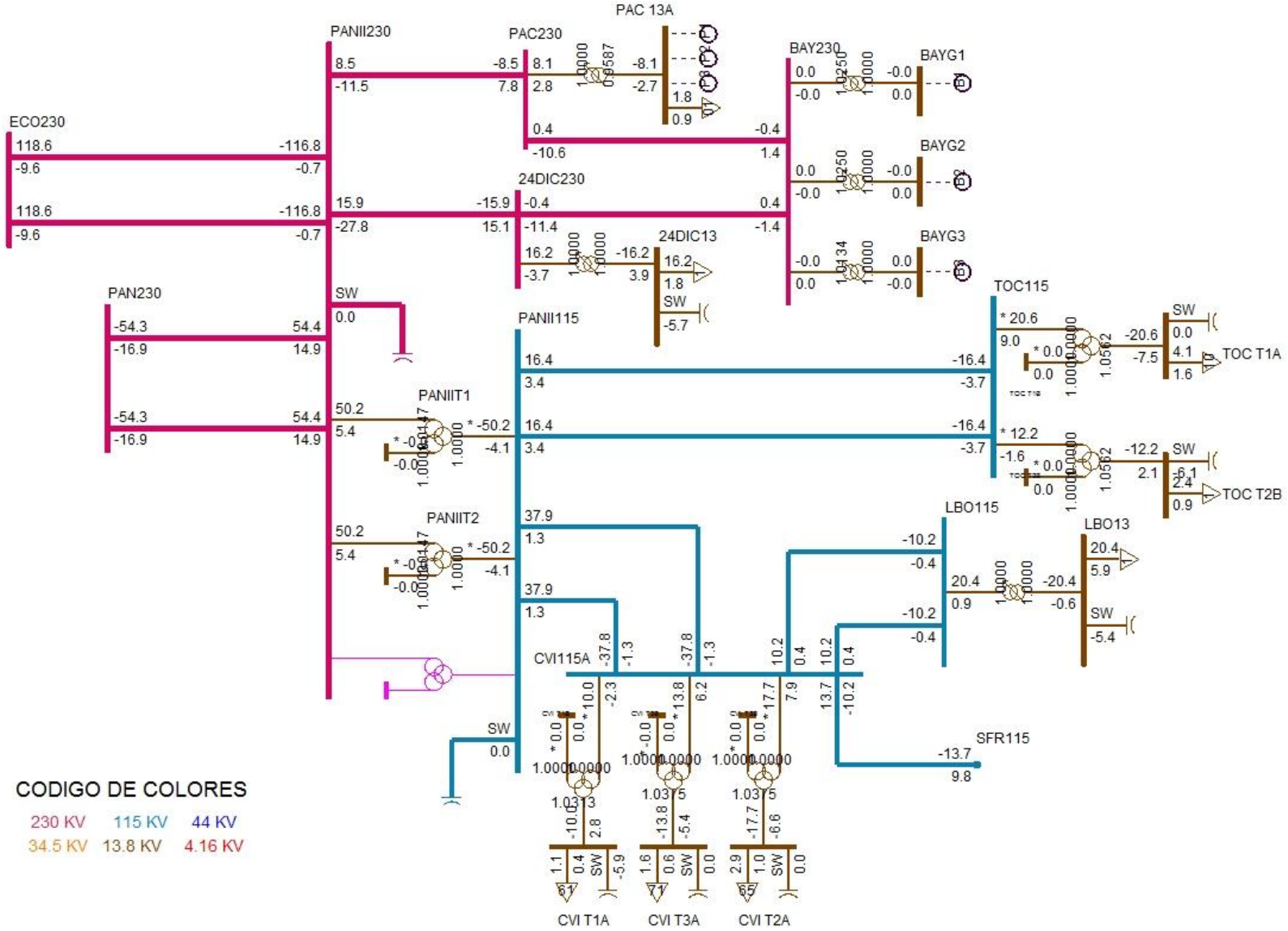
PAC 13A
PANII230
PAC230
BAY230
BAYG1
ECO230
BAYG2
24DIC230
24DIC13
BAYG3
PAN230
SW
TOC115
PANII115
TOC T1A
PANIIT1
TOC T2B
PANIIT2
LBO115
LBO13
CVI115A
SFR115
CODIGO DE COLORES
230 KV
115 KV
44 KV
34.5 KV
13.8 KV
4.16 KV
CVI T1A
CVI T3A
CVI T2A

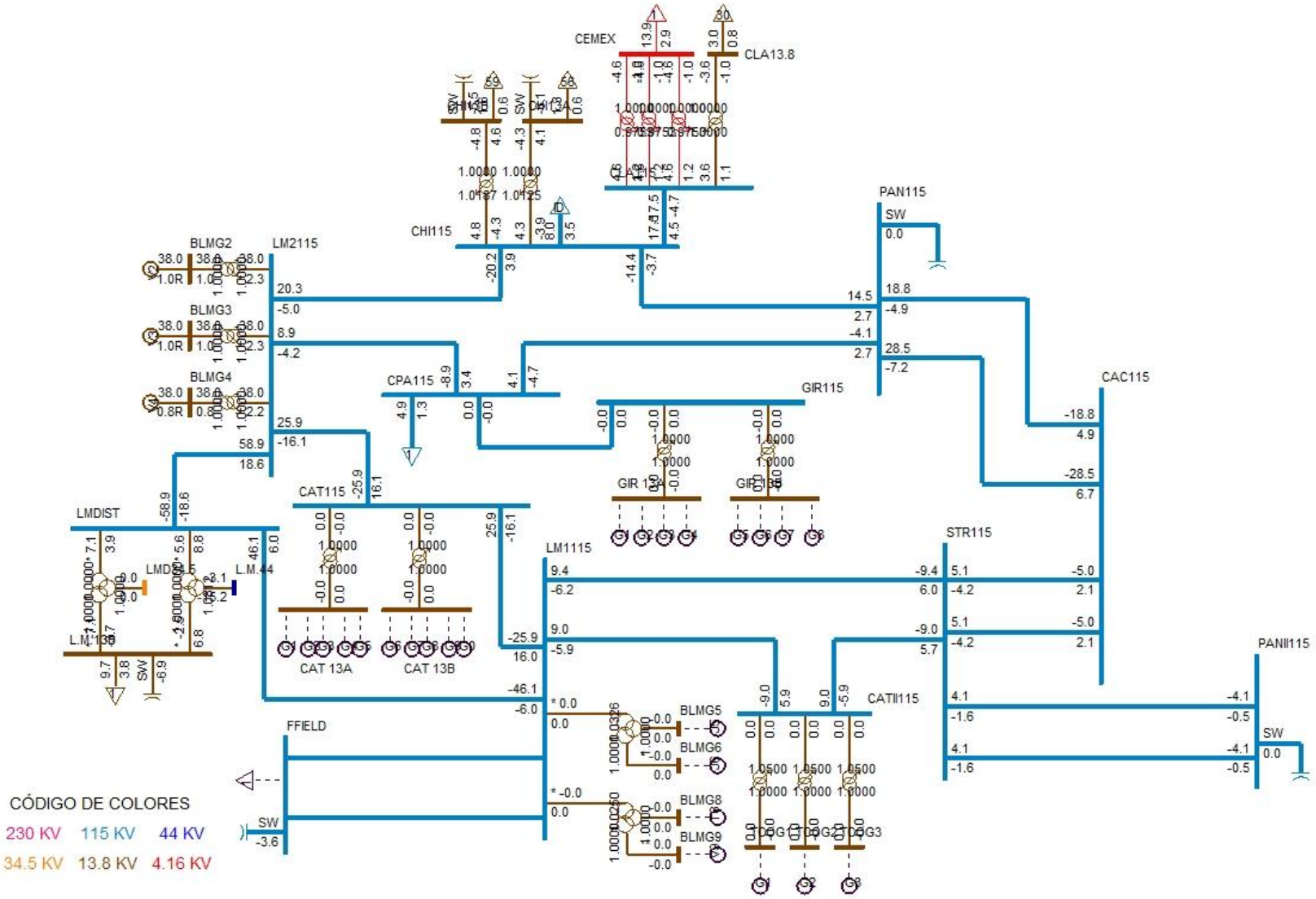
CEMEX
CLA13.8
CHI115
PAN115
SW
BLMG2
BLMG3
BLMG4
LM2115
CPA115
GIR115
CAC115
LMDIST
CAT115
CAT 13A
CAT 13B
LM1115
STR115
PANII115
CATII115
FFIELD
BLMG5
BLMG6
BLMG8
BLMG9
L.M.44
CÓDIGO DE COLORES
230 KV
115 KV
44 KV
34.5 KV
13.8 KV
4.16 KV

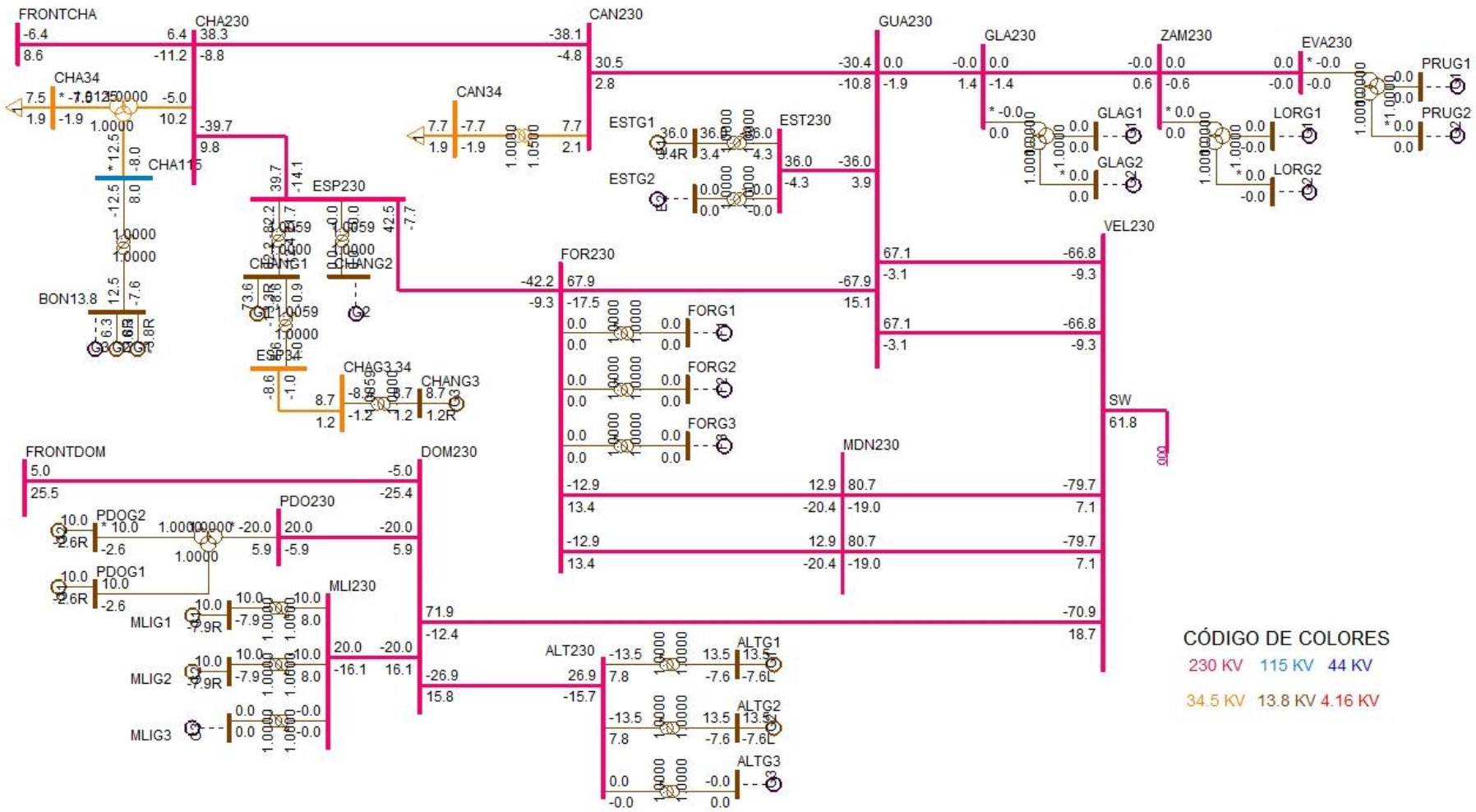
FRONTCHA
CHA230
CAN230
GUA230
GLA230
ZAM230
EVA230
PRUG1
PRUG2
CHA34
CAN34
ESTG1
ESTG2
EST230
GLAG1
GLAG2
LORG1
LORG2
CHA115
BON13.8
ESP230
CHANG1
CHANG2
CHAG3.34
CHANG3
FOR230
FORG1
FORG2
FORG3
VEL230
SW
61.8
FRONTDOM
DOM230
PDO230
PDOG2
PDOG1
MLI230
MLIG1
MLIG2
MLIG3
MDN230
ALT230
ALTG1
ALTG2
ALTG3
CÓDIGO DE COLORES
230 KV
115 KV
44 KV
34.5 KV
13.8 KV
4.16 KV

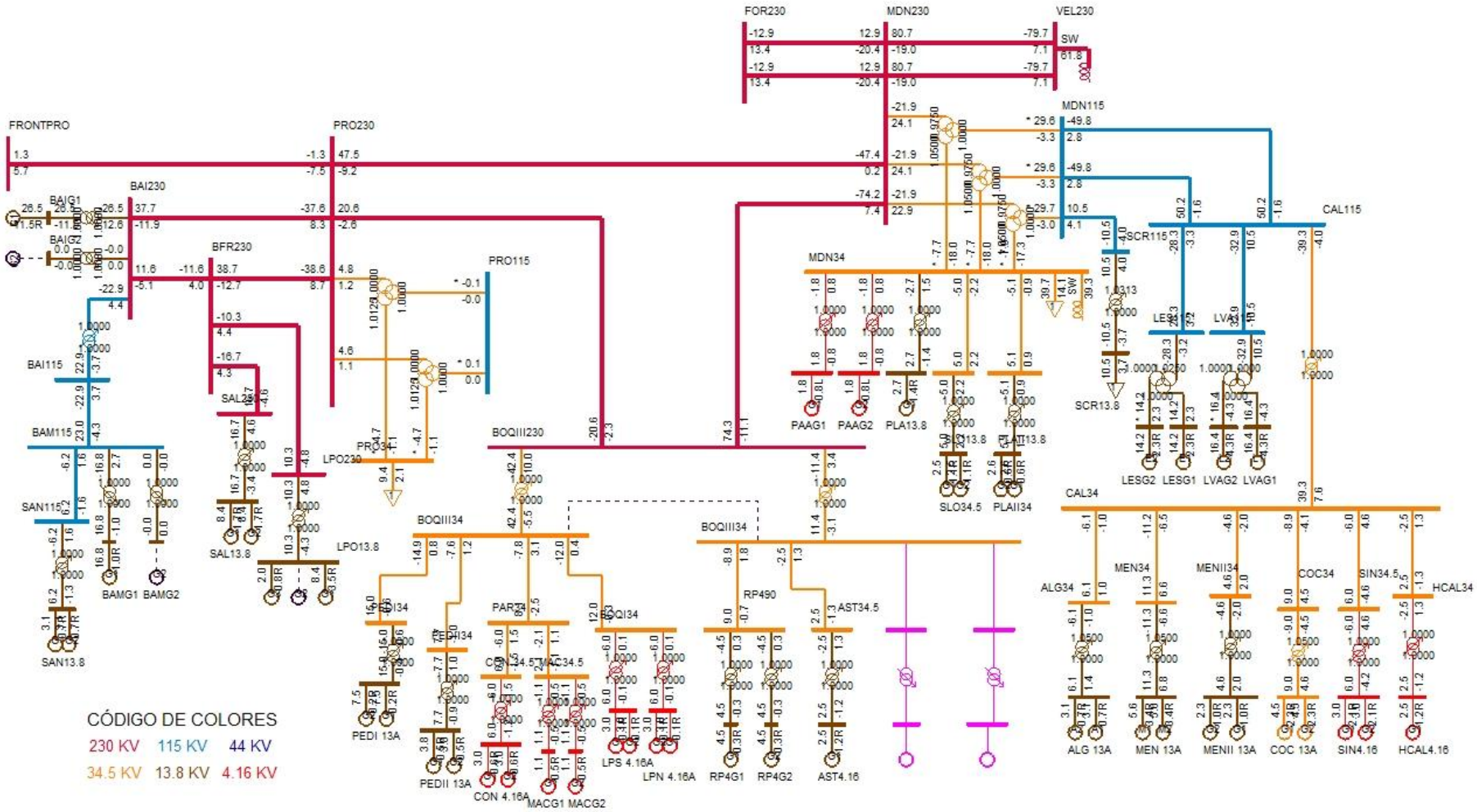
FOR230
MDN230
VEL230
SW
MDN115
FRONTPRO
PRO230
BAI230
BAIG1
BAIG2
BFR230
PRO115
CAL115
SCR115
MDN34
BAI115
SAL25
BAM115
PRO34
LPO230
BOQIII230
SAN115
SAL13.8
LPO13.8
BAMG1
BAMG2
SAN13.8
BOQIII34
PEDI34
PEDII34
PAR34
CON34.5
MAC34.5
BOQI34
RP490
AST34.5
PEDI 13A
PEDII 13A
CON 4.16A
MACG1
MACG2
LPS 4.16A
LPN 4.16A
RP4G1
RP4G2
AST4.16
PAAG1
PAAG2
PLA13.8
SLO13.8
PLAII13.8
SLO34.5
PLAII34
SCR13.8
LESG2
LESG1
LVAG2
LVAG1
CAL34
ALG34
MEN34
MENII34
COC34
SIN34.5
HCAL34
ALG 13A
MEN 13A
MENII 13A
COC 13A
SIN4.16
HCAL4.16
CÓDIGO DE COLORES
230 KV
115 KV
44 KV
34.5 KV
13.8 KV
4.16 KV

DESPACHO DE GENERACIÓN PARA ÁREA 6-PANAMÁ

# BARRA	NOMBRE	ID	POTENCIA ACTIVA GENERADA (MW)	POTENCIA REACTIVA GENERADA (MVAR)
6071	BLMG2	V2	38	1
6072	BLMG3	V3	38	1
6073	BLMG4	V4	38	0.8
6090	LESG1	E1	14.2	2.3
6091	LESG2	E2	14.2	2.3
6094	LVAG1	L1	16.4	-4.3
6095	LVAG2	L2	16.4	-4.3
6176	ESTG1	E1	36	3.4
6264	CHANG1	G1	73.6	-13.3
6268	CHANG3	G3	8.7	1.2
6311	ALG 13A	A1	3.1	0.7
6311	ALG 13A	A2	3.1	0.7
6321	MEN 13A	M1	5.6	3.4
6321	MEN 13A	M2	5.6	3.4
6333	BAMG1	G1	16.8	-1
6335	BAIG1	G1	26.5	-11.5
6384	PEDI 13A	G1	7.5	-0.2
6384	PEDI 13A	G2	7.5	-0.2
6385	PEDII 13A	G1	3.8	-0.5
6385	PEDII 13A	G2	3.8	-0.5
6391	ODA13.8	G1	2.7	-1.4
6391	ODA13.8	G2	2.7	-1.4
6433	RDV0.69	G1	75	24.7
6435	MAR0.69	G1	13.1	4.3
6437	NCH0.69	G1	46.9	15.4
6439	POR0.69	G1	30	9.9
6510	MACG1	G1	1.1	-0.5
6511	MACG2	G2	1.1	-0.5
6520	PAAG1	G1	1.8	-0.8
6521	PAAG2	G2	1.8	-0.8
6530	CON 4.16A	G1	3	-0.6
6530	CON 4.16A	G2	3	-0.6
6560	PLA13.8	G1	2.7	-1.4
6570	FRA13.8	G1	1.6	-1.2
6570	FRA13.8	G2	1.6	-1.2
6600	LHU13.8	G1	3	-2.4
6621	LPS 4.16A	G1	3	-0.1
6621	LPS 4.16A	G2	3	-0.1
6623	LPN 4.16A	G1	3	-0.1

6623	LPN 4.16A	G2	3	-0.1
6631	COC 13A	G1	4.5	2.3
6631	COC 13A	G2	4.5	2.3
6641	MENII 13A	G1	2.3	1
6641	MENII 13A	G2	2.3	1
6661	HCAL4.16	G1	2.5	-1.2
6671	RP4G1	G1	4.5	-0.3
6672	RP4G2	G2	4.5	-0.3
6682	LPO13.8	G1	8.4	-3.5
6682	LPO13.8	G3	2	-0.8
6684	SAL13.8	G1	8.4	-1.7
6684	SAL13.8	G2	8.4	-1.7
6692	ALTG1	G1	13.5	-7.6
6693	ALTG2	G2	13.5	-7.6
6696	PDOG1	G1	10	-2.6
6697	PDOG2	G2	10	-2.6
6699	MLIG1	G1	10	-7.9
6700	MLIG2	G2	10	-7.9
6721	SIN4.16	G1	3	-2.1
6721	SIN4.16	G2	3	-2.1
6731	SAN13.8	G1	3.1	-0.7
6731	SAN13.8	G2	3.1	-0.7
6750	BON13.8	G1	6.3	-3.8
6750	BON13.8	G2	6.3	-3.8
6764	ESCHO13	G1	3	-0.9
6764	ESCHO13	G2	3	-0.9
6772	CAÑ13.8	G1	1.8	-0.4
6772	CAÑ13.8	G2	1.8	-0.4
6784	SMAG1	G1	6	-1.1
6785	SMAG2	G2	6	-1.1
6791	SMA82G1	G1	7.7	-4.1
6792	SMA82G2	G2	7.7	-4.1
6821	PLAII13.8	G1	2.6	0.6
6821	PLAII13.8	G2	2.6	0.6
6831	SLO13.8	G1	2.5	1.1
6831	SLO13.8	G2	2.5	1.1
6861	BBL13.8	G1	8	-4.2
6861	BBL13.8	G3	1.8	-0.6
6951	AST4.16	G1	2.5	-1.2
GENERACIÓN TOTAL DEL ÁREA 6			783	-42.6

DESPACHO DE GENERACIÓN PARA ÁREA 7-CANAL

# BARRA	NOMBRE	ID	POTENCIA ACATIVA GENERADA (MW)	POTENCIA REACTIVA GENERADA (MVAR)
6121	MIRG9	G9	37	6.7
6122	MIRG10	G1	37	7.5
6134	MADG1	G1	7.2	2.2
6135	MADG2	G2	7.2	1.8
6136	MADG3	G3	7.2	3.5
6140	GAT6A	G1	1.8	-0.4
6140	GAT6A	G2	1.8	-0.4
6140	GAT6A	G3	1.8	-0.4
6140	GAT6A	G4	2.7	-0.5
6140	GAT6A	G5	2.7	-0.5
6140	GAT6A	G6	2.7	-0.5
6155	MIR13B	G7	17	5.2
6155	MIR13B	G8	17	5.2
GENERACIÓN TOTAL DEL ÁREA 7			143.1	29.4

BARRAS EN 230 KV CON VOLTAJES MAYORES A (1)

# BARRA	NOMBRE	V(PU)	V(KV)	# BARRA	NOMBRE	V(PU)	V(KV)
6000	FRONTPRO	1.0175	234.02	6001	6	1.0166	233.81
6003	PANII230	1.0197	234.52	6005	6	1.0135	233.11
6008	LSA230	1.0151	233.48	6011	6	1.0167	233.83
6014	PRO230	1.0169	233.89	6096	6	1.0214	234.93
6100	BAY230	1.0236	235.42	6105	6	1.0135	233.11
6171	PAC230	1.021	234.83	6178	6	1.0227	235.21
6179	GUA230	1.0227	235.21	6182	6	1.0147	233.37
6240	EHIG230	1.0154	233.55	6260	6	1.0299	236.87
6263	ESP230	1.0288	236.62	6330	6	1.0162	233.72
6340	CAN230	1.0266	236.12	6345	6	1.0245	235.63
6360	GLA230	1.0227	235.23	6363	6	1.0228	235.23
6366	EVA230	1.0228	235.24	6380	6	1.0164	233.77
6400	FRONTCHA	1.0311	237.16	6410	6	1.0143	233.28
6430	ECO230	1.0302	236.94	6500	6	1.0133	233.06
6590	24DIC230	1.0209	234.82	6680	6	1.0163	233.74
6681	LPO230	1.0162	233.73	6683	6	1.0163	233.74
6690	DOM230	1.0092	232.12	6691	6	1.0084	231.94
6695	PDO230	1.0089	232.06	6698	6	1.0079	231.82
6760	SBA230	1.0156	233.6	6790	6	1.0157	233.61
6860	BBL230	1.015	233.45				

BARRAS EN 230 KV CON VOLTAJES MENORES A (1)

# BARRA	NOMBRE	V(PU)	V(KV)	# BARRA	NOMBRE	V(PU)	V(KV)
Ninguna							

BARRAS EN 115 KV CON VOLTAJES MAYORES A (1)

# BARRA	NOMBRE	V(PU)	V(KV)	# BARRA	NOMBRE	V(PU)	V(KV)
6002	PAN115	1.006	115.69	6004	PANII115	1.0024	115.28
6009	LSA115	1.0228	117.62	6012	MDN115	1.0098	116.12
6015	PRO115	1.0154	116.77	6018	CAC115	1.006	115.69
6024	CHI115	1.0012	115.14	6027	LOC115A	1.0032	115.37
6032	MAR115A	1.0035	115.41	6036	SMA115	1.006	115.69
6040	SFR115	1.0016	115.18	6055	MOS115B	1.0051	115.58
6057	TOC115	1.0005	115.06	6059	LM1115	1.0013	115.15
6060	LM2115	1.0014	115.17	6074	LMDIST	1.0014	115.16
6087	CAL115	1.0167	116.92	6088	LES115	1.0185	117.13
6092	LVA115	1.0165	116.89	6120	MIR115B	1.0131	116.51
6123	MIR115A	1.0146	116.68	6170	CPA115	1.0024	115.27
6173	STR115	1.0023	115.26	6210	TIN115	1.0053	115.61
6230	CBA115	1.0025	115.29	6261	CHA115	1.0172	116.98
6270	CAT115	1.0014	115.16	6280	GIR115	1.0024	115.27
6290	CATII11	1.0015	115.17	6331	BAI115	1.0108	116.24
6332	BAM115	1.0112	116.28	6350	PM115-8	1.005	115.58
6730	SAN115	1.0111	116.28	6761	SBA115	1.0124	116.43
6775	SMA115	1.0129	116.48	6915	SCR115	1.0076	115.88

BARRAS EN 115 KV CON VOLTAJES MENORES A (1)

# BARRA	NOMBRE	V(PU)	V(KV)	# BARRA	NOMBRE	V(PU)	V(KV)
6019	CVI115A	0.9989	114.88	6047	CLA115	0.9978	114.75
6066	FFIELD	0.9989	114.88	6115	MES115	0.9998	114.97
6580	LBO115	0.9988	114.86				

VERIFICACIÓN DE CARGA (MVA) EN LÍNEAS Y TRANSFORMADORES

DE		A				RATIN SET A		RATIN SET B		RATIN SET C	
# BARRA	NOMBRE	# BARRA	NOMBRE	CKT	CARGA	RATING	%	RATING	%	RATING	%
6000	FRONTPRO	6014	PRO230	1	7.5	400	1.9	400	1.9	450	1.7
6000	FRONTPRO	56050	RCL230A	1	5.7	200	2.9	200	2.9	--	--
6001	PAN230	6003	PANII230	1C	56	350	16	350	16	450	12.4
6001	PAN230	6003	PANII230	2B	56	350	16	350	16	450	12.4
6001	PAN230	6005	CHO230	3A	76.6	247	31	247	31	366	20.9
6001	PAN230	6005	CHO230	4A	76.6	247	31	247	31	366	20.9
6001	PAN230	3WNDTR	TRAF04	T4	84.8	350	24.2	350	24.2	437.5	19.4
6001	PAN230	3WNDTR	TRAFO1	T1	42.4	175	24.2	175	24.2	218.8	19.4
6001	PAN230	3WNDTR	TRAFO2	T2	42.4	175	24.2	175	24.2	218.8	19.4
6001	PAN230	3WNDTR	TRAFO3	T3	84.8	350	24.2	350	24.2	437.5	19.4
6002	PAN115	6018	CAC115	12	19.4	120	16.1	120	16.1	175	11.1
6002	PAN115	6018	CAC115	37	29.2	142	20.6	142	20.6	178	16.4
6002	PAN115	6024	CHI115	3A	14.9	93	16	93	16	175	8.5
6002	PAN115	6027	LOC115A	22	59.5	137	43.4	137	43.4	175	34
6002	PAN115	6027	LOC115A	38	59.5	137	43.4	137	43.4	175	34
6002	PAN115	6036	SMA115	7	15.7	93	16.9	93	16.9	175	9
6002	PAN115	6055	MOS115B	10	31.1	109	28.5	109	28.5	135	23
6002	PAN115	6170	CPA115	4A	6.2	93	6.7	93	6.7	175	3.6
6002	PAN115	6210	TIN115	42	15.3	151	10.2	151	10.2	175	8.8
6002	PAN115	6210	TIN115	9	15.3	151	10.2	151	10.2	175	8.8
6002	PAN115	3WNDTR	TRAF04	T4	84.9	350	24.3	350	24.3	437.5	19.4
6002	PAN115	3WNDTR	TRAFO1	T1	42.4	175	24.3	175	24.3	218.8	19.4
6002	PAN115	3WNDTR	TRAFO2	T2	42.4	175	24.3	175	24.3	218.8	19.4
6002	PAN115	3WNDTR	TRAFO3	T3	84.9	350	24.3	350	24.3	437.5	19.4
6003	PANII230	6171	PAC230	1B	14	186	7.5	186	7.5	350	4
6003	PANII230	6430	ECO230	2A	115.5	275	42	275	42	459	25.2
6003	PANII230	6430	ECO230	3A	115.5	275	42	275	42	459	25.2
6003	PANII230	6590	24DIC230	2B	31.4	186	16.9	186	16.9	350	9
6003	PANII230	3WNDTR	TRAFO1	T1	50.5	175	28.9	175	28.9	218.8	23.1
6003	PANII230	3WNDTR	TRAFO2	T2	50.5	175	28.9	175	28.9	218.8	23.1
6004	PANII115	6019	CVI115A	28	37.9	158	24	158	24	196	19.3
6004	PANII115	6019	CVI115A	29	37.9	158	24	158	24	196	19.3
6004	PANII115	6057	TOC115	32	16.8	93	18.1	93	18.1	175	9.6
6004	PANII115	6057	TOC115	33	16.8	93	18.1	93	18.1	175	9.6
6004	PANII115	6173	STR115	1	4.4	200	2.2	200	2.2	250	1.8
6004	PANII115	6173	STR115	2	4.4	200	2.2	200	2.2	250	1.8
6004	PANII115	3WNDTR	TRAFO1	T1	50.4	175	28.8	175	28.8	218.8	23
6004	PANII115	3WNDTR	TRAFO2	T2	50.4	175	28.8	175	28.8	218.8	23

6005	CHO230	6105	PAM230	11	0.1	193	0	193	0	366	0
6005	CHO230	6240	EHIG230	3B	106.7	247	43.2	247	43.2	366	29.2
6005	CHO230	6240	EHIG230	4B	106.7	247	43.2	247	43.2	366	29.2
6005	CHO230	3WNDTR	TRAFO1	T1	15.6	50	31.2	50	31.2	62.5	25
6005	CHO230	3WNDTR	TRAFO2	T2	15.6	50	31.2	50	31.2	62.5	25
6005	CHO230	3WNDTR	TRAFO3	T3	62.4	100	62.4	100	62.4	125	49.9
6008	LSA230	6182	VEL230	5A	92.2	247	37.3	247	37.3	366	25.2
6008	LSA230	6240	EHIG230	3C	115.7	247	46.8	247	46.8	366	31.6
6008	LSA230	6240	EHIG230	4C	115.7	247	46.8	247	46.8	366	31.6
6008	LSA230	6410	PET230	1	16.6	247	6.7	247	6.7	366	4.5
6008	LSA230	6410	PET230	2	16.6	247	6.7	247	6.7	366	4.5
6008	LSA230	6430	ECO230	2B	51.6	275	18.8	275	18.8	459	11.2
6008	LSA230	6430	ECO230	3B	51.6	275	18.8	275	18.8	459	11.2
6008	LSA230	6760	SBA230	4A	105.9	275	38.5	275	38.5	459	23.1
6008	LSA230	6760	SBA230	5A	105.9	275	38.5	275	38.5	459	23.1
6008	LSA230	6790	SMA82	1	17.2	131	13.1	131	13.1	405	4.3
6008	LSA230	6860	BBL230	6A	92.6	247	37.5	247	37.5	366	25.3
6008	LSA230	3WNDTR	TRAFO1	T1	25.4	70	36.3	70	36.3	87.5	29.1
6008	LSA230	3WNDTR	TRAFO2	T2	26.4	70	37.7	70	37.7	87.5	30.2
6008	LSA230	3WNDTR	TRAFO3	T3	40	100	40	100	40	125	32
6009	LSA115	3WNDTR	TRAFO1	T1	25.6	60	42.6	60	42.6	75	34.1
6009	LSA115	3WNDTR	TRAFO2	T2	30.4	60	50.7	60	50.7	75	40.6
6009	LSA115	3WNDTR	TRAFO3	T3	33.3	100	33.3	100	33.3	125	26.6
6011	MDN230	6014	PRO230	1	47.6	400	11.9	400	11.9	450	10.6
6011	MDN230	6096	FOR230	7	23.8	193	12.3	193	12.3	366	6.5
6011	MDN230	6096	FOR230	8	23.8	193	12.3	193	12.3	366	6.5
6011	MDN230	6182	VEL230	5B	81.6	350	23.3	350	23.3	450	18.1
6011	MDN230	6182	VEL230	6C	81.6	350	23.3	350	23.3	450	18.1
6011	MDN230	6380	BOQIII230	9A	73.9	400	18.5	400	18.5	450	16.4
6011	MDN230	3WNDTR	TRAFO1	T1	32.6	70	46.6	70	46.6	87.5	37.2
6011	MDN230	3WNDTR	TRAFO2	T2	32.6	70	46.6	70	46.6	87.5	37.2
6011	MDN230	3WNDTR	TRAFO3	T3	31.7	70	45.3	70	45.3	87.5	36.2
6012	MDN115	6087	CAL115	15	49.4	93	53.1	93	53.1	175	28.2
6012	MDN115	6087	CAL115	16	49.4	93	53.1	93	53.1	175	28.2
6012	MDN115	6915	SCR115	1	11.2	143.6	7.8	161.9	6.9	--	--
6012	MDN115	3WNDTR	TRAFO1	T1	29.8	60	49.7	60	49.7	75	39.8
6012	MDN115	3WNDTR	TRAFO2	T2	29.8	60	49.7	60	49.7	75	39.8
6012	MDN115	3WNDTR	TRAFO3	T3	29.9	60	49.8	60	49.8	75	39.8
6014	PRO230	6330	BAI230	27	38.9	193	20.2	193	20.2	366	10.6
6014	PRO230	6380	BOQIII230	9B	20.4	400	5.1	400	5.1	450	4.5
6014	PRO230	6680	BFR230	8A	40.1	193	20.8	193	20.8	366	10.9

6014	PRO230	3WNDTR	TRAFO1	T1	4.9	50	9.9	50	9.9	62.5	7.9
6014	PRO230	3WNDTR	TRAFO2	T2	4.8	50	9.5	50	9.5	62.5	7.6
6015	PRO115	3WNDTR	TRAFO1	T1	0.1	50	0.2	50	0.2	62.5	0.1
6015	PRO115	3WNDTR	TRAFO2	T2	0.1	50	0.2	50	0.2	62.5	0.1
6017	CEMEX	6047	CLA115	T1	4.8	10	47.8	--	--	--	--
6017	CEMEX	6047	CLA115	T2	4.8	15	31.9	--	--	--	--
6017	CEMEX	6047	CLA115	T3	4.8	30	15.9	--	--	--	--
6018	CAC115	6027	LOC115A	6	62	140	44.3	140	44.3	150	41.3
6018	CAC115	6036	SMA115	1	6.8	97	7	97	7	109	6.2
6018	CAC115	6123	MIR115A	5	52.3	100	52.3	100	52.3	100	52.3
6018	CAC115	6173	STR115	1A	6.6	150	4.4	150	4.4	175	3.7
6018	CAC115	6173	STR115	2A	6.6	150	4.4	150	4.4	175	3.7
6018	CAC115	6350	PM115-8	8	40	140	28.6	140	28.6	150	26.7
6019	CVI115A	6040	SFR115	11	17.1	141	12.1	141	12.1	164	10.4
6019	CVI115A	6580	LBO115	48	10.2	50	20.4	--	--	--	--
6019	CVI115A	6580	LBO115	49	10.2	50	20.4	--	--	--	--
6019	CVI115A	3WNDTR	CVI T1	T1	10.2	25	40.9	--	--	--	--
6019	CVI115A	3WNDTR	CVI T2	T2	19.4	42	46.2	--	--	--	--
6019	CVI115A	3WNDTR	CVI T3	T3	15.1	42	36	--	--	--	--
6024	CHI115	6025	CHI13A	T1	6	25	24	--	--	--	--
6024	CHI115	6026	CHI13B	T2	6.6	25	26.5	--	--	--	--
6024	CHI115	6047	CLA115	24	18.1	90	20.2	--	--	--	--
6024	CHI115	6060	LM2115	3B	20.9	93	22.4	93	22.4	175	11.9
6027	LOC115A	6032	MAR115A	21	16.5	114	14.5	114	14.5	125.4	13.1
6027	LOC115A	6230	CBA115	39	47	160	29.4	--	--	--	--
6027	LOC115A	6230	CBA115	40	47	160	29.4	--	--	--	--
6027	LOC115A	3WNDTR	LOC T1	T1	23.5	50	47	--	--	--	--
6027	LOC115A	3WNDTR	LOC T2	T2	28.3	50	56.6	--	--	--	--
6027	LOC115A	3WNDTR	LOC T3	T3	21.2	47	45.1	--	--	--	--
6032	MAR115A	6350	PM115-8	8	40	114	35.1	114	35.1	132	30.3
6032	MAR115A	3WNDTR	MAR T1	T1	20.9	50	41.8	--	--	--	--
6032	MAR115A	3WNDTR	MAR T2	T2	19.5	50	39	--	--	--	--
6032	MAR115A	3WNDTR	MAR T3	T3	15.7	50	31.4	--	--	--	--
6036	SMA115	6055	MOS115B	1	18.2	97	18.7	97	18.7	109	16.7
6036	SMA115	6120	MIR115B	35	45.5	97	46.9	97	46.9	109	41.8
6036	SMA115	3WNDTR	STM T1	T1	16	25	64.2	--	--	--	--
6036	SMA115	3WNDTR	STM T2	T2	12.7	25	50.9	--	--	--	--
6036	SMA115	3WNDTR	STM T3	T3	19.9	50	39.9	--	--	--	--
6040	SFR115	6230	CBA115	41	48.4	184	26.3	184	26.3	228	21.2
6040	SFR115	3WNDTR	SFCO T2	T2	19.9	46	43.2	--	--	--	--
6040	SFR115	3WNDTR	SFCO T3	T3	16.7	50	33.4	--	--	--	--

6040	SFR115	3WNDTR	SFCO T4	T4	25.5	50	51.1	--	--	--	--
6047	CLA115	6048	CLA13.8	T1	3.8	10.5	35.9	--	--	--	--
6055	MOS115B	3WNDTR	MOS T1	T1	30.3	50	60.6	--	--	--	--
6055	MOS115B	3WNDTR	MOS T2	T2	19.2	50	38.4	--	--	--	--
6057	TOC115	3WNDTR	TOC T1	T1	22.5	50	45	--	--	--	--
6057	TOC115	3WNDTR	TOC T2	T2	12.3	50	24.6	--	--	--	--
6059	LM1115	6066	FFIELD	30	26.8	93	28.8	93	28.8	175	15.3
6059	LM1115	6066	FFIELD	31	26.8	93	28.8	93	28.8	175	15.3
6059	LM1115	6074	LMDIST	23	46.4	90.6	51.2	--	--	--	--
6059	LM1115	6173	STR115	2B	11.3	150	7.5	150	7.5	175	6.4
6059	LM1115	6270	CAT115	0A	30.4	93	32.7	93	32.7	175	17.4
6059	LM1115	6290	CATII115	1C	10.7	150	7.2	150	7.2	175	6.1
6059	LM1115	3WNDTR	TRAFO12	T1	0	100	0	--	--	--	--
6059	LM1115	3WNDTR	TRAFO7	T1	0	100	0	--	--	--	--
6060	LM2115	6071	BLMG2	T2	38.1	50	76.1	--	--	--	--
6060	LM2115	6072	BLMG3	T3	38.1	50	76.1	--	--	--	--
6060	LM2115	6073	BLMG4	T4	38.1	50	76.1	--	--	--	--
6060	LM2115	6074	LMDIST	26	61.6	90.6	68	--	--	--	--
6060	LM2115	6170	CPA115	4B	9.9	93	10.6	93	10.6	175	5.6
6060	LM2115	6270	CAT115	0B	30.5	93	32.8	93	32.8	175	17.4
6063	MHOPE	6115	MES115	T1	8.1	42	19.3	--	--	--	--
6066	FFIELD	6067	FF13.8	T1	24.1	50	48.3	--	--	--	--
6066	FFIELD	6115	MES115	1	11.7	93	12.6	93	12.6	175	6.7
6066	FFIELD	6322	FF13.8	T2	18.6	42	44.2	--	--	--	--
6066	FFIELD	6323	FF13.8	T5	9.4	50	18.9	--	--	--	--
6074	LMDIST	3WNDTR	BLM T9	T9	8.1	50	16.2	50	16.2	62.5	13
6074	LMDIST	3WNDTR	BLM44T8	T8	10.4	56	18.6	--	--	--	--
6087	CAL115	6088	LES115	17	28	93	30.1	93	30.1	175	16
6087	CAL115	6092	LVA115	18	34	93	36.5	93	36.5	175	19.4
6087	CAL115	6300	CAL34	T1	40	62.5	64	--	--	--	--
6088	LES115	3WNDTR	TRAFO1	T1	28.5	54	52.8	--	--	--	--
6092	LVA115	3WNDTR	TRAFO1	T1	34.5	54	63.9	--	--	--	--
6096	FOR230	6097	FORG1	T1	0	111	0	--	--	--	--
6096	FOR230	6098	FORG2	T2	0	111	0	--	--	--	--
6096	FOR230	6099	FORG3	T3	0	111	0	--	--	--	--
6096	FOR230	6179	GUA230	18	68.7	276	24.9	276	24.9	459	15
6096	FOR230	6263	ESP230	0A	42.3	304	13.9	304	13.9	340	12.4
6100	BAY230	6101	BAYG1	T1	0	109	0	--	--	--	--
6100	BAY230	6102	BAYG2	T2	0	96	0	--	--	--	--
6100	BAY230	6110	BAYG3	T3	0	109	0	--	--	--	--
6100	BAY230	6171	PAC230	1A	10.4	186	5.6	186	5.6	350	3

6100	BAY230	6590	24DIC230	2A	11.1	186	6	186	6	350	3.2
6105	PAM230	6106	PAM 13A	T1	0	63	0	--	--	--	--
6105	PAM230	6107	PAM 13B	T2	0	63	0	--	--	--	--
6115	MES115	3WNDTR	TRAFO2	T2	6	50	12.1	--	--	--	--
6170	CPA115	6280	GIR115	43	0	159	0	--	--	--	--
6171	PAC230	6172	PAC 13A	T1	8.6	65	13.3	--	--	--	--
6173	STR115	6290	CATII115	1B	10.7	150	7.1	150	7.1	175	6.1
6176	ESTG1	6178	EST230	T1	36.3	70	51.8	--	--	--	--
6177	ESTG2	6178	EST230	T2	0	70	0	--	--	--	--
6178	EST230	6179	GUA230	19	35.5	193	18.4	193	18.4	366	9.7
6179	GUA230	6182	VEL230	16	66.4	275	24.2	275	24.2	450	14.8
6179	GUA230	6182	VEL230	17	66.4	275	24.2	275	24.2	450	14.8
6179	GUA230	6345	PM230-29	29	31.6	276	11.4	276	11.4	459	6.9
6179	GUA230	6360	GLA230	22	1.9	131	1.4	131	1.4	405	0.5
6182	VEL230	6690	DOM230	5A	72.3	300	24.1	300	24.1	389	18.6
6182	VEL230	6760	SBA230	4B	96.1	275	34.9	275	34.9	459	20.9
6182	VEL230	6760	SBA230	5B	96.1	275	34.9	275	34.9	459	20.9
6182	VEL230	6860	BBL230	6B	82.5	247	33.4	247	33.4	366	22.5
6210	TIN115	3WNDTR	TIN T1	T1	15.8	42	37.5	--	--	--	--
6210	TIN115	3WNDTR	TIN T2	T2	15.1	42	35.9	--	--	--	--
6230	CBA115	3WNDTR	CBAN T1	T1	21.4	50	42.8	--	--	--	--
6230	CBA115	3WNDTR	CBAN T2	T2	24.7	50	49.4	--	--	--	--
6240	EHIG230	6241	EHIG34	T1	14.5	50	29.1	--	--	--	--
6260	CHA230	6263	ESP230	0B	41	304	13.5	304	13.5	340	12
6260	CHA230	6340	CAN230	30	38.2	276	13.8	276	13.8	459	8.3
6260	CHA230	6400	FRONTCHA	21	12.5	304	4.1	304	4.1	340	3.7
6260	CHA230	3WNDTR	TRAFO1	T1	11.4	50	22.8	50	22.8	62.5	18.2
6261	CHA115	6750	BON13.8	T1	14.9	50	29.8	--	--	--	--
6261	CHA115	3WNDTR	TRAFO1	T1	14.9	50	29.8	50	29.8	62.5	23.8
6263	ESP230	6264	CHANG1	T1	85	125	68	--	--	--	--
6263	ESP230	6265	CHANG2	T2	0	125	0	--	--	--	--
6270	CAT115	6271	CAT 13A	T1	0	52	0	--	--	--	--
6270	CAT115	6272	CAT 13B	T2	0	52	0	--	--	--	--
6280	GIR115	6281	GIR 13A	T1	0	20	0	--	--	--	--
6280	GIR115	6282	GIR 13B	T2	0	66.6	0	--	--	--	--
6290	CATII115	6291	TCOG1	T1	0	75	0	--	--	--	--
6290	CATII115	6292	TCOG2	T2	0	75	0	--	--	--	--
6290	CATII115	6293	TCOG3	T3	0	75	0	--	--	--	--
6330	BAI230	6331	BAI115	T1	23.3	60	38.8	--	--	--	--
6330	BAI230	6335	BAIG1	T1	29.3	60	48.9	--	--	--	--
6330	BAI230	6336	BAIG2	T2	0	60	0	--	--	--	--

6330	BAI230	6680	BFR230	8B	12.5	193	6.5	193	6.5	366	3.4
6331	BAI115	6332	BAM115	44	23.1	93	24.9	93	24.9	175	13.2
6332	BAM115	6333	BAMG1	T1	17	70	24.3	--	--	--	--
6332	BAM115	6334	BAMG2	T1	0	70	0	--	--	--	--
6332	BAM115	6730	SAN115	1	6.3	15	42.2	15	42.2	15	42.2
6340	CAN230	6341	CAN34	T1	7.9	50	15.9	--	--	--	--
6340	CAN230	6345	PM230-29	29	30.7	276	11.1	276	11.1	459	6.7
6360	GLA230	6363	ZAM230	23	1.3	131	1	131	1	405	0.3
6360	GLA230	3WNDTR	TRAFO1	T1	0	66	0	--	--	--	--
6363	ZAM230	6366	EVA230	24	0.6	131	0.5	131	0.5	405	0.2
6363	ZAM230	3WNDTR	TRAFO1	T1	0	40	0	--	--	--	--
6366	EVA230	3WNDTR	TRAFO1	T1	0	64	0	--	--	--	--
6380	BOQIII230	6381	BOQIII34	T1	43.5	83.3	52.2	--	--	--	--
6380	BOQIII230	6386	BOQIII34	T2	11.9	83.3	14.3	--	--	--	--
6400	FRONTCHA	58350	CAH230	1	10.3	300	3.4	300	3.4	--	--
6410	PET230	6411	PET34	T1	10.4	100	10.4	--	--	--	--
6410	PET230	6411	PET34	T2	10.4	100	10.4	--	--	--	--
6410	PET230	6411	PET34	T3	10.4	100	10.4	--	--	--	--
6430	ECO230	6431	ECO34.5	T1	85.5	125	68.4	--	--	--	--
6430	ECO230	6431	ECO34.5	T2	85.5	125	68.4	--	--	--	--
6500	FRONTDOM	6690	DOM230	5B	25.7	300	8.6	300	8.6	389	6.6
6500	FRONTDOM	56052	RCL230B	1	25.7	374	6.9	374	6.9	--	--
6580	LBO115	6581	LBO13	T1	20.4	50	40.8	--	--	--	--
6590	24DIC230	6591	24-dic-13	T1	16.7	50	33.4	--	--	--	--
6680	BFR230	6681	LPO230	1	11.2	193	5.8	193	5.8	366	3.1
6680	BFR230	6683	SAL230	1	17.1	193	8.8	193	8.8	366	4.7
6681	LPO230	6682	LPO13.8	T1	11.4	33.3	34.2	--	--	--	--
6683	SAL230	6684	SAL13.8	T1	17.4	31	56	--	--	--	--
6690	DOM230	6691	ALT230	35	30.9	374	8.3	374	8.3	--	--
6690	DOM230	6695	PDO230	33	20.6	374	5.5	374	5.5	--	--
6690	DOM230	6698	MLI230	34	25.4	374	6.8	374	6.8	--	--
6691	ALT230	6692	ALTG1	T1	15.6	26	59.9	--	--	--	--
6691	ALT230	6693	ALTG2	T2	15.6	26	59.9	--	--	--	--
6691	ALT230	6694	ALTG3	T3	0	26	0	--	--	--	--
6695	PDO230	3WNDTR	TRAFO1	T1	20.8	40	52.1	--	--	--	--
6698	MLI230	6699	MLIG1	T1	12.8	20	64.1	--	--	--	--
6698	MLI230	6700	MLIG2	T2	12.8	20	64.1	--	--	--	--
6698	MLI230	6701	MLIG3	T3	0	20	0	--	--	--	--
6730	SAN115	6731	SAN13.8	T1	6.4	13.2	48.4	--	--	--	--
6760	SBA230	3WNDTR	TRAFO1	T1	22.1	100	22.1	--	--	--	--
6761	SBA115	6775	SMA115	1	12.2	28.7	42.5	28.7	42.5	32.8	37.2

6761	SBA115	3WNDTR	TRAFO1	T1	12.1	100	12.1	--	--	--	--
6775	SMA115	6776	SMA34	T1	12.4	50	24.7	--	--	--	--
6790	SMA82	3WNDTR	TRAFO1	T1	17.5	60	29.1	--	--	--	--
6860	BBL230	6861	BBL13.8	T1	11.1	30	37	--	--	--	--
6915	SCR115	6916	SCR13.8	T1	11.3	50	22.6	--	--	--	--
6036	SMA115	6120	MIR115B	35	45.5	97	46.9	97	46.9	109	41.8
6120	MIR115B	6122	MIRG10	T1	37.7	50	75.5	--	--	--	--
6120	MIR115B	6124	MIR44	T3	9.4	75	12.5	--	--	--	--
6121	MIRG9	6123	MIR115A	T1	37.6	50	75.2	--	--	--	--
6123	MIR115A	6124	MIR44	T1	8.4	47	17.9	--	--	--	--
6123	MIR115A	6124	MIR44	T2	8.4	50	16.8	--	--	--	--

REPORTE DE GENERACIÓN, PÉRDIDAS E INTERCAMBIO EN ÁREAS
MW/MVAR

AREA	DE GENERACIÓN	A CARGA	TO BUS SHUNT	FROM CHARGING	A PÉRDIDAS	TO TIE LINES	TO TIES + LOADS	DESIRED NET INT
1	794.3	780.2	0	0	12.8	1.3	1.3	0
GUATEMAL	-134.3	87.4	257	646	161.9	5.4	5.4	
2	616.1	607.4	0	0	8.7	0	0	0
SALVADOR	60.9	155	0	193.3	106.3	-7.1	-7.1	
3	812.5	794.7	0	0	17.1	0.7	0.7	0
HONDURAS	14.5	254.8	193.8	700.8	224.9	41.9	41.9	
4	330.4	324.6	0	0	5.7	0.1	0.1	0
NICARAGU	-109.7	140.6	43.6	326.2	67.3	-35.1	-35.1	
5	772.6	756.4	0	0	16.2	0	0	0
C.RICA	-60.6	181.3	-17	471.7	195.2	51.6	51.6	
6	783	869	0	0	25.4	-111.4	-111.4	-110
PANAMA	-42.6	256.6	-31.3	512	288	-43.9	-43.9	
7	143.1	30.1	0	0	1.6	111.4	111.4	110
ACANAL	29.4	19.5	-14.1	0.2	14.4	9.7	9.7	
8	27390.4	27392.5	0	0	0	-2.1	-2.1	0
MEXICO	2008.9	2031.4	0	0	0	-22.5	-22.5	
COLUMN	31642.4	31554.8	0	0	87.6	0	0	0
TOTALS	1766.5	3126.6	432	2850.2	1058.1	0	0	

Demanda Máxima de Invierno

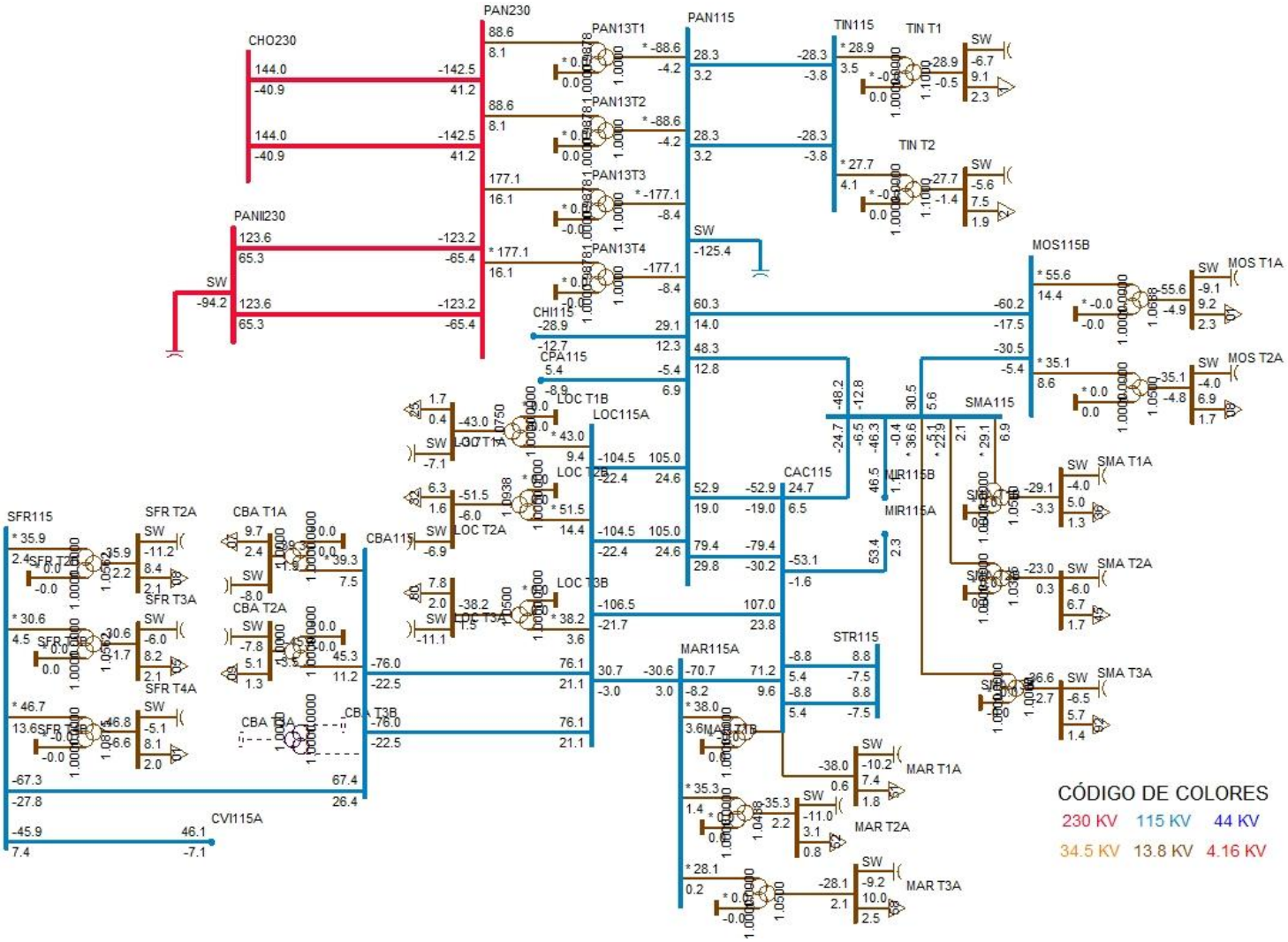
PAN230
CHO230
PANII230
PAN13T1
PAN13T2
PAN13T3
PAN13T4
PAN115
TIN115
TIN T1
TIN T2
SW
MOS115B
MOS T1A
MOS T2A
CHI115
CPA115
LOC T1B
LOC115A
LOC T1A
LOC T2B
LOC T2A
LOC T3B
LOC T3A
CAC115
SMA115
SMA T1A
SMA T2A
SMA T3A
MIR115B
MIR115A
SFR115
SFR T2A
SFR T3A
SFR T4A
CBA T1A
CBA T2A
CBA T3A
CBA T3B
CBA115
MAR115A
MAR T1A
MAR T2A
MAR T3A
STR115
CVI115A
CÓDIGO DE COLORES
230 KV
115 KV
44 KV
34.5 KV
13.8 KV
4.16 KV

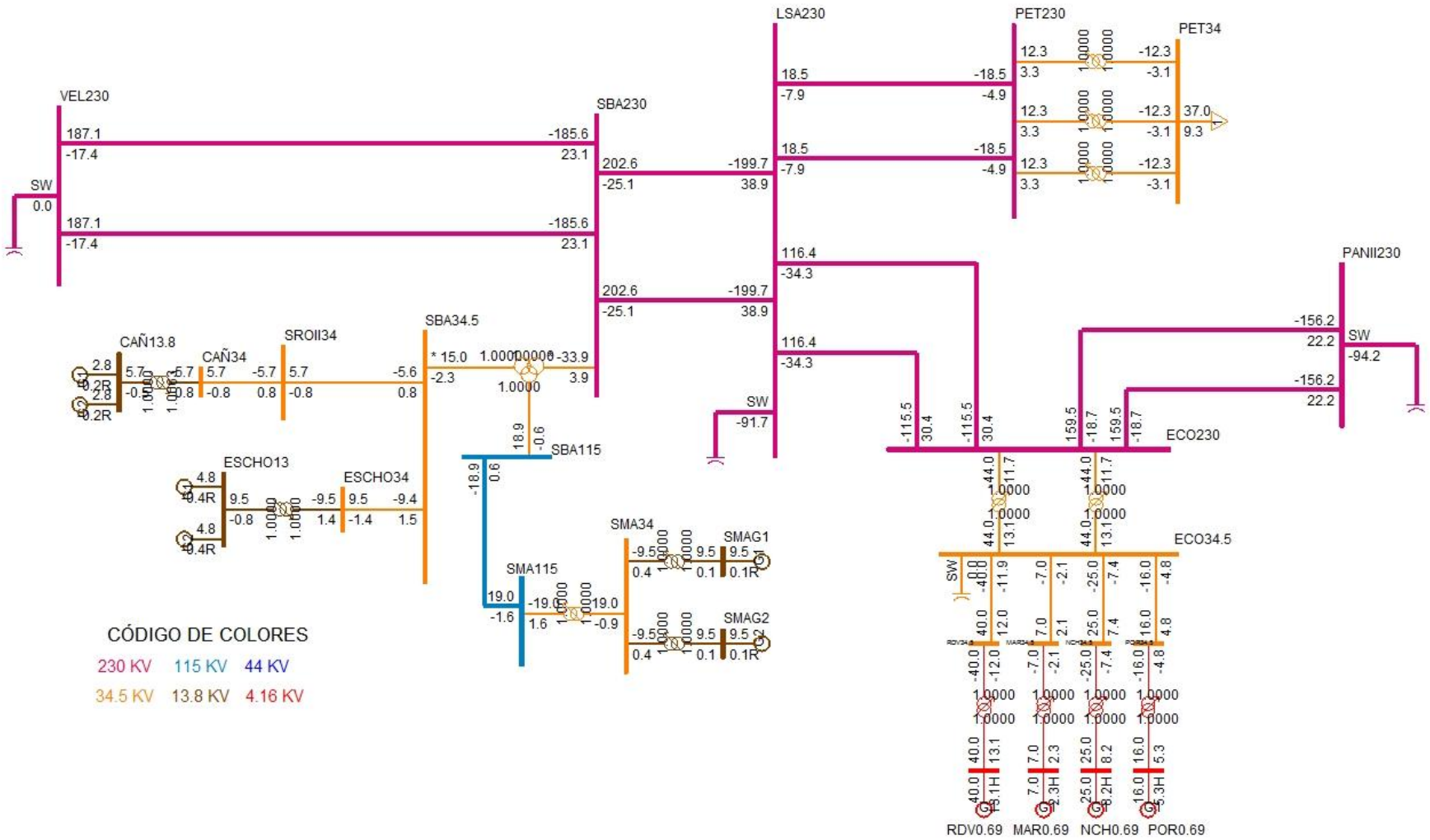
VEL230
SBA230
LSA230
PET230
PET34
SW
0.0
187.1
-17.4
-185.6
23.1
202.6
-25.1
-199.7
38.9
18.5
-7.9
-18.5
-4.9
12.3
3.3
-12.3
-3.1
37.0
9.3
116.4
-34.3
SW
-91.7
PANII230
-156.2
22.2
SW
-94.2
ECO230
-115.5
30.4
159.5
-18.7
44.0
11.7
ECO34.5
SBA34.5
CAÑ13.8
CAÑ34
SROII34
* 15.0
-33.9
3.9
-2.3
-5.6
0.8
SBA115
18.9
-0.6
-18.9
0.6
SMA34
SMA115
SMAG1
SMAG2
19.0
-19.0
-1.6
1.6
-0.9
ESCHO13
ESCHO34
4.8
-0.4R
9.5
-0.8
-9.5
1.4
-9.4
1.5
-1.4
RDV0.69
MAR0.69
NCH0.69
POR0.69
CÓDIGO DE COLORES
230 KV
115 KV
44 KV
34.5 KV
13.8 KV
4.16 KV

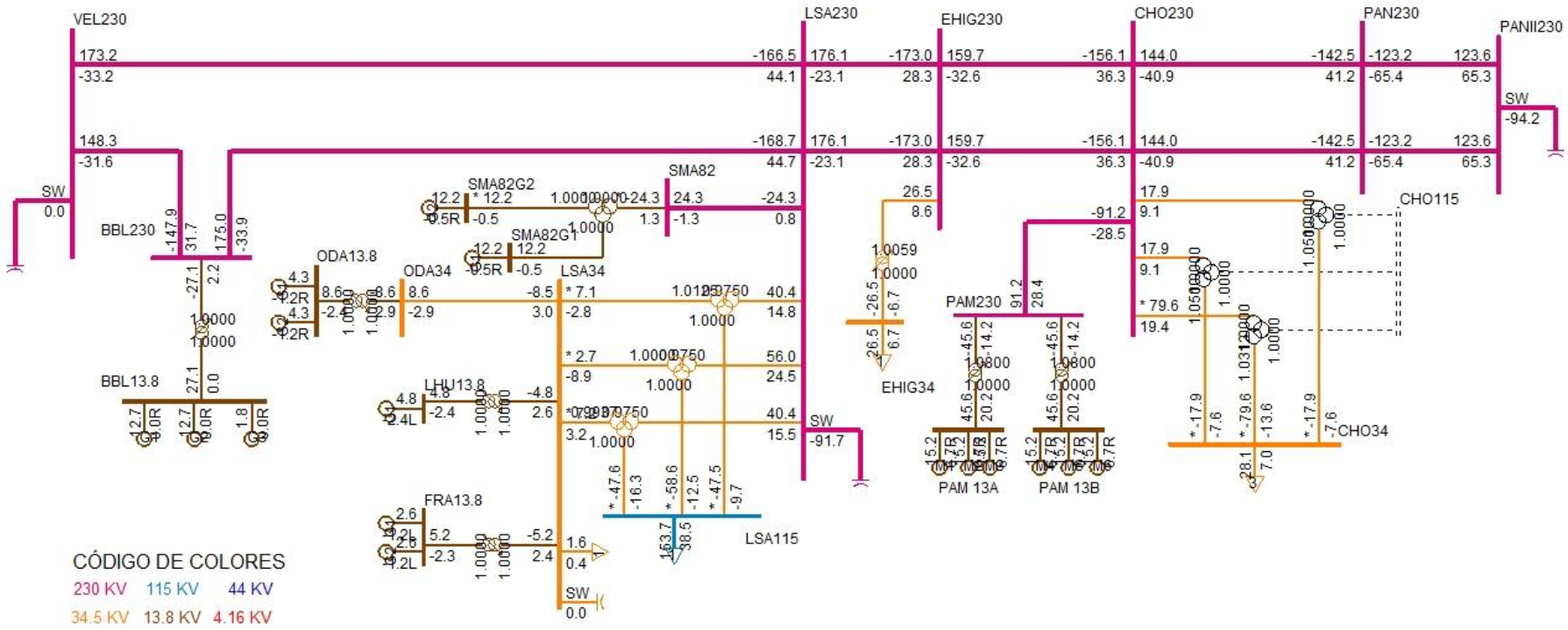
VEL230
LSA230
EHIG230
CHO230
PAN230
PANII230
SW
0.0
SW
-94.2
BBL230
SMA82
SMA82G2
SMA82G1
ODA13.8
ODA34
LSA34
BBL13.8
LHU13.8
FRA13.8
EHIG34
PAM230
PAM 13A
PAM 13B
CHO115
CHO34
LSA115
SW
-91.7
SW
0.0
CÓDIGO DE COLORES
230 KV 115 KV 44 KV
34.5 KV 13.8 KV 4.16 KV

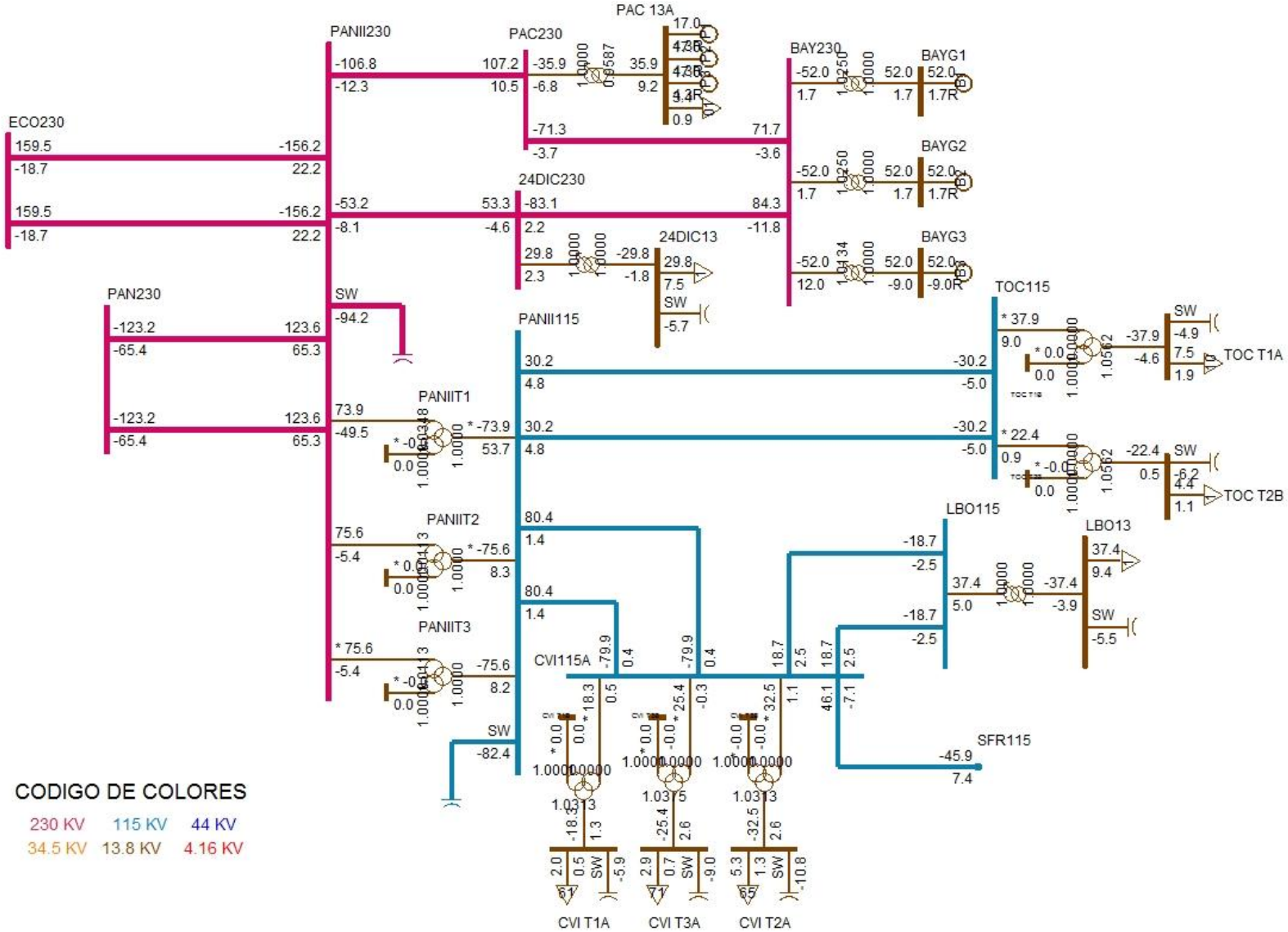
PAC 13A
PANII230
PAC230
BAY230
BAYG1
BAYG2
BAYG3
ECO230
24DIC230
24DIC13
PAN230
SW
PANII115
TOC115
TOC T1A
TOC T2B
PANIIT1
PANIIT2
PANIIT3
LBO115
LBO13
CVI115A
SFR115
CVI T1A
CVI T3A
CVI T2A
CODIGO DE COLORES
230 KV
115 KV
44 KV
34.5 KV
13.8 KV
4.16 KV

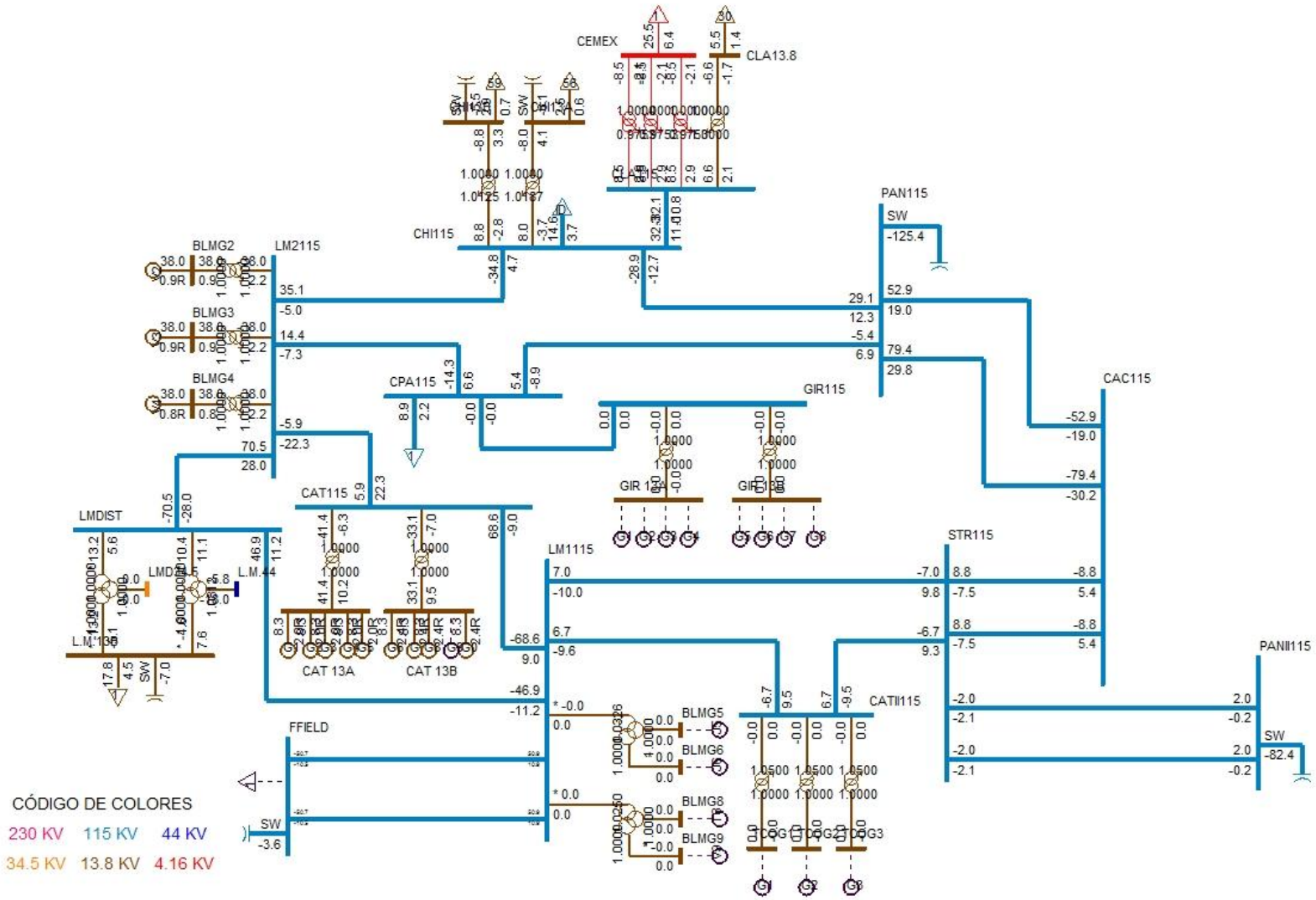
CEMEX
CLA13.8
CHI115
PAN115
SW
BLMG2
LM2115
BLMG3
BLMG4
CPA115
GIR115
CAC115
LMDIST
CAT115
LM1115
STR115
PANII115
CATII115
FFIELD
BLMG5
BLMG6
BLMG8
BLMG9
CAT 13A
CAT 13B
CÓDIGO DE COLORES
230 KV
115 KV
44 KV
34.5 KV
13.8 KV
4.16 KV

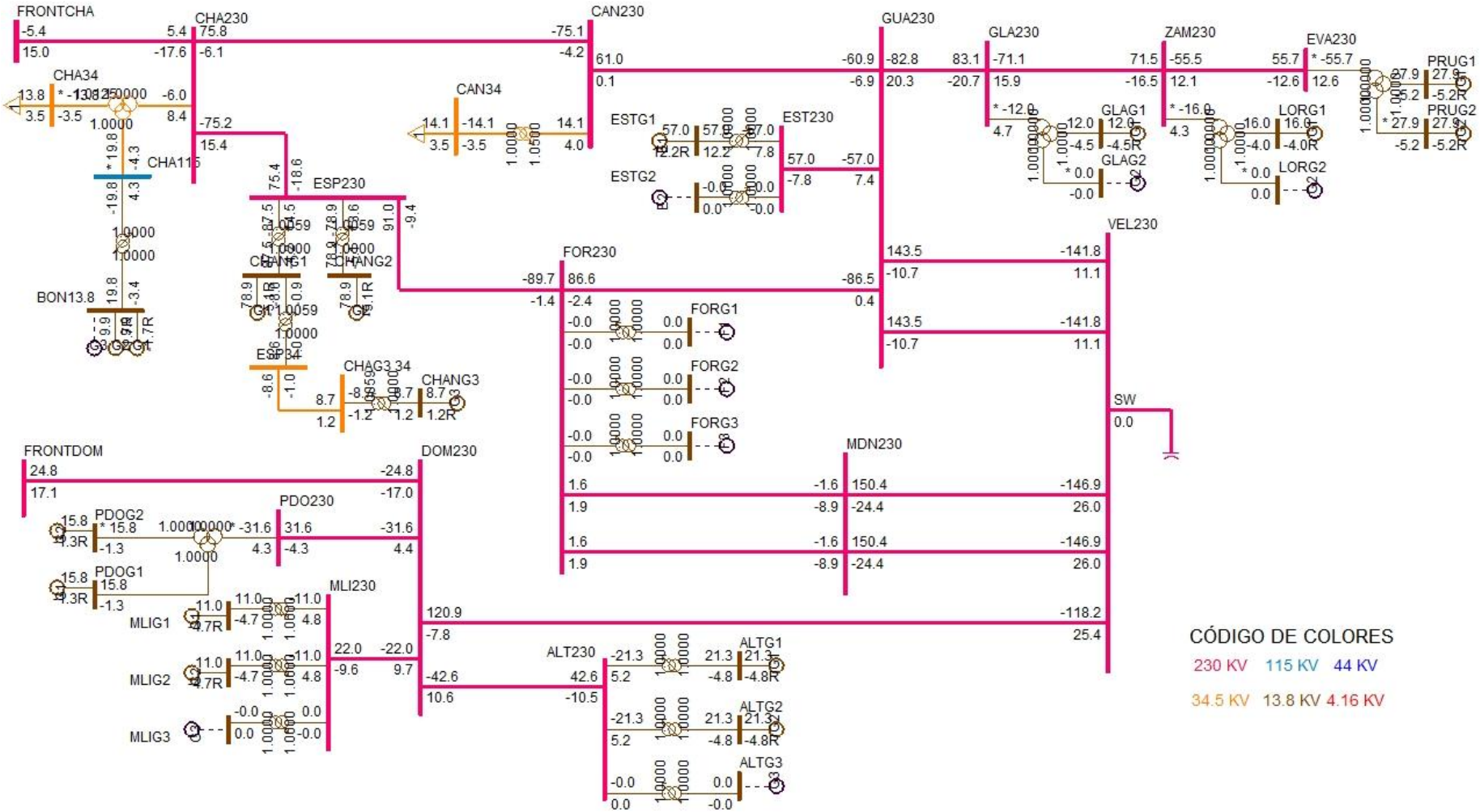
FRONTCHA
CHA230
CAN230
GUA230
GLA230
ZAM230
EVA230
PRUG1
PRUG2
CHA34
CHA115
CAN34
ESTG1
ESTG2
EST230
GLAG1
GLAG2
LORG1
LORG2
ESP230
CHANG1
CHANG2
CHANG3
CHAG3,4
ESP34
BON13.8
FOR230
FORG1
FORG2
FORG3
VEL230
SW
MDN230
FRONTDOM
DOM230
PDO230
PDOG2
PDOG1
MLI230
MLIG1
MLIG2
MLIG3
ALT230
ALTG1
ALTG2
ALTG3
CÓDIGO DE COLORES
230 KV
115 KV
44 KV
34.5 KV
13.8 KV
4.16 KV

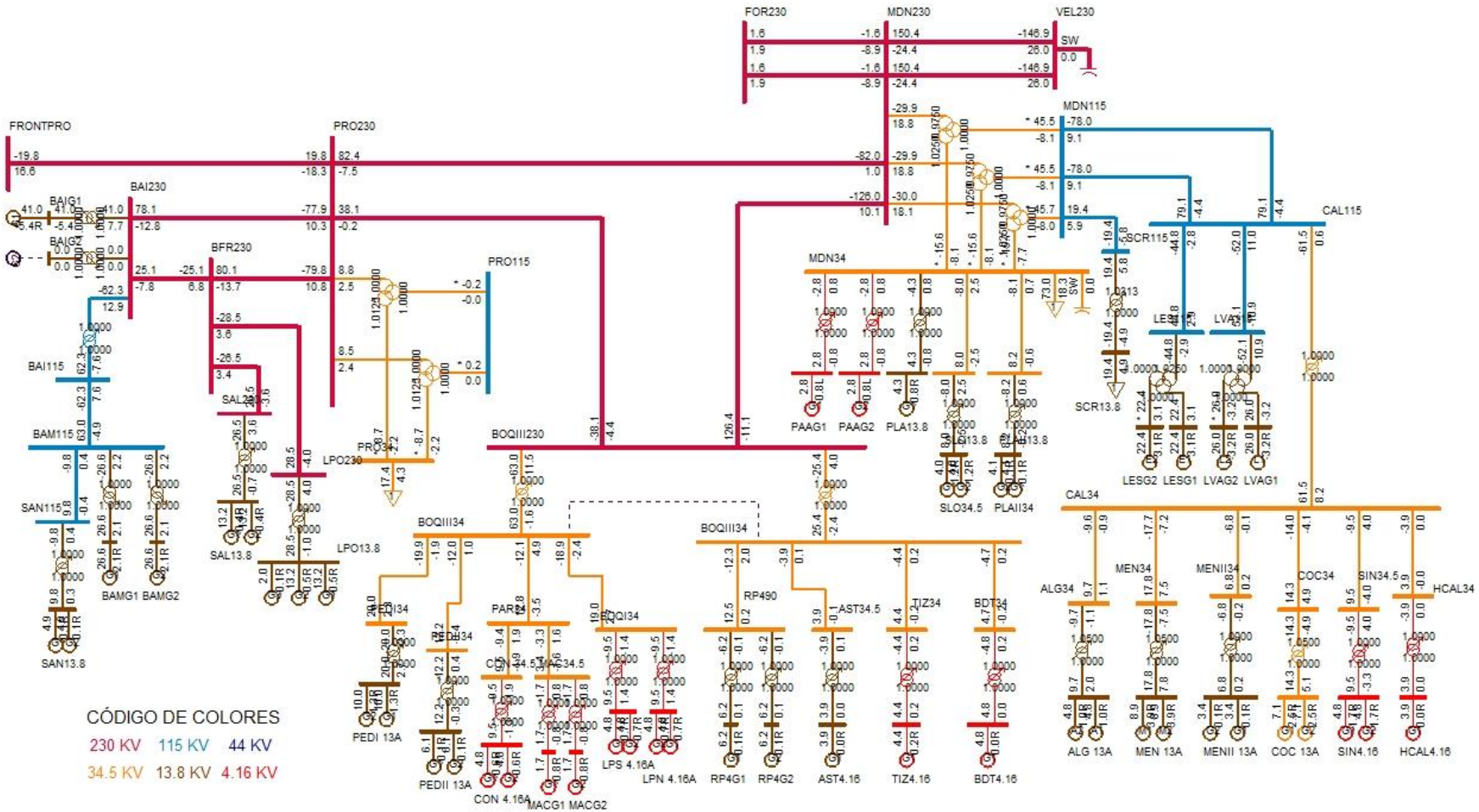
FRONTPRO
PRO230
FOR230
MDN230
VEL230
SW
MDN115
BAI230
BAIG1
BAIG2
BFR230
PRO115
MDN34
SCR115
CAL115
BAI115
BAM115
SAN115
SAN13.8
BAMG1
BAMG2
SAL34.5
SAL13.8
LPO230
LPO13.8
PRO34.5
BOQIII230
BOQIII34
PAAG1
PAAG2
PLA13.8
SLO34.5
PLAII34
SCR13.8
LESG2
LESG1
LVAG2
LVAG1
CAL34
ALG34
MEN34
MENII34
COC34
SIN34.5
HCAL34
ALG 13A
MEN 13A
MENII 13A
COC 13A
SIN4.16
HCAL4.16
PEDI 13A
PEDII 13A
CON 4.16A
MACG1
MACG2
LPS 4.16A
LPN 4.16A
RP490
RP4G1
RP4G2
AST34.5
AST4.16
TIZ34
TIZ4.16
BDT34
BDT4.16
CÓDIGO DE COLORES
230 KV
115 KV
44 KV
34.5 KV
13.8 KV
4.16 KV

DESPACHO DE GENERACIÓN PARA ÁREA 6-PANAMÁ

# BARRA	NOMBRE	ID	POTENCIA ACTIVA GENERADA (MW)	POTENCIA REACTIVA GENERADA (MVAR)
6071	BLMG2	V2	38	0.9
6072	BLMG3	V3	38	0.9
6073	BLMG4	V4	38	0.8
6090	LESG1	E1	22.4	3.1
6091	LESG2	E2	22.4	3.1
6094	LVAG1	L1	26	-3.2
6095	LVAG2	L2	26	-3.2
6101	BAYG1	B1	52	1.7
6102	BAYG2	B2	52	1.7
6106	PAM 13A	M1	15.2	6.7
6106	PAM 13A	M2	15.2	6.7
6106	PAM 13A	M3	15.2	6.7
6107	PAM 13B	M4	15.2	6.7
6107	PAM 13B	M5	15.2	6.7
6107	PAM 13B	M6	15.2	6.7
6110	BAYG3	B3	52	-9
6172	PAC 13A	P1	17	4.3
6172	PAC 13A	P2	17	4.3
6172	PAC 13A	P3	17	4.3
6176	ESTG1	E1	57	12.2
6264	CHANG1	G1	78.9	-5.1
6265	CHANG2	G2	78.9	-5.1
6268	CHANG3	G3	8.7	1.2
6271	CAT 13A	G1	8.3	2
6271	CAT 13A	G2	8.3	2
6271	CAT 13A	G3	8.3	2
6271	CAT 13A	G4	8.3	2
6271	CAT 13A	G5	8.3	2
6272	CAT 13B	G0	8.3	2.4
6272	CAT 13B	G6	8.3	2.4
6272	CAT 13B	G7	8.3	2.4
6272	CAT 13B	G8	8.3	2.4
6311	ALG 13A	A1	4.8	1
6311	ALG 13A	A2	4.8	1
6321	MEN 13A	M1	8.9	3.9
6321	MEN 13A	M2	8.9	3.9
6333	BAMG1	G1	26.6	2.1

6334	BAMG2	G2	26.6	2.1
6335	BAIG1	G1	41	-5.4
6361	GLAG1	G1	12	-4.5
6364	LORG1	G1	16	-4
6367	PRUG1	G1	27.9	-5.2
6368	PRUG2	G2	27.9	-5.2
6384	PEDI 13A	G1	10	1.3
6384	PEDI 13A	G2	10	1.3
6385	PEDII 13A	G1	6.1	-0.1
6385	PEDII 13A	G2	6.1	-0.1
6391	ODA13.8	G1	4.3	-1.2
6391	ODA13.8	G2	4.3	-1.2
6433	RDV0.69	G1	40	13.1
6435	MAR0.69	G1	7	2.3
6437	NCH0.69	G1	25	8.2
6439	POR0.69	G1	16	5.3
6510	MACG1	G1	1.7	-0.8
6511	MACG2	G2	1.7	-0.8
6520	PAAG1	G1	2.8	-0.8
6521	PAAG2	G2	2.8	-0.8
6530	CON 4.16A	G1	4.8	-0.6
6530	CON 4.16A	G2	4.8	-0.6
6560	PLA13.8	G1	4.3	-0.8
6570	FRA13.8	G1	2.6	-1.2
6570	FRA13.8	G2	2.6	-1.2
6600	LHU13.8	G1	4.8	-2.4
6621	LPS 4.16A	G1	4.8	0.7
6621	LPS 4.16A	G2	4.8	0.7
6623	LPN 4.16A	G1	4.8	0.7
6623	LPN 4.16A	G2	4.8	0.7
6631	COC 13A	G1	7.1	2.5
6631	COC 13A	G2	7.1	2.5
6641	MENII 13A	G1	3.4	0.1
6641	MENII 13A	G2	3.4	0.1
6651	BDT4.16	G1	4.8	0
6661	HCAL4.16	G1	3.9	0
6671	RP4G1	G1	6.2	0.1
6672	RP4G2	G2	6.2	0.1
6682	LPO13.8	G1	13.2	-0.5
6682	LPO13.8	G2	13.2	-0.5
6682	LPO13.8	G3	2	-0.1

6684	SAL13.8	G1	13.2	-0.4
6684	SAL13.8	G2	13.2	-0.4
6692	ALTG1	G1	21.3	-4.8
6693	ALTG2	G2	21.3	-4.8
6696	PDOG1	G1	15.8	-1.3
6697	PDOG2	G2	15.8	-1.3
6699	MLIG1	G1	11	-4.7
6700	MLIG2	G2	11	-4.7
6711	TIZ4.16	G1	4.4	0.2
6721	SIN4.16	G1	4.8	-1.7
6721	SIN4.16	G2	4.8	-1.7
6731	SAN13.8	G1	4.9	0.1
6731	SAN13.8	G2	4.9	0.1
6750	BON13.8	G1	9.9	-1.7
6750	BON13.8	G2	9.9	-1.7
6764	ESCHO13	G1	4.8	-0.4
6764	ESCHO13	G2	4.8	-0.4
6772	CAÑ13.8	G1	2.8	-0.2
6772	CAÑ13.8	G2	2.8	-0.2
6784	SMAG1	G1	9.5	0.1
6785	SMAG2	G2	9.5	0.1
6791	SMA82G1	G1	12.2	-0.5
6792	SMA82G2	G2	12.2	-0.5
6821	PLAII13.8	G1	4.1	-0.1
6821	PLAII13.8	G2	4.1	-0.1
6831	SLO13.8	G1	4	-1.2
6831	SLO13.8	G2	4	-1.2
6861	BBL13.8	G1	12.7	0
6861	BBL13.8	G2	12.7	0
6861	BBL13.8	G3	1.8	0
6951	AST4.16	G1	3.9	0
GENERACIÓN TOTAL DEL ÁREA 6			1535.5	56.1

DESPACHO DE GENERACIÓN PARA ÁREA 7-CANAL

# BARRA	NOMBRE	ID	POTENCIA ACATIVA GENERADA (MW)	POTENCIA REACTIVA GENERADA (MVAR)
6121	MIRG9	G9	37.4	0.4
6122	MIRG10	G1	09:36	1.2
6127	MIRG6	G6	17.1	1.2
6134	MADG1	G1	11.4	1.1
6135	MADG2	G2	11.4	1
6136	MADG3	G3	11.4	2.7
6140	GAT6A	G1	2.8	-0.5
6140	GAT6A	G2	2.8	-0.5
6140	GAT6A	G3	2.8	-0.5
6140	GAT6A	G4	4.3	-0.7
6140	GAT6A	G5	4.3	-0.7
6140	GAT6A	G6	4.3	-0.7
6155	MIR13B	G7	17	3.2
6155	MIR13B	G8	17	3.2
GENERACIÓN TOTAL DEL ÁREA 7			181.5	10.6

BARRAS EN 230 KV CON VOLTAJES MAYORES A (1)

# BARRA	NOMBRE	V(PU)	V(KV)	# BARRA	NOMBRE	V(PU)	V(KV)
6000	FRONTPRO	1.0096	232.22	6001	6	1.0126	232.89
6003	PANII230	1.0231	235.32	6005	6	1.008	231.84
6008	LSA230	1.0095	232.19	6011	6	1.0059	231.37
6014	PRO230	1.0083	231.9	6096	6	1.0078	231.8
6100	BAY230	1.0352	238.1	6105	6	1.0081	231.87
6171	PAC230	1.0288	236.63	6178	6	1.0066	231.53
6179	GUA230	1.0067	231.53	6182	6	1.003	230.69
6240	EHIG230	1.0053	231.21	6260	6	1.0193	234.45
6263	ESP230	1.0185	234.26	6330	6	1.0088	232.02
6340	CAN230	1.0107	232.46	6345	6	1.0084	231.94
6360	GLA230	1.0105	232.41	6363	6	1.0149	233.44
6366	EVA230	1.018	234.13	6380	6	1.0067	231.55
6400	FRONTCHA	1.0216	234.96	6410	6	1.0082	231.88
6430	ECO230	1.0198	234.55	6500	6	1.0086	231.97
6590	24DIC230	1.0246	235.67	6680	6	1.0089	232.05
6681	LPO230	1.009	232.06	6683	6	1.0089	232.06
6690	DOM230	1.0053	231.22	6691	6	1.005	231.14
6695	PDO230	1.0056	231.3	6698	6	1.0047	231.09
6760	SBA230	1.003	230.69	6790	6	1.0108	232.48
6860	BBL230	1.0033	230.75				

BARRAS EN 230 KV CON VOLTAJES MENORES A (1)

# BARRA	NOMBRE	V(PU)	V(KV)	# BARRA	NOMBRE	V(PU)	V(KV)
Ninguna							

BARRAS EN 115 KV CON VOLTAJES MAYORES A (1)

# BARRA	NOMBRE	V(PU)	V(KV)	# BARRA	NOMBRE	V(PU)	V(KV)
6002	PAN115	1.0221	117.54	6004	PANII115	1.0152	116.75
6009	LSA115	1.0174	117	6012	MDN115	1.0072	115.82
6015	PRO115	1.005	115.57	6018	CAC115	1.0213	117.44
6019	CVI115A	1.0086	115.99	6024	CHI115	1.0081	115.93
6027	LOC115A	1.012	116.38	6032	MAR115A	1.0109	116.25
6036	SMA115	1.0208	117.39	6040	SFR115	1.0077	115.88
6047	CLA115	1.001	115.11	6055	MOS115B	1.0186	117.14
6057	TOC115	1.0121	116.39	6059	LM1115	1.0113	116.3
6060	LM2115	1.0115	116.32	6066	FFIELD	1.0041	115.47
6074	LMDIST	1.0113	116.3	6087	CAL115	1.0149	116.72
6088	LES115	1.0174	117	6092	LVA115	1.015	116.72
6115	MES115	1.0045	115.52	6120	MIR115B	1.0252	117.9
6123	MIR115A	1.0267	118.07	6170	CPA115	1.0134	116.54
6173	STR115	1.0132	116.52	6210	TIN115	1.0203	117.33
6230	CBA115	1.0099	116.14	6261	CHA115	1.0086	115.99
6270	CAT115	1.0116	116.33	6280	GIR115	1.0134	116.54
6290	CATII115	1.0115	116.32	6332	BAM115	1.0004	115.05
6350	PM115-8	1.0163	116.88	6580	LBO115	1.0084	115.97
6730	SAN115	1.0006	115.06	6761	SBA115	1.0006	115.07
6775	SMA115	1.0035	115.4	6915	SCR115	1.0038	115.43

BARRAS EN 115 KV CON VOLTAJES MENORES A (1)

# BARRA	NOMBRE	V(PU)	V(KV)	# BARRA	NOMBRE	V(PU)	V(KV)
6331	BAI115	0.995	114.42				

VERIFICACIÓN DE CARGA (MVA) EN LÍNEAS Y TRANSFORMADORES

DE		A				RATIN SET A		RATIN SET B		RATIN SET C	
# BARRA	NOMBRE	# BARRA	NOMBRE	CKT	CARGA	RATING	%	RATING	%	RATING	%
6000	FRONTPRO	6014	PRO230	1	26.8	400	6.7	400	6.7	450	6
6000	FRONTPRO	56050	RCL230A	1	25.6	200	12.8	200	12.8	--	--
6001	PAN230	6003	PANII230	1C	137.7	350	39.3	350	39.3	450	30.6
6001	PAN230	6003	PANII230	2B	137.7	350	39.3	350	39.3	450	30.6
6001	PAN230	6005	CHO230	3A	148.5	247	60.1	247	60.1	366	40.6
6001	PAN230	6005	CHO230	4A	148.5	247	60.1	247	60.1	366	40.6
6001	PAN230	3WNDTR	TRAF04	T4	177.9	350	50.8	350	50.8	437.5	40.7
6001	PAN230	3WNDTR	TRAFO1	T1	88.9	175	50.8	175	50.8	218.8	40.7
6001	PAN230	3WNDTR	TRAFO2	T2	88.9	175	50.8	175	50.8	218.8	40.6
6001	PAN230	3WNDTR	TRAFO3	T3	177.9	350	50.8	350	50.8	437.5	40.7
6002	PAN115	6018	CAC115	12	55.1	120	45.9	120	45.9	175	31.5
6002	PAN115	6018	CAC115	37	83.1	142	58.5	142	58.5	178	46.7
6002	PAN115	6024	CHI115	3A	31.3	93	33.7	93	33.7	175	17.9
6002	PAN115	6027	LOC115A	22	105.6	137	77.1	137	77.1	175	60.4
6002	PAN115	6027	LOC115A	38	105.6	137	77.1	137	77.1	175	60.4
6002	PAN115	6036	SMA115	7	48.9	93	52.6	93	52.6	175	27.9
6002	PAN115	6055	MOS115B	10	61.6	109	56.5	109	56.5	135	45.6
6002	PAN115	6170	CPA115	4A	10.2	93	11	93	11	175	5.9
6002	PAN115	6210	TIN115	42	28	151	18.5	151	18.5	175	16
6002	PAN115	6210	TIN115	9	28	151	18.5	151	18.5	175	16
6002	PAN115	3WNDTR	TRAF04	T4	177.3	350	50.7	350	50.7	437.5	40.5
6002	PAN115	3WNDTR	TRAFO1	T1	88.7	175	50.7	175	50.7	218.8	40.5
6002	PAN115	3WNDTR	TRAFO2	T2	88.7	175	50.7	175	50.7	218.8	40.5
6002	PAN115	3WNDTR	TRAFO3	T3	177.3	350	50.7	350	50.7	437.5	40.5
6003	PANII230	6171	PAC230	1B	105.1	186	56.5	186	56.5	350	30
6003	PANII230	6430	ECO230	2A	157.5	275	57.3	275	57.3	459	34.3
6003	PANII230	6430	ECO230	3A	157.5	275	57.3	275	57.3	459	34.3
6003	PANII230	6590	24DIC230	2B	52.6	186	28.3	186	28.3	350	15
6003	PANII230	3WNDTR	TRAFO1	T1	89	175	50.8	175	50.8	218.8	40.7
6003	PANII230	3WNDTR	TRAFO2	T2	75.8	175	43.3	175	43.3	218.8	34.7
6003	PANII230	3WNDTR	TRAFO3	T3	75.8	175	43.3	175	43.3	218.8	34.7
6004	PANII115	6019	CVI115A	28	79.2	158	50.1	158	50.1	196	40.4
6004	PANII115	6019	CVI115A	29	79.2	158	50.1	158	50.1	196	40.4
6004	PANII115	6057	TOC115	32	30.2	93	32.5	93	32.5	175	17.3
6004	PANII115	6057	TOC115	33	30.2	93	32.5	93	32.5	175	17.3
6004	PANII115	6173	STR115	1	2.8	200	1.4	200	1.4	250	1.1
6004	PANII115	6173	STR115	2	2.8	200	1.4	200	1.4	250	1.1
6004	PANII115	3WNDTR	TRAFO1	T1	91.4	175	52.2	175	52.2	218.8	41.8

6004	PANII115	3WNDTR	TRAFO2	T2	76.1	175	43.5	175	43.5	218.8	34.8
6004	PANII115	3WNDTR	TRAFO3	T3	76.1	175	43.5	175	43.5	218.8	34.8
6005	CHO230	6105	PAM230	11	94.8	193	49.1	193	49.1	366	25.9
6005	CHO230	6240	EHIG230	3B	162.2	247	65.7	247	65.7	366	44.3
6005	CHO230	6240	EHIG230	4B	162.2	247	65.7	247	65.7	366	44.3
6005	CHO230	3WNDTR	TRAFO1	T1	20.1	50	40.2	50	40.2	62.5	32.1
6005	CHO230	3WNDTR	TRAFO2	T2	20.1	50	40.2	50	40.2	62.5	32.1
6005	CHO230	3WNDTR	TRAFO3	T3	81.9	100	81.9	100	81.9	125	65.5
6008	LSA230	6182	VEL230	5A	175.8	247	71.2	247	71.2	366	48
6008	LSA230	6240	EHIG230	3C	176	247	71.2	247	71.2	366	48.1
6008	LSA230	6240	EHIG230	4C	176	247	71.2	247	71.2	366	48.1
6008	LSA230	6410	PET230	1	20	247	8.1	247	8.1	366	5.5
6008	LSA230	6410	PET230	2	20	247	8.1	247	8.1	366	5.5
6008	LSA230	6430	ECO230	2B	120.2	275	43.7	275	43.7	459	26.2
6008	LSA230	6430	ECO230	3B	120.2	275	43.7	275	43.7	459	26.2
6008	LSA230	6760	SBA230	4A	203.5	275	74	275	74	459	44.3
6008	LSA230	6760	SBA230	5A	203.5	275	74	275	74	459	44.3
6008	LSA230	6790	SMA82	1	24.1	131	18.4	131	18.4	405	5.9
6008	LSA230	6860	BBL230	6A	177.7	247	71.9	247	71.9	366	48.6
6008	LSA230	3WNDTR	TRAFO1	T1	43.1	70	61.5	70	61.5	87.5	49.2
6008	LSA230	3WNDTR	TRAFO2	T2	43.3	70	61.8	70	61.8	87.5	49.5
6008	LSA230	3WNDTR	TRAFO3	T3	61.1	100	61.1	100	61.1	125	48.9
6009	LSA115	3WNDTR	TRAFO1	T1	48.5	60	80.8	60	80.8	75	64.6
6009	LSA115	3WNDTR	TRAFO2	T2	50.3	60	83.9	60	83.9	75	67.1
6009	LSA115	3WNDTR	TRAFO3	T3	59.9	100	59.9	100	59.9	125	47.9
6011	MDN230	6014	PRO230	1	82.1	400	20.5	400	20.5	450	18.2
6011	MDN230	6096	FOR230	7	9	193	4.6	193	4.6	366	2.4
6011	MDN230	6096	FOR230	8	9	193	4.6	193	4.6	366	2.4
6011	MDN230	6182	VEL230	5B	151.5	350	43.3	350	43.3	450	33.7
6011	MDN230	6182	VEL230	6C	151.5	350	43.3	350	43.3	450	33.7
6011	MDN230	6380	BOQIII230	9A	126	400	31.5	400	31.5	450	28
6011	MDN230	3WNDTR	TRAFO1	T1	35.3	70	50.4	70	50.4	87.5	40.3
6011	MDN230	3WNDTR	TRAFO2	T2	35.3	70	50.4	70	50.4	87.5	40.3
6011	MDN230	3WNDTR	TRAFO3	T3	35	70	50	70	50	87.5	40
6012	MDN115	6087	CAL115	15	78.1	93	84	93	84	175	44.6
6012	MDN115	6087	CAL115	16	78.1	93	84	93	84	175	44.6
6012	MDN115	6915	SCR115	1	20.1	143.6	14	161.9	12.4	--	--
6012	MDN115	3WNDTR	TRAFO1	T1	46.2	60	77	60	77	75	61.6
6012	MDN115	3WNDTR	TRAFO2	T2	46.2	60	77	60	77	75	61.6
6012	MDN115	3WNDTR	TRAFO3	T3	46.4	60	77.3	60	77.3	75	61.8
6014	PRO230	6330	BAI230	27	78.5	193	40.7	193	40.7	366	21.4

6014	PRO230	6380	BOQIII230	9B	38.1	400	9.5	400	9.5	450	8.5
6014	PRO230	6680	BFR230	8A	80.5	193	41.7	193	41.7	366	22
6014	PRO230	3WNDTR	TRAFO1	T1	9.2	50	18.4	50	18.4	62.5	14.7
6014	PRO230	3WNDTR	TRAFO2	T2	8.9	50	17.7	50	17.7	62.5	14.2
6015	PRO115	3WNDTR	TRAFO1	T1	0.2	50	0.3	50	0.3	62.5	0.3
6015	PRO115	3WNDTR	TRAFO2	T2	0.2	50	0.3	50	0.3	62.5	0.3
6017	CEMEX	6047	CLA115	T1	9	10	89.9	--	--	--	--
6017	CEMEX	6047	CLA115	T2	9	15	59.9	--	--	--	--
6017	CEMEX	6047	CLA115	T3	9	30	30	--	--	--	--
6018	CAC115	6027	LOC115A	6	107.4	140	76.7	140	76.7	150	71.6
6018	CAC115	6036	SMA115	1	25	97	25.8	97	25.8	109	23
6018	CAC115	6123	MIR115A	5	52.1	100	52.1	100	52.1	100	52.1
6018	CAC115	6173	STR115	1A	11.4	150	7.6	150	7.6	175	6.5
6018	CAC115	6173	STR115	2A	11.4	150	7.6	150	7.6	175	6.5
6018	CAC115	6350	PM115-8	8	70.4	140	50.3	140	50.3	150	47
6019	CVI115A	6040	SFR115	11	46.2	141	32.8	141	32.8	164	28.2
6019	CVI115A	6580	LBO115	48	18.7	50	37.4	--	--	--	--
6019	CVI115A	6580	LBO115	49	18.7	50	37.4	--	--	--	--
6019	CVI115A	3WNDTR	CVI T1	T1	18.3	25	73.3	--	--	--	--
6019	CVI115A	3WNDTR	CVI T2	T2	32.5	42	77.5	--	--	--	--
6019	CVI115A	3WNDTR	CVI T3	T3	25.4	42	60.4	--	--	--	--
6024	CHI115	6025	CHI13A	T1	9	25	35.9	--	--	--	--
6024	CHI115	6026	CHI13B	T2	9.4	25	37.7	--	--	--	--
6024	CHI115	6047	CLA115	24	33.9	90	37.6	--	--	--	--
6024	CHI115	6060	LM2115	3B	35	93	37.6	93	37.6	175	20
6027	LOC115A	6032	MAR115A	21	30.5	114	26.7	114	26.7	125.4	24.3
6027	LOC115A	6230	CBA115	39	78.5	160	49.1	--	--	--	--
6027	LOC115A	6230	CBA115	40	78.5	160	49.1	--	--	--	--
6027	LOC115A	3WNDTR	LOC T1	T1	44.1	50	88.1	--	--	--	--
6027	LOC115A	3WNDTR	LOC T2	T2	53.5	50	107	--	--	--	--
6027	LOC115A	3WNDTR	LOC T3	T3	38.3	47	81.6	--	--	--	--
6032	MAR115A	6350	PM115-8	8	70.5	114	61.8	114	61.8	132	53.4
6032	MAR115A	3WNDTR	MAR T1	T1	38.2	50	76.4	--	--	--	--
6032	MAR115A	3WNDTR	MAR T2	T2	35.3	50	70.6	--	--	--	--
6032	MAR115A	3WNDTR	MAR T3	T3	28.1	50	56.2	--	--	--	--
6036	SMA115	6055	MOS115B	1	30.4	97	31.4	97	31.4	109	27.9
6036	SMA115	6120	MIR115B	35	45.4	97	46.8	97	46.8	109	41.6
6036	SMA115	3WNDTR	STM T1	T1	29.9	25	119.8	--	--	--	--
6036	SMA115	3WNDTR	STM T2	T2	23	25	92.2	--	--	--	--
6036	SMA115	3WNDTR	STM T3	T3	37	50	74	--	--	--	--
6040	SFR115	6230	CBA115	41	72.3	184	39.3	184	39.3	228	31.7

6040	SFR115	3WNDTR	SFCO T2	T2	36	46	78.2	--	--	--	--
6040	SFR115	3WNDTR	SFCO T3	T3	30.9	50	61.9	--	--	--	--
6040	SFR115	3WNDTR	SFCO T4	T4	48.7	50	97.4	--	--	--	--
6047	CLA115	6048	CLA13.8	T1	6.9	10.5	66	--	--	--	--
6055	MOS115B	3WNDTR	MOS T1	T1	57.4	50	114.8	--	--	--	--
6055	MOS115B	3WNDTR	MOS T2	T2	36.2	50	72.4	--	--	--	--
6057	TOC115	3WNDTR	TOC T1	T1	39	50	77.9	--	--	--	--
6057	TOC115	3WNDTR	TOC T2	T2	22.4	50	44.9	--	--	--	--
6059	LM1115	6066	FFIELD	30	51.6	93	55.5	93	55.5	175	29.5
6059	LM1115	6066	FFIELD	31	51.6	93	55.5	93	55.5	175	29.5
6059	LM1115	6074	LMDIST	23	47.7	90.6	52.6	--	--	--	--
6059	LM1115	6173	STR115	2B	12.1	150	8.1	150	8.1	175	6.9
6059	LM1115	6270	CAT115	0A	68.4	93	73.5	93	73.5	175	39.1
6059	LM1115	6290	CATII115	1C	11.5	150	7.7	150	7.7	175	6.6
6059	LM1115	3WNDTR	TRAFO12	T1	0	100	0	--	--	--	--
6059	LM1115	3WNDTR	TRAFO7	T1	0	100	0	--	--	--	--
6060	LM2115	6071	BLMG2	T2	38.1	50	76.1	--	--	--	--
6060	LM2115	6072	BLMG3	T3	38.1	50	76.1	--	--	--	--
6060	LM2115	6073	BLMG4	T4	38.1	50	76.1	--	--	--	--
6060	LM2115	6074	LMDIST	26	75	90.6	82.8	--	--	--	--
6060	LM2115	6170	CPA115	4B	16	93	17.2	93	17.2	175	9.1
6060	LM2115	6270	CAT115	0B	22.8	93	24.5	93	24.5	175	13
6063	MHOPE	6115	MES115	T1	5.9	42	14	--	--	--	--
6066	FFIELD	6067	FF13.8	T1	45.7	50	91.4	--	--	--	--
6066	FFIELD	6115	MES115	1	13.5	93	14.5	93	14.5	175	7.7
6066	FFIELD	6322	FF13.8	T2	34.2	42	81.4	--	--	--	--
6066	FFIELD	6323	FF13.8	T5	16.4	50	32.8	--	--	--	--
6074	LMDIST	3WNDTR	BLM T9	T9	14.3	50	28.7	50	28.7	62.5	22.9
6074	LMDIST	3WNDTR	BLM44T8	T8	15.2	56	27.2	--	--	--	--
6087	CAL115	6088	LES115	17	44.2	93	47.5	93	47.5	175	25.2
6087	CAL115	6092	LVA115	18	52.4	93	56.3	93	56.3	175	29.9
6087	CAL115	6300	CAL34	T1	62.1	62.5	99.3	--	--	--	--
6088	LES115	3WNDTR	TRAFO1	T1	44.9	54	83.2	--	--	--	--
6092	LVA115	3WNDTR	TRAFO1	T1	53.2	54	98.5	--	--	--	--
6096	FOR230	6097	FORG1	T1	0	111	0	--	--	--	--
6096	FOR230	6098	FORG2	T2	0	111	0	--	--	--	--
6096	FOR230	6099	FORG3	T3	0	111	0	--	--	--	--
6096	FOR230	6179	GUA230	18	85.9	276	31.1	276	31.1	459	18.7
6096	FOR230	6263	ESP230	0A	89.8	304	29.5	304	29.5	340	26.4
6100	BAY230	6101	BAYG1	T1	52	109	47.7	--	--	--	--
6100	BAY230	6102	BAYG2	T2	52	96	54.2	--	--	--	--

6100	BAY230	6110	BAYG3	T3	53.4	109	49	--	--	--	--
6100	BAY230	6171	PAC230	1A	69.4	186	37.3	186	37.3	350	19.8
6100	BAY230	6590	24DIC230	2A	82.2	186	44.2	186	44.2	350	23.5
6105	PAM230	6106	PAM 13A	T1	49.9	63	79.2	--	--	--	--
6105	PAM230	6107	PAM 13B	T2	49.9	63	79.2	--	--	--	--
6115	MES115	3WNDTR	TRAFO2	T2	9.9	50	19.9	--	--	--	--
6170	CPA115	6280	GIR115	43	0	159	0	--	--	--	--
6171	PAC230	6172	PAC 13A	T1	37	65	57	--	--	--	--
6173	STR115	6290	CATII115	1B	11.5	150	7.7	150	7.7	175	6.6
6176	ESTG1	6178	EST230	T1	58.3	70	83.3	--	--	--	--
6177	ESTG2	6178	EST230	T2	0	70	0	--	--	--	--
6178	EST230	6179	GUA230	19	57.1	193	29.6	193	29.6	366	15.6
6179	GUA230	6182	VEL230	16	143	275	52	275	52	450	31.8
6179	GUA230	6182	VEL230	17	143	275	52	275	52	450	31.8
6179	GUA230	6345	PM230-29	29	60.9	276	22.1	276	22.1	459	13.3
6179	GUA230	6360	GLA230	22	84.8	131	64.7	131	64.7	405	20.9
6182	VEL230	6690	DOM230	5A	120.5	300	40.2	300	40.2	389	31
6182	VEL230	6760	SBA230	4B	187.3	275	68.1	275	68.1	459	40.8
6182	VEL230	6760	SBA230	5B	187.3	275	68.1	275	68.1	459	40.8
6182	VEL230	6860	BBL230	6B	151.2	247	61.2	247	61.2	366	41.3
6210	TIN115	3WNDTR	TIN T1	T1	29.1	42	69.4	--	--	--	--
6210	TIN115	3WNDTR	TIN T2	T2	28	42	66.6	--	--	--	--
6230	CBA115	3WNDTR	CBAN T1	T1	40	50	80.1	--	--	--	--
6230	CBA115	3WNDTR	CBAN T2	T2	46.7	50	93.3	--	--	--	--
6240	EHIG230	6241	EHIG34	T1	27.9	50	55.8	--	--	--	--
6260	CHA230	6263	ESP230	0B	76.3	304	25.1	304	25.1	340	22.4
6260	CHA230	6340	CAN230	30	74.6	276	27	276	27	459	16.3
6260	CHA230	6400	FRONTCHA	21	18.1	304	5.9	304	5.9	340	5.3
6260	CHA230	3WNDTR	TRAFO1	T1	10.3	50	20.6	50	20.6	62.5	16.5
6261	CHA115	6750	BON13.8	T1	20.3	50	40.5	--	--	--	--
6261	CHA115	3WNDTR	TRAFO1	T1	20.3	50	40.5	50	40.5	62.5	32.4
6263	ESP230	6264	CHANG1	T1	88.7	125	71	--	--	--	--
6263	ESP230	6265	CHANG2	T2	80.1	125	64	--	--	--	--
6270	CAT115	6271	CAT 13A	T1	42.6	52	82	--	--	--	--
6270	CAT115	6272	CAT 13B	T2	34.5	52	66.3	--	--	--	--
6280	GIR115	6281	GIR 13A	T1	0	20	0	--	--	--	--
6280	GIR115	6282	GIR 13B	T2	0	66.6	0	--	--	--	--
6290	CATII115	6291	TCOG1	T1	0	75	0	--	--	--	--
6290	CATII115	6292	TCOG2	T2	0	75	0	--	--	--	--
6290	CATII115	6293	TCOG3	T3	0	75	0	--	--	--	--
6330	BAI230	6331	BAI115	T1	63.6	60	106	--	--	--	--

6330	BAI230	6335	BAIG1	T1	41.7	60	69.5	--	--	--	--
6330	BAI230	6336	BAIG2	T2	0	60	0	--	--	--	--
6330	BAI230	6680	BFR230	8B	26.1	193	13.5	193	13.5	366	7.1
6331	BAI115	6332	BAM115	44	63.1	93	67.9	93	67.9	175	36.1
6332	BAM115	6333	BAMG1	T1	26.7	70	38.1	--	--	--	--
6332	BAM115	6334	BAMG2	T1	26.7	70	38.1	--	--	--	--
6332	BAM115	6730	SAN115	1	9.8	15	65.2	15	65.2	15	65.2
6340	CAN230	6341	CAN34	T1	14.6	50	29.3	--	--	--	--
6340	CAN230	6345	PM230-29	29	60.6	276	22	276	22	459	13.2
6360	GLA230	6363	ZAM230	23	72.3	131	55.2	131	55.2	405	17.9
6360	GLA230	3WNDTR	TRAFO1	T1	12.9	66	19.5	--	--	--	--
6363	ZAM230	6366	EVA230	24	56.1	131	42.8	131	42.8	405	13.9
6363	ZAM230	3WNDTR	TRAFO1	T1	16.6	40	41.4	--	--	--	--
6366	EVA230	3WNDTR	TRAFO1	T1	57.1	64	89.3	--	--	--	--
6380	BOQIII230	6381	BOQIII34	T1	64	83.3	76.8	--	--	--	--
6380	BOQIII230	6386	BOQIII34	T2	25.7	83.3	30.8	--	--	--	--
6400	FRONTCHA	58350	CAH230	1	15.6	300	5.2	300	5.2	--	--
6410	PET230	6411	PET34	T1	12.8	100	12.8	--	--	--	--
6410	PET230	6411	PET34	T2	12.8	100	12.8	--	--	--	--
6410	PET230	6411	PET34	T3	12.8	100	12.8	--	--	--	--
6430	ECO230	6431	ECO34.5	T1	45.9	125	36.7	--	--	--	--
6430	ECO230	6431	ECO34.5	T2	45.9	125	36.7	--	--	--	--
6500	FRONTDOM	6690	DOM230	5B	29.9	300	10	300	10	389	7.7
6500	FRONTDOM	56052	RCL230B	1	29.9	374	8	374	8	--	--
6580	LBO115	6581	LBO13	T1	37.7	50	75.5	--	--	--	--
6590	24DIC230	6591	24-dic-13	T1	29.9	50	59.8	--	--	--	--
6680	BFR230	6681	LPO230	1	28.5	193	14.8	193	14.8	366	7.8
6680	BFR230	6683	SAL230	1	26.5	193	13.7	193	13.7	366	7.2
6681	LPO230	6682	LPO13.8	T1	28.7	33.3	86.3	--	--	--	--
6683	SAL230	6684	SAL13.8	T1	26.7	31	86.3	--	--	--	--
6690	DOM230	6691	ALT230	35	43.6	374	11.7	374	11.7	--	--
6690	DOM230	6695	PDO230	33	31.7	374	8.5	374	8.5	--	--
6690	DOM230	6698	MLI230	34	23.9	374	6.4	374	6.4	--	--
6691	ALT230	6692	ALTG1	T1	21.9	26	84.4	--	--	--	--
6691	ALT230	6693	ALTG2	T2	21.9	26	84.4	--	--	--	--
6691	ALT230	6694	ALTG3	T3	0	26	0	--	--	--	--
6695	PDO230	3WNDTR	TRAFO1	T1	31.9	40	79.8	--	--	--	--
6698	MLI230	6699	MLIG1	T1	12	20	60	--	--	--	--
6698	MLI230	6700	MLIG2	T2	12	20	60	--	--	--	--
6698	MLI230	6701	MLIG3	T3	0	20	0	--	--	--	--
6730	SAN115	6731	SAN13.8	T1	9.8	13.2	74.2	--	--	--	--

6760	SBA230	3WNDTR	TRAFO1	T1	34.1	100	34.1	--	--	--	--
6761	SBA115	6775	SMA115	1	19	28.7	66.2	28.7	66.2	32.8	57.9
6761	SBA115	3WNDTR	TRAFO1	T1	18.9	100	18.9	--	--	--	--
6775	SMA115	6776	SMA34	T1	19.1	50	38.1	--	--	--	--
6790	SMA82	3WNDTR	TRAFO1	T1	24.4	60	40.6	--	--	--	--
6860	BBL230	6861	BBL13.8	T1	27.2	30	90.7	--	--	--	--
6915	SCR115	6916	SCR13.8	T1	20.2	50	40.4	--	--	--	--
6036	SMA115	6120	MIR115B	35	45.4	97	46.8	97	46.8	109	41.6
6120	MIR115B	6122	MIRG10	T1	37.4	50	74.9	--	--	--	--
6120	MIR115B	6124	MIR44	T3	9.6	75	12.7	--	--	--	--
6121	MIRG9	6123	MIR115A	T1	37.5	50	75	--	--	--	--
6123	MIR115A	6124	MIR44	T1	8.4	47	17.9	--	--	--	--
6123	MIR115A	6124	MIR44	T2	8.4	50	16.8	--	--	--	--

REPORTE DE GENERACIÓN, PÉRDIDAS E INTERCAMBIO EN ÁREAS
MW/MVAR

AREA	DE GENERACIÓN	A CARGA	TO BUS SHUNT	FROM CHARGING	A PÉRDIDAS	TO TIE LINES	TO TIES + LOADS	DESIRED NET INT
1	1131	1230	0	0	25.5	-124.5	-124.5	0
GUATEMAL	53.7	379.7	0.9	638.2	300.3	10.9	10.9	
2	1068.1	1050	0	0	18.1	0	0	0
SALVADOR	228.8	310.1	-127.3	193.9	226.3	13.6	13.6	
3	1685.6	1644	0	0	41.5	0.1	0.1	0
HONDURAS	211.4	534	-297	701	643.8	31.5	31.5	
4	452.2	446.4	0	0	6.7	-0.8	-0.8	0
NICARAGU	-99.4	193.4	-24.4	335.2	94.9	-28.1	-28.1	
5	1250	1235.5	0	0	14.3	0.2	0.2	0
C.RICA	-62.3	313.9	-227	476.4	266.3	60.8	60.8	
6	1535.5	1579.4	0	0	79	-122.9	-122.9	-120
PANAMA	56.1	395.8	-611.4	505.6	812.1	-34.9	-34.9	
7	181.5	55.3	0	0	3	123.2	123.2	120
ACANAL	10.6	13.9	-14.6	0.2	20.1	-8.5	-8.5	
8	32874.8	32750.2	0	0	0	124.6	124.6	0
MEXICO	8814.2	8859.5	0	0	0	-45.3	-45.3	
COLUMN	40178.9	39990.7	0	0	188.1	0	0	0
TOTALS	9213.1	11000.4	-1300.7	2850.4	2363.8	0	0	

Contingencia 13: Veladero – Llano Sánchez

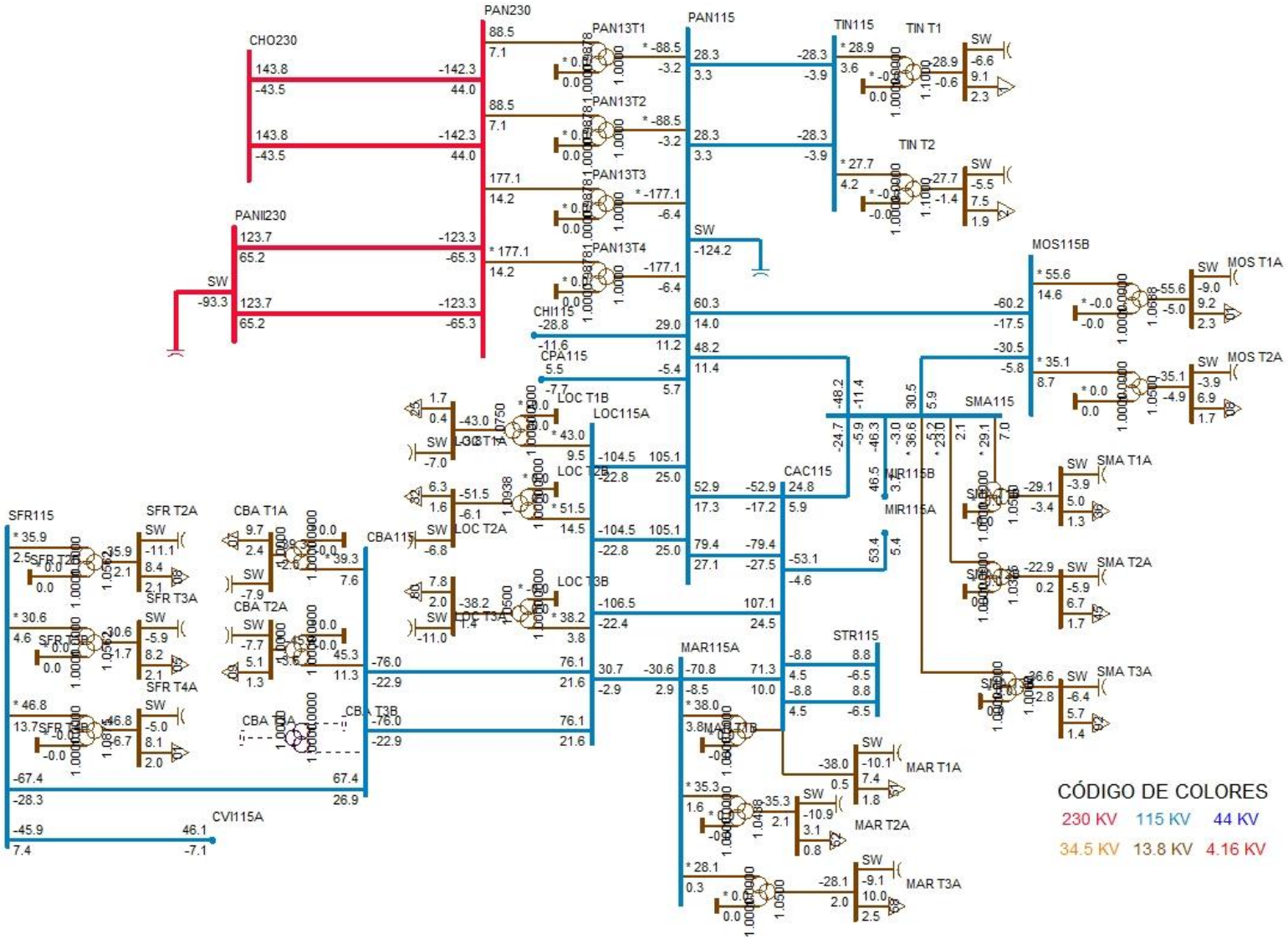
PAN230
CHO230
PANII230
PAN13T1
PAN13T2
PAN13T3
PAN13T4
PAN115
TIN115
TIN T1
TIN T2
SW
CHI115
CPA115
LOC T1B
LOC115A
LOC T2B
LOC T2A
LOC T3B
LOC T3A
CAC115
MOS115B
MOS T1A
MOS T2A
SMA115
SMA T1A
SMA T2A
SMA T3A
MIR115B
MIR115A
STR115
MAR115A
MAR T1A
MAR T2A
MAR T3A
SFR115
SFR T2A
SFR T3A
SFR T4A
CBA T1A
CBA T2A
CBA T3A
CBA115
CVI115A
CÓDIGO DE COLORES
230 KV
115 KV
44 KV
34.5 KV
13.8 KV
4.16 KV

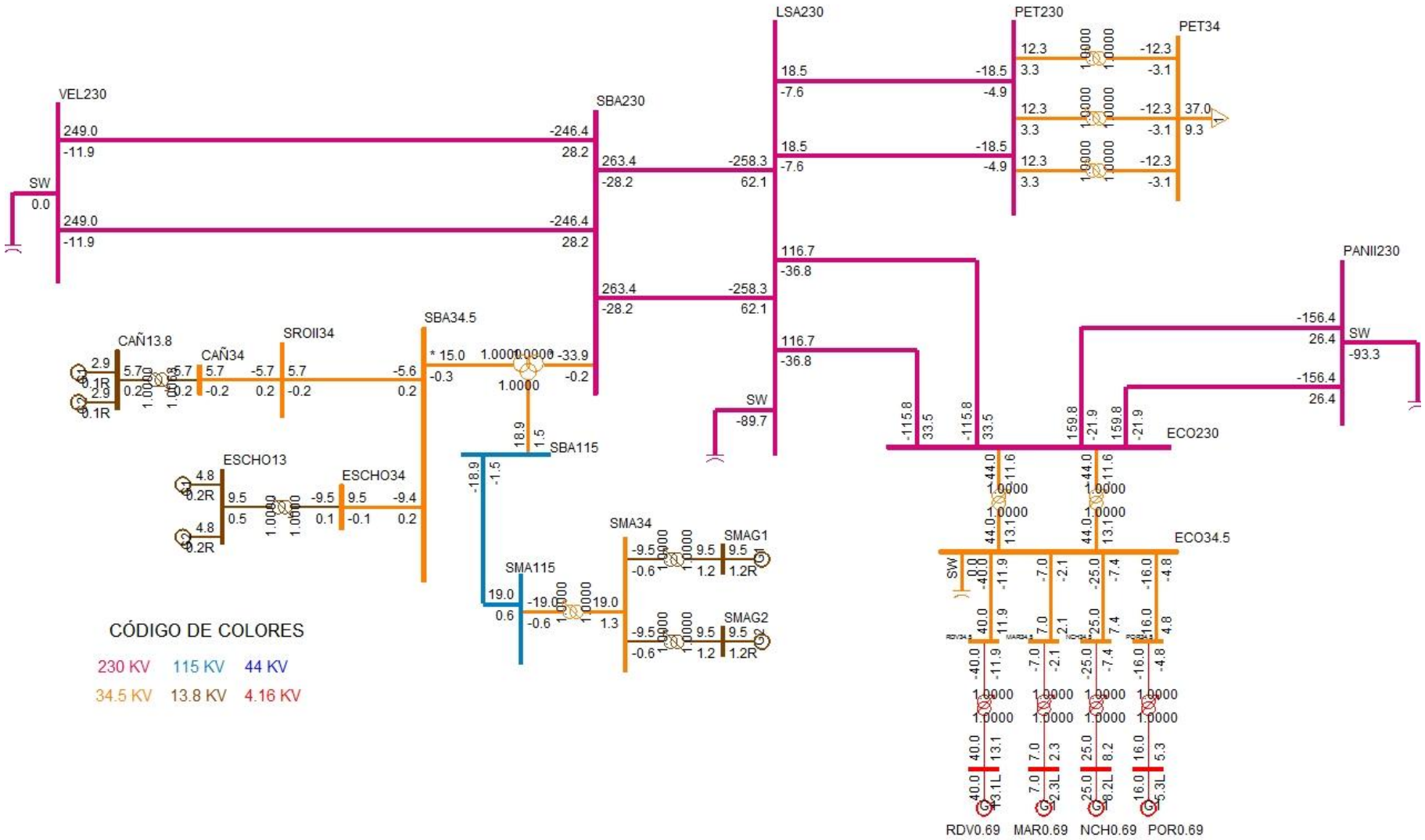
VEL230
SW
0.0
249.0
-11.9
249.0
-11.9
-246.4
28.2
-246.4
28.2
SBA230
263.4
-28.2
263.4
-28.2
-258.3
62.1
-258.3
62.1
LSA230
18.5
-7.6
18.5
-7.6
-18.5
-4.9
-18.5
-4.9
PET230
PET34
12.3
3.3
12.3
3.3
12.3
3.3
-12.3
-3.1
-12.3
-3.1
-12.3
-3.1
37.0
9.3
116.7
-36.8
116.7
-36.8
SW
-89.7
PANII230
-156.4
26.4
SW
-93.3
-156.4
26.4
-115.8
33.5
-115.8
33.5
159.8
-21.9
159.8
-21.9
ECO230
ECO34.5
SBA34.5
CAÑ13.8
CAÑ34
SROII34
ESCHO13
ESCHO34
SBA115
SMA34
SMA115
SMAG1
SMAG2
RDV0.69
MAR0.69
NCH0.69
POR0.69
CÓDIGO DE COLORES
230 KV
115 KV
44 KV
34.5 KV
13.8 KV
4.16 KV

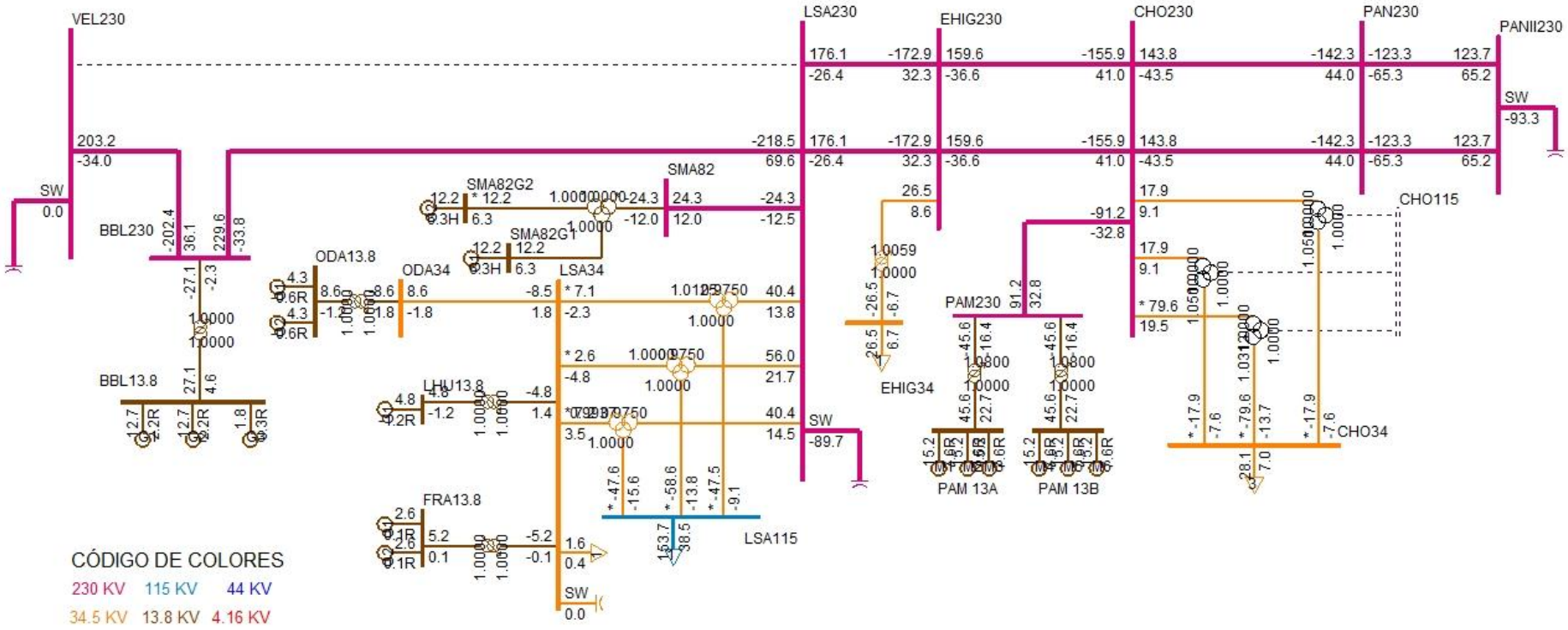
VEL230
LSA230
EHIG230
CHO230
PAN230
PANII230
SW
0.0
SW
-93.3
BBL230
SMA82
SMA82G2
SMA82G1
ODA13.8
ODA34
LSA34
CHO115
EHIG34
PAM230
BBL13.8
LHU13.8
CHO34
SW
-89.7
PAM 13A
PAM 13B
FRA13.8
LSA115
SW
0.0
CÓDIGO DE COLORES
230 KV 115 KV 44 KV
34.5 KV 13.8 KV 4.16 KV

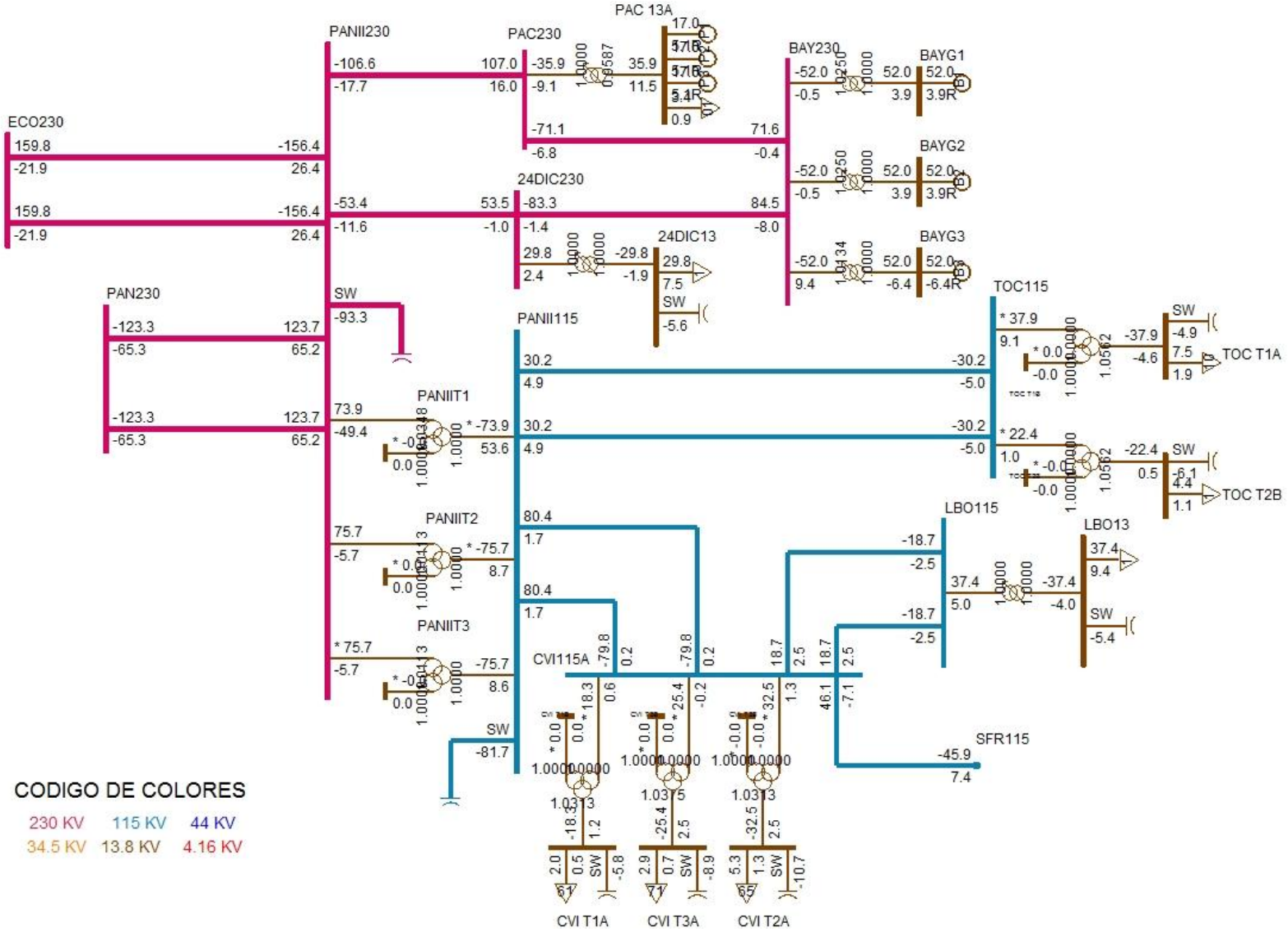
PAC 13A
PANII230
PAC230
BAY230
BAYG1
BAYG2
BAYG3
ECO230
24DIC230
24DIC13
PAN230
SW
PANII115
TOC115
TOC T1A
TOC T2B
PANIIT1
PANIIT2
PANIIT3
LBO115
LBO13
CVI115A
SFR115
CVI T1A
CVI T3A
CVI T2A
CODIGO DE COLORES
230 KV
115 KV
44 KV
34.5 KV
13.8 KV
4.16 KV

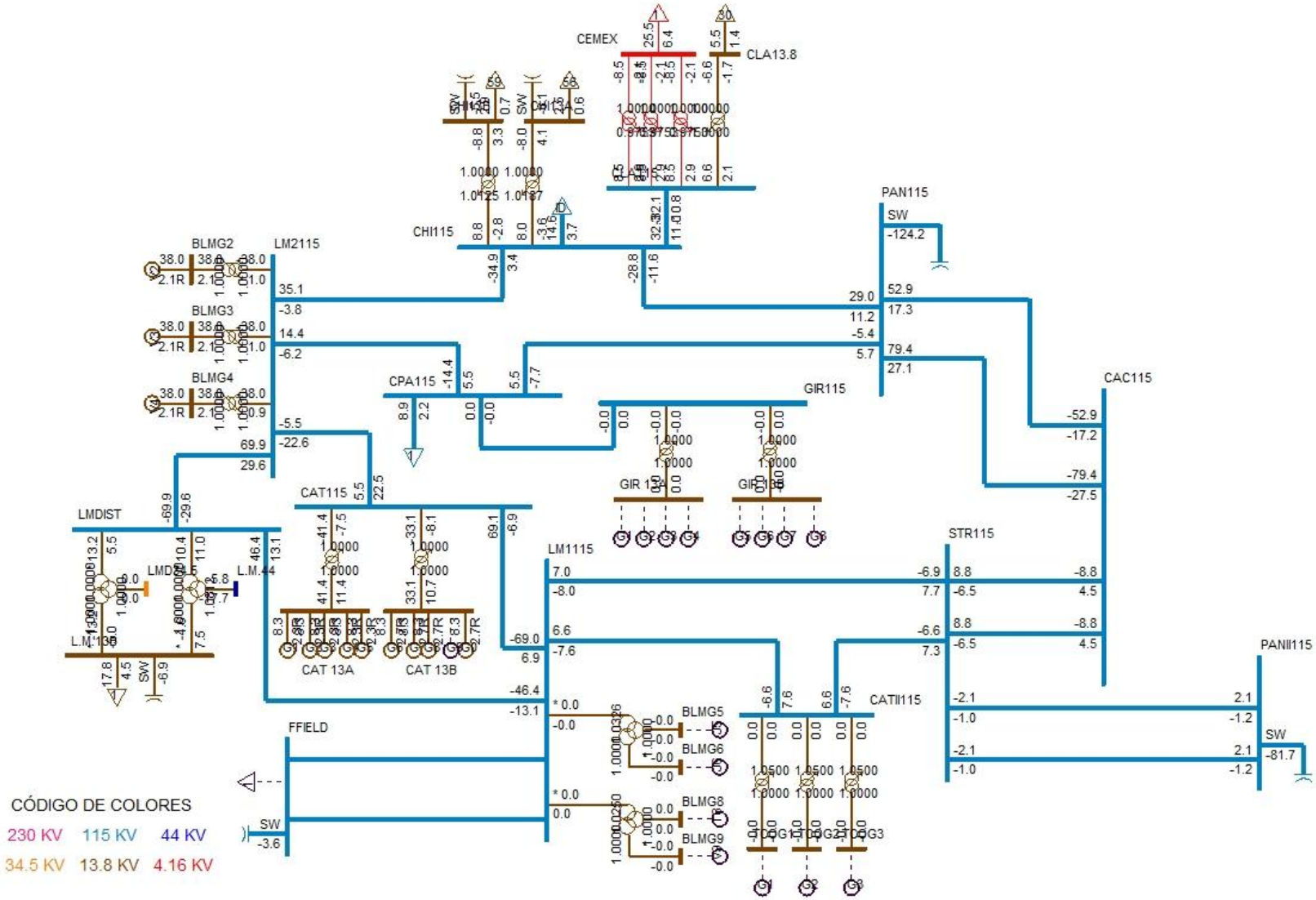
CEMEX
CLA13.8
CHI115
PAN115
SW
-124.2
BLMG2
LM2115
BLMG3
BLMG4
CPA115
GIR115
CAC115
GIR 13A
GIR 13B
CAT115
LMDIST
LMDIST5
L.M.44
L.M.13B
CAT 13A
CAT 13B
LM1115
STR115
PANII115
CATII115
BLMG5
BLMG6
BLMG8
BLMG9
FFIELD
SW
-3.6
CÓDIGO DE COLORES
230 KV
115 KV
44 KV
34.5 KV
13.8 KV
4.16 KV

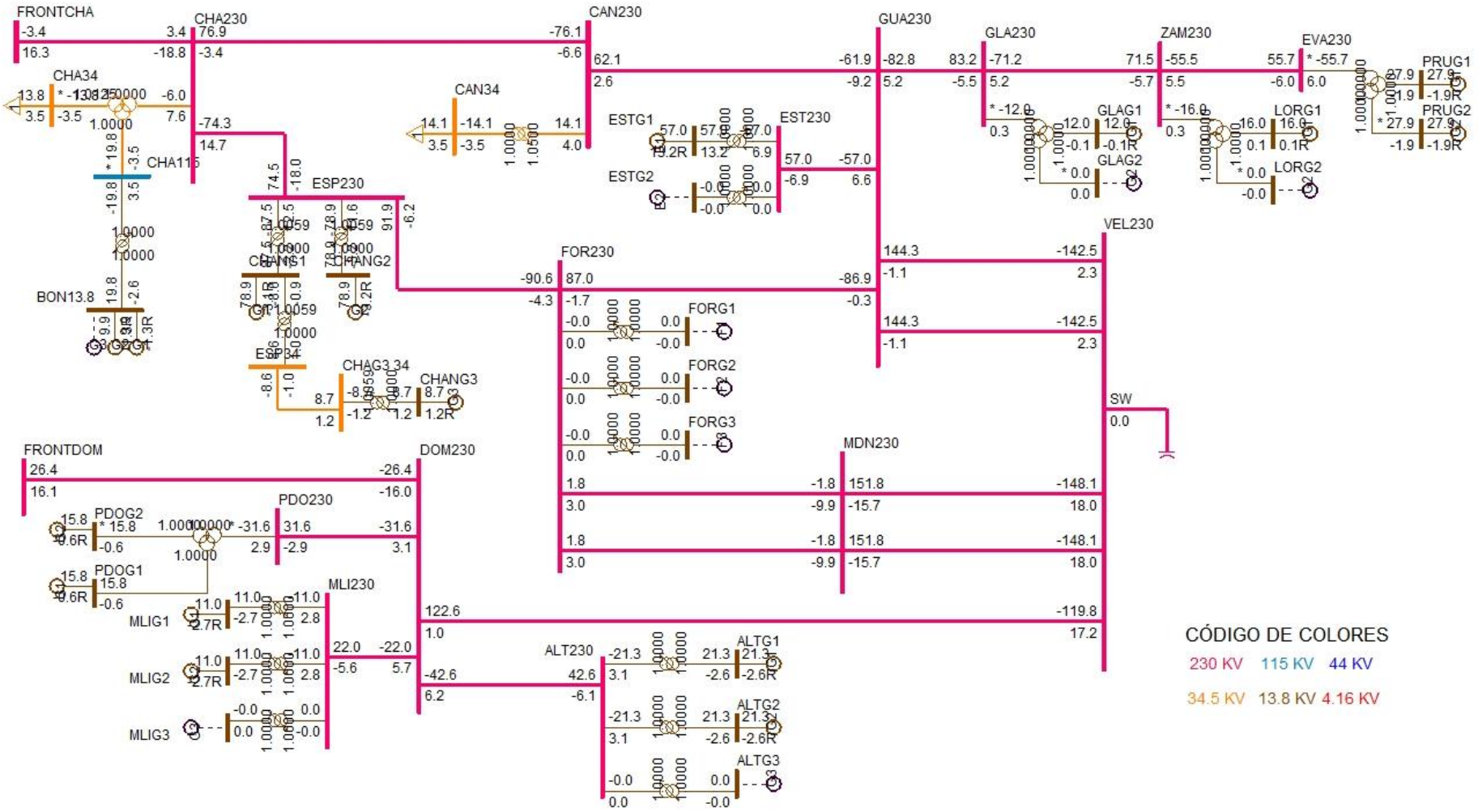
FRONTCHA
CHA230
CAN230
GUA230
GLA230
ZAM230
EVA230
PRUG1
PRUG2
CHA34
CHA115
CAN34
ESTG1
ESTG2
EST230
GLAG1
GLAG2
LORG1
LORG2
ESP230
CHANG1
CHANG2
CHAG3.34
CHANG3
BON13.8
FOR230
FORG1
FORG2
FORG3
VEL230
SW
MDN230
FRONTDOM
DOM230
PDO230
PDOG2
PDOG1
MLI230
MLIG1
MLIG2
MLIG3
ALT230
ALTG1
ALTG2
ALTG3
CÓDIGO DE COLORES
230 KV
115 KV
44 KV
34.5 KV
13.8 KV
4.16 KV

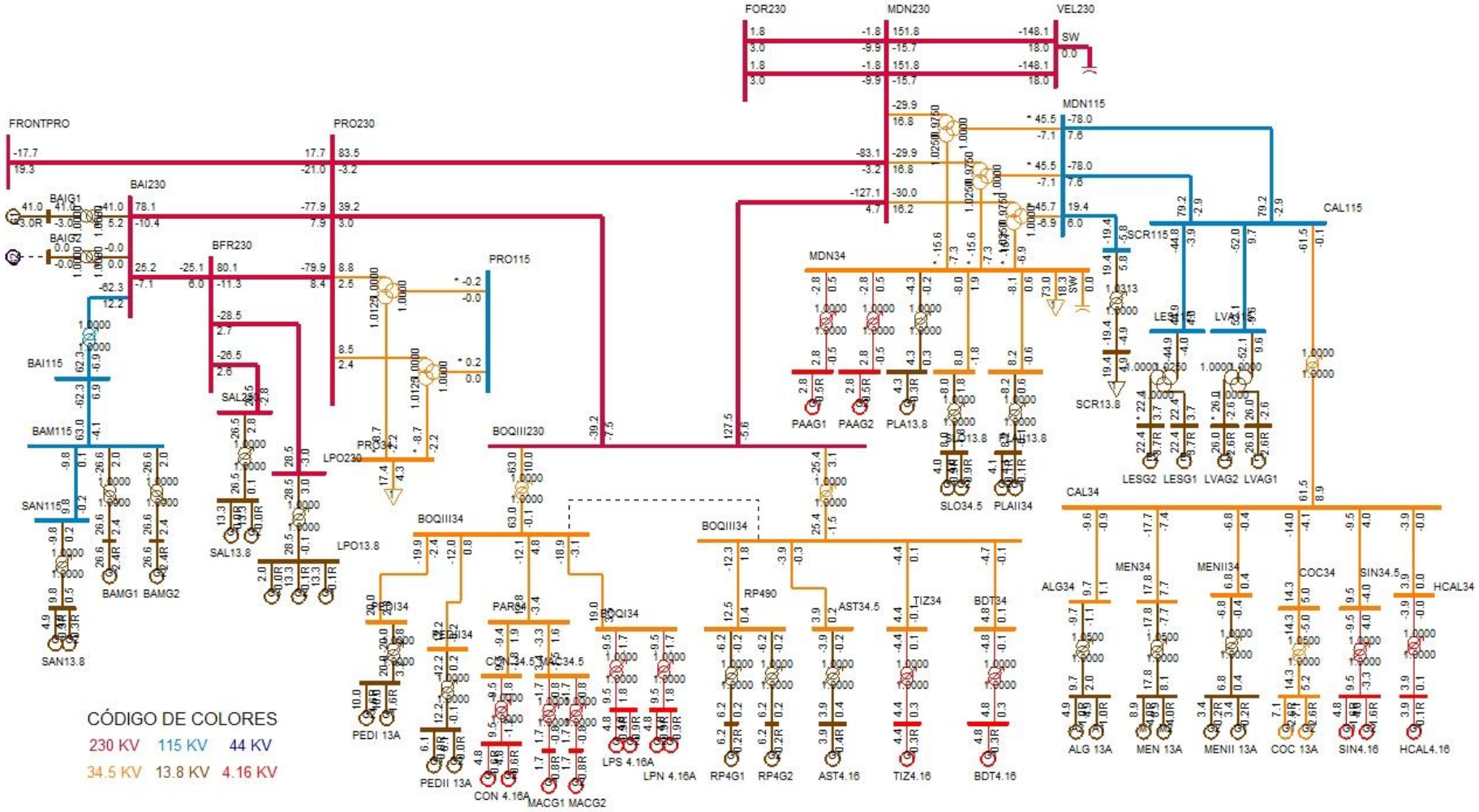
FOR230
MDN230
VEL230
SW
MDN115
FRONTPRO
PRO230
BAI230
BAIG1
BAIG2
BFR230
PRO115
MDN34
CAL115
SCR115
SCR13.8
BAI115
BAM115
SAN115
SAN13.8
BAMG1
BAMG2
SAL23
SAL13.8
LPO230
LPO13.8
PRO34
BOQIII230
BOQIII34
PAAG1
PAAG2
PLA13.8
SLO34.5
PLAII34
LESG1
LESG2
LVAG1
LVAG2
CAL34
ALG34
ALG 13A
MEN34
MEN 13A
MENII34
MENII 13A
COC34
COC 13A
SIN34.5
SIN4.16
HCAL34
HCAL4.16
PEDI34
PEDI 13A
PEDII34
PEDII 13A
PAR34
CON34.5
CON 4.16A
MAG34.5
MACG1
MACG2
LPQI34
LPS 4.16A
LPN 4.16A
RP490
RP4G1
RP4G2
AST34.5
AST4.16
TIZ34
TIZ4.16
BDT34
BDT4.16
CÓDIGO DE COLORES
230 KV
115 KV
44 KV
34.5 KV
13.8 KV
4.16 KV

DESPACHO DE GENERACIÓN PARA ÁREA 6-PANAMÁ

# BARRA	NOMBRE	ID	POTENCIA ACTIVA GENERADA (MW)	POTENCIA REACTIVA GENERADA (MVAR)
6071	BLMG2	V2	38	2.1
6072	BLMG3	V3	38	2.1
6073	BLMG4	V4	38	2.1
6090	LESG1	E1	22.4	3.7
6091	LESG2	E2	22.4	3.7
6094	LVAG1	L1	26	-2.6
6095	LVAG2	L2	26	-2.6
6101	BAYG1	B1	52	3.9
6102	BAYG2	B2	52	3.9
6106	PAM 13A	M1	15.2	7.6
6106	PAM 13A	M2	15.2	7.6
6106	PAM 13A	M3	15.2	7.6
6107	PAM 13B	M4	15.2	7.6
6107	PAM 13B	M5	15.2	7.6
6107	PAM 13B	M6	15.2	7.6
6110	BAYG3	B3	52	-6.4
6172	PAC 13A	P1	17	5.1
6172	PAC 13A	P2	17	5.1
6172	PAC 13A	P3	17	5.1
6176	ESTG1	E1	57	13.2
6264	CHANG1	G1	78.9	-3.1
6265	CHANG2	G2	78.9	-3.2
6268	CHANG3	G3	8.7	1.2
6271	CAT 13A	G1	8.3	2.3
6271	CAT 13A	G2	8.3	2.3
6271	CAT 13A	G3	8.3	2.3
6271	CAT 13A	G4	8.3	2.3
6271	CAT 13A	G5	8.3	2.3
6272	CAT 13B	G0	8.3	2.7
6272	CAT 13B	G6	8.3	2.7
6272	CAT 13B	G7	8.3	2.7
6272	CAT 13B	G8	8.3	2.7
6311	ALG 13A	A1	4.9	1
6311	ALG 13A	A2	4.9	1
6321	MEN 13A	M1	8.9	4
6321	MEN 13A	M2	8.9	4
6333	BAMG1	G1	26.6	2.4

6334	BAMG2	G2	26.6	2.4
6335	BAIG1	G1	41	-3
6361	GLAG1	G1	12	-0.1
6364	LORG1	G1	16	0.1
6367	PRUG1	G1	27.9	-1.9
6368	PRUG2	G2	27.9	-1.9
6384	PEDI 13A	G1	10	1.6
6384	PEDI 13A	G2	10	1.6
6385	PEDII 13A	G1	6.1	0
6385	PEDII 13A	G2	6.1	0
6391	ODA13.8	G1	4.3	-0.6
6391	ODA13.8	G2	4.3	-0.6
6433	RDV0.69	G1	40	13.1
6435	MAR0.69	G1	7	2.3
6437	NCH0.69	G1	25	8.2
6439	POR0.69	G1	16	5.3
6510	MACG1	G1	1.7	-0.8
6511	MACG2	G2	1.7	-0.8
6520	PAAG1	G1	2.8	-0.5
6521	PAAG2	G2	2.8	-0.5
6530	CON 4.16A	G1	4.8	-0.6
6530	CON 4.16A	G2	4.8	-0.6
6560	PLA13.8	G1	4.3	0.3
6570	FRA13.8	G1	2.6	0.1
6570	FRA13.8	G2	2.6	0.1
6600	LHU13.8	G1	4.8	-1.2
6621	LPS 4.16A	G1	4.8	0.9
6621	LPS 4.16A	G2	4.8	0.9
6623	LPN 4.16A	G1	4.8	0.9
6623	LPN 4.16A	G2	4.8	0.9
6631	COC 13A	G1	7.1	2.6
6631	COC 13A	G2	7.1	2.6
6641	MENII 13A	G1	3.4	0.2
6641	MENII 13A	G2	3.4	0.2
6651	BDT4.16	G1	4.8	0.3
6661	HCAL4.16	G1	3.9	0.1
6671	RP4G1	G1	6.2	0.2
6672	RP4G2	G2	6.2	0.2
6682	LPO13.8	G1	13.3	-0.1
6682	LPO13.8	G2	13.3	-0.1
6682	LPO13.8	G3	2	0

6684	SAL13.8	G1	13.3	0
6684	SAL13.8	G2	13.3	0
6692	ALTG1	G1	21.3	-2.6
6693	ALTG2	G2	21.3	-2.6
6696	PDOG1	G1	15.8	-0.6
6697	PDOG2	G2	15.8	-0.6
6699	MLIG1	G1	11	-2.7
6700	MLIG2	G2	11	-2.7
6711	TIZ4.16	G1	4.4	0.3
6721	SIN4.16	G1	4.8	-1.6
6721	SIN4.16	G2	4.8	-1.6
6731	SAN13.8	G1	4.9	0.3
6731	SAN13.8	G2	4.9	0.3
6750	BON13.8	G1	9.9	-1.3
6750	BON13.8	G2	9.9	-1.3
6764	ESCHO13	G1	4.8	0.2
6764	ESCHO13	G2	4.8	0.2
6772	CAÑ13.8	G1	2.9	0.1
6772	CAÑ13.8	G2	2.9	0.1
6784	SMAG1	G1	9.5	1.2
6785	SMAG2	G2	9.5	1.2
6791	SMA82G1	G1	12.2	6.2
6792	SMA82G2	G2	12.2	6.2
6821	PLAII13.8	G1	4.1	-0.1
6821	PLAII13.8	G2	4.1	-0.1
6831	SLO13.8	G1	4	-0.9
6831	SLO13.8	G2	4	-0.9
6861	BBL13.8	G1	12.7	2.2
6861	BBL13.8	G2	12.7	2.2
6861	BBL13.8	G3	1.8	0.3
6951	AST4.16	G1	3.9	0.4
GENERACIÓN TOTAL DEL ÁREA 6			1535.8	147

DESPACHO DE GENERACIÓN PARA ÁREA 7-CANAL

# BARRA	NOMBRE	ID	POTENCIA ACATIVA GENERADA (MW)	POTENCIA REACTIVA GENERADA (MVAR)
6121	MIRG9	G9	37.4	2.3
6122	MIRG10	G1	09:36	3.2
6127	MIRG6	G6	17.1	1.9
6134	MADG1	G1	11.4	1.2
6135	MADG2	G2	11.4	1.1
6136	MADG3	G3	11.4	2.8
6140	GAT6A	G1	2.9	-0.4
6140	GAT6A	G2	2.9	-0.4
6140	GAT6A	G3	2.9	-0.4
6140	GAT6A	G4	4.3	-0.6
6140	GAT6A	G5	4.3	-0.6
6140	GAT6A	G6	4.3	-0.6
6155	MIR13B	G7	17	3.7
6155	MIR13B	G8	17	3.7
GENERACIÓN TOTAL DEL ÁREA 7			181.6	16.9

BARRAS EN 230 KV CON VOLTAJES MAYORES A (1)

# BARRA	NOMBRE	V(PU)	V(KV)	# BARRA	NOMBRE	V(PU)	V(KV)
6000	FRONTPRO	1.0061	231.4	6001	PAN230	1.0074	231.7
6003	PANII230	1.018	234.13	6005	CHO230	1.0018	230.42
6014	PRO230	1.0045	231.03	6096	FOR230	1.0022	230.51
6100	BAY230	1.0324	237.44	6105	PAM230	1.002	230.46
6171	PAC230	1.0246	235.66	6178	EST230	1.0009	230.21
6179	GUA230	1.0009	230.21	6260	CHA230	1.0166	233.81
6263	ESP230	1.0159	233.65	6330	BAI230	1.0055	231.27
6340	CAN230	1.006	231.37	6345	PM230-29	1.003	230.7
6360	GLA230	1.0052	231.2	6363	ZAM230	1.0101	232.33
6366	EVA230	1.0134	233.08	6380	BOQIII23	1.0021	230.48
6400	FRONTCHA	1.019	234.38	6430	ECO230	1.0102	232.34
6500	FRONTDOM	1.006	231.38	6590	24DIC230	1.0198	234.55
6680	BFR230	1.0056	231.29	6681	LPO230	1.0057	231.3
6683	SAL230	1.0056	231.29	6690	DOM230	1.0029	230.66
6691	ALT230	1.0028	230.65	6695	PDO230	1.0034	230.79
6698	MLI230	1.0027	230.63				

BARRAS EN 230 KV CON VOLTAJES MENORES A (1)

# BARRA	NOMBRE	V(PU)	V(KV)	# BARRA	NOMBRE	V(PU)	V(KV)
6008	LSA230	0.9983	229.6	6011	MDN230	0.9999	229.98
6182	VEL230	0.9899	227.68	6240	EHIG230	0.9959	229.05
6410	PET230	0.9968	229.27	6760	SBA230	0.9873	227.08
6790	SMA82	1	229.99	6860	BBL230	0.9895	227.59

BARRAS EN 115 KV CON VOLTAJES MAYORES A (1)

# BARRA	NOMBRE	V(PU)	V(KV)	# BARRA	NOMBRE	V(PU)	V(KV)
6002	PAN115	1.0173	116.99	6004	PANII115	1.0103	116.18
6009	LSA115	1.0071	115.81	6012	MDN115	1.0035	115.41
6015	PRO115	1.0011	115.13	6018	CAC115	1.0165	116.9
6019	CVI115A	1.0036	115.42	6024	CHI115	1.004	115.46
6027	LOC115A	1.0071	115.81	6032	MAR115A	1.006	115.68
6036	SMA115	1.0161	116.85	6040	SFR115	1.0027	115.31
6055	MOS115B	1.0138	116.58	6057	TOC115	1.0072	115.82
6059	LM1115	1.0086	115.99	6060	LM2115	1.0088	116.01
6066	FFIELD	1.0014	115.16	6074	LMDIST	1.0086	115.99
6087	CAL115	1.0128	116.47	6088	LES115	1.0154	116.78
6092	LVA115	1.0129	116.48	6115	MES115	1.0018	115.21
6120	MIR115B	1.0214	117.46	6123	MIR115A	1.0231	117.65
6170	CPA115	1.0101	116.16	6173	STR115	1.01	116.15
6210	TIN115	1.0155	116.78	6230	CBA115	1.005	115.57
6261	CHA115	1.0068	115.79	6270	CAT115	1.0089	116.02
6280	GIR115	1.0101	116.16	6290	CATII115	1.0088	116.01
6350	PM115-8	1.0115	116.32	6580	LBO115	1.0034	115.39
6915	SCR115	1.0001	115.01				

BARRAS EN 115 KV CON VOLTAJES MENORES A (1)

# BARRA	NOMBRE	V(PU)	V(KV)	# BARRA	NOMBRE	V(PU)	V(KV)
6047	CLA115	0.9969	114.65	6331	BAI115	0.9926	114.15
6332	BAM115	0.9988	114.86	6730	SAN115	0.9989	114.88
6761	SBA115	0.9876	113.57	6775	SMA115	0.9924	114.12

VERIFICACIÓN DE CARGA (MVA) EN LÍNEAS Y TRANSFORMADORES

DE		A				RATIN SET A		RATIN SET B		RATIN SET C	
# BARRA	NOMBRE	# BARRA	NOMBRE	CKT	CARGA	RATING	%	RATING	%	RATING	%
6000	FRONTPRO	6014	PRO230	1	27.4	400	6.8	400	6.8	450	6.1
6000	FRONTPRO	56050	RCL230A	1	26	200	13	200	13	--	--
6001	PAN230	6003	PANII230	1C	138.5	350	39.6	350	39.6	450	30.8
6001	PAN230	6003	PANII230	2B	138.5	350	39.6	350	39.6	450	30.8
6001	PAN230	6005	CHO230	3A	150	247	60.7	247	60.7	366	41
6001	PAN230	6005	CHO230	4A	150	247	60.7	247	60.7	366	41
6001	PAN230	3WNDTR	TRAF04	T4	177.7	350	50.8	350	50.8	437.5	40.6
6001	PAN230	3WNDTR	TRAFO1	T1	88.8	175	50.8	175	50.8	218.8	40.6
6001	PAN230	3WNDTR	TRAFO2	T2	88.8	175	50.8	175	50.8	218.8	40.6
6001	PAN230	3WNDTR	TRAFO3	T3	177.7	350	50.8	350	50.8	437.5	40.6
6002	PAN115	6018	CAC115	12	54.7	120	45.6	120	45.6	175	31.3
6002	PAN115	6018	CAC115	37	82.7	142	58.2	142	58.2	178	46.4
6002	PAN115	6024	CHI115	3A	31	93	33.3	93	33.3	175	17.7
6002	PAN115	6027	LOC115A	22	106.2	137	77.5	137	77.5	175	60.7
6002	PAN115	6027	LOC115A	38	106.2	137	77.5	137	77.5	175	60.7
6002	PAN115	6036	SMA115	7	48.7	93	52.4	93	52.4	175	27.8
6002	PAN115	6055	MOS115B	10	61.9	109	56.8	109	56.8	135	45.8
6002	PAN115	6170	CPA115	4A	9.4	93	10.1	93	10.1	175	5.4
6002	PAN115	6210	TIN115	42	28.1	151	18.6	151	18.6	175	16.1
6002	PAN115	6210	TIN115	9	28.1	151	18.6	151	18.6	175	16.1
6002	PAN115	3WNDTR	TRAF04	T4	177.2	350	50.6	350	50.6	437.5	40.5
6002	PAN115	3WNDTR	TRAFO1	T1	88.6	175	50.6	175	50.6	218.8	40.5
6002	PAN115	3WNDTR	TRAFO2	T2	88.6	175	50.6	175	50.6	218.8	40.5
6002	PAN115	3WNDTR	TRAFO3	T3	177.2	350	50.6	350	50.6	437.5	40.5
6003	PANII230	6171	PAC230	1B	106.2	186	57.1	186	57.1	350	30.3
6003	PANII230	6430	ECO230	2A	159.6	275	58	275	58	459	34.8
6003	PANII230	6430	ECO230	3A	159.6	275	58	275	58	459	34.8
6003	PANII230	6590	24DIC230	2B	53.7	186	28.9	186	28.9	350	15.3
6003	PANII230	3WNDTR	TRAFO1	T1	88.9	175	50.8	175	50.8	218.8	40.7
6003	PANII230	3WNDTR	TRAFO2	T2	75.9	175	43.4	175	43.4	218.8	34.7
6003	PANII230	3WNDTR	TRAFO3	T3	75.9	175	43.4	175	43.4	218.8	34.7
6004	PANII115	6019	CVI115A	28	79.6	158	50.4	158	50.4	196	40.6
6004	PANII115	6019	CVI115A	29	79.6	158	50.4	158	50.4	196	40.6
6004	PANII115	6057	TOC115	32	30.4	93	32.7	93	32.7	175	17.4
6004	PANII115	6057	TOC115	33	30.4	93	32.7	93	32.7	175	17.4
6004	PANII115	6173	STR115	1	2.4	200	1.2	200	1.2	250	0.9
6004	PANII115	6173	STR115	2	2.4	200	1.2	200	1.2	250	0.9
6004	PANII115	3WNDTR	TRAFO1	T1	91.3	175	52.2	175	52.2	218.8	41.8

6004	PANII115	3WNDTR	TRAFO2	T2	76.2	175	43.5	175	43.5	218.8	34.8
6004	PANII115	3WNDTR	TRAFO3	T3	76.2	175	43.5	175	43.5	218.8	34.8
6005	CHO230	6105	PAM230	11	96.8	193	50.1	193	50.1	366	26.4
6005	CHO230	6240	EHIG230	3B	164.4	247	66.6	247	66.6	366	44.9
6005	CHO230	6240	EHIG230	4B	164.4	247	66.6	247	66.6	366	44.9
6005	CHO230	3WNDTR	TRAFO1	T1	20.1	50	40.2	50	40.2	62.5	32.1
6005	CHO230	3WNDTR	TRAFO2	T2	20.1	50	40.2	50	40.2	62.5	32.1
6005	CHO230	3WNDTR	TRAFO3	T3	81.9	100	81.9	100	81.9	125	65.5
6008	LSA230	6240	EHIG230	3C	178.4	247	72.2	247	72.2	366	48.7
6008	LSA230	6240	EHIG230	4C	178.4	247	72.2	247	72.2	366	48.7
6008	LSA230	6410	PET230	1	20.1	247	8.1	247	8.1	366	5.5
6008	LSA230	6410	PET230	2	20.1	247	8.1	247	8.1	366	5.5
6008	LSA230	6430	ECO230	2B	122.5	275	44.6	275	44.6	459	26.7
6008	LSA230	6430	ECO230	3B	122.5	275	44.6	275	44.6	459	26.7
6008	LSA230	6760	SBA230	4A	268.3	275	97.6	275	97.6	459	58.4
6008	LSA230	6760	SBA230	5A	268.3	275	97.6	275	97.6	459	58.4
6008	LSA230	6790	SMA82	1	27.4	131	20.9	131	20.9	405	6.8
6008	LSA230	6860	BBL230	6A	234.5	247	94.9	247	94.9	366	64.1
6008	LSA230	3WNDTR	TRAFO1	T1	42.7	70	61	70	61	87.5	48.8
6008	LSA230	3WNDTR	TRAFO2	T2	42.9	70	61.3	70	61.3	87.5	49
6008	LSA230	3WNDTR	TRAFO3	T3	60.1	100	60.1	100	60.1	125	48
6009	LSA115	3WNDTR	TRAFO1	T1	48.3	60	80.6	60	80.6	75	64.5
6009	LSA115	3WNDTR	TRAFO2	T2	50.1	60	83.5	60	83.5	75	66.8
6009	LSA115	3WNDTR	TRAFO3	T3	60.2	100	60.2	100	60.2	125	48.2
6011	MDN230	6014	PRO230	1	83.2	400	20.8	400	20.8	450	18.5
6011	MDN230	6096	FOR230	7	10	193	5.2	193	5.2	366	2.7
6011	MDN230	6096	FOR230	8	10	193	5.2	193	5.2	366	2.7
6011	MDN230	6182	VEL230	5B	152.6	350	43.6	350	43.6	450	33.9
6011	MDN230	6182	VEL230	6C	152.6	350	43.6	350	43.6	450	33.9
6011	MDN230	6380	BOQIII230	9A	127.4	400	31.8	400	31.8	450	28.3
6011	MDN230	3WNDTR	TRAFO1	T1	34.3	70	49	70	49	87.5	39.2
6011	MDN230	3WNDTR	TRAFO2	T2	34.3	70	49	70	49	87.5	39.2
6011	MDN230	3WNDTR	TRAFO3	T3	34.1	70	48.7	70	48.7	87.5	38.9
6012	MDN115	6087	CAL115	15	78.2	93	84.1	93	84.1	175	44.7
6012	MDN115	6087	CAL115	16	78.2	93	84.1	93	84.1	175	44.7
6012	MDN115	6915	SCR115	1	20.2	143.6	14.1	161.9	12.5	--	--
6012	MDN115	3WNDTR	TRAFO1	T1	46.1	60	76.8	60	76.8	75	61.4
6012	MDN115	3WNDTR	TRAFO2	T2	46.1	60	76.8	60	76.8	75	61.4
6012	MDN115	3WNDTR	TRAFO3	T3	46.2	60	77	60	77	75	61.6
6014	PRO230	6330	BAI230	27	78.4	193	40.6	193	40.6	366	21.4
6014	PRO230	6380	BOQIII230	9B	39.8	400	9.9	400	9.9	450	8.8

6014	PRO230	6680	BFR230	8A	80.5	193	41.7	193	41.7	366	22
6014	PRO230	3WNDTR	TRAFO1	T1	9.2	50	18.4	50	18.4	62.5	14.7
6014	PRO230	3WNDTR	TRAFO2	T2	8.9	50	17.7	50	17.7	62.5	14.2
6015	PRO115	3WNDTR	TRAFO1	T1	0.2	50	0.3	50	0.3	62.5	0.3
6015	PRO115	3WNDTR	TRAFO2	T2	0.2	50	0.3	50	0.3	62.5	0.3
6017	CEMEX	6047	CLA115	T1	9	10	89.9	--	--	--	--
6017	CEMEX	6047	CLA115	T2	9	15	59.9	--	--	--	--
6017	CEMEX	6047	CLA115	T3	9	30	30	--	--	--	--
6018	CAC115	6027	LOC115A	6	108.1	140	77.2	140	77.2	150	72.1
6018	CAC115	6036	SMA115	1	25	97	25.8	97	25.8	109	23
6018	CAC115	6123	MIR115A	5	52.5	100	52.5	100	52.5	100	52.5
6018	CAC115	6173	STR115	1A	10.9	150	7.3	150	7.3	175	6.2
6018	CAC115	6173	STR115	2A	10.9	150	7.3	150	7.3	175	6.2
6018	CAC115	6350	PM115-8	8	70.8	140	50.6	140	50.6	150	47.2
6019	CVI115A	6040	SFR115	11	46.4	141	32.9	141	32.9	164	28.3
6019	CVI115A	6580	LBO115	48	18.8	50	37.6	--	--	--	--
6019	CVI115A	6580	LBO115	49	18.8	50	37.6	--	--	--	--
6019	CVI115A	3WNDTR	CVI T1	T1	18.3	25	73.4	--	--	--	--
6019	CVI115A	3WNDTR	CVI T2	T2	32.5	42	77.5	--	--	--	--
6019	CVI115A	3WNDTR	CVI T3	T3	25.4	42	60.4	--	--	--	--
6024	CHI115	6025	CHI13A	T1	9	25	35.8	--	--	--	--
6024	CHI115	6026	CHI13B	T2	9.4	25	37.6	--	--	--	--
6024	CHI115	6047	CLA115	24	34	90	37.8	--	--	--	--
6024	CHI115	6060	LM2115	3B	35	93	37.7	93	37.7	175	20
6027	LOC115A	6032	MAR115A	21	30.6	114	26.8	114	26.8	125.4	24.4
6027	LOC115A	6230	CBA115	39	79	160	49.4	--	--	--	--
6027	LOC115A	6230	CBA115	40	79	160	49.4	--	--	--	--
6027	LOC115A	3WNDTR	LOC T1	T1	44.1	50	88.2	--	--	--	--
6027	LOC115A	3WNDTR	LOC T2	T2	53.5	50	107.1	--	--	--	--
6027	LOC115A	3WNDTR	LOC T3	T3	38.3	47	81.6	--	--	--	--
6032	MAR115A	6350	PM115-8	8	70.9	114	62.2	114	62.2	132	53.7
6032	MAR115A	3WNDTR	MAR T1	T1	38.2	50	76.4	--	--	--	--
6032	MAR115A	3WNDTR	MAR T2	T2	35.3	50	70.6	--	--	--	--
6032	MAR115A	3WNDTR	MAR T3	T3	28.1	50	56.2	--	--	--	--
6036	SMA115	6055	MOS115B	1	30.6	97	31.6	97	31.6	109	28.1
6036	SMA115	6120	MIR115B	35	45.7	97	47.1	97	47.1	109	41.9
6036	SMA115	3WNDTR	STM T1	T1	30	25	119.9	--	--	--	--
6036	SMA115	3WNDTR	STM T2	T2	23	25	92.2	--	--	--	--
6036	SMA115	3WNDTR	STM T3	T3	37	50	74	--	--	--	--
6040	SFR115	6230	CBA115	41	72.9	184	39.6	184	39.6	228	32
6040	SFR115	3WNDTR	SFCO T2	T2	36	46	78.2	--	--	--	--

6040	SFR115	3WNDTR	SFCO T3	T3	30.9	50	61.9	--	--	--	--
6040	SFR115	3WNDTR	SFCO T4	T4	48.7	50	97.5	--	--	--	--
6047	CLA115	6048	CLA13.8	T1	6.9	10.5	66.1	--	--	--	--
6055	MOS115B	3WNDTR	MOS T1	T1	57.5	50	114.9	--	--	--	--
6055	MOS115B	3WNDTR	MOS T2	T2	36.2	50	72.4	--	--	--	--
6057	TOC115	3WNDTR	TOC T1	T1	39	50	77.9	--	--	--	--
6057	TOC115	3WNDTR	TOC T2	T2	22.5	50	44.9	--	--	--	--
6059	LM1115	6066	FFIELD	30	51.7	93	55.6	93	55.6	175	29.6
6059	LM1115	6066	FFIELD	31	51.7	93	55.6	93	55.6	175	29.6
6059	LM1115	6074	LMDIST	23	47.8	90.6	52.7	--	--	--	--
6059	LM1115	6173	STR115	2B	10.5	150	7	150	7	175	6
6059	LM1115	6270	CAT115	0A	68.8	93	74	93	74	175	39.3
6059	LM1115	6290	CATII115	1C	10	150	6.7	150	6.7	175	5.7
6059	LM1115	3WNDTR	TRAFO12	T1	0	100	0	--	--	--	--
6059	LM1115	3WNDTR	TRAFO7	T1	0	100	0	--	--	--	--
6060	LM2115	6071	BLMG2	T2	38.1	50	76.1	--	--	--	--
6060	LM2115	6072	BLMG3	T3	38.1	50	76.1	--	--	--	--
6060	LM2115	6073	BLMG4	T4	38.1	50	76.1	--	--	--	--
6060	LM2115	6074	LMDIST	26	75.3	90.6	83	--	--	--	--
6060	LM2115	6170	CPA115	4B	15.6	93	16.7	93	16.7	175	8.9
6060	LM2115	6270	CAT115	0B	23	93	24.8	93	24.8	175	13.2
6063	MHOPE	6115	MES115	T1	6.1	42	14.5	--	--	--	--
6066	FFIELD	6067	FF13.8	T1	45.7	50	91.4	--	--	--	--
6066	FFIELD	6115	MES115	1	13.6	93	14.7	93	14.7	175	7.8
6066	FFIELD	6322	FF13.8	T2	34.2	42	81.4	--	--	--	--
6066	FFIELD	6323	FF13.8	T5	16.4	50	32.8	--	--	--	--
6074	LMDIST	3WNDTR	BLM T9	T9	14.3	50	28.6	50	28.6	62.5	22.9
6074	LMDIST	3WNDTR	BLM44T8	T8	15.1	56	27	--	--	--	--
6087	CAL115	6088	LES115	17	44.4	93	47.7	93	47.7	175	25.4
6087	CAL115	6092	LVA115	18	52.3	93	56.2	93	56.2	175	29.9
6087	CAL115	6300	CAL34	T1	62.2	62.5	99.5	--	--	--	--
6088	LES115	3WNDTR	TRAFO1	T1	45	54	83.4	--	--	--	--
6092	LVA115	3WNDTR	TRAFO1	T1	52.9	54	98	--	--	--	--
6096	FOR230	6097	FORG1	T1	0	111	0	--	--	--	--
6096	FOR230	6098	FORG2	T2	0	111	0	--	--	--	--
6096	FOR230	6099	FORG3	T3	0	111	0	--	--	--	--
6096	FOR230	6179	GUA230	18	86.9	276	31.5	276	31.5	459	18.9
6096	FOR230	6263	ESP230	0A	90.7	304	29.8	304	29.8	340	26.7
6100	BAY230	6101	BAYG1	T1	52.2	109	47.9	--	--	--	--
6100	BAY230	6102	BAYG2	T2	52.2	96	54.3	--	--	--	--
6100	BAY230	6110	BAYG3	T3	52.9	109	48.5	--	--	--	--

6100	BAY230	6171	PAC230	1A	69.7	186	37.5	186	37.5	350	19.9
6100	BAY230	6590	24DIC230	2A	82.2	186	44.2	186	44.2	350	23.5
6105	PAM230	6106	PAM 13A	T1	50.9	63	80.8	--	--	--	--
6105	PAM230	6107	PAM 13B	T2	50.9	63	80.8	--	--	--	--
6115	MES115	3WNDTR	TRAFO2	T2	9.9	50	19.9	--	--	--	--
6170	CPA115	6280	GIR115	43	0	159	0	--	--	--	--
6171	PAC230	6172	PAC 13A	T1	37.7	65	58	--	--	--	--
6173	STR115	6290	CATII115	1B	10	150	6.7	150	6.7	175	5.7
6176	ESTG1	6178	EST230	T1	58.5	70	83.6	--	--	--	--
6177	ESTG2	6178	EST230	T2	0	70	0	--	--	--	--
6178	EST230	6179	GUA230	19	57.4	193	29.7	193	29.7	366	15.7
6179	GUA230	6182	VEL230	16	144.2	275	52.4	275	52.4	450	32
6179	GUA230	6182	VEL230	17	144.2	275	52.4	275	52.4	450	32
6179	GUA230	6345	PM230-29	29	62.5	276	22.7	276	22.7	459	13.6
6179	GUA230	6360	GLA230	22	82.9	131	63.3	131	63.3	405	20.5
6182	VEL230	6690	DOM230	5A	122.2	300	40.7	300	40.7	389	31.4
6182	VEL230	6760	SBA230	4B	251.8	275	91.6	275	91.6	459	54.9
6182	VEL230	6760	SBA230	5B	251.8	275	91.6	275	91.6	459	54.9
6182	VEL230	6860	BBL230	6B	208.1	247	84.3	247	84.3	366	56.9
6210	TIN115	3WNDTR	TIN T1	T1	29.1	42	69.4	--	--	--	--
6210	TIN115	3WNDTR	TIN T2	T2	28	42	66.6	--	--	--	--
6230	CBA115	3WNDTR	CBAN T1	T1	40.1	50	80.1	--	--	--	--
6230	CBA115	3WNDTR	CBAN T2	T2	46.7	50	93.4	--	--	--	--
6240	EHIG230	6241	EHIG34	T1	27.9	50	55.8	--	--	--	--
6260	CHA230	6263	ESP230	0B	75.4	304	24.8	304	24.8	340	22.2
6260	CHA230	6340	CAN230	30	76	276	27.5	276	27.5	459	16.6
6260	CHA230	6400	FRONTCHA	21	18.8	304	6.2	304	6.2	340	5.5
6260	CHA230	3WNDTR	TRAFO1	T1	9.7	50	19.3	50	19.3	62.5	15.4
6261	CHA115	6750	BON13.8	T1	20.1	50	40.3	--	--	--	--
6261	CHA115	3WNDTR	TRAFO1	T1	20.1	50	40.3	50	40.3	62.5	32.2
6263	ESP230	6264	CHANG1	T1	88.4	125	70.7	--	--	--	--
6263	ESP230	6265	CHANG2	T2	79.8	125	63.8	--	--	--	--
6270	CAT115	6271	CAT 13A	T1	43	52	82.6	--	--	--	--
6270	CAT115	6272	CAT 13B	T2	34.8	52	67	--	--	--	--
6280	GIR115	6281	GIR 13A	T1	0	20	0	--	--	--	--
6280	GIR115	6282	GIR 13B	T2	0	66.6	0	--	--	--	--
6290	CATII115	6291	TCOG1	T1	0	75	0	--	--	--	--
6290	CATII115	6292	TCOG2	T2	0	75	0	--	--	--	--
6290	CATII115	6293	TCOG3	T3	0	75	0	--	--	--	--
6330	BAI230	6331	BAI115	T1	63.5	60	105.8	--	--	--	--
6330	BAI230	6335	BAIG1	T1	41.3	60	68.9	--	--	--	--

6330	BAI230	6336	BAIG2	T2	0	60	0	--	--	--	--
6330	BAI230	6680	BFR230	8B	26	193	13.5	193	13.5	366	7.1
6331	BAI115	6332	BAM115	44	63.2	93	68	93	68	175	36.1
6332	BAM115	6333	BAMG1	T1	26.7	70	38.2	--	--	--	--
6332	BAM115	6334	BAMG2	T1	26.7	70	38.2	--	--	--	--
6332	BAM115	6730	SAN115	1	9.8	15	65.3	15	65.3	15	65.3
6340	CAN230	6341	CAN34	T1	14.6	50	29.3	--	--	--	--
6340	CAN230	6345	PM230-29	29	62.1	276	22.5	276	22.5	459	13.5
6360	GLA230	6363	ZAM230	23	71.1	131	54.2	131	54.2	405	17.5
6360	GLA230	3WNDTR	TRAFO1	T1	12	66	18.2	--	--	--	--
6363	ZAM230	6366	EVA230	24	55.3	131	42.2	131	42.2	405	13.7
6363	ZAM230	3WNDTR	TRAFO1	T1	16	40	40	--	--	--	--
6366	EVA230	3WNDTR	TRAFO1	T1	56.1	64	87.6	--	--	--	--
6380	BOQIII230	6381	BOQIII34	T1	63.8	83.3	76.5	--	--	--	--
6380	BOQIII230	6386	BOQIII34	T2	25.5	83.3	30.7	--	--	--	--
6400	FRONTCHA	58350	CAH230	1	16.3	300	5.4	300	5.4	--	--
6410	PET230	6411	PET34	T1	12.8	100	12.8	--	--	--	--
6410	PET230	6411	PET34	T2	12.8	100	12.8	--	--	--	--
6410	PET230	6411	PET34	T3	12.8	100	12.8	--	--	--	--
6430	ECO230	6431	ECO34.5	T1	45.9	125	36.7	--	--	--	--
6430	ECO230	6431	ECO34.5	T2	45.9	125	36.7	--	--	--	--
6500	FRONTDOM	6690	DOM230	5B	30.7	300	10.2	300	10.2	389	7.9
6500	FRONTDOM	56052	RCL230B	1	30.7	374	8.2	374	8.2	--	--
6580	LBO115	6581	LBO13	T1	37.8	50	75.5	--	--	--	--
6590	24DIC230	6591	24-dic-13	T1	29.9	50	59.9	--	--	--	--
6680	BFR230	6681	LPO230	1	28.5	193	14.8	193	14.8	366	7.8
6680	BFR230	6683	SAL230	1	26.5	193	13.7	193	13.7	366	7.2
6681	LPO230	6682	LPO13.8	T1	28.6	33.3	86	--	--	--	--
6683	SAL230	6684	SAL13.8	T1	26.7	31	86	--	--	--	--
6690	DOM230	6691	ALT230	35	42.9	374	11.5	374	11.5	--	--
6690	DOM230	6695	PDO230	33	31.7	374	8.5	374	8.5	--	--
6690	DOM230	6698	MLI230	34	22.7	374	6.1	374	6.1	--	--
6691	ALT230	6692	ALTG1	T1	21.5	26	82.8	--	--	--	--
6691	ALT230	6693	ALTG2	T2	21.5	26	82.8	--	--	--	--
6691	ALT230	6694	ALTG3	T3	0	26	0	--	--	--	--
6695	PDO230	3WNDTR	TRAFO1	T1	31.8	40	79.4	--	--	--	--
6698	MLI230	6699	MLIG1	T1	11.4	20	56.8	--	--	--	--
6698	MLI230	6700	MLIG2	T2	11.4	20	56.8	--	--	--	--
6698	MLI230	6701	MLIG3	T3	0	20	0	--	--	--	--
6730	SAN115	6731	SAN13.8	T1	9.8	13.2	74.2	--	--	--	--
6760	SBA230	3WNDTR	TRAFO1	T1	33.9	100	33.9	--	--	--	--

6761	SBA115	6775	SMA115	1	19.2	28.7	67	28.7	67	32.8	58.6
6761	SBA115	3WNDTR	TRAFO1	T1	19	100	19	--	--	--	--
6775	SMA115	6776	SMA34	T1	19	50	38.1	--	--	--	--
6790	SMA82	3WNDTR	TRAFO1	T1	27.1	60	45.2	--	--	--	--
6860	BBL230	6861	BBL13.8	T1	27.5	30	91.7	--	--	--	--
6915	SCR115	6916	SCR13.8	T1	20.2	50	40.4	--	--	--	--
6036	SMA115	6120	MIR115B	35	45.7	97	47.1	97	47.1	109	41.9
6120	MIR115B	6122	MIRG10	T1	37.6	50	75.1	--	--	--	--
6120	MIR115B	6124	MIR44	T3	9.8	75	13	--	--	--	--
6121	MIRG9	6123	MIR115A	T1	37.5	50	75	--	--	--	--
6123	MIR115A	6124	MIR44	T1	8.6	47	18.3	--	--	--	--
6123	MIR115A	6124	MIR44	T2	8.6	50	17.2	--	--	--	--

REPORTE DE GENERACIÓN, PÉRDIDAS E INTERCAMBIO EN ÁREAS
MW/MVAR

AREA	DE GENERACIÓN	A CARGA	TO BUS SHUNT	FROM CHARGING	A PÉRDIDAS	TO TIE LINES	TO TIES + LOADS	DESIRED NET INT
1	1131.2	1230	0	0	25.6	-124.4	-124.4	0
GUATEMAL	53.8	379.7	0.9	638.1	301.2	10.2	10.2	
2	1068.3	1050	0	0	18.1	0.2	0.2	0
SALVADOR	228.8	310.1	-127.3	193.9	226.3	13.6	13.6	
3	1686	1644	0	0	41.5	0.5	0.5	0
HONDURAS	211.4	534	-297	701	643.8	31.5	31.5	
4	452.3	446.4	0	0	6.7	-0.8	-0.8	0
NICARAGU	-99.1	193.4	-24.4	335.2	95.1	-28.1	-28.1	
5	1250.2	1235.5	0	0	14.4	0.3	0.3	0
C.RICA	-57.2	313.9	-227	475.8	267.1	64.5	64.5	
6	1535.8	1579.4	0	0	85.1	-128.6	-128.6	-120
PANAMA	147	395.8	-604.3	474.6	874	-44	-44	
7	181.6	55.3	0	0	3	123.2	123.2	120
ACANAL	16.9	13.9	-14.5	0.2	20.2	-2.4	-2.4	
8	32879.8	32750.2	0	0	0	129.6	129.6	0
MEXICO	8814.2	8859.5	0	0	0	-45.3	-45.3	
COLUMN	40185.2	39990.7	0	0	194.5	0	0	0
TOTALS	9315.8	11000.4	-1293.6	2818.7	2427.7	0	0	

Contingencia 18: San Bartolo – Llano Sánchez

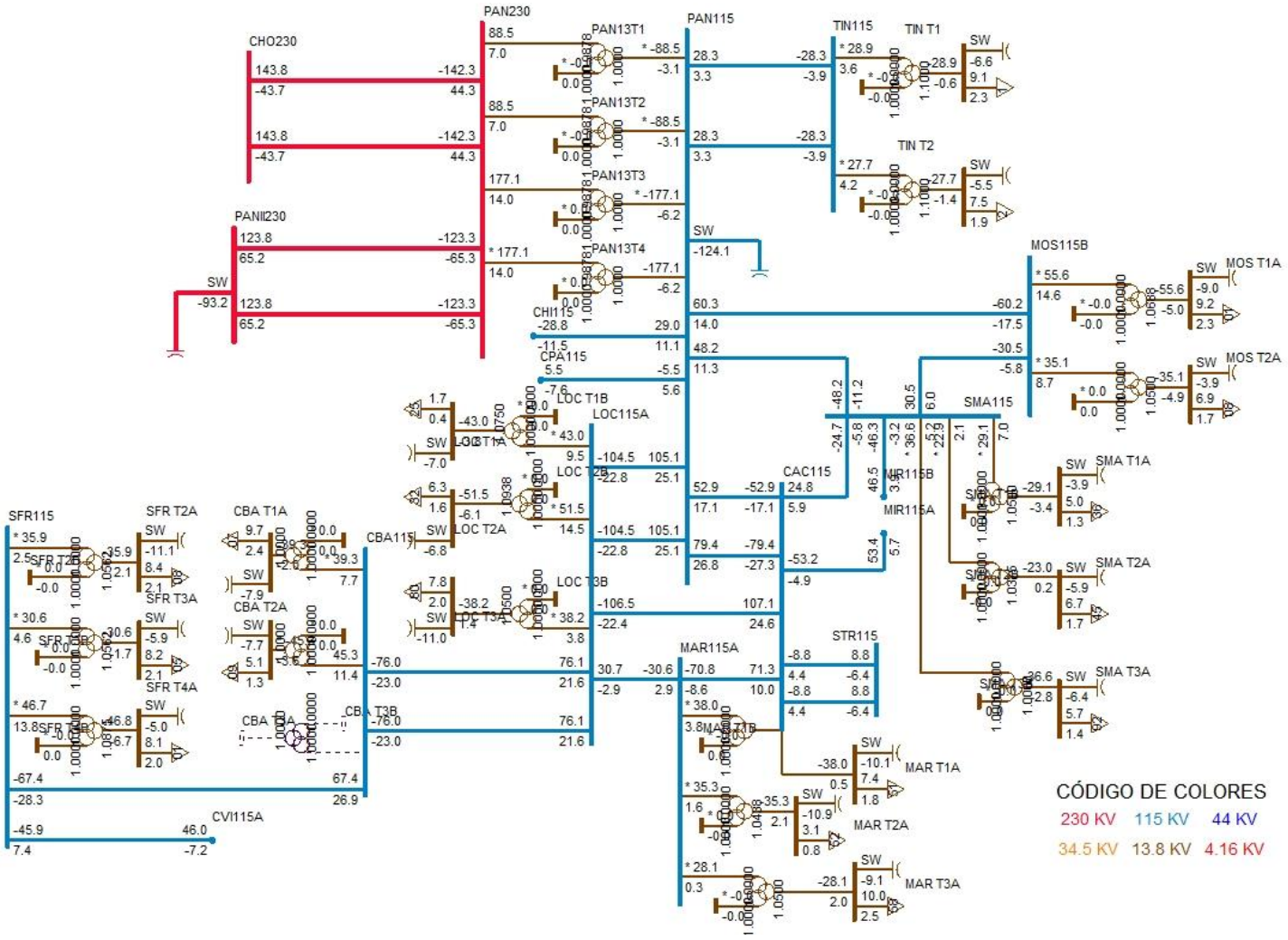
PAN230
PAN115
CHO230
PANII230
PAN13T1
PAN13T2
PAN13T3
PAN13T4
TIN115
TIN T1
TIN T2
MOS115B
MOS T1A
MOS T2A
SMA115
SMA T1A
SMA T2A
SMA T3A
MIR115B
MIR115A
CAC115
STR115
MAR115A
MAR T1A
MAR T2A
MAR T3A
CHI115
CPA115
LOC115A
LOC T1B
LOC T2A
LOC T3B
CBA115
CBA T1A
CBA T2A
CBA T3B
SFR115
SFR T2A
SFR T3A
SFR T4A
CVI115A
SW
CÓDIGO DE COLORES
230 KV
115 KV
44 KV
34.5 KV
13.8 KV
4.16 KV

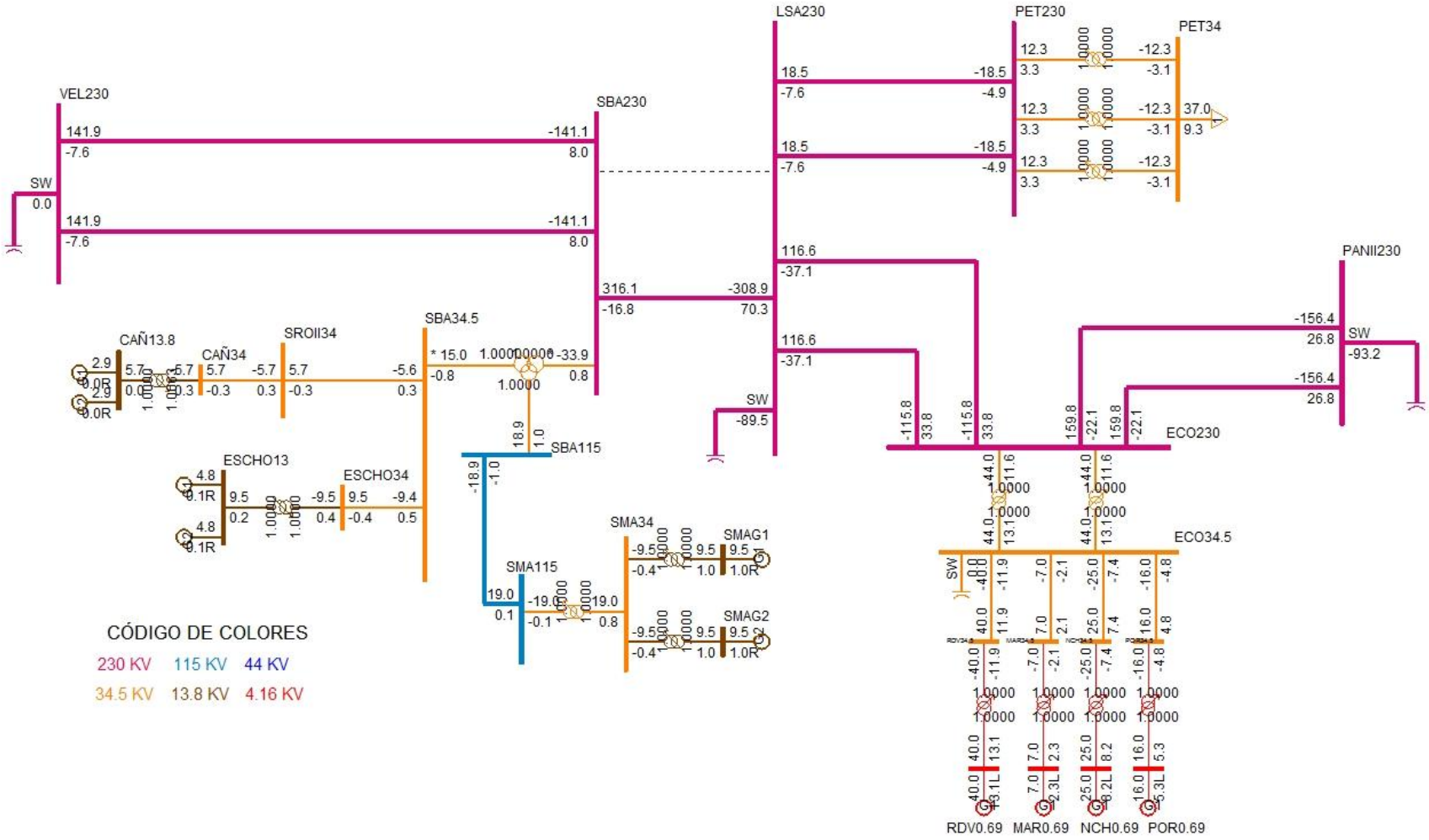
VEL230
SBA230
LSA230
PET230
PET34
SW
0.0
141.9
-7.6
-141.1
8.0
316.1
-16.8
-308.9
70.3
18.5
-7.6
-18.5
-4.9
12.3
3.3
-12.3
-3.1
37.0
9.3
116.6
-37.1
-89.5
PANII230
-156.4
26.8
-93.2
SBA34.5
CAÑ13.8
CAÑ34
SROII34
ESCHO13
ESCHO34
SBA115
SMA34
SMA115
SMAG1
SMAG2
ECO230
ECO34.5
RDV0.69
MAR0.69
NCH0.69
POR0.69
CÓDIGO DE COLORES
230 KV 115 KV 44 KV
34.5 KV 13.8 KV 4.16 KV

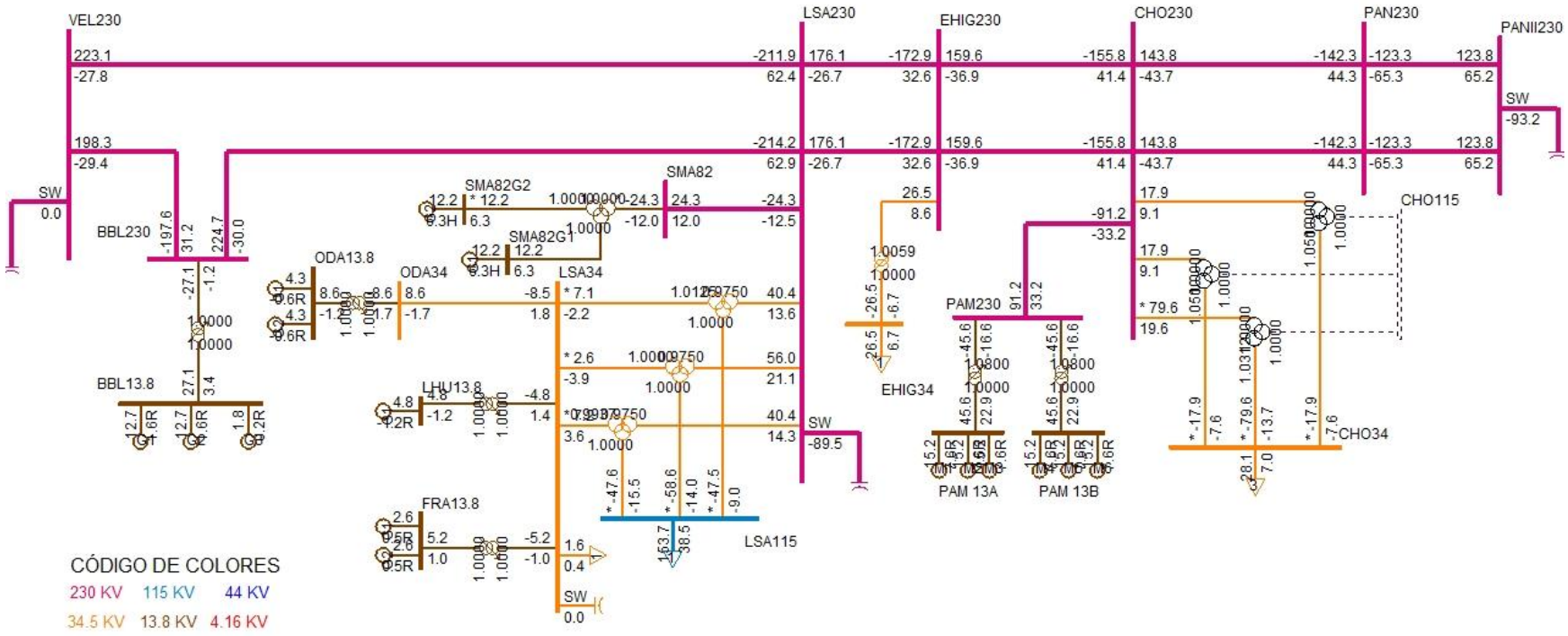
VEL230
LSA230
EHIG230
CHO230
PAN230
PANII230
SW
0.0
BBL230
SMA82G2
SMA82
SMA82G1
ODA13.8
ODA34
LSA34
BBL13.8
LHU13.8
FRA13.8
LSA115
EHIG34
PAM230
PAM 13A
PAM 13B
CHO115
CHO34
SW
-93.2
SW
-89.5
SW
0.0
CÓDIGO DE COLORES
230 KV 115 KV 44 KV
34.5 KV 13.8 KV 4.16 KV

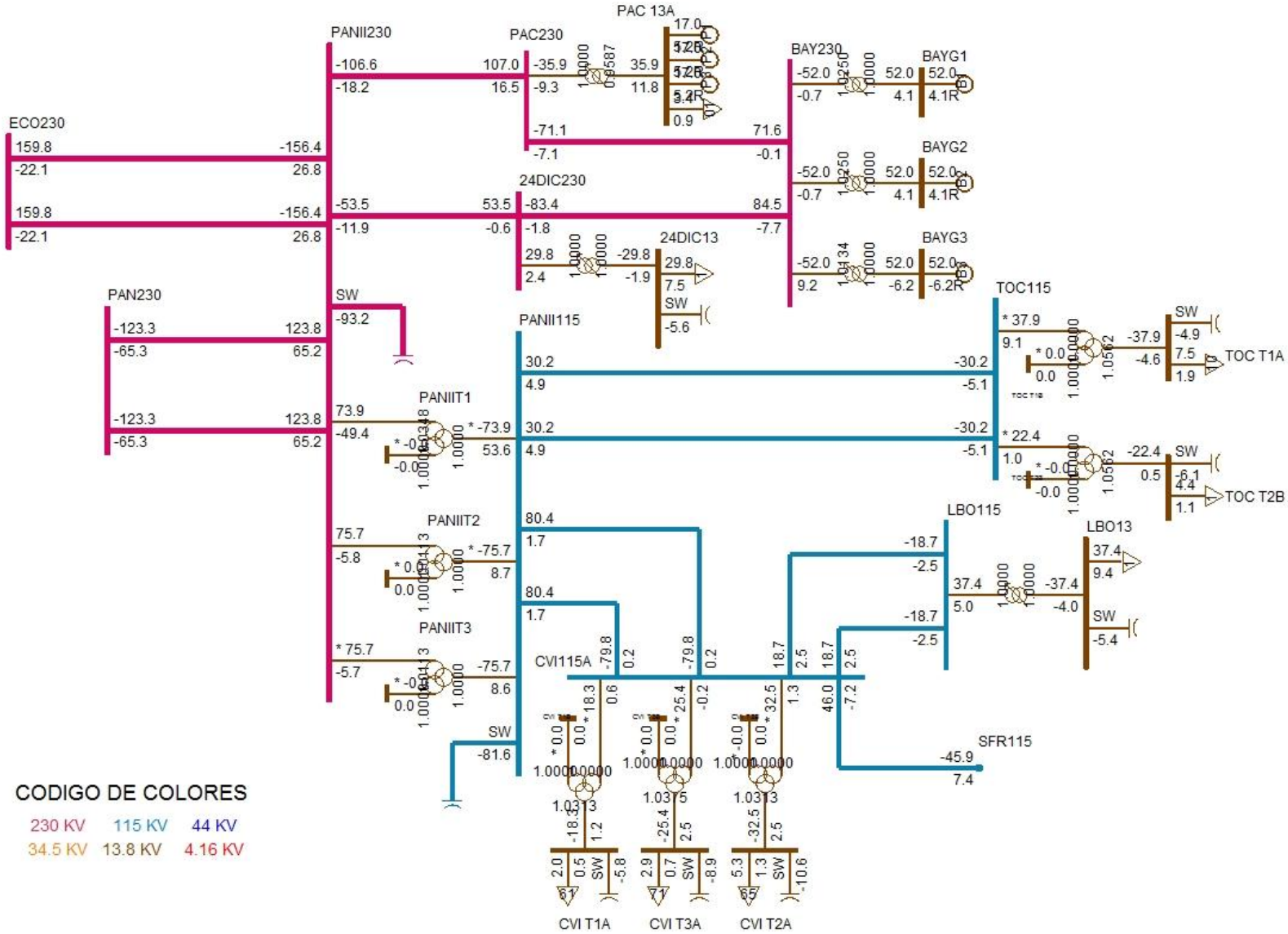
PAC 13A
PANII230
PAC230
BAY230
ECO230
BAYG1
BAYG2
24DIC230
24DIC13
BAYG3
PAN230
SW
PANII115
TOC115
TOC T1A
PANIIT1
TOC T2B
PANIIT2
LBO115
LBO13
PANIIT3
CVI115A
SFR115
CODIGO DE COLORES
230 KV
115 KV
44 KV
34.5 KV
13.8 KV
4.16 KV
CVI T1A
CVI T3A
CVI T2A

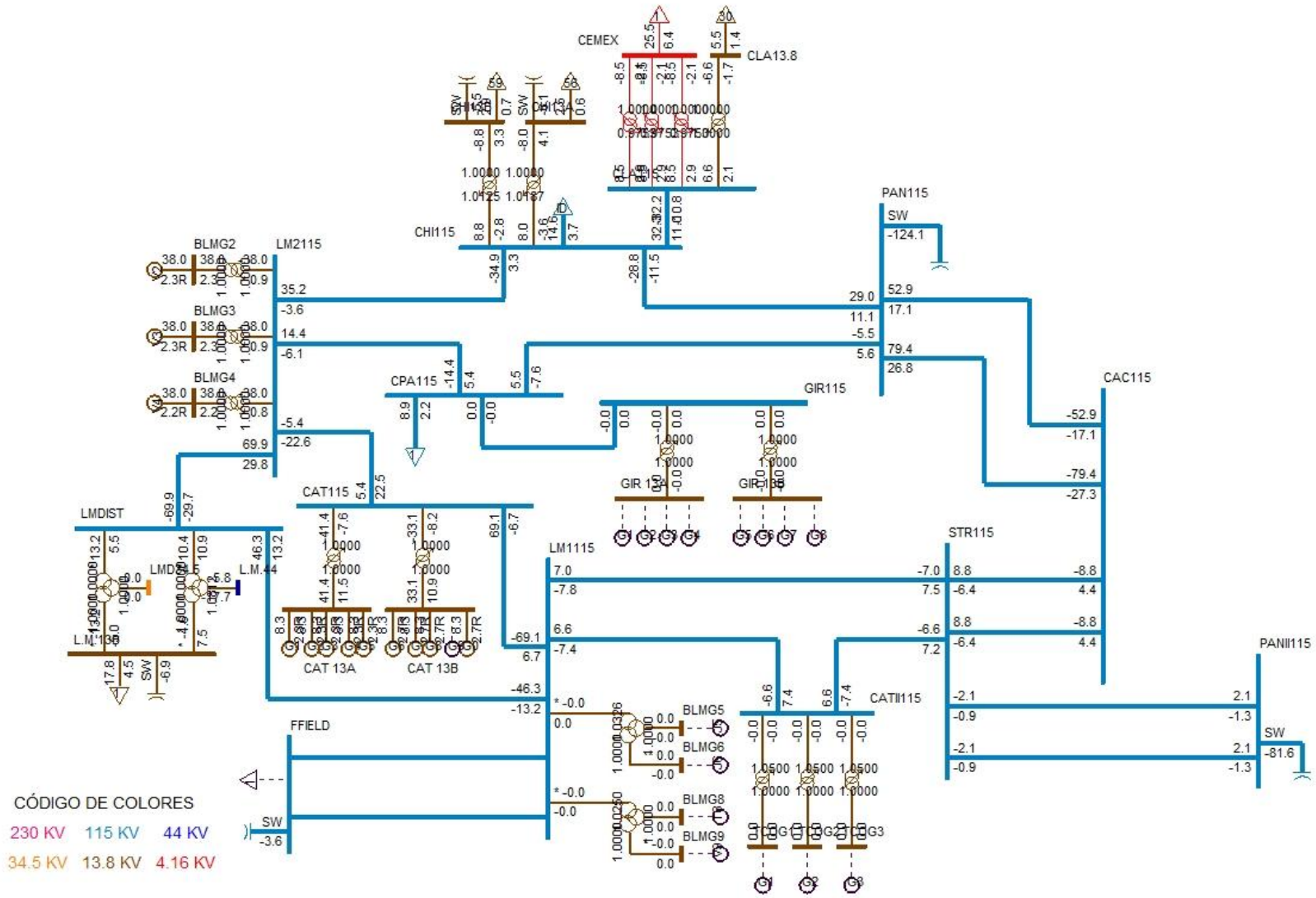
CEMEX
CLA13.8
CHI115
PAN115
SW
-124.1
BLMG2
LM2115
BLMG3
BLMG4
CPA115
GIR115
CAC115
CAT115
LMDIST
LM1115
STR115
L.M.44
L.M.13B
CAT 13A
CAT 13B
PANII115
CATII115
BLMG5
BLMG6
BLMG8
BLMG9
FFIELD
SW
-3.6
CÓDIGO DE COLORES
230 KV
115 KV
44 KV
34.5 KV
13.8 KV
4.16 KV

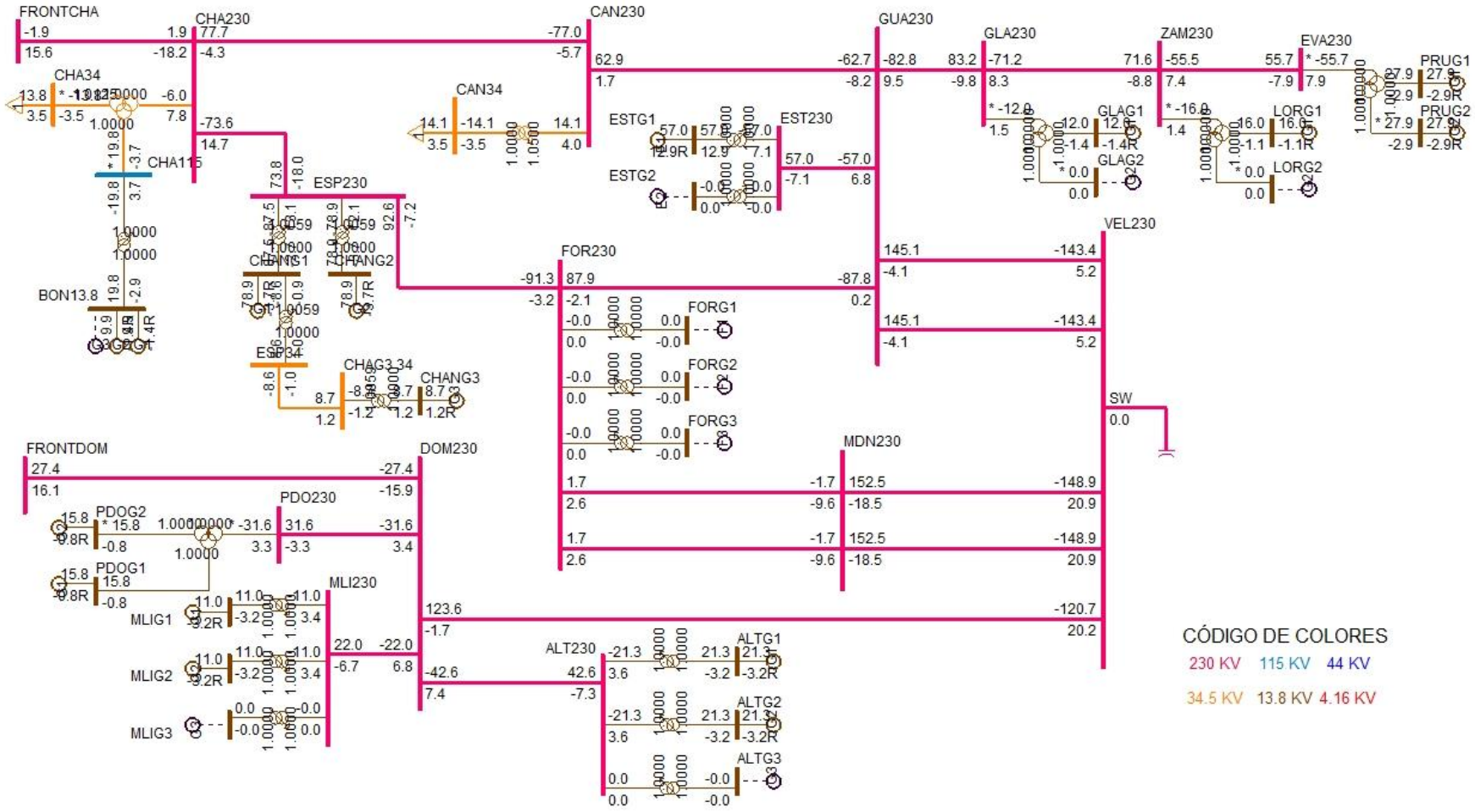
FRONTCHA
CHA230
CAN230
GUA230
GLA230
ZAM230
EVA230
PRUG1
PRUG2
CHA34
CHA115
CAN34
ESTG1
ESTG2
EST230
GLAG1
GLAG2
LORG1
LORG2
ESP230
CHANG1
CHANG2
CHAG3.34
CHANG3
BON13.8
FOR230
FORG1
FORG2
FORG3
VEL230
SW
MDN230
FRONTDOM
DOM230
PDO230
PDOG2
PDOG1
MLI230
MLIG1
MLIG2
MLIG3
ALT230
ALTG1
ALTG2
ALTG3
CÓDIGO DE COLORES
230 KV
115 KV
44 KV
34.5 KV
13.8 KV
4.16 KV

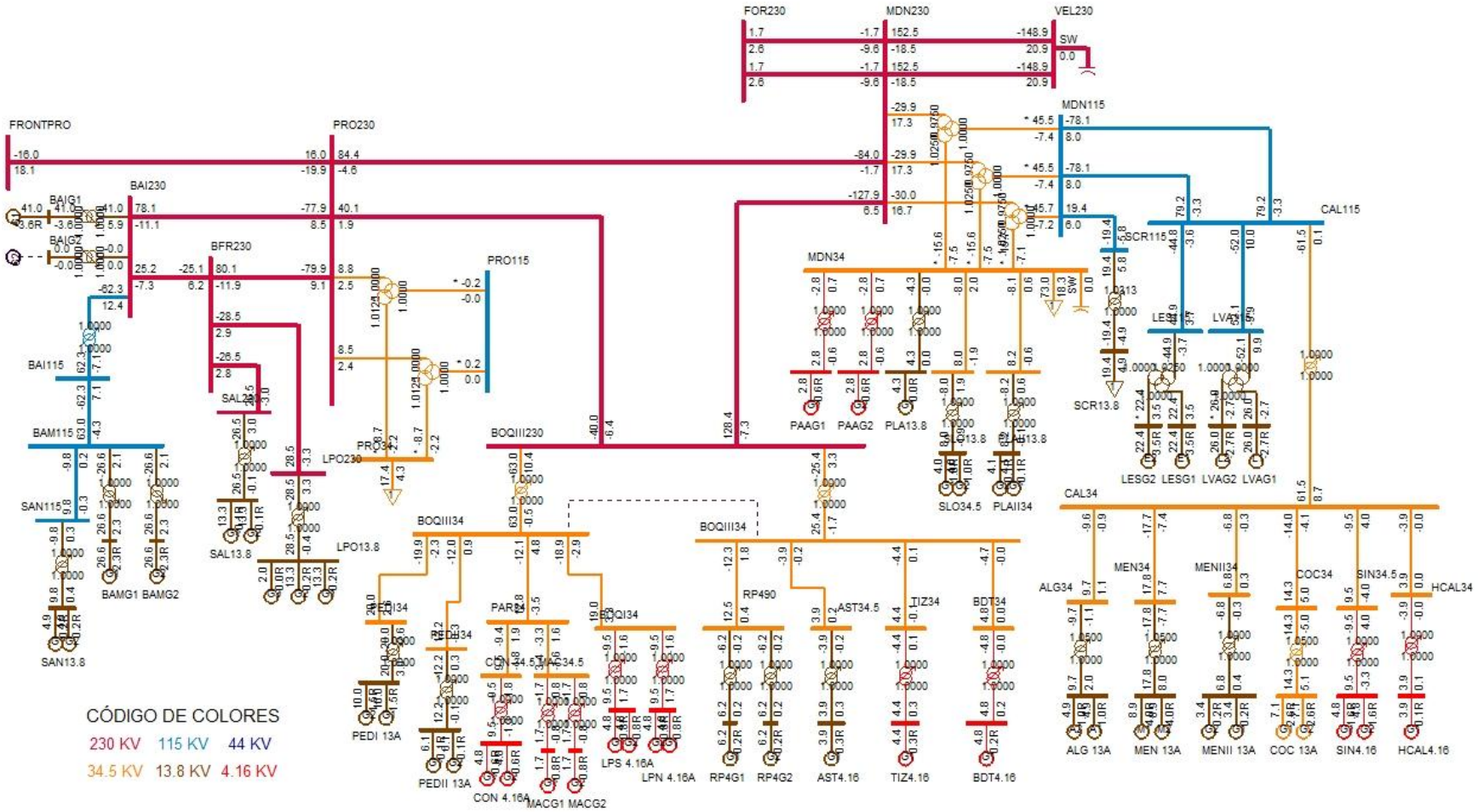
FRONTPRO
PRO230
FOR230
MDN230
VEL230
SW
MDN115
BAI230
BAIG1
BAIG2
BFR230
PRO115
BAI115
BAM115
SAN115
SAN13.8
BAMG1
BAMG2
SAL13.8
LPO230
LPO13.8
BOQIII230
BOQIII34
MDN34
PAAG1
PAAG2
PLA13.8
SLO34.5
PLAII34
SCR115
SCR13.8
LESG2
LESG1
LVAG2
LVAG1
CAL115
CAL34
ALG34
MEN34
MENII34
COC34
SIN34.5
HCAL34
ALG 13A
MEN 13A
MENII 13A
COC 13A
SIN4.16
HCAL4.16
PEDI 13A
PEDII 13A
CON 4.16A
MACG1
MACG2
LPS 4.16A
LPN 4.16A
RP490
RP4G1
RP4G2
AST34.5
AST4.16
TIZ34
TIZ4.16
BDT34
BDT4.16
CÓDIGO DE COLORES
230 KV
115 KV
44 KV
34.5 KV
13.8 KV
4.16 KV

DESPACHO DE GENERACIÓN PARA ÁREA 6-PANAMÁ

# BARRA	NOMBRE	ID	POTENCIA ACTIVA GENERADA (MW)	POTENCIA REACTIVA GENERADA (MVAR)
6071	BLMG2	V2	38	2.3
6072	BLMG3	V3	38	2.3
6073	BLMG4	V4	38	2.2
6090	LESG1	E1	22.4	3.5
6091	LESG2	E2	22.4	3.5
6094	LVAG1	L1	26	-2.7
6095	LVAG2	L2	26	-2.7
6101	BAYG1	B1	52	4.1
6102	BAYG2	B2	52	4.1
6106	PAM 13A	M1	15.2	7.6
6106	PAM 13A	M2	15.2	7.6
6106	PAM 13A	M3	15.2	7.6
6107	PAM 13B	M4	15.2	7.6
6107	PAM 13B	M5	15.2	7.6
6107	PAM 13B	M6	15.2	7.6
6110	BAYG3	B3	52	-6.2
6172	PAC 13A	P1	17	5.2
6172	PAC 13A	P2	17	5.2
6172	PAC 13A	P3	17	5.2
6176	ESTG1	E1	57	12.9
6264	CHANG1	G1	78.9	-3.7
6265	CHANG2	G2	78.9	-3.7
6268	CHANG3	G3	8.7	1.2
6271	CAT 13A	G1	8.3	2.3
6271	CAT 13A	G2	8.3	2.3
6271	CAT 13A	G3	8.3	2.3
6271	CAT 13A	G4	8.3	2.3
6271	CAT 13A	G5	8.3	2.3
6272	CAT 13B	G0	8.3	2.7
6272	CAT 13B	G6	8.3	2.7
6272	CAT 13B	G7	8.3	2.7
6272	CAT 13B	G8	8.3	2.7
6311	ALG 13A	A1	4.9	1
6311	ALG 13A	A2	4.9	1
6321	MEN 13A	M1	8.9	4
6321	MEN 13A	M2	8.9	4

6333	BAMG1	G1	26.6	2.3
6334	BAMG2	G2	26.6	2.3
6335	BAIG1	G1	41	-3.6
6361	GLAG1	G1	12	-1.4
6364	LORG1	G1	16	-1.1
6367	PRUG1	G1	27.9	-2.9
6368	PRUG2	G2	27.9	-2.9
6384	PEDI 13A	G1	10	1.5
6384	PEDI 13A	G2	10	1.5
6385	PEDII 13A	G1	6.1	-0.1
6385	PEDII 13A	G2	6.1	-0.1
6391	ODA13.8	G1	4.3	-0.6
6391	ODA13.8	G2	4.3	-0.6
6433	RDV0.69	G1	40	13.1
6435	MAR0.69	G1	7	2.3
6437	NCH0.69	G1	25	8.2
6439	POR0.69	G1	16	5.3
6510	MACG1	G1	1.7	-0.8
6511	MACG2	G2	1.7	-0.8
6520	PAAG1	G1	2.8	-0.6
6521	PAAG2	G2	2.8	-0.6
6530	CON 4.16A	G1	4.8	-0.6
6530	CON 4.16A	G2	4.8	-0.6
6560	PLA13.8	G1	4.3	0
6570	FRA13.8	G1	2.6	0.5
6570	FRA13.8	G2	2.6	0.5
6600	LHU13.8	G1	4.8	-1.2
6621	LPS 4.16A	G1	4.8	0.8
6621	LPS 4.16A	G2	4.8	0.8
6623	LPN 4.16A	G1	4.8	0.8
6623	LPN 4.16A	G2	4.8	0.8
6631	COC 13A	G1	7.1	2.6
6631	COC 13A	G2	7.1	2.6
6641	MENII 13A	G1	3.4	0.2
6641	MENII 13A	G2	3.4	0.2
6651	BDT4.16	G1	4.8	0.2
6661	HCAL4.16	G1	3.9	0.1
6671	RP4G1	G1	6.2	0.2
6672	RP4G2	G2	6.2	0.2
6682	LPO13.8	G1	13.3	-0.2
6682	LPO13.8	G2	13.3	-0.2

6682	LPO13.8	G3	2	0
6684	SAL13.8	G1	13.3	-0.1
6684	SAL13.8	G2	13.3	-0.1
6692	ALTG1	G1	21.3	-3.2
6693	ALTG2	G2	21.3	-3.2
6696	PDOG1	G1	15.8	-0.8
6697	PDOG2	G2	15.8	-0.8
6699	MLIG1	G1	11	-3.2
6700	MLIG2	G2	11	-3.2
6711	TIZ4.16	G1	4.4	0.3
6721	SIN4.16	G1	4.8	-1.6
6721	SIN4.16	G2	4.8	-1.6
6731	SAN13.8	G1	4.9	0.2
6731	SAN13.8	G2	4.9	0.2
6750	BON13.8	G1	9.9	-1.4
6750	BON13.8	G2	9.9	-1.4
6764	ESCHO13	G1	4.8	0.1
6764	ESCHO13	G2	4.8	0.1
6772	CAÑ13.8	G1	2.9	0
6772	CAÑ13.8	G2	2.9	0
6784	SMAG1	G1	9.5	1
6785	SMAG2	G2	9.5	1
6791	SMA82G1	G1	12.2	6.2
6792	SMA82G2	G2	12.2	6.2
6821	PLAII13.8	G1	4.1	-0.1
6821	PLAII13.8	G2	4.1	-0.1
6831	SLO13.8	G1	4	-1
6831	SLO13.8	G2	4	-1
6861	BBL13.8	G1	12.7	1.6
6861	BBL13.8	G2	12.7	1.6
6861	BBL13.8	G3	1.8	0.2
6951	AST4.16	G1	3.9	0.3
GENERACIÓN TOTAL DEL ÁREA 6			1536.1	135.6

DESPACHO DE GENERACIÓN PARA ÁREA 7-CANAL

# BARRA	NOMBRE	ID	POTENCIA ACATIVA GENERADA (MW)	POTENCIA REACTIVA GENERADA (MVAR)
6121	MIRG9	G9	37.4	2.5
6122	MIRG10	G1	09:36	3.4
6127	MIRG6	G6	17.1	1.9
6134	MADG1	G1	11.4	1.2
6135	MADG2	G2	11.4	1.1
6136	MADG3	G3	11.4	2.9
6140	GAT6A	G1	2.9	-0.4
6140	GAT6A	G2	2.9	-0.4
6140	GAT6A	G3	2.9	-0.4
6140	GAT6A	G4	4.3	-0.6
6140	GAT6A	G5	4.3	-0.6
6140	GAT6A	G6	4.3	-0.6
6155	MIR13B	G7	17	3.8
6155	MIR13B	G8	17	3.8
GENERACIÓN TOTAL DEL ÁREA 7			181.6	17.5

BARRAS EN 230 KV CON VOLTAJES MAYORES A (1)

# BARRA	NOMBRE	V(PU)	V(KV)	# BARRA	NOMBRE	V(PU)	V(KV)
6000	FRONTPRO	1.007	231.62	6001	PAN230	1.0069	231.59
6003	PANII230	1.0175	234.02	6005	CHO230	1.0013	230.29
6011	MDN230	1.0016	230.37	6014	PRO230	1.0055	231.27
6096	FOR230	1.0038	230.87	6100	BAY230	1.0321	237.38
6105	PAM230	1.0014	230.33	6171	PAC230	1.0242	235.57
6178	EST230	1.0025	230.58	6179	GUA230	1.0025	230.58
6260	CHA230	1.0173	233.99	6263	ESP230	1.0166	233.81
6330	BAI230	1.0064	231.47	6340	CAN230	1.0073	231.67
6345	PM230-29	1.0046	231.05	6360	GLA230	1.0067	231.55
6363	ZAM230	1.0115	232.64	6366	EVA230	1.0147	233.38
6380	BOQIII230	1.0034	230.78	6400	FRONTCHA	1.0197	234.54
6430	ECO230	1.0093	232.13	6500	FRONTDOM	1.0067	231.54
6590	24DIC230	1.0193	234.45	6680	BFR230	1.0065	231.5
6681	LPO230	1.0066	231.51	6683	SAL230	1.0065	231.5
6690	DOM230	1.0035	230.81	6691	ALT230	1.0034	230.78
6695	PDO230	1.004	230.92	6698	MLI230	1.0033	230.76

BARRAS EN 230 KV CON VOLTAJES MENORES A (1)

# BARRA	NOMBRE	V(PU)	V(KV)	# BARRA	NOMBRE	V(PU)	V(KV)
6008	LSA230	0.9972	229.36	6182	VEL230	0.9938	228.58
6240	EHIG230	0.995	228.85	6410	PET230	0.9958	229.03
6760	SBA230	0.991	227.93	6790	SMA82	0.9989	229.75
6860	BBL230	0.9931	228.42				

BARRAS EN 115 KV CON VOLTAJES MAYORES A (1)

# BARRA	NOMBRE	V(PU)	V(KV)	# BARRA	NOMBRE	V(PU)	V(KV)
6002	PAN115	1.0168	116.94	6004	PANII115	1.0098	116.13
6009	LSA115	1.0063	115.72	6012	MDN115	1.0046	115.52
6015	PRO115	1.0022	115.25	6018	CAC115	1.0161	116.85
6019	CVI115A	1.0032	115.37	6024	CHI115	1.0037	115.42
6027	LOC115A	1.0066	115.76	6032	MAR115A	1.0055	115.63
6036	SMA115	1.0156	116.8	6040	SFR115	1.0022	115.26
6055	MOS115B	1.0133	116.53	6057	TOC115	1.0067	115.77
6059	LM1115	1.0083	115.96	6060	LM2115	1.0085	115.98
6066	FFIELD	1.0011	115.13	6074	LMDIST	1.0084	115.96
6087	CAL115	1.0134	116.54	6088	LES115	1.016	116.84
6092	LVA115	1.0135	116.55	6115	MES115	1.0016	115.18
6120	MIR115B	1.0211	117.42	6123	MIR115A	1.0227	117.61
6170	CPA115	1.0098	116.13	6173	STR115	1.0097	116.12
6210	TIN115	1.015	116.73	6230	CBA115	1.0045	115.52
6261	CHA115	1.0073	115.84	6270	CAT115	1.0086	115.99
6280	GIR115	1.0098	116.13	6290	CATII115	1.0085	115.98
6350	PM115-8	1.011	116.27	6580	LBO115	1.0029	115.34
6915	SCR115	1.0011	115.13				

BARRAS EN 115 KV CON VOLTAJES MENORES A (1)

# BARRA	NOMBRE	V(PU)	V(KV)	# BARRA	NOMBRE	V(PU)	V(KV)
6047	CLA115	0.9965	114.6	6331	BAI115	0.9933	114.22
6332	BAM115	0.9993	114.91	6730	SAN115	0.9994	114.93
6761	SBA115	0.9906	113.92	6775	SMA115	0.995	114.43

VERIFICACIÓN DE CARGA (MVA) EN LÍNEAS Y TRANSFORMADORES

DE		A				RATIN SET A		RATIN SET B		RATIN SET C	
# BARRA	NOMBRE	# BARRA	NOMBRE	CKT	CARGA	RATING	%	RATING	%	RATING	%
6000	FRONTPRO	6014	PRO230	1	25.4	400	6.3	400	6.3	450	5.6
6000	FRONTPRO	56050	RCL230A	1	24	200	12	200	12	--	--
6001	PAN230	6003	PANII230	1C	138.6	350	39.6	350	39.6	450	30.8
6001	PAN230	6003	PANII230	2B	138.6	350	39.6	350	39.6	450	30.8
6001	PAN230	6005	CHO230	3A	150.1	247	60.8	247	60.8	366	41
6001	PAN230	6005	CHO230	4A	150.1	247	60.8	247	60.8	366	41
6001	PAN230	3WNDTR	TRAF04	T4	177.6	350	50.7	350	50.7	437.5	40.6
6001	PAN230	3WNDTR	TRAFO1	T1	88.8	175	50.7	175	50.7	218.8	40.6
6001	PAN230	3WNDTR	TRAFO2	T2	88.8	175	50.7	175	50.7	218.8	40.6
6001	PAN230	3WNDTR	TRAFO3	T3	177.6	350	50.7	350	50.7	437.5	40.6
6002	PAN115	6018	CAC115	12	54.7	120	45.6	120	45.6	175	31.3
6002	PAN115	6018	CAC115	37	82.6	142	58.2	142	58.2	178	46.4
6002	PAN115	6024	CHI115	3A	30.9	93	33.2	93	33.2	175	17.7
6002	PAN115	6027	LOC115A	22	106.3	137	77.6	137	77.6	175	60.7
6002	PAN115	6027	LOC115A	38	106.3	137	77.6	137	77.6	175	60.7
6002	PAN115	6036	SMA115	7	48.7	93	52.4	93	52.4	175	27.8
6002	PAN115	6055	MOS115B	10	61.9	109	56.8	109	56.8	135	45.8
6002	PAN115	6170	CPA115	4A	9.3	93	10	93	10	175	5.3
6002	PAN115	6210	TIN115	42	28.1	151	18.6	151	18.6	175	16.1
6002	PAN115	6210	TIN115	9	28.1	151	18.6	151	18.6	175	16.1
6002	PAN115	3WNDTR	TRAF04	T4	177.2	350	50.6	350	50.6	437.5	40.5
6002	PAN115	3WNDTR	TRAFO1	T1	88.6	175	50.6	175	50.6	218.8	40.5
6002	PAN115	3WNDTR	TRAFO2	T2	88.6	175	50.6	175	50.6	218.8	40.5
6002	PAN115	3WNDTR	TRAFO3	T3	177.2	350	50.6	350	50.6	437.5	40.5
6003	PANII230	6171	PAC230	1B	106.3	186	57.1	186	57.1	350	30.4
6003	PANII230	6430	ECO230	2A	159.8	275	58.1	275	58.1	459	34.8
6003	PANII230	6430	ECO230	3A	159.8	275	58.1	275	58.1	459	34.8
6003	PANII230	6590	24DIC230	2B	53.8	186	28.9	186	28.9	350	15.4
6003	PANII230	3WNDTR	TRAFO1	T1	88.9	175	50.8	175	50.8	218.8	40.7
6003	PANII230	3WNDTR	TRAFO2	T2	75.9	175	43.4	175	43.4	218.8	34.7
6003	PANII230	3WNDTR	TRAFO3	T3	75.9	175	43.4	175	43.4	218.8	34.7
6004	PANII115	6019	CVI115A	28	79.6	158	50.4	158	50.4	196	40.6
6004	PANII115	6019	CVI115A	29	79.6	158	50.4	158	50.4	196	40.6
6004	PANII115	6057	TOC115	32	30.4	93	32.7	93	32.7	175	17.4
6004	PANII115	6057	TOC115	33	30.4	93	32.7	93	32.7	175	17.4
6004	PANII115	6173	STR115	1	2.4	200	1.2	200	1.2	250	1
6004	PANII115	6173	STR115	2	2.4	200	1.2	200	1.2	250	1
6004	PANII115	3WNDTR	TRAFO1	T1	91.3	175	52.2	175	52.2	218.8	41.8

6004	PANII115	3WNDTR	TRAFO2	T2	76.2	175	43.5	175	43.5	218.8	34.8
6004	PANII115	3WNDTR	TRAFO3	T3	76.2	175	43.5	175	43.5	218.8	34.8
6005	CHO230	6105	PAM230	11	97	193	50.2	193	50.2	366	26.5
6005	CHO230	6240	EHIG230	3B	164.6	247	66.6	247	66.6	366	45
6005	CHO230	6240	EHIG230	4B	164.6	247	66.6	247	66.6	366	45
6005	CHO230	3WNDTR	TRAFO1	T1	20.1	50	40.2	50	40.2	62.5	32.1
6005	CHO230	3WNDTR	TRAFO2	T2	20.1	50	40.2	50	40.2	62.5	32.1
6005	CHO230	3WNDTR	TRAFO3	T3	81.9	100	81.9	100	81.9	125	65.5
6008	LSA230	6182	VEL230	5A	226.2	247	91.6	247	91.6	366	61.8
6008	LSA230	6240	EHIG230	3C	178.6	247	72.3	247	72.3	366	48.8
6008	LSA230	6240	EHIG230	4C	178.6	247	72.3	247	72.3	366	48.8
6008	LSA230	6410	PET230	1	20.1	247	8.1	247	8.1	366	5.5
6008	LSA230	6410	PET230	2	20.1	247	8.1	247	8.1	366	5.5
6008	LSA230	6430	ECO230	2B	122.7	275	44.6	275	44.6	459	26.7
6008	LSA230	6430	ECO230	3B	122.7	275	44.6	275	44.6	459	26.7
6008	LSA230	6760	SBA230	5A	319.4	275	116.2	275	116.2	459	69.6
6008	LSA230	6790	SMA82	1	27.4	131	20.9	131	20.9	405	6.8
6008	LSA230	6860	BBL230	6A	228.3	247	92.4	247	92.4	366	62.4
6008	LSA230	3WNDTR	TRAFO1	T1	42.6	70	60.9	70	60.9	87.5	48.7
6008	LSA230	3WNDTR	TRAFO2	T2	42.8	70	61.2	70	61.2	87.5	49
6008	LSA230	3WNDTR	TRAFO3	T3	59.8	100	59.8	100	59.8	125	47.9
6009	LSA115	3WNDTR	TRAFO1	T1	48.3	60	80.5	60	80.5	75	64.4
6009	LSA115	3WNDTR	TRAFO2	T2	50.1	60	83.4	60	83.4	75	66.7
6009	LSA115	3WNDTR	TRAFO3	T3	60.3	100	60.3	100	60.3	125	48.2
6011	MDN230	6014	PRO230	1	84	400	21	400	21	450	18.7
6011	MDN230	6096	FOR230	7	9.7	193	5	193	5	366	2.6
6011	MDN230	6096	FOR230	8	9.7	193	5	193	5	366	2.6
6011	MDN230	6182	VEL230	5B	153.4	350	43.8	350	43.8	450	34.1
6011	MDN230	6182	VEL230	6C	153.4	350	43.8	350	43.8	450	34.1
6011	MDN230	6380	BOQIII230	9A	128.1	400	32	400	32	450	28.5
6011	MDN230	3WNDTR	TRAFO1	T1	34.6	70	49.4	70	49.4	87.5	39.5
6011	MDN230	3WNDTR	TRAFO2	T2	34.6	70	49.4	70	49.4	87.5	39.5
6011	MDN230	3WNDTR	TRAFO3	T3	34.3	70	49	70	49	87.5	39.2
6012	MDN115	6087	CAL115	15	78.2	93	84.1	93	84.1	175	44.7
6012	MDN115	6087	CAL115	16	78.2	93	84.1	93	84.1	175	44.7
6012	MDN115	6915	SCR115	1	20.2	143.6	14.1	161.9	12.5	--	--
6012	MDN115	3WNDTR	TRAFO1	T1	46.1	60	76.9	60	76.9	75	61.5
6012	MDN115	3WNDTR	TRAFO2	T2	46.1	60	76.9	60	76.9	75	61.5
6012	MDN115	3WNDTR	TRAFO3	T3	46.3	60	77.1	60	77.1	75	61.7
6014	PRO230	6330	BAI230	27	78.4	193	40.6	193	40.6	366	21.4
6014	PRO230	6380	BOQIII230	9B	40.4	400	10.1	400	10.1	450	9

6014	PRO230	6680	BFR230	8A	80.5	193	41.7	193	41.7	366	22
6014	PRO230	3WNDTR	TRAFO1	T1	9.2	50	18.4	50	18.4	62.5	14.7
6014	PRO230	3WNDTR	TRAFO2	T2	8.9	50	17.7	50	17.7	62.5	14.2
6015	PRO115	3WNDTR	TRAFO1	T1	0.2	50	0.3	50	0.3	62.5	0.3
6015	PRO115	3WNDTR	TRAFO2	T2	0.2	50	0.3	50	0.3	62.5	0.3
6017	CEMEX	6047	CLA115	T1	9	10	89.9	--	--	--	--
6017	CEMEX	6047	CLA115	T2	9	15	59.9	--	--	--	--
6017	CEMEX	6047	CLA115	T3	9	30	30	--	--	--	--
6018	CAC115	6027	LOC115A	6	108.2	140	77.3	140	77.3	150	72.1
6018	CAC115	6036	SMA115	1	25	97	25.8	97	25.8	109	23
6018	CAC115	6123	MIR115A	5	52.5	100	52.5	100	52.5	100	52.5
6018	CAC115	6173	STR115	1A	10.8	150	7.2	150	7.2	175	6.2
6018	CAC115	6173	STR115	2A	10.8	150	7.2	150	7.2	175	6.2
6018	CAC115	6350	PM115-8	8	70.9	140	50.6	140	50.6	150	47.2
6019	CVI115A	6040	SFR115	11	46.5	141	32.9	141	32.9	164	28.3
6019	CVI115A	6580	LBO115	48	18.8	50	37.6	--	--	--	--
6019	CVI115A	6580	LBO115	49	18.8	50	37.6	--	--	--	--
6019	CVI115A	3WNDTR	CVI T1	T1	18.3	25	73.4	--	--	--	--
6019	CVI115A	3WNDTR	CVI T2	T2	32.5	42	77.5	--	--	--	--
6019	CVI115A	3WNDTR	CVI T3	T3	25.4	42	60.4	--	--	--	--
6024	CHI115	6025	CHI13A	T1	9	25	35.8	--	--	--	--
6024	CHI115	6026	CHI13B	T2	9.4	25	37.6	--	--	--	--
6024	CHI115	6047	CLA115	24	34	90	37.8	--	--	--	--
6024	CHI115	6060	LM2115	3B	35	93	37.7	93	37.7	175	20
6027	LOC115A	6032	MAR115A	21	30.6	114	26.8	114	26.8	125.4	24.4
6027	LOC115A	6230	CBA115	39	79.1	160	49.4	--	--	--	--
6027	LOC115A	6230	CBA115	40	79.1	160	49.4	--	--	--	--
6027	LOC115A	3WNDTR	LOC T1	T1	44.1	50	88.2	--	--	--	--
6027	LOC115A	3WNDTR	LOC T2	T2	53.6	50	107.1	--	--	--	--
6027	LOC115A	3WNDTR	LOC T3	T3	38.3	47	81.6	--	--	--	--
6032	MAR115A	6350	PM115-8	8	70.9	114	62.2	114	62.2	132	53.7
6032	MAR115A	3WNDTR	MAR T1	T1	38.2	50	76.4	--	--	--	--
6032	MAR115A	3WNDTR	MAR T2	T2	35.3	50	70.6	--	--	--	--
6032	MAR115A	3WNDTR	MAR T3	T3	28.1	50	56.2	--	--	--	--
6036	SMA115	6055	MOS115B	1	30.6	97	31.6	97	31.6	109	28.1
6036	SMA115	6120	MIR115B	35	45.7	97	47.1	97	47.1	109	42
6036	SMA115	3WNDTR	STM T1	T1	30	25	119.9	--	--	--	--
6036	SMA115	3WNDTR	STM T2	T2	23.1	25	92.2	--	--	--	--
6036	SMA115	3WNDTR	STM T3	T3	37	50	74	--	--	--	--
6040	SFR115	6230	CBA115	41	72.9	184	39.6	184	39.6	228	32
6040	SFR115	3WNDTR	SFCO T2	T2	36	46	78.2	--	--	--	--

6040	SFR115	3WNDTR	SFCO T3	T3	30.9	50	61.9	--	--	--	--
6040	SFR115	3WNDTR	SFCO T4	T4	48.7	50	97.5	--	--	--	--
6047	CLA115	6048	CLA13.8	T1	6.9	10.5	66.1	--	--	--	--
6055	MOS115B	3WNDTR	MOS T1	T1	57.5	50	114.9	--	--	--	--
6055	MOS115B	3WNDTR	MOS T2	T2	36.2	50	72.4	--	--	--	--
6057	TOC115	3WNDTR	TOC T1	T1	39	50	78	--	--	--	--
6057	TOC115	3WNDTR	TOC T2	T2	22.5	50	44.9	--	--	--	--
6059	LM1115	6066	FFIELD	30	51.7	93	55.6	93	55.6	175	29.6
6059	LM1115	6066	FFIELD	31	51.7	93	55.6	93	55.6	175	29.6
6059	LM1115	6074	LMDIST	23	47.8	90.6	52.7	--	--	--	--
6059	LM1115	6173	STR115	2B	10.4	150	6.9	150	6.9	175	5.9
6059	LM1115	6270	CAT115	0A	68.8	93	74	93	74	175	39.3
6059	LM1115	6290	CATII115	1C	9.9	150	6.6	150	6.6	175	5.6
6059	LM1115	3WNDTR	TRAFO12	T1	0	100	0	--	--	--	--
6059	LM1115	3WNDTR	TRAFO7	T1	0	100	0	--	--	--	--
6060	LM2115	6071	BLMG2	T2	38.1	50	76.1	--	--	--	--
6060	LM2115	6072	BLMG3	T3	38.1	50	76.1	--	--	--	--
6060	LM2115	6073	BLMG4	T4	38.1	50	76.1	--	--	--	--
6060	LM2115	6074	LMDIST	26	75.3	90.6	83.1	--	--	--	--
6060	LM2115	6170	CPA115	4B	15.5	93	16.7	93	16.7	175	8.9
6060	LM2115	6270	CAT115	0B	23	93	24.8	93	24.8	175	13.2
6063	MHOPE	6115	MES115	T1	6.1	42	14.5	--	--	--	--
6066	FFIELD	6067	FF13.8	T1	45.7	50	91.4	--	--	--	--
6066	FFIELD	6115	MES115	1	13.6	93	14.7	93	14.7	175	7.8
6066	FFIELD	6322	FF13.8	T2	34.2	42	81.4	--	--	--	--
6066	FFIELD	6323	FF13.8	T5	16.4	50	32.8	--	--	--	--
6074	LMDIST	3WNDTR	BLM T9	T9	14.3	50	28.6	50	28.6	62.5	22.9
6074	LMDIST	3WNDTR	BLM44T8	T8	15.1	56	26.9	--	--	--	--
6087	CAL115	6088	LES115	17	44.3	93	47.7	93	47.7	175	25.3
6087	CAL115	6092	LVA115	18	52.3	93	56.3	93	56.3	175	29.9
6087	CAL115	6300	CAL34	T1	62.1	62.5	99.4	--	--	--	--
6088	LES115	3WNDTR	TRAFO1	T1	45	54	83.4	--	--	--	--
6092	LVA115	3WNDTR	TRAFO1	T1	53	54	98.2	--	--	--	--
6096	FOR230	6097	FORG1	T1	0	111	0	--	--	--	--
6096	FOR230	6098	FORG2	T2	0	111	0	--	--	--	--
6096	FOR230	6099	FORG3	T3	0	111	0	--	--	--	--
6096	FOR230	6179	GUA230	18	87.6	276	31.7	276	31.7	459	19.1
6096	FOR230	6263	ESP230	0A	91.4	304	30.1	304	30.1	340	26.9
6100	BAY230	6101	BAYG1	T1	52.2	109	47.9	--	--	--	--
6100	BAY230	6102	BAYG2	T2	52.2	96	54.4	--	--	--	--
6100	BAY230	6110	BAYG3	T3	52.8	109	48.5	--	--	--	--

6100	BAY230	6171	PAC230	1A	69.8	186	37.5	186	37.5	350	19.9
6100	BAY230	6590	24DIC230	2A	82.2	186	44.2	186	44.2	350	23.5
6105	PAM230	6106	PAM 13A	T1	51	63	81	--	--	--	--
6105	PAM230	6107	PAM 13B	T2	51	63	81	--	--	--	--
6115	MES115	3WNDTR	TRAFO2	T2	9.9	50	19.9	--	--	--	--
6170	CPA115	6280	GIR115	43	0	159	0	--	--	--	--
6171	PAC230	6172	PAC 13A	T1	37.8	65	58.1	--	--	--	--
6173	STR115	6290	CATII115	1B	9.8	150	6.6	150	6.6	175	5.6
6176	ESTG1	6178	EST230	T1	58.5	70	83.5	--	--	--	--
6177	ESTG2	6178	EST230	T2	0	70	0	--	--	--	--
6178	EST230	6179	GUA230	19	57.3	193	29.7	193	29.7	366	15.7
6179	GUA230	6182	VEL230	16	144.8	275	52.7	275	52.7	450	32.2
6179	GUA230	6182	VEL230	17	144.8	275	52.7	275	52.7	450	32.2
6179	GUA230	6345	PM230-29	29	63.1	276	22.9	276	22.9	459	13.7
6179	GUA230	6360	GLA230	22	83.2	131	63.5	131	63.5	405	20.5
6182	VEL230	6690	DOM230	5A	123.2	300	41.1	300	41.1	389	31.7
6182	VEL230	6760	SBA230	4B	143	275	52	275	52	459	31.2
6182	VEL230	6760	SBA230	5B	143	275	52	275	52	459	31.2
6182	VEL230	6860	BBL230	6B	201.7	247	81.7	247	81.7	366	55.1
6210	TIN115	3WNDTR	TIN T1	T1	29.1	42	69.4	--	--	--	--
6210	TIN115	3WNDTR	TIN T2	T2	28	42	66.6	--	--	--	--
6230	CBA115	3WNDTR	CBAN T1	T1	40.1	50	80.1	--	--	--	--
6230	CBA115	3WNDTR	CBAN T2	T2	46.7	50	93.4	--	--	--	--
6240	EHIG230	6241	EHIG34	T1	27.9	50	55.8	--	--	--	--
6260	CHA230	6263	ESP230	0B	74.7	304	24.6	304	24.6	340	22
6260	CHA230	6340	CAN230	30	76.6	276	27.8	276	27.8	459	16.7
6260	CHA230	6400	FRONTCHA	21	18	304	5.9	304	5.9	340	5.3
6260	CHA230	3WNDTR	TRAFO1	T1	9.8	50	19.7	50	19.7	62.5	15.7
6261	CHA115	6750	BON13.8	T1	20.2	50	40.3	--	--	--	--
6261	CHA115	3WNDTR	TRAFO1	T1	20.2	50	40.3	50	40.3	62.5	32.3
6263	ESP230	6264	CHANG1	T1	88.5	125	70.8	--	--	--	--
6263	ESP230	6265	CHANG2	T2	79.8	125	63.9	--	--	--	--
6270	CAT115	6271	CAT 13A	T1	43	52	82.7	--	--	--	--
6270	CAT115	6272	CAT 13B	T2	34.9	52	67.1	--	--	--	--
6280	GIR115	6281	GIR 13A	T1	0	20	0	--	--	--	--
6280	GIR115	6282	GIR 13B	T2	0	66.6	0	--	--	--	--
6290	CATII115	6291	TCOG1	T1	0	75	0	--	--	--	--
6290	CATII115	6292	TCOG2	T2	0	75	0	--	--	--	--
6290	CATII115	6293	TCOG3	T3	0	75	0	--	--	--	--
6330	BAI230	6331	BAI115	T1	63.5	60	105.8	--	--	--	--
6330	BAI230	6335	BAIG1	T1	41.4	60	69.1	--	--	--	--

6330	BAI230	6336	BAIG2	T2	0	60	0	--	--	--	--
6330	BAI230	6680	BFR230	8B	26	193	13.5	193	13.5	366	7.1
6331	BAI115	6332	BAM115	44	63.2	93	67.9	93	67.9	175	36.1
6332	BAM115	6333	BAMG1	T1	26.7	70	38.2	--	--	--	--
6332	BAM115	6334	BAMG2	T1	26.7	70	38.2	--	--	--	--
6332	BAM115	6730	SAN115	1	9.8	15	65.3	15	65.3	15	65.3
6340	CAN230	6341	CAN34	T1	14.6	50	29.3	--	--	--	--
6340	CAN230	6345	PM230-29	29	62.7	276	22.7	276	22.7	459	13.7
6360	GLA230	6363	ZAM230	23	71.3	131	54.4	131	54.4	405	17.6
6360	GLA230	3WNDTR	TRAFO1	T1	12.1	66	18.3	--	--	--	--
6363	ZAM230	6366	EVA230	24	55.5	131	42.4	131	42.4	405	13.7
6363	ZAM230	3WNDTR	TRAFO1	T1	16.1	40	40.2	--	--	--	--
6366	EVA230	3WNDTR	TRAFO1	T1	56.3	64	88	--	--	--	--
6380	BOQIII230	6381	BOQIII34	T1	63.8	83.3	76.6	--	--	--	--
6380	BOQIII230	6386	BOQIII34	T2	25.6	83.3	30.7	--	--	--	--
6400	FRONTCHA	58350	CAH230	1	15.4	300	5.1	300	5.1	--	--
6410	PET230	6411	PET34	T1	12.8	100	12.8	--	--	--	--
6410	PET230	6411	PET34	T2	12.8	100	12.8	--	--	--	--
6410	PET230	6411	PET34	T3	12.8	100	12.8	--	--	--	--
6430	ECO230	6431	ECO34.5	T1	45.9	125	36.7	--	--	--	--
6430	ECO230	6431	ECO34.5	T2	45.9	125	36.7	--	--	--	--
6500	FRONTDOM	6690	DOM230	5B	31.6	300	10.5	300	10.5	389	8.1
6500	FRONTDOM	56052	RCL230B	1	31.6	374	8.4	374	8.4	--	--
6580	LBO115	6581	LBO13	T1	37.8	50	75.5	--	--	--	--
6590	24DIC230	6591	24-dic-13	T1	29.9	50	59.9	--	--	--	--
6680	BFR230	6681	LPO230	1	28.5	193	14.8	193	14.8	366	7.8
6680	BFR230	6683	SAL230	1	26.5	193	13.7	193	13.7	366	7.2
6681	LPO230	6682	LPO13.8	T1	28.7	33.3	86.1	--	--	--	--
6683	SAL230	6684	SAL13.8	T1	26.7	31	86.1	--	--	--	--
6690	DOM230	6691	ALT230	35	43.1	374	11.5	374	11.5	--	--
6690	DOM230	6695	PDO230	33	31.7	374	8.5	374	8.5	--	--
6690	DOM230	6698	MLI230	34	22.9	374	6.1	374	6.1	--	--
6691	ALT230	6692	ALTG1	T1	21.6	26	83.1	--	--	--	--
6691	ALT230	6693	ALTG2	T2	21.6	26	83.1	--	--	--	--
6691	ALT230	6694	ALTG3	T3	0	26	0	--	--	--	--
6695	PDO230	3WNDTR	TRAFO1	T1	31.8	40	79.5	--	--	--	--
6698	MLI230	6699	MLIG1	T1	11.5	20	57.5	--	--	--	--
6698	MLI230	6700	MLIG2	T2	11.5	20	57.5	--	--	--	--
6698	MLI230	6701	MLIG3	T3	0	20	0	--	--	--	--
6730	SAN115	6731	SAN13.8	T1	9.8	13.2	74.2	--	--	--	--
6760	SBA230	3WNDTR	TRAFO1	T1	33.9	100	33.9	--	--	--	--

6761	SBA115	6775	SMA115	1	19.1	28.7	66.7	28.7	66.7	32.8	58.4
6761	SBA115	3WNDTR	TRAFO1	T1	19	100	19	--	--	--	--
6775	SMA115	6776	SMA34	T1	19	50	38	--	--	--	--
6790	SMA82	3WNDTR	TRAFO1	T1	27.1	60	45.2	--	--	--	--
6860	BBL230	6861	BBL13.8	T1	27.3	30	91.1	--	--	--	--
6915	SCR115	6916	SCR13.8	T1	20.2	50	40.4	--	--	--	--
6036	SMA115	6120	MIR115B	35	45.7	97	47.1	97	47.1	109	42
6120	MIR115B	6122	MIRG10	T1	37.6	50	75.2	--	--	--	--
6120	MIR115B	6124	MIR44	T3	9.8	75	13.1	--	--	--	--
6121	MIRG9	6123	MIR115A	T1	37.5	50	75	--	--	--	--
6123	MIR115A	6124	MIR44	T1	8.6	47	18.3	--	--	--	--
6123	MIR115A	6124	MIR44	T2	8.6	50	17.2	--	--	--	--

Demanda Mínima de Invierno

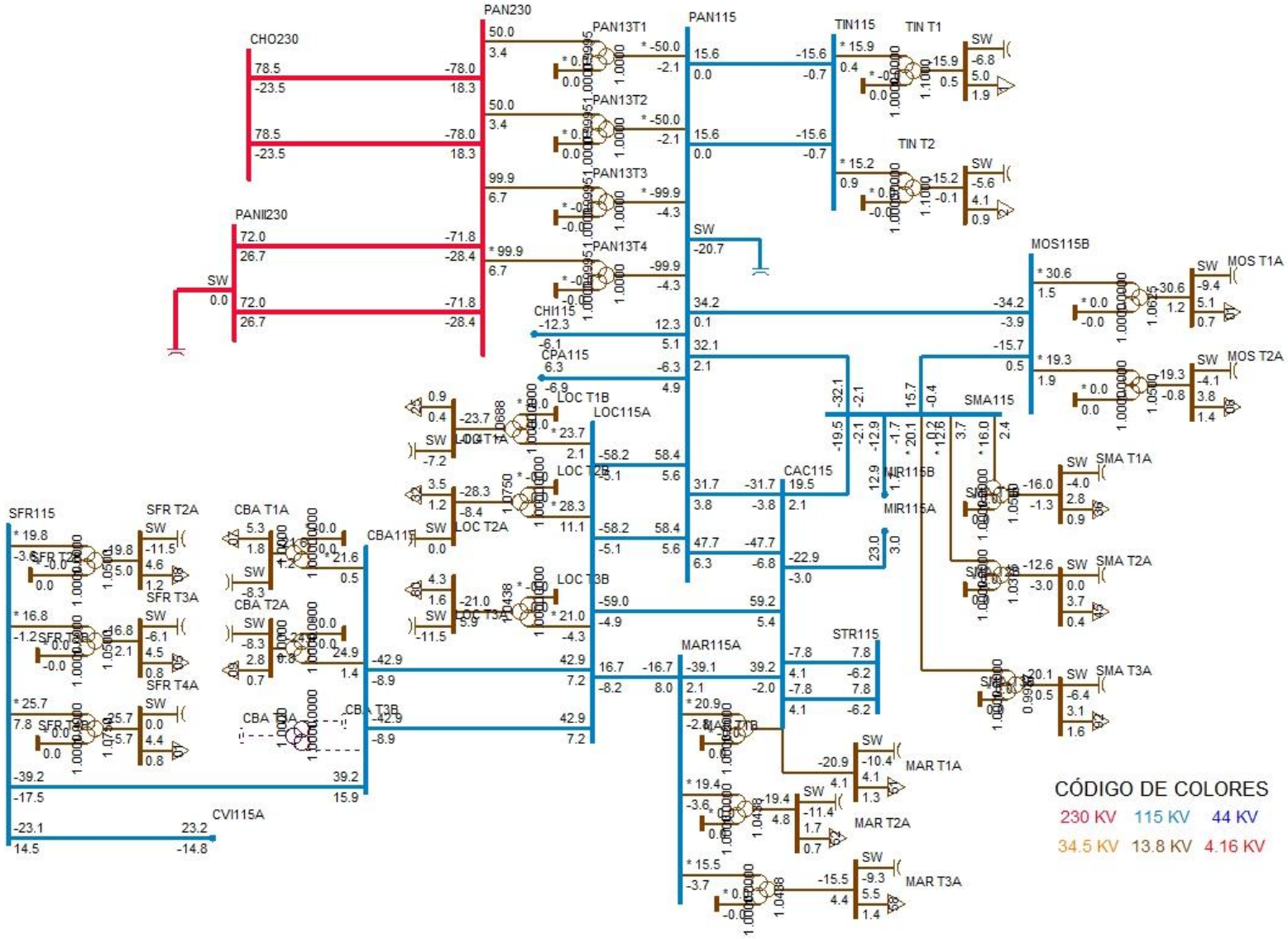
PAN230
PAN115
CHO230
PANII230
PAN13T1
PAN13T2
PAN13T3
PAN13T4
TIN115
TIN T1
TIN T2
MOS115B
MOS T1A
MOS T2A
SMA115
SMA T1A
SMA T2A
SMA T3A
MIR115B
MIR115A
CAC115
CHI115
CPA115
LOC115A
LOC T1B
LOC T2B
LOC T2A
LOC T3B
MAR115A
MAR T1A
MAR T2A
MAR T3A
STR115
CBA115
CBA T1A
CBA T2A
CBA T3A
CBA T3B
SFR115
SFR T2A
SFR T3A
SFR T4A
CVI115A
SW
CÓDIGO DE COLORES
230 KV
115 KV
44 KV
34.5 KV
13.8 KV
4.16 KV

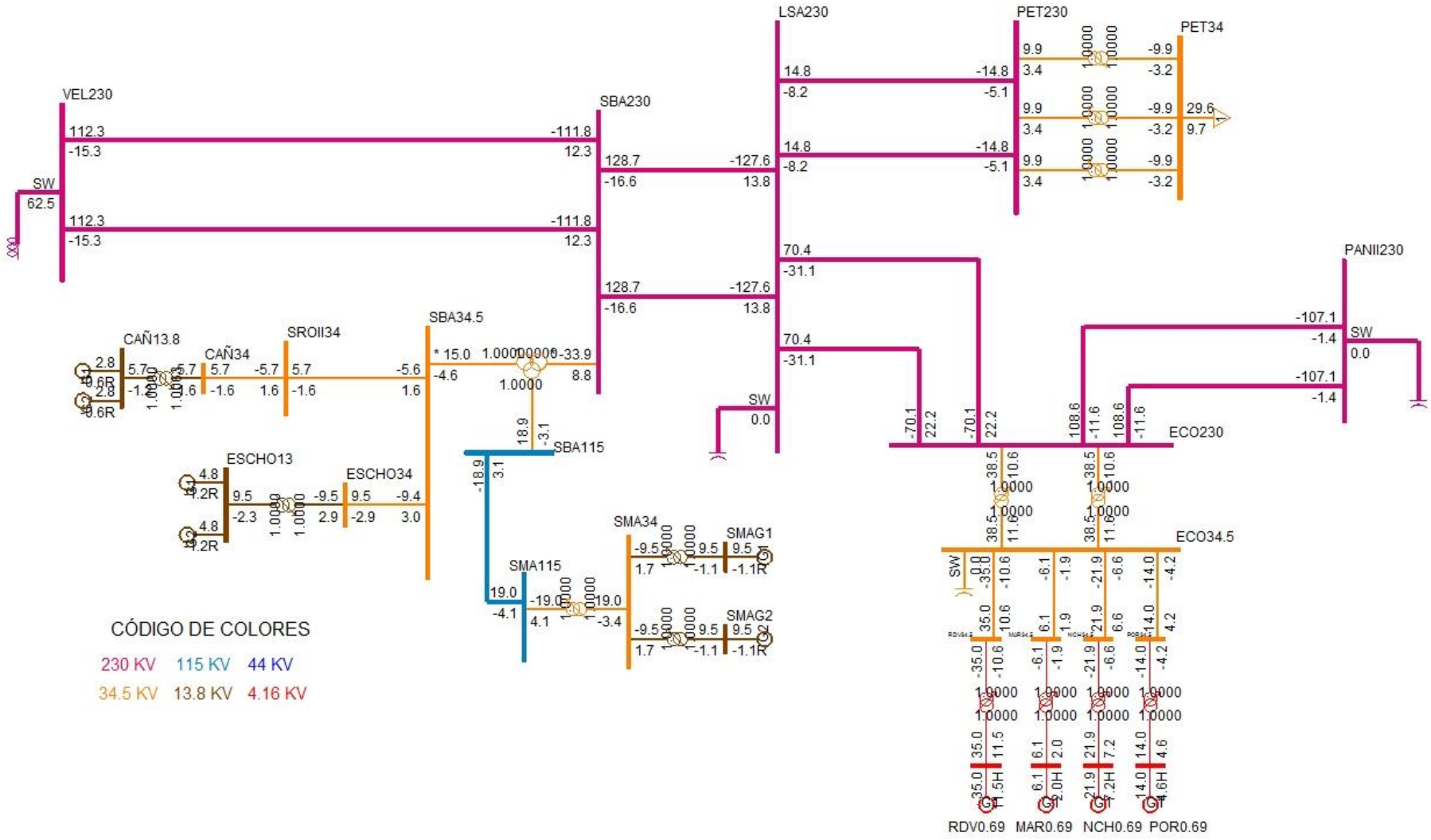
VEL230
SW
62.5
112.3
-15.3
112.3
-15.3
-111.8
12.3
-111.8
12.3
SBA230
128.7
-16.6
128.7
-16.6
-127.6
13.8
-127.6
13.8
LSA230
14.8
-8.2
14.8
-8.2
-14.8
-5.1
-14.8
-5.1
PET230
9.9
3.4
9.9
3.4
9.9
3.4
-9.9
-3.2
-9.9
-3.2
-9.9
-3.2
PET34
29.6
9.7
70.4
-31.1
70.4
-31.1
SW
0.0
PANII230
-107.1
-1.4
SW
0.0
-107.1
-1.4
-70.1
22.2
-70.1
22.2
108.6
-11.6
108.6
-11.6
ECO230
38.5
11.6
38.5
11.6
ECO34.5
SBA34.5
* 15.0
-4.6
-33.9
8.8
1.0000
SBA115
18.9
3.1
-18.9
3.1
SMA115
19.0
-4.1
-19.0
4.1
19.0
-3.4
SMA34
-9.5
1.7
9.5
-1.1
9.5
-1.1
SMAG1
SMAG2
CAÑ13.8
2.8
0.6R
2.8
0.6R
5.7
-1.6
5.7
-1.6
CAÑ34
5.7
-1.6
-5.7
1.6
SROII34
5.7
-1.6
-5.6
1.6
ESCHO13
4.8
1.2R
4.8
1.2R
9.5
-2.3
ESCHO34
-9.5
2.9
9.5
-2.9
-9.4
3.0
SW
0.0
-35.0
-10.6
-6.1
-1.9
-21.9
-6.6
-14.0
-4.2
35.0
10.6
6.1
1.9
21.9
6.6
14.0
4.2
35.0
11.5
6.1
2.0
21.9
7.2
14.0
4.6
35.0
1.5H
6.1
2.0H
21.9
7.2H
14.0
4.6H
RDV0.69
MAR0.69
NCH0.69
POR0.69
CÓDIGO DE COLORES
230 KV
115 KV
44 KV
34.5 KV
13.8 KV
4.16 KV

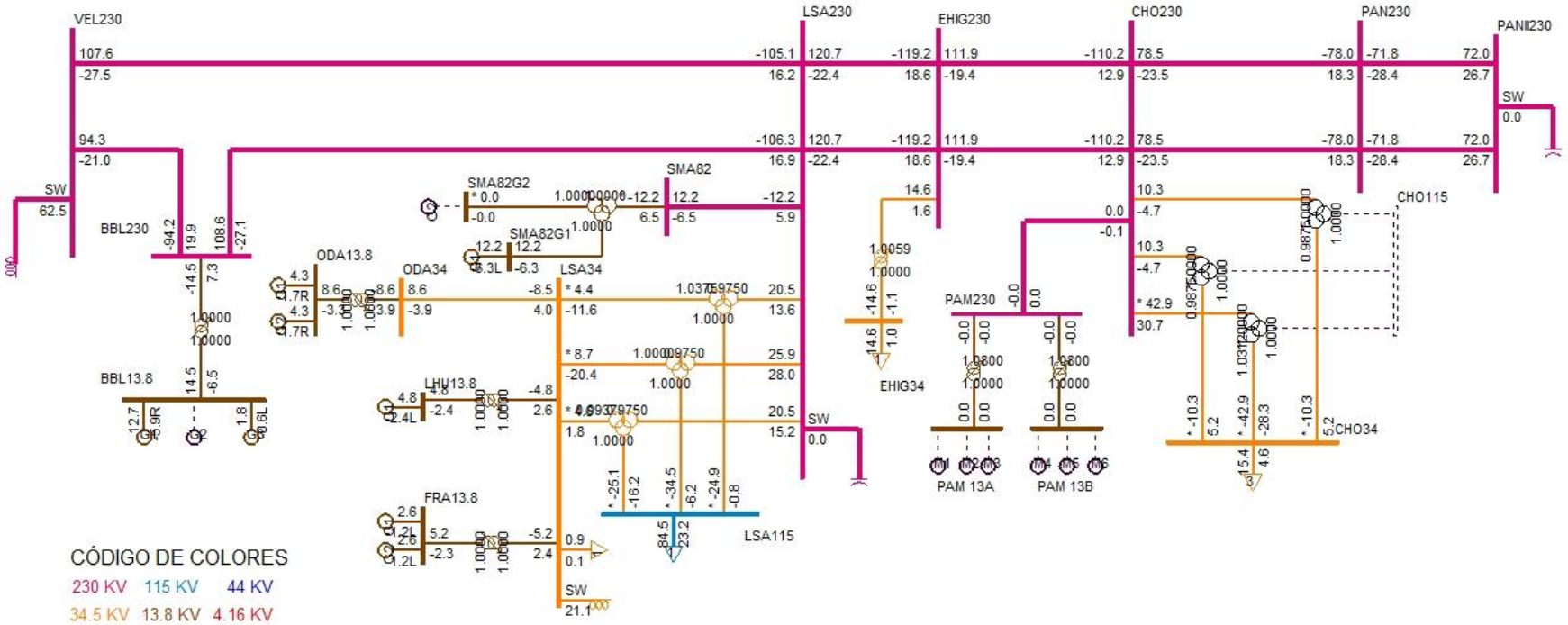
VEL230
LSA230
EHIG230
CHO230
PAN230
PANII230
SW
BBL230
BBL13.8
ODA13.8
ODA34
SMA82G2
SMA82G1
SMA82
LSA34
LHU13.8
FRA13.8
LSA115
EHIG34
PAM230
PAM 13A
PAM 13B
CHO115
CHO34
CÓDIGO DE COLORES
230 KV 115 KV 44 KV
34.5 KV 13.8 KV 4.16 KV

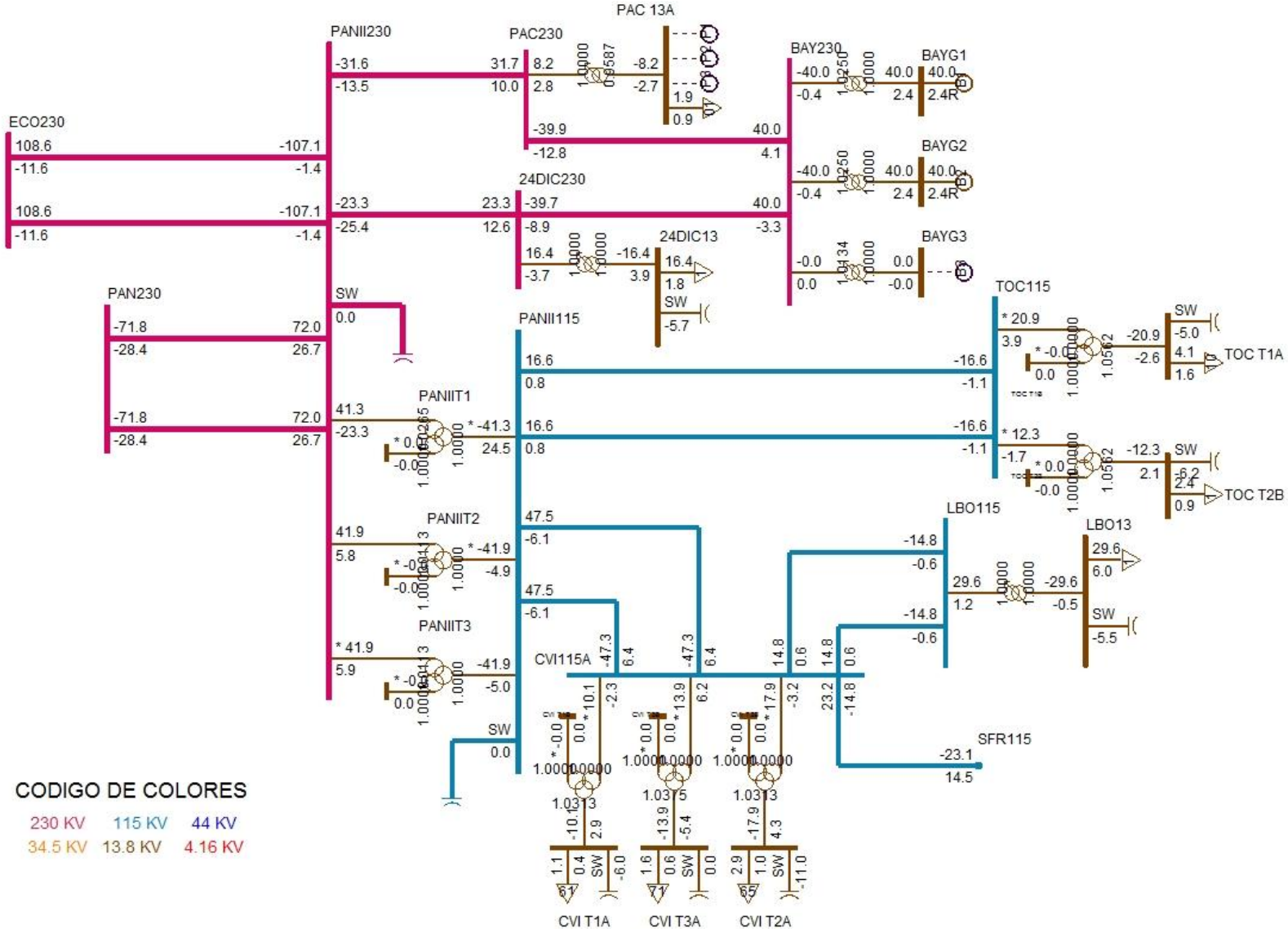
PAC 13A
PANII230
PAC230
BAY230
BAYG1
BAYG2
BAYG3
ECO230
24DIC230
24DIC13
PAN230
SW
PANII115
TOC115
TOC T1A
TOC T2B
PANIIT1
PANIIT2
PANIIT3
LBO115
LBO13
CVI115A
SFR115
CVI T1A
CVI T3A
CVI T2A
CODIGO DE COLORES
230 KV
115 KV
44 KV
34.5 KV
13.8 KV
4.16 KV

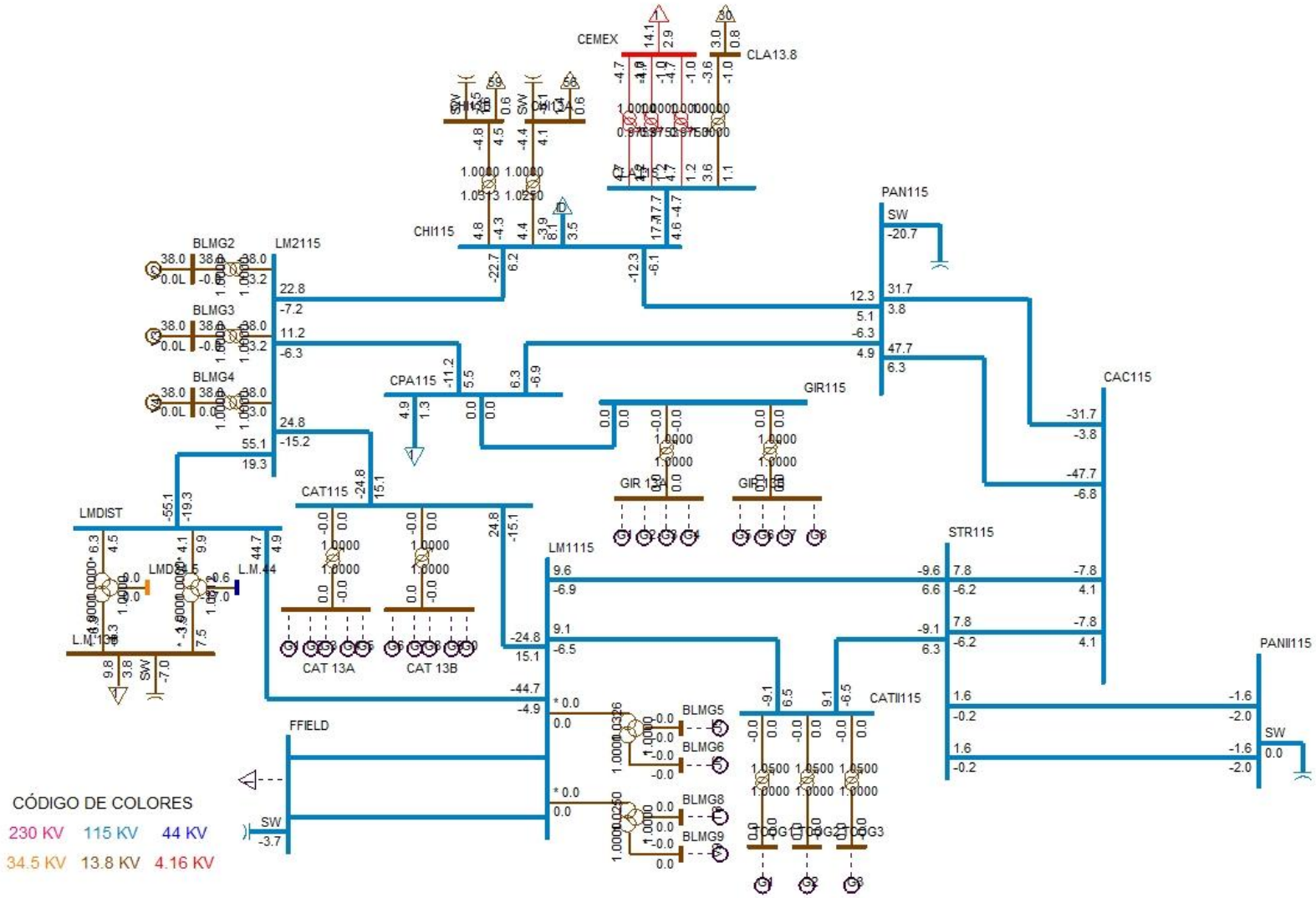
CEMEX
CLA13.8
CHI115
PAN115
SW
BLMG2
BLMG3
BLMG4
LM2115
CPA115
GIR115
CAC115
CAT115
LMDIST
LM1115
STR115
PANII115
CATII115
FFIELD
CAT 13A
CAT 13B
BLMG5
BLMG6
BLMG8
BLMG9
CÓDIGO DE COLORES
230 KV 115 KV 44 KV
34.5 KV 13.8 KV 4.16 KV

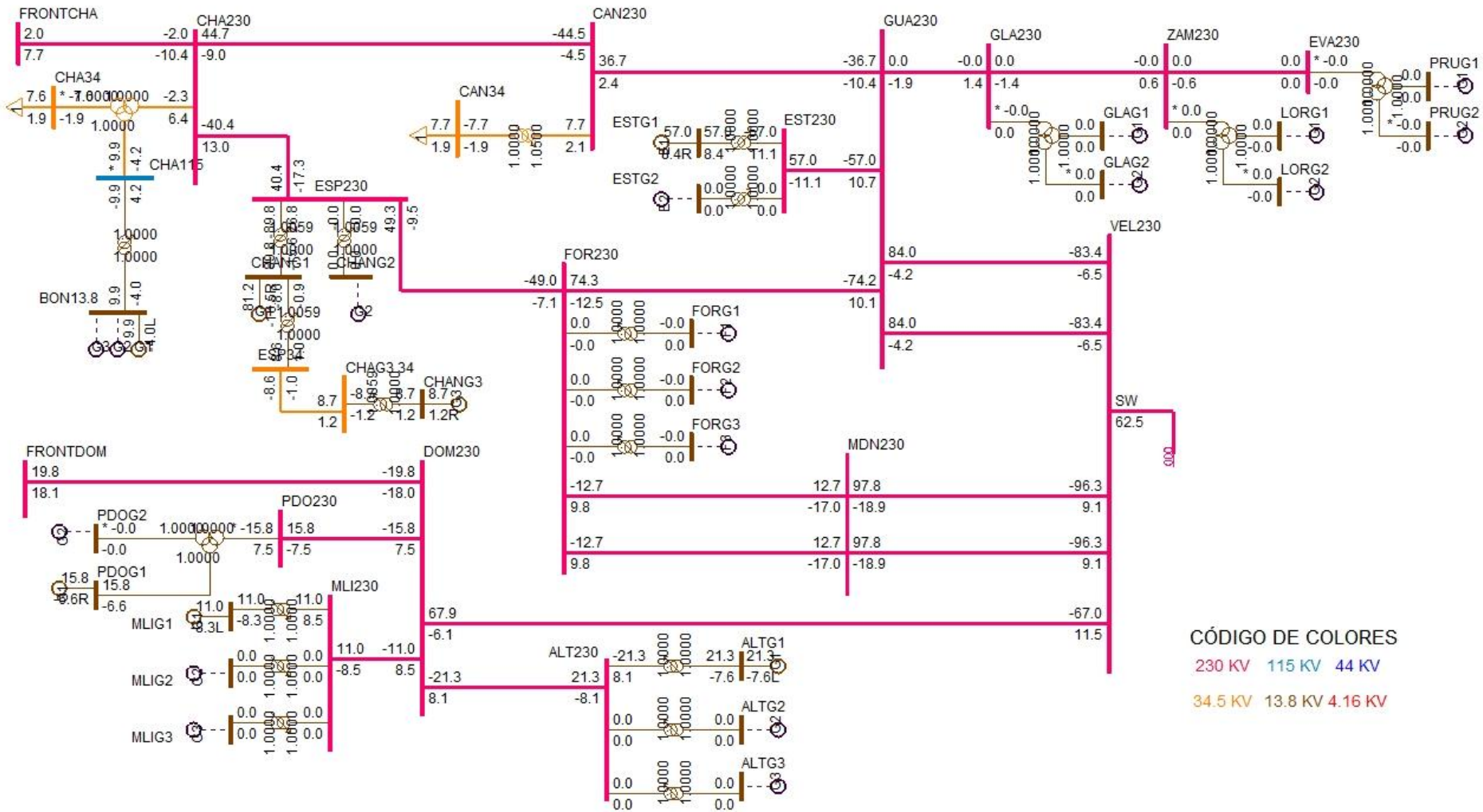
FRONTCHA
CHA230
CAN230
GUA230
GLA230
ZAM230
EVA230
PRUG1
PRUG2
CHA34
CAN34
ESTG1
EST230
GLAG1
GLAG2
LORG1
LORG2
ESTG2
CHA115
ESP230
CHANG1
CHANG2
BON13.8
FOR230
VEL230
FORG1
FORG2
FORG3
SW
CHAG3,34
CHANG3
MDN230
FRONTDOM
DOM230
PDO230
PDOG2
PDOG1
MLI230
MLIG1
MLIG2
MLIG3
ALT230
ALTG1
ALTG2
ALTG3
CÓDIGO DE COLORES
230 KV
115 KV
44 KV
34.5 KV
13.8 KV
4.16 KV

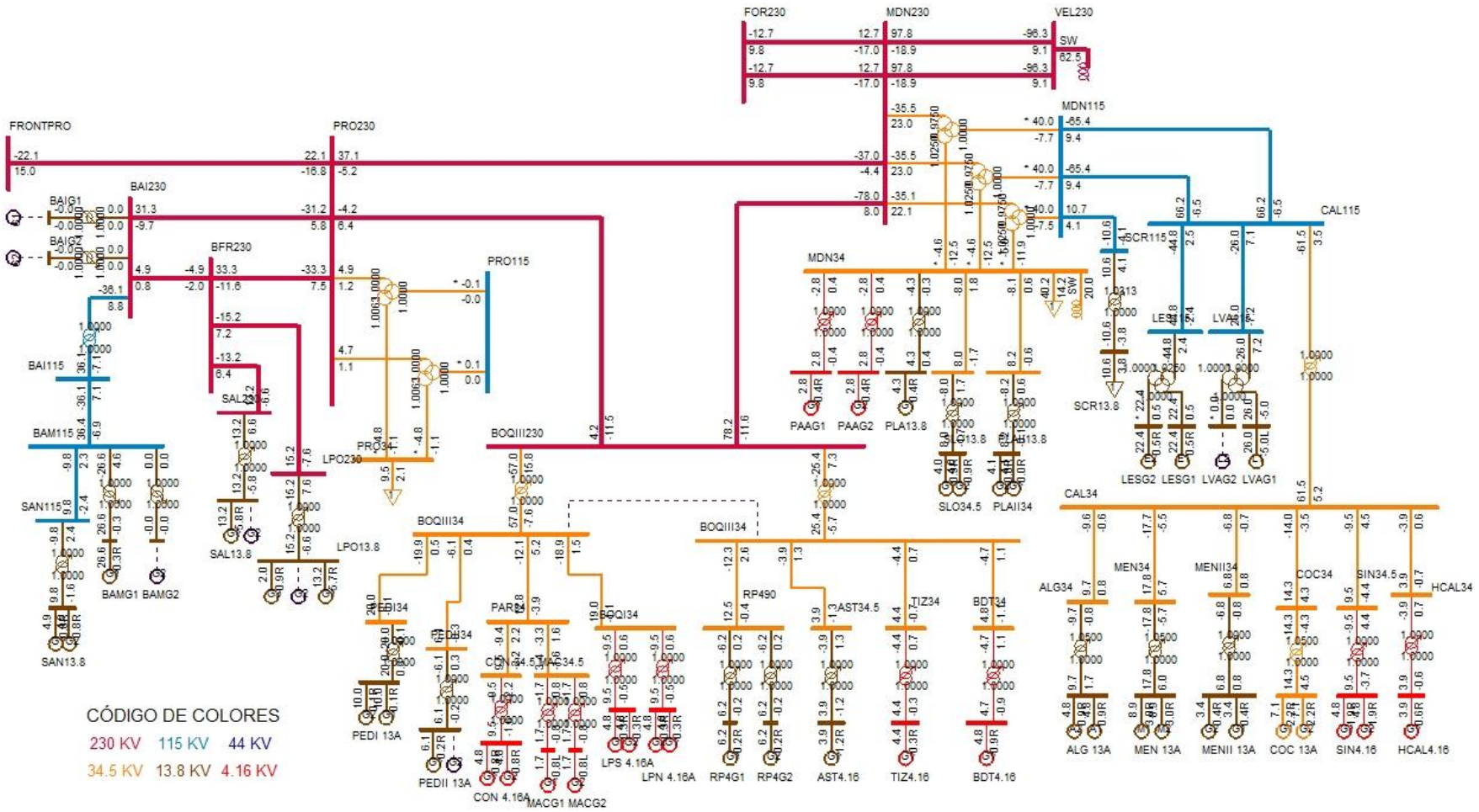
FOR230
MDN230
VEL230
SW
MDN115
FRONTPRO
PRO230
BAI230
BAIG1
BAIG2
BFR230
PRO115
MDN34
SCR115
CAL115
BAI115
BAM115
SAN115
SAN13.8
BAMG1
BAMG2
SAL13.8
LPO230
LPO13.8
PRO34.8
BOQIII230
BOQIII34
PEDI34
PEDI 13A
PEDII 13A
PAR34.5
CON34.5
CON 4.16A
MACG1
MACG2
BOQI34
LPS 4.16A
LPN 4.16A
RP490
RP4G1
RP4G2
AST34.5
AST4.16
TIZ34
TIZ4.16
BDT34
BDT4.16
PAAG1
PAAG2
PLA13.8
SLO34.5
PLAII34
SCR13.8
LESG2
LESG1
LVAG2
LVAG1
CAL34
ALG34
ALG 13A
MEN34
MEN 13A
MENII34
MENII 13A
COC34
COC 13A
SIN34.5
SIN4.16
HCAL34
HCAL4.16
CÓDIGO DE COLORES
230 KV
115 KV
44 KV
34.5 KV
13.8 KV
4.16 KV

DESPACHO DE GENERACIÓN PARA ÁREA 6-PANAMÁ

# BARRA	NOMBRE	ID	POTENCIA ACTIVA GENERADA (MW)	POTENCIA REACTIVA GENERADA (MVAR)
6071	BLMG2	V2	38	0
6072	BLMG3	V3	38	0
6073	BLMG4	V4	38	0
6090	LESG1	E1	22.4	0.5
6091	LESG2	E2	22.4	0.5
6094	LVAG1	L1	26	-5
6101	BAYG1	B1	40	2.4
6102	BAYG2	B2	40	2.4
6176	ESTG1	E1	57	8.4
6264	CHANG1	G1	81.2	-16.5
6268	CHANG3	G3	8.7	1.2
6311	ALG 13A	A1	4.8	0.9
6311	ALG 13A	A2	4.8	0.9
6321	MEN 13A	M1	8.9	3
6321	MEN 13A	M2	8.9	3
6333	BAMG1	G1	26.6	-0.3
6384	PEDI 13A	G1	10	0.1
6384	PEDI 13A	G2	10	0.1
6385	PEDII 13A	G1	6.1	-0.2
6391	ODA13.8	G1	4.3	-1.7
6391	ODA13.8	G2	4.3	-1.7
6433	RDV0.69	G1	35	11.5
6435	MAR0.69	G1	6.1	2
6437	NCH0.69	G1	21.9	7.2
6439	POR0.69	G1	14	4.6
6510	MACG1	G1	1.7	-0.8
6511	MACG2	G2	1.7	-0.8
6520	PAAG1	G1	2.8	-0.4
6521	PAAG2	G2	2.8	-0.4
6530	CON 4.16A	G1	4.8	-0.8
6530	CON 4.16A	G2	4.8	-0.8
6560	PLA13.8	G1	4.3	0.4
6570	FRA13.8	G1	2.6	-1.2
6570	FRA13.8	G2	2.6	-1.2
6600	LHU13.8	G1	4.8	-2.4
6621	LPS 4.16A	G1	4.8	-0.3
6621	LPS 4.16A	G2	4.8	-0.3

6623	LPN 4.16A	G1	4.8	-0.3
6623	LPN 4.16A	G2	4.8	-0.3
6631	COC 13A	G1	7.1	2.2
6631	COC 13A	G2	7.1	2.2
6641	MENII 13A	G1	3.4	0.4
6641	MENII 13A	G2	3.4	0.4
6651	BDT4.16	G1	4.8	-0.9
6661	HCAL4.16	G1	3.9	-0.6
6671	RP4G1	G1	6.2	-0.2
6672	RP4G2	G2	6.2	-0.2
6682	LPO13.8	G1	13.2	-5.7
6682	LPO13.8	G3	2	-0.9
6684	SAL13.8	G1	13.2	-5.8
6692	ALTG1	G1	21.3	-7.6
6696	PDOG1	G1	15.8	-6.6
6699	MLIG1	G1	11	-8.3
6711	TIZ4.16	G1	4.4	-0.3
6721	SIN4.16	G1	4.8	-1.9
6721	SIN4.16	G2	4.8	-1.9
6731	SAN13.8	G1	4.9	-0.8
6731	SAN13.8	G2	4.9	-0.8
6750	BON13.8	G1	9.9	-4
6764	ESCHO13	G1	4.8	-1.2
6764	ESCHO13	G2	4.8	-1.2
6772	CAÑ13.8	G1	2.8	-0.6
6772	CAÑ13.8	G2	2.8	-0.6
6784	SMAG1	G1	9.5	-1.1
6785	SMAG2	G2	9.5	-1.1
6791	SMA82G1	G1	12.2	-6.2
6821	PLAII13.8	G1	4.1	0
6821	PLAII13.8	G2	4.1	0
6831	SLO13.8	G1	4	-0.9
6831	SLO13.8	G2	4	-0.9
6861	BBL13.8	G1	12.7	-5.9
6861	BBL13.8	G3	1.8	-0.6
6951	AST4.16	G1	3.9	-1.2
GENERACIÓN TOTAL DEL ÁREA 6			862.5	-48.8

DESPACHO DE GENERACIÓN PARA ÁREA 7-CANAL

# BARRA	NOMBRE	ID	POTENCIA ACATIVA GENERADA (MW)	POTENCIA REACTIVA GENERADA (MVAR)
6134	MADG1	G1	11.4	1.4
6135	MADG2	G2	11.4	1.3
6136	MADG3	G3	11.4	3
6140	GAT6A	G1	2.8	-0.6
6140	GAT6A	G2	2.8	-0.6
6140	GAT6A	G3	2.8	-0.6
6140	GAT6A	G4	4.3	-0.9
6140	GAT6A	G5	4.3	-0.9
6140	GAT6A	G6	4.3	-0.9
6155	MIR13B	G7	17	4.8
6155	MIR13B	G8	17	4.8
GENERACIÓN TOTAL DEL ÁREA 7			89.6	10.8

BARRAS EN 230 KV CON VOLTAJES MAYORES A (1)

# BARRA	NOMBRE	V(PU)	V(KV)	# BARRA	NOMBRE	V(PU)	V(KV)
6000	FRONTPRO	1.0271	236.23	6001	PAN230	1.0183	234.21
6003	PANII230	1.0232	235.33	6005	CHO230	1.0163	233.76
6008	LSA230	1.0216	234.97	6011	MDN230	1.0241	235.55
6014	PRO230	1.0259	235.95	6096	FOR230	1.0277	236.37
6100	BAY230	1.0334	237.69	6105	PAM230	1.0163	233.76
6171	PAC230	1.0263	236.04	6178	EST230	1.0281	236.45
6179	GUA230	1.0281	236.47	6182	VEL230	1.0203	234.66
6240	EHIG230	1.0202	234.65	6260	CHA230	1.036	238.29
6263	ESP230	1.0343	237.89	6330	BAI230	1.0254	235.84
6340	CAN230	1.0322	237.4	6345	PM230-29	1.03	236.89
6360	GLA230	1.0282	236.48	6363	ZAM230	1.0282	236.49
6366	EVA230	1.0282	236.49	6380	BOQIII23	1.0238	235.48
6400	FRONTCHA	1.0374	238.6	6410	PET230	1.0208	234.79
6430	ECO230	1.0315	237.24	6500	FRONTDOM	1.0254	235.84
6590	24DIC230	1.0253	235.81	6680	BFR230	1.0253	235.82
6681	LPO230	1.0252	235.79	6683	SAL230	1.0252	235.8
6690	DOM230	1.0222	235.1	6691	ALT230	1.0218	235.02
6695	PDO230	1.0215	234.95	6698	MLI230	1.0215	234.94
6760	SBA230	1.0208	234.79	6790	SMA82	1.0221	235.08
6860	BBL230	1.0205	234.7				

BARRAS EN 230 KV CON VOLTAJES MENORES A (1)

# BARRA	NOMBRE	V(PU)	V(KV)	# BARRA	NOMBRE	V(PU)	V(KV)
Ninguna							

BARRAS EN 115 KV CON VOLTAJES MAYORES A (1)

# BARRA	NOMBRE	V(PU)	V(KV)	# BARRA	NOMBRE	V(PU)	V(KV)
6002	PAN115	1.0174	117	6004	PANII115	1.009	116.04
6009	LSA115	1.0293	118.37	6012	MDN115	1.0206	117.36
6015	PRO115	1.0244	117.8	6018	CAC115	1.0171	116.97
6019	CVI115A	1.0076	115.87	6024	CHI115	1.0112	116.29
6027	LOC115A	1.0135	116.55	6032	MAR115A	1.0141	116.62
6036	SMA115	1.0169	116.94	6040	SFR115	1.0112	116.29
6047	CLA115	1.0079	115.91	6055	MOS115B	1.0162	116.87
6057	TOC115	1.0078	115.9	6059	LM1115	1.0097	116.12
6060	LM2115	1.0098	116.13	6066	FFIELD	1.0073	115.83
6074	LMDIST	1.0098	116.12	6087	CAL115	1.0248	117.86
6088	LES115	1.0262	118.01	6092	LVA115	1.0247	117.84
6115	MES115	1.0081	115.93	6120	MIR115B	1.0186	117.14
6123	MIR115A	1.0202	117.33	6170	CPA115	1.0116	116.34
6173	STR115	1.0108	116.24	6210	TIN115	1.0167	116.92
6230	CBA115	1.0126	116.45	6261	CHA115	1.0281	118.23
6270	CAT115	1.0098	116.12	6280	GIR115	1.0116	116.34
6290	CATII115	1.0099	116.13	6331	BAI115	1.0149	116.71
6332	BAM115	1.0148	116.71	6350	PM115-8	1.0158	116.82
6580	LBO115	1.0075	115.86	6730	SAN115	1.0148	116.7
6761	SBA115	1.0155	116.78	6775	SMA115	1.0162	116.86
6915	SCR115	1.0184	117.12				

BARRAS EN 115 KV CON VOLTAJES MENORES A (1)

# BARRA	NOMBRE	V(PU)	V(KV)	# BARRA	NOMBRE	V(PU)	V(KV)
Ninguna							

VERIFICACIÓN DE CARGA (MVA) EN LÍNEAS Y TRANSFORMADORES

DE		A				RATIN SET A		RATIN SET B		RATIN SET C	
# BARRA	NOMBRE	# BARRA	NOMBRE	CKT	CARGA	RATING	%	RATING	%	RATING	%
6000	FRONTPRO	6014	PRO230	1	27.1	400	6.8	400	6.8	450	6
6000	FRONTPRO	56050	RCL230A	1	26	200	13	200	13	--	--
6001	PAN230	6003	PANII230	1C	75.8	350	21.7	350	21.7	450	16.9
6001	PAN230	6003	PANII230	2B	75.8	350	21.7	350	21.7	450	16.9
6001	PAN230	6005	CHO230	3A	80.6	247	32.6	247	32.6	366	22
6001	PAN230	6005	CHO230	4A	80.6	247	32.6	247	32.6	366	22
6001	PAN230	3WNDTR	TRAF04	T4	100.1	350	28.6	350	28.6	437.5	22.9
6001	PAN230	3WNDTR	TRAFO1	T1	50.1	175	28.6	175	28.6	218.8	22.9
6001	PAN230	3WNDTR	TRAFO2	T2	50.1	175	28.6	175	28.6	218.8	22.9
6001	PAN230	3WNDTR	TRAFO3	T3	100.1	350	28.6	350	28.6	437.5	22.9
6002	PAN115	6018	CAC115	12	31.4	120	26.2	120	26.2	175	17.9
6002	PAN115	6018	CAC115	37	47.4	142	33.4	142	33.4	178	26.6
6002	PAN115	6024	CHI115	3A	13.6	93	14.6	93	14.6	175	7.8
6002	PAN115	6027	LOC115A	22	57.7	137	42.1	137	42.1	175	33
6002	PAN115	6027	LOC115A	38	57.7	137	42.1	137	42.1	175	33
6002	PAN115	6036	SMA115	7	31.7	93	34.1	93	34.1	175	18.1
6002	PAN115	6055	MOS115B	10	33.9	109	31.1	109	31.1	135	25.1
6002	PAN115	6170	CPA115	4A	9.2	93	9.9	93	9.9	175	5.3
6002	PAN115	6210	TIN115	42	15.3	151	10.1	151	10.1	175	8.8
6002	PAN115	6210	TIN115	9	15.3	151	10.1	151	10.1	175	8.8
6002	PAN115	3WNDTR	TRAF04	T4	100	350	28.6	350	28.6	437.5	22.9
6002	PAN115	3WNDTR	TRAFO1	T1	50	175	28.6	175	28.6	218.8	22.9
6002	PAN115	3WNDTR	TRAFO2	T2	50	175	28.6	175	28.6	218.8	22.9
6002	PAN115	3WNDTR	TRAFO3	T3	100	350	28.6	350	28.6	437.5	22.9
6003	PANII230	6171	PAC230	1B	33.6	186	18.1	186	18.1	350	9.6
6003	PANII230	6430	ECO230	2A	105.9	275	38.5	275	38.5	459	23.1
6003	PANII230	6430	ECO230	3A	105.9	275	38.5	275	38.5	459	23.1
6003	PANII230	6590	24DIC230	2B	33.7	186	18.1	186	18.1	350	9.6
6003	PANII230	3WNDTR	TRAFO1	T1	47.4	175	27.1	175	27.1	218.8	21.7
6003	PANII230	3WNDTR	TRAFO2	T2	42.3	175	24.2	175	24.2	218.8	19.3
6003	PANII230	3WNDTR	TRAFO3	T3	42.3	175	24.2	175	24.2	218.8	19.3
6004	PANII115	6019	CVI115A	28	47.5	158	30.1	158	30.1	196	24.2
6004	PANII115	6019	CVI115A	29	47.5	158	30.1	158	30.1	196	24.2
6004	PANII115	6057	TOC115	32	16.5	93	17.7	93	17.7	175	9.4
6004	PANII115	6057	TOC115	33	16.5	93	17.7	93	17.7	175	9.4
6004	PANII115	6173	STR115	1	2.5	200	1.3	200	1.3	250	1
6004	PANII115	6173	STR115	2	2.5	200	1.3	200	1.3	250	1
6004	PANII115	3WNDTR	TRAFO1	T1	48	175	27.4	175	27.4	218.8	21.9

6004	PANII115	3WNDTR	TRAFO2	T2	42.2	175	24.1	175	24.1	218.8	19.3
6004	PANII115	3WNDTR	TRAFO3	T3	42.2	175	24.1	175	24.1	218.8	19.3
6005	CHO230	6105	PAM230	11	0.1	193	0	193	0	366	0
6005	CHO230	6240	EHIG230	3B	111.3	247	45.1	247	45.1	366	30.4
6005	CHO230	6240	EHIG230	4B	111.3	247	45.1	247	45.1	366	30.4
6005	CHO230	3WNDTR	TRAFO1	T1	11.3	50	22.6	50	22.6	62.5	18.1
6005	CHO230	3WNDTR	TRAFO2	T2	11.3	50	22.6	50	22.6	62.5	18.1
6005	CHO230	3WNDTR	TRAFO3	T3	52.8	100	52.8	100	52.8	125	42.2
6008	LSA230	6182	VEL230	5A	108.9	247	44.1	247	44.1	366	29.7
6008	LSA230	6240	EHIG230	3C	120.1	247	48.6	247	48.6	366	32.8
6008	LSA230	6240	EHIG230	4C	120.1	247	48.6	247	48.6	366	32.8
6008	LSA230	6410	PET230	1	16.6	247	6.7	247	6.7	366	4.5
6008	LSA230	6410	PET230	2	16.6	247	6.7	247	6.7	366	4.5
6008	LSA230	6430	ECO230	2B	75.4	275	27.4	275	27.4	459	16.4
6008	LSA230	6430	ECO230	3B	75.4	275	27.4	275	27.4	459	16.4
6008	LSA230	6760	SBA230	4A	127.2	275	46.2	275	46.2	459	27.7
6008	LSA230	6760	SBA230	5A	127.2	275	46.2	275	46.2	459	27.7
6008	LSA230	6790	SMA82	1	13.5	131	10.3	131	10.3	405	3.3
6008	LSA230	6860	BBL230	6A	109.7	247	44.4	247	44.4	366	30
6008	LSA230	3WNDTR	TRAFO1	T1	24.6	70	35.1	70	35.1	87.5	28.1
6008	LSA230	3WNDTR	TRAFO2	T2	25.5	70	36.5	70	36.5	87.5	29.2
6008	LSA230	3WNDTR	TRAFO3	T3	38.1	100	38.1	100	38.1	125	30.5
6009	LSA115	3WNDTR	TRAFO1	T1	24.9	60	41.5	60	41.5	75	33.2
6009	LSA115	3WNDTR	TRAFO2	T2	29.9	60	49.8	60	49.8	75	39.8
6009	LSA115	3WNDTR	TRAFO3	T3	35.1	100	35.1	100	35.1	125	28.1
6011	MDN230	6014	PRO230	1	36.5	400	9.1	400	9.1	450	8.1
6011	MDN230	6096	FOR230	7	20.7	193	10.7	193	10.7	366	5.7
6011	MDN230	6096	FOR230	8	20.7	193	10.7	193	10.7	366	5.7
6011	MDN230	6182	VEL230	5B	97.3	350	27.8	350	27.8	450	21.6
6011	MDN230	6182	VEL230	6C	97.3	350	27.8	350	27.8	450	21.6
6011	MDN230	6380	BOQIII230	9A	77.2	400	19.3	400	19.3	450	17.1
6011	MDN230	3WNDTR	TRAFO1	T1	42.3	70	60.4	70	60.4	87.5	48.3
6011	MDN230	3WNDTR	TRAFO2	T2	42.3	70	60.4	70	60.4	87.5	48.3
6011	MDN230	3WNDTR	TRAFO3	T3	41.4	70	59.2	70	59.2	87.5	47.4
6012	MDN115	6087	CAL115	15	64.9	93	69.7	93	69.7	175	37.1
6012	MDN115	6087	CAL115	16	64.9	93	69.7	93	69.7	175	37.1
6012	MDN115	6915	SCR115	1	11.2	143.6	7.8	161.9	6.9	--	--
6012	MDN115	3WNDTR	TRAFO1	T1	40.8	60	68	60	68	75	54.4
6012	MDN115	3WNDTR	TRAFO2	T2	40.8	60	68	60	68	75	54.4
6012	MDN115	3WNDTR	TRAFO3	T3	40.7	60	67.9	60	67.9	75	54.3
6014	PRO230	6330	BAI230	27	31.9	193	16.5	193	16.5	366	8.7

6014	PRO230	6380	BOQIII230	9B	12	400	3	400	3	450	2.7
6014	PRO230	6680	BFR230	8A	34.4	193	17.8	193	17.8	366	9.4
6014	PRO230	3WNDTR	TRAFO1	T1	5	50	10	50	10	62.5	8
6014	PRO230	3WNDTR	TRAFO2	T2	4.8	50	9.6	50	9.6	62.5	7.7
6015	PRO115	3WNDTR	TRAFO1	T1	0.1	50	0.2	50	0.2	62.5	0.1
6015	PRO115	3WNDTR	TRAFO2	T2	0.1	50	0.2	50	0.2	62.5	0.1
6017	CEMEX	6047	CLA115	T1	4.8	10	48.3	--	--	--	--
6017	CEMEX	6047	CLA115	T2	4.8	15	32.2	--	--	--	--
6017	CEMEX	6047	CLA115	T3	4.8	30	16.1	--	--	--	--
6018	CAC115	6027	LOC115A	6	58.5	140	41.8	140	41.8	150	39
6018	CAC115	6036	SMA115	1	19.3	97	19.9	97	19.9	109	17.7
6018	CAC115	6123	MIR115A	5	22.8	100	22.8	100	22.8	100	22.8
6018	CAC115	6173	STR115	1A	9.9	150	6.6	150	6.6	175	5.6
6018	CAC115	6173	STR115	2A	9.9	150	6.6	150	6.6	175	5.6
6018	CAC115	6350	PM115-8	8	38.6	140	27.6	140	27.6	150	25.7
6019	CVI115A	6040	SFR115	11	27.3	141	19.3	141	19.3	164	16.6
6019	CVI115A	6580	LBO115	48	14.7	50	29.4	--	--	--	--
6019	CVI115A	6580	LBO115	49	14.7	50	29.4	--	--	--	--
6019	CVI115A	3WNDTR	CVI T1	T1	10.3	25	41.4	--	--	--	--
6019	CVI115A	3WNDTR	CVI T2	T2	18.2	42	43.2	--	--	--	--
6019	CVI115A	3WNDTR	CVI T3	T3	15.3	42	36.4	--	--	--	--
6024	CHI115	6025	CHI13A	T1	6	25	24	--	--	--	--
6024	CHI115	6026	CHI13B	T2	6.6	25	26.5	--	--	--	--
6024	CHI115	6047	CLA115	24	18.2	90	20.2	--	--	--	--
6024	CHI115	6060	LM2115	3B	23.7	93	25.5	93	25.5	175	13.5
6027	LOC115A	6032	MAR115A	21	18.3	114	16.1	114	16.1	125.4	14.6
6027	LOC115A	6230	CBA115	39	43.2	160	27	--	--	--	--
6027	LOC115A	6230	CBA115	40	43.2	160	27	--	--	--	--
6027	LOC115A	3WNDTR	LOC T1	T1	23.8	50	47.6	--	--	--	--
6027	LOC115A	3WNDTR	LOC T2	T2	30.4	50	60.9	--	--	--	--
6027	LOC115A	3WNDTR	LOC T3	T3	21.4	47	45.6	--	--	--	--
6032	MAR115A	6350	PM115-8	8	38.6	114	33.9	114	33.9	132	29.2
6032	MAR115A	3WNDTR	MAR T1	T1	21.1	50	42.2	--	--	--	--
6032	MAR115A	3WNDTR	MAR T2	T2	19.7	50	39.5	--	--	--	--
6032	MAR115A	3WNDTR	MAR T3	T3	15.9	50	31.8	--	--	--	--
6036	SMA115	6055	MOS115B	1	15.5	97	16	97	16	109	14.2
6036	SMA115	6120	MIR115B	35	12.8	97	13.2	97	13.2	109	11.7
6036	SMA115	3WNDTR	STM T1	T1	16.2	25	64.8	--	--	--	--
6036	SMA115	3WNDTR	STM T2	T2	13.2	25	52.6	--	--	--	--
6036	SMA115	3WNDTR	STM T3	T3	20.2	50	40.3	--	--	--	--
6040	SFR115	6230	CBA115	41	42.4	184	23.1	184	23.1	228	18.6

6040	SFR115	3WNDTR	SFCO T2	T2	20.1	46	43.6	--	--	--	--
6040	SFR115	3WNDTR	SFCO T3	T3	16.9	50	33.8	--	--	--	--
6040	SFR115	3WNDTR	SFCO T4	T4	26.9	50	53.7	--	--	--	--
6047	CLA115	6048	CLA13.8	T1	3.8	10.5	36.2	--	--	--	--
6055	MOS115B	3WNDTR	MOS T1	T1	30.6	50	61.2	--	--	--	--
6055	MOS115B	3WNDTR	MOS T2	T2	19.4	50	38.9	--	--	--	--
6057	TOC115	3WNDTR	TOC T1	T1	21.2	50	42.4	--	--	--	--
6057	TOC115	3WNDTR	TOC T2	T2	12.4	50	24.9	--	--	--	--
6059	LM1115	6066	FFIELD	30	25.2	93	27.1	93	27.1	175	14.4
6059	LM1115	6066	FFIELD	31	25.2	93	27.1	93	27.1	175	14.4
6059	LM1115	6074	LMDIST	23	44.6	90.6	49.2	--	--	--	--
6059	LM1115	6173	STR115	2B	11.7	150	7.8	150	7.8	175	6.7
6059	LM1115	6270	CAT115	0A	28.8	93	31	93	31	175	16.4
6059	LM1115	6290	CATII115	1C	11.1	150	7.4	150	7.4	175	6.4
6059	LM1115	3WNDTR	TRAFO12	T1	0	100	0	--	--	--	--
6059	LM1115	3WNDTR	TRAFO7	T1	0	100	0	--	--	--	--
6060	LM2115	6071	BLMG2	T2	38.1	50	76.3	--	--	--	--
6060	LM2115	6072	BLMG3	T3	38.1	50	76.3	--	--	--	--
6060	LM2115	6073	BLMG4	T4	38.1	50	76.2	--	--	--	--
6060	LM2115	6074	LMDIST	26	57.8	90.6	63.8	--	--	--	--
6060	LM2115	6170	CPA115	4B	12.8	93	13.7	93	13.7	175	7.3
6060	LM2115	6270	CAT115	0B	28.8	93	31	93	31	175	16.5
6063	MHOPE	6115	MES115	T1	8.1	42	19.4	--	--	--	--
6066	FFIELD	6067	FF13.8	T1	24.4	50	48.8	--	--	--	--
6066	FFIELD	6115	MES115	1	9.7	93	10.5	93	10.5	175	5.6
6066	FFIELD	6322	FF13.8	T2	18.8	42	44.7	--	--	--	--
6066	FFIELD	6323	FF13.8	T5	9.5	50	19.1	--	--	--	--
6074	LMDIST	3WNDTR	BLM T9	T9	7.7	50	15.5	50	15.5	62.5	12.4
6074	LMDIST	3WNDTR	BLM44T8	T8	10.7	56	19.1	--	--	--	--
6087	CAL115	6088	LES115	17	43.8	93	47	93	47	175	25
6087	CAL115	6092	LVA115	18	26.3	93	28.3	93	28.3	175	15.1
6087	CAL115	6300	CAL34	T1	61.7	62.5	98.8	--	--	--	--
6088	LES115	3WNDTR	TRAFO1	T1	44.9	54	83.2	--	--	--	--
6092	LVA115	3WNDTR	TRAFO1	T1	27	54	50	--	--	--	--
6096	FOR230	6097	FORG1	T1	0	111	0	--	--	--	--
6096	FOR230	6098	FORG2	T2	0	111	0	--	--	--	--
6096	FOR230	6099	FORG3	T3	0	111	0	--	--	--	--
6096	FOR230	6179	GUA230	18	73.3	276	26.6	276	26.6	459	16
6096	FOR230	6263	ESP230	0A	48.6	304	16	304	16	340	14.3
6100	BAY230	6101	BAYG1	T1	40.1	109	36.8	--	--	--	--
6100	BAY230	6102	BAYG2	T2	40.1	96	41.7	--	--	--	--

6100	BAY230	6110	BAYG3	T3	0	109	0	--	--	--	--
6100	BAY230	6171	PAC230	1A	40.8	186	22	186	22	350	11.7
6100	BAY230	6590	24DIC230	2A	39.7	186	21.3	186	21.3	350	11.3
6105	PAM230	6106	PAM 13A	T1	0	63	0	--	--	--	--
6105	PAM230	6107	PAM 13B	T2	0	63	0	--	--	--	--
6115	MES115	3WNDTR	TRAFO2	T2	6.1	50	12.2	--	--	--	--
6170	CPA115	6280	GIR115	43	0	159	0	--	--	--	--
6171	PAC230	6172	PAC 13A	T1	8.7	65	13.4	--	--	--	--
6173	STR115	6290	CATII115	1B	11.1	150	7.4	150	7.4	175	6.4
6176	ESTG1	6178	EST230	T1	58.1	70	83	--	--	--	--
6177	ESTG2	6178	EST230	T2	0	70	0	--	--	--	--
6178	EST230	6179	GUA230	19	56.5	193	29.3	193	29.3	366	15.4
6179	GUA230	6182	VEL230	16	82	275	29.8	275	29.8	450	18.2
6179	GUA230	6182	VEL230	17	82	275	29.8	275	29.8	450	18.2
6179	GUA230	6345	PM230-29	29	37.1	276	13.4	276	13.4	459	8.1
6179	GUA230	6360	GLA230	22	1.9	131	1.4	131	1.4	405	0.5
6182	VEL230	6690	DOM230	5A	66.7	300	22.2	300	22.2	389	17.1
6182	VEL230	6760	SBA230	4B	111.1	275	40.4	275	40.4	459	24.2
6182	VEL230	6760	SBA230	5B	111.1	275	40.4	275	40.4	459	24.2
6182	VEL230	6860	BBL230	6B	94.7	247	38.3	247	38.3	366	25.9
6210	TIN115	3WNDTR	TIN T1	T1	15.9	42	37.9	--	--	--	--
6210	TIN115	3WNDTR	TIN T2	T2	15.2	42	36.3	--	--	--	--
6230	CBA115	3WNDTR	CBAN T1	T1	21.6	50	43.3	--	--	--	--
6230	CBA115	3WNDTR	CBAN T2	T2	25	50	49.9	--	--	--	--
6240	EHIG230	6241	EHIG34	T1	14.7	50	29.4	--	--	--	--
6260	CHA230	6263	ESP230	0B	42.5	304	14	304	14	340	12.5
6260	CHA230	6340	CAN230	30	44	276	15.9	276	15.9	459	9.6
6260	CHA230	6400	FRONTCHA	21	10.2	304	3.4	304	3.4	340	3
6260	CHA230	3WNDTR	TRAFO1	T1	6.8	50	13.5	50	13.5	62.5	10.8
6261	CHA115	6750	BON13.8	T1	10.8	50	21.5	--	--	--	--
6261	CHA115	3WNDTR	TRAFO1	T1	10.8	50	21.5	50	21.5	62.5	17.2
6263	ESP230	6264	CHANG1	T1	93.7	125	74.9	--	--	--	--
6263	ESP230	6265	CHANG2	T2	0	125	0	--	--	--	--
6270	CAT115	6271	CAT 13A	T1	0	52	0	--	--	--	--
6270	CAT115	6272	CAT 13B	T2	0	52	0	--	--	--	--
6280	GIR115	6281	GIR 13A	T1	0	20	0	--	--	--	--
6280	GIR115	6282	GIR 13B	T2	0	66.6	0	--	--	--	--
6290	CATII115	6291	TCOG1	T1	0	75	0	--	--	--	--
6290	CATII115	6292	TCOG2	T2	0	75	0	--	--	--	--
6290	CATII115	6293	TCOG3	T3	0	75	0	--	--	--	--
6330	BAI230	6331	BAI115	T1	37.2	60	62	--	--	--	--

6330	BAI230	6335	BAIG1	T1	0	60	0	--	--	--	--
6330	BAI230	6336	BAIG2	T2	0	60	0	--	--	--	--
6330	BAI230	6680	BFR230	8B	5.1	193	2.7	193	2.7	366	1.4
6331	BAI115	6332	BAM115	44	36.5	93	39.2	93	39.2	175	20.8
6332	BAM115	6333	BAMG1	T1	27	70	38.6	--	--	--	--
6332	BAM115	6334	BAMG2	T1	0	70	0	--	--	--	--
6332	BAM115	6730	SAN115	1	9.9	15	66.1	15	66.1	15	66.1
6340	CAN230	6341	CAN34	T1	8	50	16	--	--	--	--
6340	CAN230	6345	PM230-29	29	36.4	276	13.2	276	13.2	459	7.9
6360	GLA230	6363	ZAM230	23	1.3	131	1	131	1	405	0.3
6360	GLA230	3WNDTR	TRAFO1	T1	0	66	0	--	--	--	--
6363	ZAM230	6366	EVA230	24	0.6	131	0.5	131	0.5	405	0.2
6363	ZAM230	3WNDTR	TRAFO1	T1	0	40	0	--	--	--	--
6366	EVA230	3WNDTR	TRAFO1	T1	0	64	0	--	--	--	--
6380	BOQIII230	6381	BOQIII34	T1	59.1	83.3	71	--	--	--	--
6380	BOQIII230	6386	BOQIII34	T2	26.4	83.3	31.7	--	--	--	--
6400	FRONTCHA	58350	CAH230	1	7.7	300	2.6	300	2.6	--	--
6410	PET230	6411	PET34	T1	10.4	100	10.4	--	--	--	--
6410	PET230	6411	PET34	T2	10.4	100	10.4	--	--	--	--
6410	PET230	6411	PET34	T3	10.4	100	10.4	--	--	--	--
6430	ECO230	6431	ECO34.5	T1	40.2	125	32.2	--	--	--	--
6430	ECO230	6431	ECO34.5	T2	40.2	125	32.2	--	--	--	--
6500	FRONTDOM	6690	DOM230	5B	26.2	300	8.7	300	8.7	389	6.7
6500	FRONTDOM	56052	RCL230B	1	26.2	374	7	374	7	--	--
6580	LBO115	6581	LBO13	T1	29.6	50	59.2	--	--	--	--
6590	24DIC230	6591	24-dic-13	T1	16.9	50	33.7	--	--	--	--
6680	BFR230	6681	LPO230	1	16.6	193	8.6	193	8.6	366	4.5
6680	BFR230	6683	SAL230	1	14.4	193	7.5	193	7.5	366	3.9
6681	LPO230	6682	LPO13.8	T1	17	33.3	51.1	--	--	--	--
6683	SAL230	6684	SAL13.8	T1	14.8	31	47.8	--	--	--	--
6690	DOM230	6691	ALT230	35	22.3	374	6	374	6	--	--
6690	DOM230	6695	PDO230	33	17.1	374	4.6	374	4.6	--	--
6690	DOM230	6698	MLI230	34	13.6	374	3.6	374	3.6	--	--
6691	ALT230	6692	ALTG1	T1	22.8	26	87.7	--	--	--	--
6691	ALT230	6693	ALTG2	T2	0	26	0	--	--	--	--
6691	ALT230	6694	ALTG3	T3	0	26	0	--	--	--	--
6695	PDO230	3WNDTR	TRAFO1	T1	17.5	40	43.7	--	--	--	--
6698	MLI230	6699	MLIG1	T1	13.9	20	69.5	--	--	--	--
6698	MLI230	6700	MLIG2	T2	0	20	0	--	--	--	--
6698	MLI230	6701	MLIG3	T3	0	20	0	--	--	--	--
6730	SAN115	6731	SAN13.8	T1	10.1	13.2	76.2	--	--	--	--

6760	SBA230	3WNDTR	TRAFO1	T1	35	100	35	--	--	--	--
6761	SBA115	6775	SMA115	1	19.1	28.7	66.7	28.7	66.7	32.8	58.3
6761	SBA115	3WNDTR	TRAFO1	T1	19.2	100	19.2	--	--	--	--
6775	SMA115	6776	SMA34	T1	19.4	50	38.9	--	--	--	--
6790	SMA82	3WNDTR	TRAFO1	T1	13.8	60	23	--	--	--	--
6860	BBL230	6861	BBL13.8	T1	16.2	30	53.9	--	--	--	--
6915	SCR115	6916	SCR13.8	T1	11.4	50	22.8	--	--	--	--
6036	SMA115	6120	MIR115B	35	12.8	97	13.2	97	13.2	109	11.7
6120	MIR115B	6122	MIRG10	T1	0	50	0	--	--	--	--
6120	MIR115B	6124	MIR44	T3	13.2	75	17.6	--	--	--	--
6121	MIRG9	6123	MIR115A	T1	0	50	0	--	--	--	--
6123	MIR115A	6124	MIR44	T1	11.7	47	24.9	--	--	--	--
6123	MIR115A	6124	MIR44	T2	11.7	50	23.4	--	--	--	--

REPORTE DE GENERACIÓN, PÉRDIDAS E INTERCAMBIO EN ÁREAS
MW/MVAR

AREA	DE GENERACIÓN	A CARGA	TO BUS SHUNT	FROM CHARGING	A PÉRDIDAS	TO TIE LINES	TO TIES + LOADS	DESIRED NET INT
1	827.7	812.2	0	0	15.3	0.2	0.2	0
GUATEMAL	-160.7	89.1	187.1	641.9	176.6	28.3	28.3	
2	617.2	607.4	0	0	9.9	-0.1	-0.1	0
SALVADOR	66.4	155	0	196.4	113.4	-5.6	-5.6	
3	812.5	794.7	0	0	17.1	0.8	0.8	0
HONDURAS	0.2	254.8	195.4	705.1	224.6	30.5	30.5	
4	305.1	301	0	0	4	0.1	0.1	0
NICARAGU	-127.9	130.4	43.7	335.2	55.1	-21.9	-21.9	
5	691.8	685.6	0	0	6	0.2	0.2	0
C.RICA	-131.4	184.6	0	482.9	115.4	51.5	51.5	
6	862.5	887	0	0	31.9	-56.3	-56.3	-55
PANAMA	-48.8	259.2	-111.4	517.8	348.5	-27.3	-27.3	
7	89.6	30.4	0	0	2.6	56.6	56.6	55
ACANAL	10.8	19.7	-14.1	0.2	13.3	-8	-8	
8	27391.1	27392.5	0	0	0	-1.4	-1.4	0
MEXICO	1984	2031.4	0	0	0	-47.4	-47.4	
COLUMN	31597.4	31510.7	0	0	86.7	0	0	0
TOTALS	1592.5	3124.4	300.6	2879.4	1047	0	0	

2016

Demanda Máxima de Verano

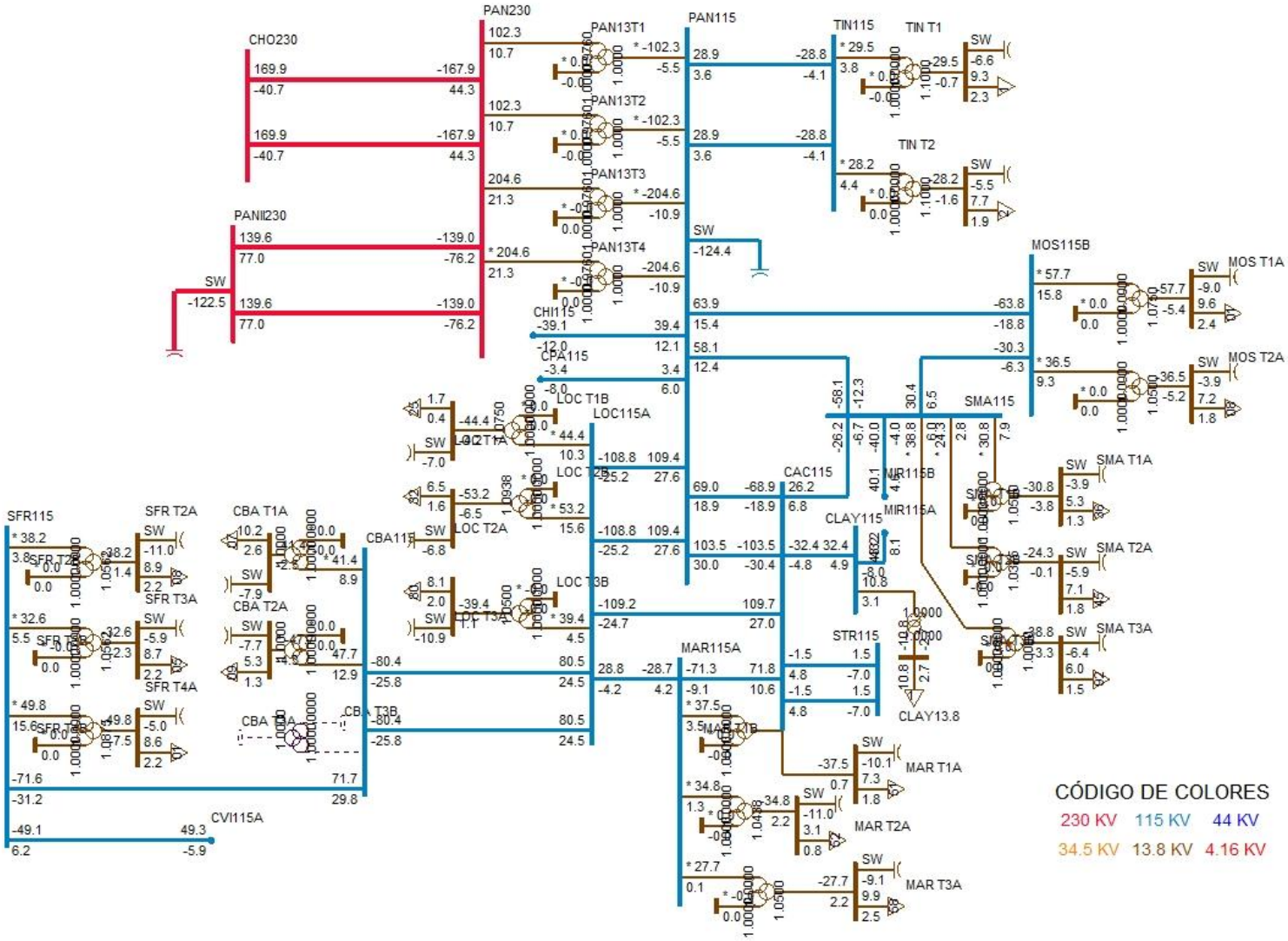
PAN230
CHO230
PANII230
PAN13T1
PAN13T2
PAN13T3
PAN13T4
PAN115
TIN115
TIN T1
TIN T2
MOS115B
MOS T1A
MOS T2A
SMA115
SMA T1A
SMA T2A
SMA T3A
CHI115
CPA115
LOC T1B
LOC115A
LOC T2A
LOC T3B
CAC115
MIR115B
MIR115A
CLAY115
CLAY13.8
STR115
MAR115A
MAR T1A
MAR T2A
MAR T3A
SFR115
SFR T2A
SFR T3A
SFR T4A
CBA115
CBA T1A
CBA T2A
CBA T3A
CBA T3B
CVI115A
SW
CÓDIGO DE COLORES
230 KV 115 KV 44 KV
34.5 KV 13.8 KV 4.16 KV

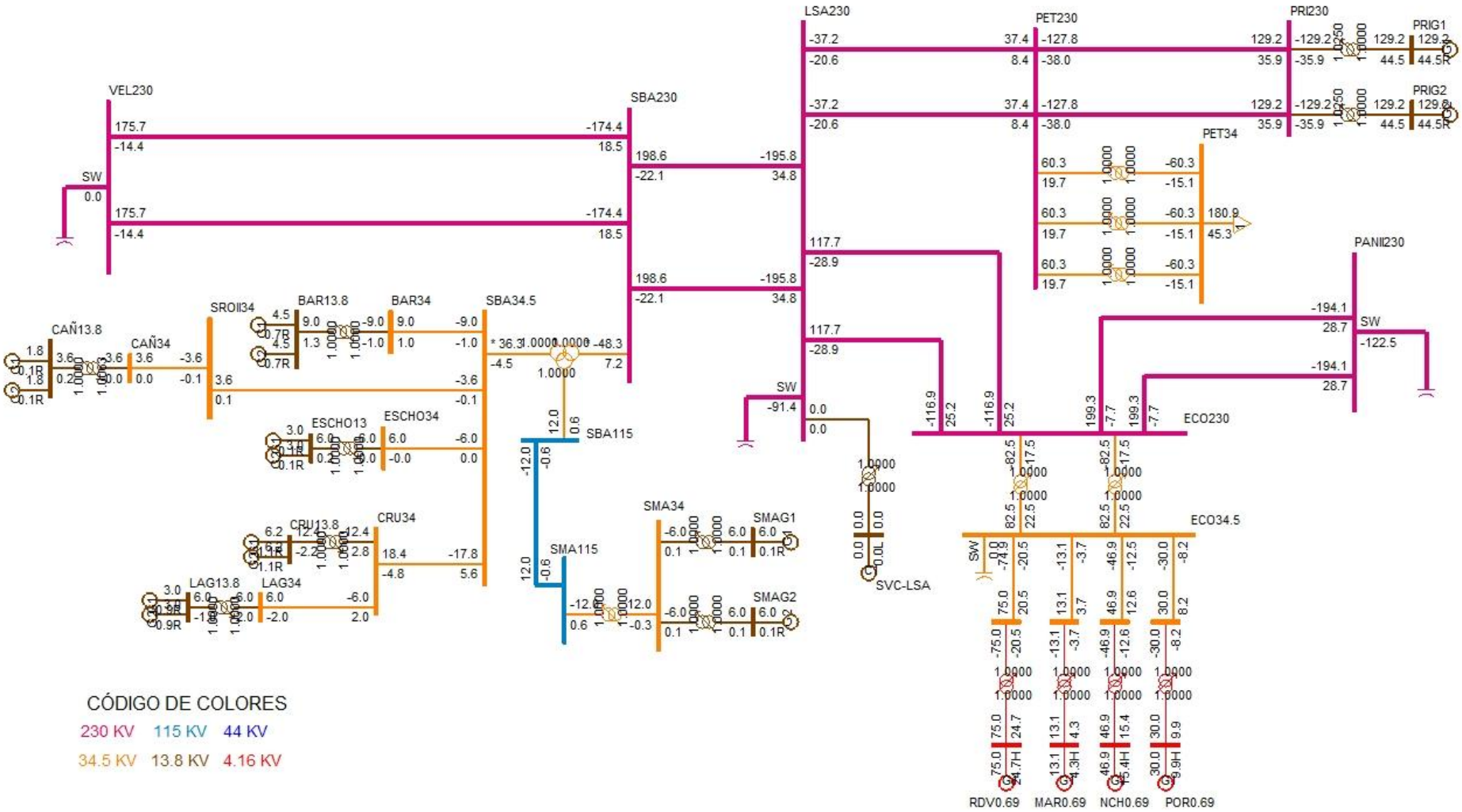
VEL230
SBA230
LSA230
PET230
PRI230
PRIG1
PRIG2
PET34
PANII230
ECO230
ECO34.5
SW
SROII34
BAR13.8
BAR34
SBA34.5
CAÑ13.8
CAÑ34
ESCHO13
ESCHO34
CRU13.8
CRU34
LAG13.8
LAG34
SBA115
SMA115
SMA34
SMAG1
SMAG2
SVC-LSA
RDV0.69
MAR0.69
NCH0.69
POR0.69
CÓDIGO DE COLORES
230 KV
115 KV
44 KV
34.5 KV
13.8 KV
4.16 KV

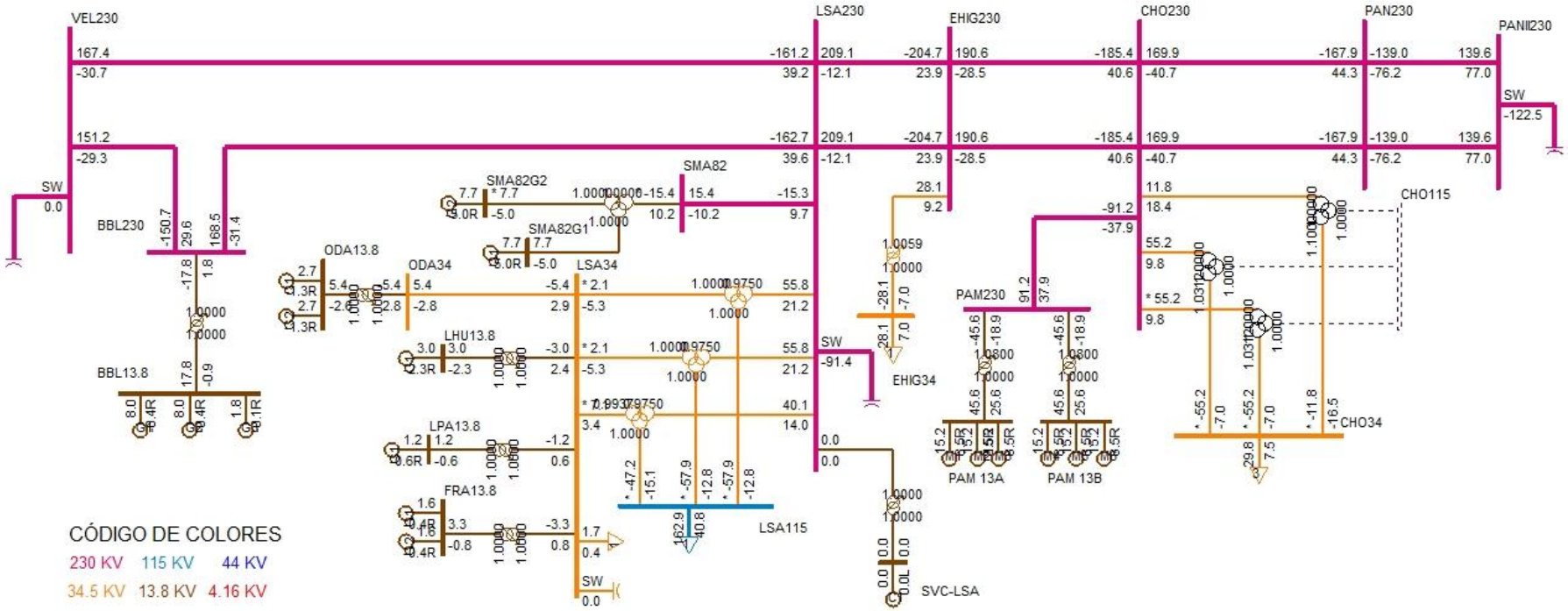
VEL230
LSA230
EHIG230
CHO230
PAN230
PANII230
SW
BBL230
ODA13.8
ODA34
SMA82G2
SMA82G1
SMA82
LSA34
LHU13.8
LPA13.8
FRA13.8
BBL13.8
PAM230
PAM 13A
PAM 13B
CHO115
CHO34
EHIG34
LSA115
SVC-LSA
CÓDIGO DE COLORES
230 KV 115 KV 44 KV
34.5 KV 13.8 KV 4.16 KV

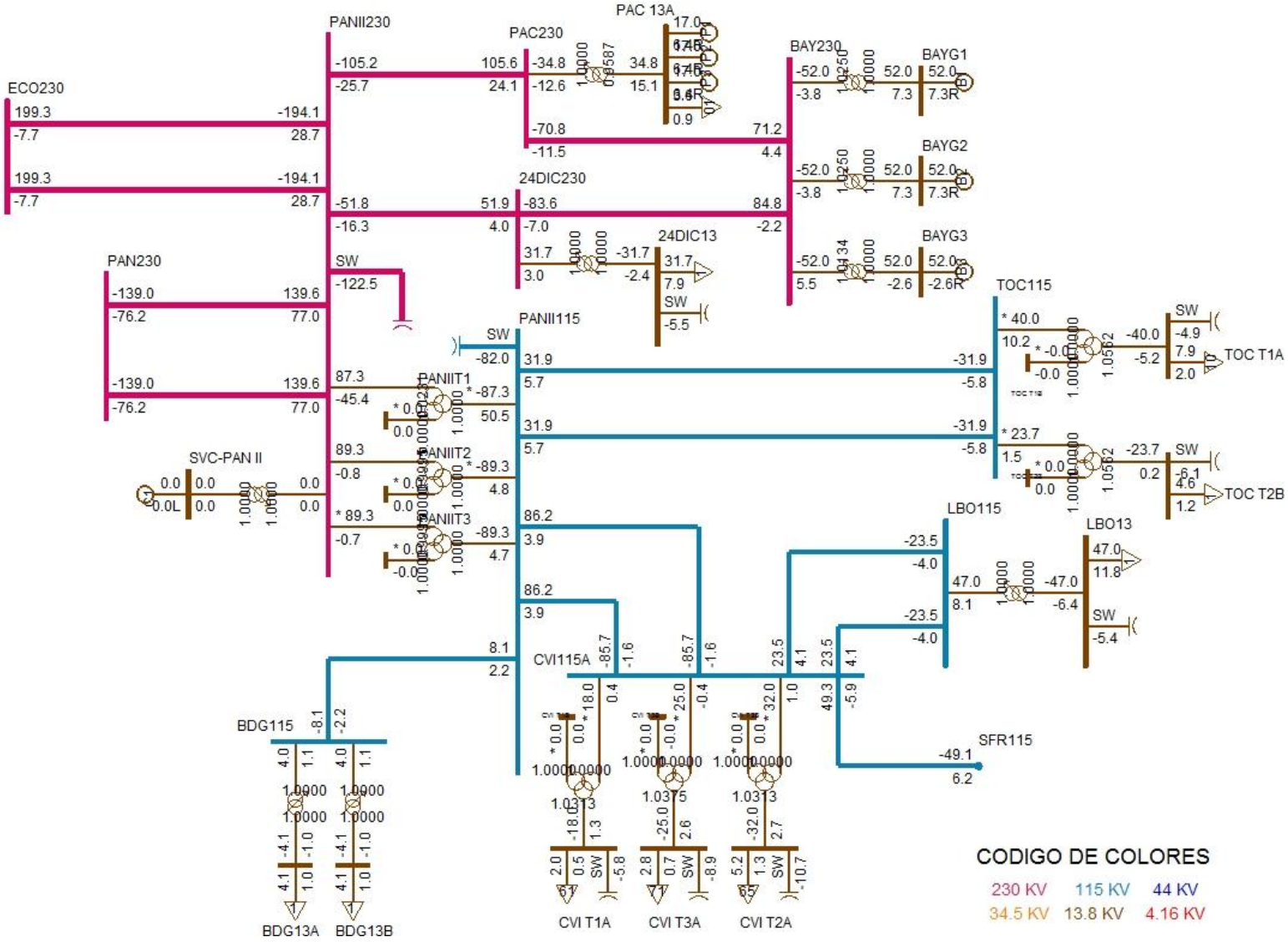
ECO230
PANII230
PAC230
PAC 13A
BAY230
BAYG1
BAYG2
BAYG3
24DIC230
24DIC13
PAN230
SW
PANII115
TOC115
TOC T1A
TOC T2B
SVC-PAN II
PANIIT1
PANIIT2
PANIIT3
LBO115
LBO13
BDG115
BDG13A
BDG13B
CVI115A
CVI T1A
CVI T3A
CVI T2A
SFR115
CODIGO DE COLORES
230 KV
115 KV
44 KV
34.5 KV
13.8 KV
4.16 KV

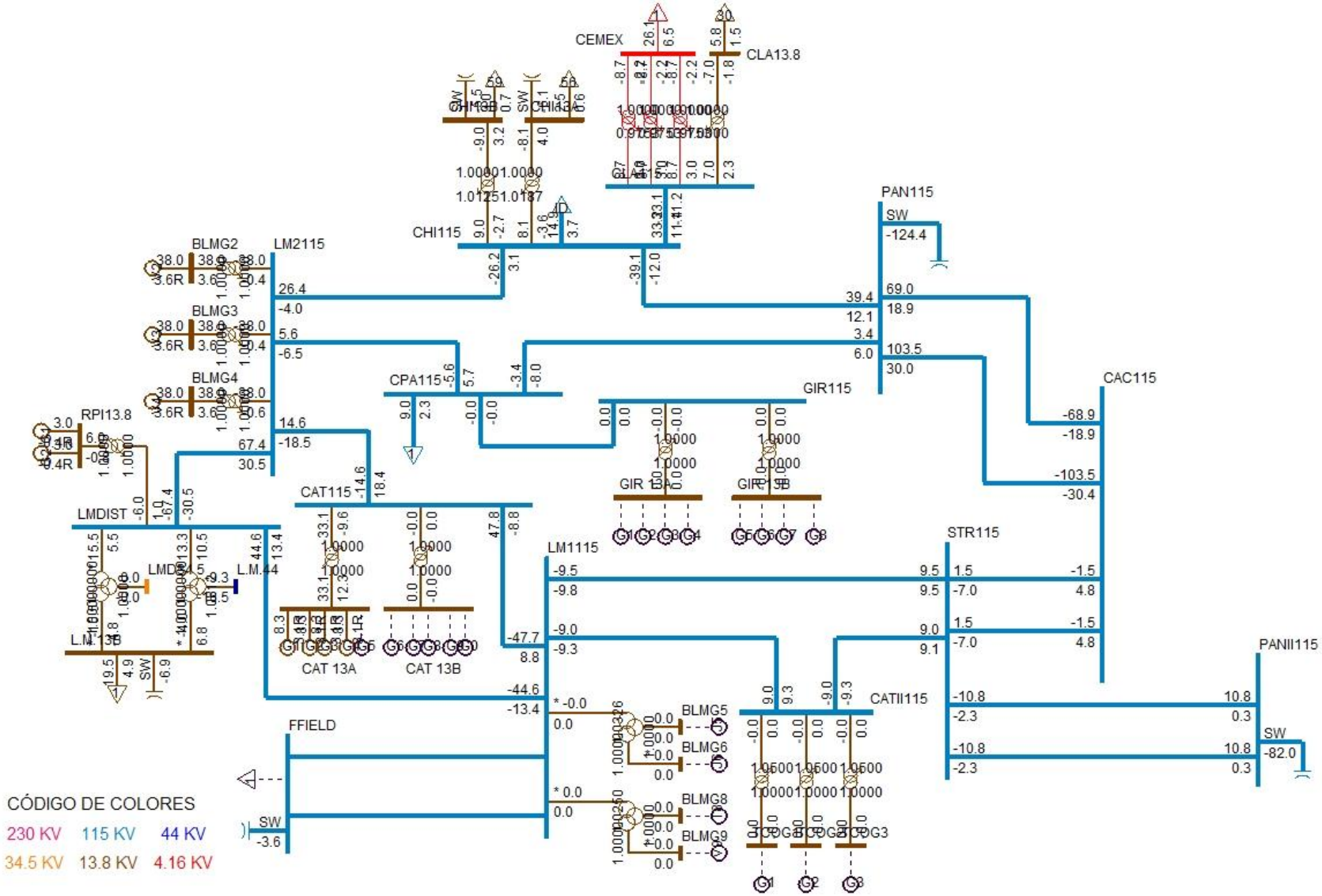
CEMEX
CLA13.8
CHI115
PAN115
SW
-124.4
BLMG2
LM2115
BLMG3
BLMG4
CPA115
GIR115
RPI13.8
CAC115
CAT115
LMDIST
LMD044.5
L.M.44
LM1115
STR115
LM.13B
CAT 13A
CAT 13B
FFIELD
CATII115
PANII115
BLMG5
BLMG6
BLMG8
BLMG9
CÓDIGO DE COLORES
230 KV
115 KV
44 KV
34.5 KV
13.8 KV
4.16 KV

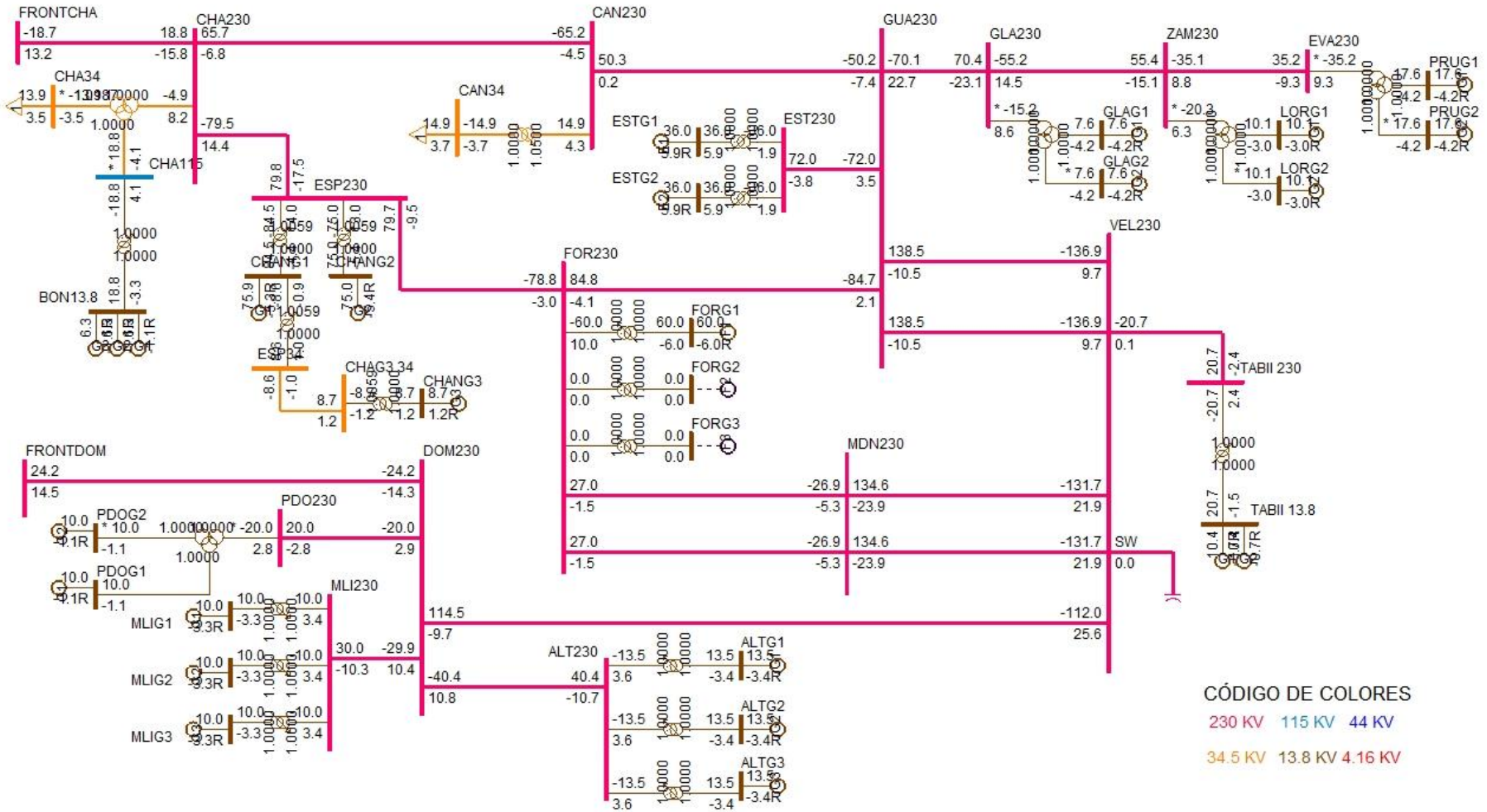
FRONTCHA
CHA230
CAN230
GUA230
GLA230
ZAM230
EVA230
PRUG1
PRUG2
CHA34
CAN34
ESTG1
ESTG2
EST230
GLAG1
GLAG2
LORG1
LORG2
CHA115
ESP230
CHANG1
CHANG2
CHAG3 34
CHANG3
BON13.8
FOR230
FORG1
FORG2
FORG3
VEL230
TABII 230
TABII 13.8
FRONTDOM
DOM230
PDO230
PDOG2
PDOG1
MLI230
MLIG1
MLIG2
MLIG3
MDN230
SW
ALT230
ALTG1
ALTG2
ALTG3
CÓDIGO DE COLORES
230 KV
115 KV
44 KV
34.5 KV
13.8 KV
4.16 KV

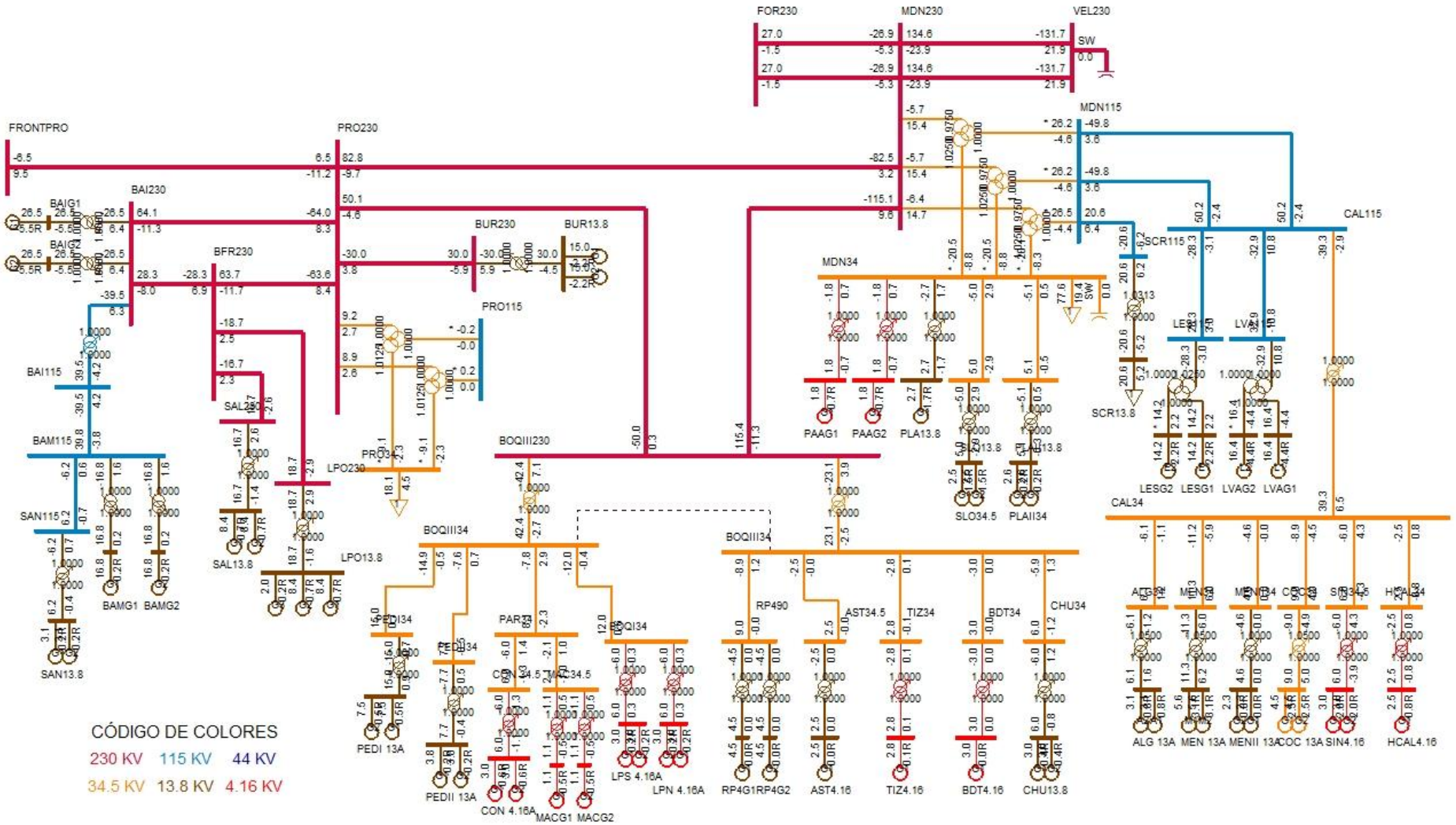
FOR230
MDN230
VEL230
SW
FRONTPRO
PRO230
MDN115
BAI230
BAIG1
BAIG2
BUR230
BUR13.8
BFR230
PRO115
MDN34
CAL115
SCR115
SCR13.8
LESG2
LESG1
LVAG2
LVAG1
BAI115
BAM115
SAN115
SAN13.8
BAMG1
BAMG2
SAL230
SAL13.8
LPO230
LPO13.8
PRO34
BOQIII230
BOQIII34
PAAG1
PAAG2
PLA13.8
SLO34.5
PLAII34
CAL34
ALG 13A
MEN 13A
MENII 13A
COC 13A
SIN4.16
HCAL4.16
PEDI34
PEDI 13A
PEDII34
PEDII 13A
PAR34
CON34.5
CON 4.16A
MACG34.5
MACG1
MACG2
BOQI34
LPS 4.16A
LPN 4.16A
RP490
RP4G1
RP4G2
AST34.5
AST4.16
TIZ34
TIZ4.16
BDT34
BDT4.16
CHU34
CHU13.8
CÓDIGO DE COLORES
230 KV
115 KV
44 KV
34.5 KV
13.8 KV
4.16 KV

DESPACHO DE GENERACIÓN PARA ÁREA 6-PANAMÁ

# BARRA	NOMBRE	ID	POTENCIA ACTIVA GENERADA (MW)	POTENCIA REACTIVA GENERADA (MVAR)
6071	BLMG2	V2	38	3.6
6072	BLMG3	V3	38	3.6
6073	BLMG4	V4	38	3.6
6090	LESG1	E1	14.2	2.2
6091	LESG2	E2	14.2	2.2
6094	LVAG1	L1	16.4	-4.4
6095	LVAG2	L2	16.4	-4.4
6097	FORG1	F1	60	-6
6101	BAYG1	B1	52	7.3
6102	BAYG2	B2	52	7.3
6106	PAM 13A	M1	15.2	8.5
6106	PAM 13A	M2	15.2	8.5
6106	PAM 13A	M3	15.2	8.5
6107	PAM 13B	M4	15.2	8.5
6107	PAM 13B	M5	15.2	8.5
6107	PAM 13B	M6	15.2	8.5
6110	BAYG3	B3	52	-2.6
6172	PAC 13A	P1	17	6.4
6172	PAC 13A	P2	17	6.4
6172	PAC 13A	P3	17	6.4
6176	ESTG1	E1	36	5.9
6177	ESTG2	E2	36	5.9
6264	CHANG1	G1	75.9	-5.3
6265	CHANG2	G2	75	-5.4
6268	CHANG3	G3	8.7	1.2
6271	CAT 13A	G1	8.3	3.1
6271	CAT 13A	G2	8.3	3.1
6271	CAT 13A	G3	8.3	3.1
6271	CAT 13A	G4	8.3	3.1
6311	ALG 13A	A1	3.1	0.8
6311	ALG 13A	A2	3.1	0.8
6321	MEN 13A	M1	5.6	3.1
6321	MEN 13A	M2	5.6	3.1
6333	BAMG1	G1	16.8	0.2
6334	BAMG2	G2	16.8	0.2
6335	BAIG1	G1	26.5	-5.5
6336	BAIG2	G2	26.5	-5.5

6361	GLAG1	G1	7.6	-4.2
6362	GLAG2	G2	7.6	-4.2
6364	LORG1	G1	10.1	-3
6365	LORG2	G2	10.1	-3
6367	PRUG1	G1	17.6	-4.2
6368	PRUG2	G2	17.6	-4.2
6384	PEDI 13A	G1	7.5	0.5
6384	PEDI 13A	G2	7.5	0.5
6385	PEDII 13A	G1	3.8	-0.2
6385	PEDII 13A	G2	3.8	-0.2
6391	ODA13.8	G1	2.7	-1.3
6391	ODA13.8	G2	2.7	-1.3
6413	PRIG1	G1	129.2	44.5
6414	PRIG2	G2	129.2	44.5
6433	RDV0.69	G1	75	24.7
6435	MAR0.69	G1	13.1	4.3
6437	NCH0.69	G1	46.9	15.4
6439	POR0.69	G1	30	9.9
6510	MACG1	G1	1.1	-0.5
6511	MACG2	G2	1.1	-0.5
6520	PAAG1	G1	1.8	-0.7
6521	PAAG2	G2	1.8	-0.7
6530	CON 4.16A	G1	3	-0.6
6530	CON 4.16A	G2	3	-0.6
6560	PLA13.8	G1	2.7	-1.7
6570	FRA13.8	G1	1.6	-0.4
6570	FRA13.8	G2	1.6	-0.4
6600	LHU13.8	G1	3	-2.3
6621	LPS 4.16A	G1	3	0.2
6621	LPS 4.16A	G2	3	0.2
6623	LPN 4.16A	G1	3	0.2
6623	LPN 4.16A	G2	3	0.2
6631	COC 13A	G1	4.5	2.5
6631	COC 13A	G2	4.5	2.5
6641	MENII 13A	G1	2.3	0
6641	MENII 13A	G2	2.3	0
6651	BDT4.16	G1	3	0
6661	HCAL4.16	G1	2.5	-0.8
6671	RP4G1	G1	4.5	0
6672	RP4G2	G2	4.5	0
6682	LPO13.8	G1	8.4	-0.7

6682	LPO13.8	G2	8.4	-0.7
6682	LPO13.8	G3	2	-0.2
6684	SAL13.8	G1	8.4	-0.7
6684	SAL13.8	G2	8.4	-0.7
6692	ALTG1	G1	13.5	-3.4
6693	ALTG2	G2	13.5	-3.4
6694	ALTG3	G3	13.5	-3.4
6696	PDOG1	G1	10	-1.1
6697	PDOG2	G2	10	-1.1
6699	MLIG1	G1	10	-3.3
6700	MLIG2	G2	10	-3.3
6701	MLIG3	G3	10	-3.3
6711	TIZ4.16	G1	2.8	0.1
6721	SIN4.16	G1	3	-2
6721	SIN4.16	G2	3	-2
6731	SAN13.8	G1	3.1	-0.2
6731	SAN13.8	G2	3.1	-0.2
6741	CHU13.8	G1	3	-0.4
6741	CHU13.8	G2	3	-0.4
6750	BON13.8	G1	6.3	-1.1
6750	BON13.8	G2	6.3	-1.1
6750	BON13.8	G3	6.3	-1.1
6764	ESCHO13	G1	3	0.1
6764	ESCHO13	G2	3	0.1
6766	CRU13.8	G1	6.2	-1.1
6766	CRU13.8	G2	6.2	-1.1
6769	LAG13.8	G1	3	-0.9
6769	LAG13.8	G2	3	-0.9
6772	CAÑ13.8	G1	1.8	0.1
6772	CAÑ13.8	G2	1.8	0.1
6774	BAR13.8	G1	4.5	0.7
6774	BAR13.8	G2	4.5	0.7
6784	SMAG1	G1	6	0.1
6785	SMAG2	G2	6	0.1
6791	SMA82G1	G1	7.7	-5
6792	SMA82G2	G2	7.7	-5
6821	PLAII13.8	G1	2.6	-0.2
6821	PLAII13.8	G2	2.6	-0.2
6831	SLO13.8	G1	2.5	-1.5
6831	SLO13.8	G2	2.5	-1.5
6841	BUR13.8	G1	15	-2.2

6841	BUR13.8	G2	15	-2.2
6861	BBL13.8	G1	8	-0.4
6861	BBL13.8	G2	8	-0.4
6861	BBL13.8	G3	1.8	-0.1
6871	TABII 13.8	G1	10.4	-0.7
6871	TABII 13.8	G2	10.4	-0.7
6930	LPA13.8	G1	1.2	-0.6
6940	RPI13.8	G1	3	-0.4
6940	RPI13.8	G2	3	-0.4
6951	AST4.16	G1	2.5	0
6998	SVC-LSA	C1	0	0
6999	SVC-PAN II	C1	0	0
GENERACIÓN TOTAL DEL ÁREA 6			1803.1	152.2

DESPACHO DE GENERACIÓN PARA ÁREA 7-CANAL

# BARRA	NOMBRE	ID	POTENCIA ACATIVA GENERADA (MW)	POTENCIA REACTIVA GENERADA (MVAR)
6121	MIRG9	G9	37.4	2.5
6122	MIRG10	G1	37.4	2.8
6127	MIRG6	G6	17	1.7
6134	MADG1	G1	7.2	1.8
6135	MADG2	G2	7.2	1.5
6136	MADG3	G3	7.2	3.3
6140	GAT6A	G1	1.8	-0.2
6140	GAT6A	G2	1.8	-0.2
6140	GAT6A	G3	1.8	-0.2
6140	GAT6A	G4	2.7	-0.3
6140	GAT6A	G5	2.7	-0.3
6140	GAT6A	G6	2.7	-0.3
6155	MIR13B	G7	17	3.6
6155	MIR13B	G8	17	3.6
GENERACIÓN TOTAL DEL ÁREA 7			160.9	19.1

BARRAS EN 230 KV CON VOLTAJES MAYORES A (1)

# BARRA	NOMBRE	V(PU)	V(KV)	# BARRA	NOMBRE	V(PU)	V(KV)
6000	FRONTPRO	1.0085	231.95	6003	PANII230	1.0103	232.36
6008	LSA230	1.0075	231.73	6011	MDN230	1.0064	231.47
6014	PRO230	1.0076	231.76	6096	FOR230	1.0088	232.01
6100	BAY230	1.028	236.45	6171	PAC230	1.0183	234.21
6178	EST230	1.0079	231.82	6179	GUA230	1.0078	231.8
6182	VEL230	1.004	230.92	6260	CHA230	1.0188	234.32
6263	ESP230	1.0183	234.22	6330	BAI230	1.008	231.84
6340	CAN230	1.0115	232.65	6345	PM230-29	1.0095	232.19
6360	GLA230	1.0109	232.51	6363	ZAM230	1.0143	233.28
6366	EVA230	1.0161	233.71	6380	BOQIII230	1.0069	231.59
6400	FRONTCHA	1.0204	234.7	6410	PET230	1.021	234.82
6412	PRI230	1.046	240.58	6430	ECO230	1.0149	233.44
6500	FRONTDOM	1.0067	231.53	6590	24DIC230	1.0125	232.86
6680	BFR230	1.0081	231.86	6681	LPO230	1.0081	231.87
6683	SAL230	1.0081	231.86	6690	DOM230	1.0038	230.88
6691	ALT230	1.0035	230.8	6695	PDO230	1.004	230.92
6698	MLI230	1.0034	230.77	6760	SBA230	1.003	230.69
6790	SMA82	1.008	231.85	6840	BUR230	1.0077	231.78
6860	BBL230	1.004	230.92	6870	TABII 230	1.0043	231

BARRAS EN 230 KV CON VOLTAJES MENORES A (1)

# BARRA	NOMBRE	V(PU)	V(KV)	# BARRA	NOMBRE	V(PU)	V(KV)
6001	PAN230	0.9979	229.51	6005	CHO230	0.9945	228.73
6105	PAM230	0.9947	228.77	6240	EHIG230	0.9959	229.05

BARRAS EN 115 KV CON VOLTAJES MAYORES A (1)

# BARRA	NOMBRE	V(PU)	V(KV)	# BARRA	NOMBRE	V(PU)	V(KV)
6002	PAN115	1.0184	117.11	6004	PANII115	1.0121	116.4
6009	LSA115	1.0173	116.99	6012	MDN115	1.011	116.26
6015	PRO115	1.0042	115.48	6018	CAC115	1.0175	117.01
6019	CVI115A	1.0043	115.49	6024	CHI115	1.0029	115.33
6027	LOC115A	1.0074	115.85	6032	MAR115A	1.0066	115.76
6036	SMA115	1.017	116.95	6040	SFR115	1.0026	115.3
6055	MOS115B	1.0146	116.68	6057	TOC115	1.0087	116
6059	LM1115	1.0053	115.62	6060	LM2115	1.0055	115.64
6074	LMDIST	1.0054	115.62	6087	CAL115	1.0171	116.97
6088	LES115	1.0189	117.17	6092	LVA115	1.0169	116.94
6120	MIR115B	1.0221	117.54	6123	MIR115A	1.0228	117.62
6160	BDG115	1.0115	116.33	6165	CLAY115	1.0205	117.36
6170	CPA115	1.0081	115.94	6173	STR115	1.0079	115.91
6210	TIN115	1.0165	116.89	6230	CBA115	1.0051	115.59
6261	CHA115	1.0083	115.95	6270	CAT115	1.0055	115.64
6280	GIR115	1.0081	115.94	6290	CATII115	1.0056	115.65
6331	BAI115	1.0009	115.1	6332	BAM115	1.0043	115.49
6350	PM115-8	1.0123	116.41	6580	LBO115	1.004	115.45
6730	SAN115	1.0043	115.5	6775	SMA115	1.0011	115.13
6915	SCR115	1.0073	115.84				

BARRAS EN 115 KV CON VOLTAJES MENORES A (1)

# BARRA	NOMBRE	V(PU)	V(KV)	# BARRA	NOMBRE	V(PU)	V(KV)
6047	CLA115	0.9955	114.48	6066	FFIELD	0.9975	114.71
6115	MES115	0.9978	114.75	6761	SBA115	0.9987	114.85

VERIFICACIÓN DE CARGA (MVA) EN LÍNEAS Y TRANSFORMADORES

DE		A				RATIN SET A		RATIN SET B		RATIN SET C	
# BARRA	NOMBRE	# BARRA	NOMBRE	CKT	CARGA	RATING	%	RATING	%	RATING	%
6000	FRONTPRO	6014	PRO230	1	12.9	400	3.2	400	3.2	450	2.9
6000	FRONTPRO	56050	RCL230A	1	11.4	200	5.7	200	5.7	--	--
6001	PAN230	6003	PANII230	1C	158.9	350	45.4	350	45.4	450	35.3
6001	PAN230	6003	PANII230	2B	158.9	350	45.4	350	45.4	450	35.3
6001	PAN230	6005	CHO230	3A	175.7	247	71.1	247	71.1	366	48
6001	PAN230	6005	CHO230	4A	175.7	247	71.1	247	71.1	366	48
6001	PAN230	3WNDTR	TRAF04	T4	205.7	350	58.8	350	58.8	437.5	47
6001	PAN230	3WNDTR	TRAFO1	T1	102.9	175	58.8	175	58.8	218.8	47
6001	PAN230	3WNDTR	TRAFO2	T2	102.9	175	58.8	175	58.8	218.8	47
6001	PAN230	3WNDTR	TRAFO3	T3	205.7	350	58.8	350	58.8	437.5	47
6002	PAN115	6018	CAC115	12	70.2	120	58.5	120	58.5	175	40.1
6002	PAN115	6018	CAC115	37	106	142	74.7	142	74.7	178	59.6
6002	PAN115	6024	CHI115	3A	40.8	93	43.9	93	43.9	175	23.3
6002	PAN115	6027	LOC115A	22	110.8	137	80.9	137	80.9	175	63.3
6002	PAN115	6027	LOC115A	38	110.8	137	80.9	137	80.9	175	63.3
6002	PAN115	6036	SMA115	7	58.4	93	62.8	93	62.8	175	33.4
6002	PAN115	6055	MOS115B	10	65.6	109	60.1	109	60.1	135	48.6
6002	PAN115	6170	CPA115	4A	8.6	93	9.2	93	9.2	175	4.9
6002	PAN115	6210	TIN115	42	28.7	151	19	151	19	175	16.4
6002	PAN115	6210	TIN115	9	28.7	151	19	151	19	175	16.4
6002	PAN115	3WNDTR	TRAF04	T4	204.9	350	58.5	350	58.5	437.5	46.8
6002	PAN115	3WNDTR	TRAFO1	T1	102.4	175	58.5	175	58.5	218.8	46.8
6002	PAN115	3WNDTR	TRAFO2	T2	102.4	175	58.5	175	58.5	218.8	46.8
6002	PAN115	3WNDTR	TRAFO3	T3	204.9	350	58.5	350	58.5	437.5	46.8
6003	PANII230	6171	PAC230	1B	107.2	186	57.6	186	57.6	350	30.6
6003	PANII230	6430	ECO230	2A	196.5	275	71.5	275	71.5	459	42.8
6003	PANII230	6430	ECO230	3A	196.5	275	71.5	275	71.5	459	42.8
6003	PANII230	6590	24DIC230	2B	53.8	186	28.9	186	28.9	350	15.4
6003	PANII230	3WNDTR	TRAFO1	T1	98.4	175	56.2	175	56.2	218.8	45
6003	PANII230	3WNDTR	TRAFO2	T2	89.3	175	51.1	175	51.1	218.8	40.8
6003	PANII230	3WNDTR	TRAFO3	T3	89.4	175	51.1	175	51.1	218.8	40.8
6004	PANII115	6019	CVI115A	28	85.3	158	54	158	54	196	43.5
6004	PANII115	6019	CVI115A	29	85.3	158	54	158	54	196	43.5
6004	PANII115	6057	TOC115	32	32.1	93	34.5	93	34.5	175	18.3
6004	PANII115	6057	TOC115	33	32.1	93	34.5	93	34.5	175	18.3
6004	PANII115	6160	BDG115	1	8.3	97	8.5	97	8.5	109	7.6
6004	PANII115	6173	STR115	1	10.9	200	5.5	200	5.5	250	4.4
6004	PANII115	6173	STR115	2	10.9	200	5.5	200	5.5	250	4.4

6004	PANII115	3WNDTR	TRAFO1	T1	100.8	175	57.6	175	57.6	218.8	46.1
6004	PANII115	3WNDTR	TRAFO2	T2	89.5	175	51.1	175	51.1	218.8	40.9
6004	PANII115	3WNDTR	TRAFO3	T3	89.5	175	51.1	175	51.1	218.8	40.9
6005	CHO230	6105	PAM230	11	99.3	193	51.5	193	51.5	366	27.1
6005	CHO230	6240	EHIG230	3B	193.6	247	78.4	247	78.4	366	52.9
6005	CHO230	6240	EHIG230	4B	193.6	247	78.4	247	78.4	366	52.9
6005	CHO230	3WNDTR	TRAFO1	T1	21.9	50	43.7	50	43.7	62.5	35
6005	CHO230	3WNDTR	TRAFO2	T2	56	100	56	100	56	125	44.8
6005	CHO230	3WNDTR	TRAFO3	T3	56	100	56	100	56	125	44.8
6008	LSA230	6182	VEL230	5A	169.5	247	68.6	247	68.6	366	46.3
6008	LSA230	6240	EHIG230	3C	207.9	247	84.2	247	84.2	366	56.8
6008	LSA230	6240	EHIG230	4C	207.9	247	84.2	247	84.2	366	56.8
6008	LSA230	6410	PET230	1	42.2	247	17.1	247	17.1	366	11.5
6008	LSA230	6410	PET230	2	42.2	247	17.1	247	17.1	366	11.5
6008	LSA230	6430	ECO230	2B	120.3	275	43.8	275	43.8	459	26.2
6008	LSA230	6430	ECO230	3B	120.3	275	43.8	275	43.8	459	26.2
6008	LSA230	6760	SBA230	4A	199.2	275	72.4	275	72.4	459	43.4
6008	LSA230	6760	SBA230	5A	199.2	275	72.4	275	72.4	459	43.4
6008	LSA230	6790	SMA82	1	18.3	131	14	131	14	405	4.5
6008	LSA230	6860	BBL230	6A	170.8	247	69.1	247	69.1	366	46.7
6008	LSA230	3WNDTR	TRAFO1	T1	59.7	100	59.7	100	59.7	125	47.7
6008	LSA230	3WNDTR	TRAFO2	T2	42.5	70	60.7	70	60.7	87.5	48.5
6008	LSA230	3WNDTR	TRAFO3	T3	59.7	100	59.7	100	59.7	125	47.7
6009	LSA115	3WNDTR	TRAFO1	T1	59.3	100	59.3	100	59.3	125	47.4
6009	LSA115	3WNDTR	TRAFO2	T2	49.5	60	82.6	60	82.6	75	66.1
6009	LSA115	3WNDTR	TRAFO3	T3	59.3	100	59.3	100	59.3	125	47.4
6011	MDN230	6014	PRO230	1	82.8	400	20.7	400	20.7	450	18.4
6011	MDN230	6096	FOR230	7	27.3	193	14.1	193	14.1	366	7.4
6011	MDN230	6096	FOR230	8	27.3	193	14.1	193	14.1	366	7.4
6011	MDN230	6182	VEL230	5B	135.8	350	38.8	350	38.8	450	30.2
6011	MDN230	6182	VEL230	6C	135.8	350	38.8	350	38.8	450	30.2
6011	MDN230	6380	BOQIII230	9A	115.2	400	28.8	400	28.8	450	25.6
6011	MDN230	3WNDTR	TRAFO1	T1	16.4	70	23.5	70	23.5	87.5	18.8
6011	MDN230	3WNDTR	TRAFO2	T2	16.4	70	23.5	70	23.5	87.5	18.8
6011	MDN230	3WNDTR	TRAFO3	T3	16.1	70	23	70	23	87.5	18.4
6012	MDN115	6087	CAL115	15	49.4	93	53.1	93	53.1	175	28.2
6012	MDN115	6087	CAL115	16	49.4	93	53.1	93	53.1	175	28.2
6012	MDN115	6915	SCR115	1	21.3	143.6	14.9	161.9	13.2	--	--
6012	MDN115	3WNDTR	TRAFO1	T1	26.6	60	44.3	60	44.3	75	35.5
6012	MDN115	3WNDTR	TRAFO2	T2	26.6	60	44.3	60	44.3	75	35.5
6012	MDN115	3WNDTR	TRAFO3	T3	26.9	60	44.8	60	44.8	75	35.8

6014	PRO230	6330	BAI230	27	64.6	193	33.5	193	33.5	366	17.6
6014	PRO230	6380	BOQIII230	9B	49.9	400	12.5	400	12.5	450	11.1
6014	PRO230	6680	BFR230	8A	64.3	193	33.3	193	33.3	366	17.6
6014	PRO230	6840	BUR230	1	30.3	193	15.7	193	15.7	366	8.3
6014	PRO230	3WNDTR	TRAFO1	T1	9.6	50	19.2	50	19.2	62.5	15.4
6014	PRO230	3WNDTR	TRAFO2	T2	9.3	50	18.5	50	18.5	62.5	14.8
6015	PRO115	3WNDTR	TRAFO1	T1	0.2	50	0.4	50	0.4	62.5	0.3
6015	PRO115	3WNDTR	TRAFO2	T2	0.2	50	0.4	50	0.4	62.5	0.3
6017	CEMEX	6047	CLA115	T1	9.2	10	92	--	--	--	--
6017	CEMEX	6047	CLA115	T2	9.2	15	61.3	--	--	--	--
6017	CEMEX	6047	CLA115	T3	9.2	30	30.7	--	--	--	--
6018	CAC115	6027	LOC115A	6	111.1	140	79.4	140	79.4	150	74.1
6018	CAC115	6036	SMA115	1	26.6	97	27.4	97	27.4	109	24.4
6018	CAC115	6165	CLAY115	5A	32.1	100	32.1	100	32.1	100	32.1
6018	CAC115	6173	STR115	1A	7.1	150	4.7	150	4.7	175	4.1
6018	CAC115	6173	STR115	2A	7.1	150	4.7	150	4.7	175	4.1
6018	CAC115	6350	PM115-8	8	71.4	140	51	140	51	150	47.6
6019	CVI115A	6040	SFR115	11	49.4	141	35	141	35	164	30.1
6019	CVI115A	6580	LBO115	48	23.7	50	47.5	--	--	--	--
6019	CVI115A	6580	LBO115	49	23.7	50	47.5	--	--	--	--
6019	CVI115A	3WNDTR	CVI T1	T1	18.1	25	72.2	--	--	--	--
6019	CVI115A	3WNDTR	CVI T2	T2	32	42	76.3	--	--	--	--
6019	CVI115A	3WNDTR	CVI T3	T3	25	42	59.5	--	--	--	--
6024	CHI115	6025	CHI13A	T1	9.1	25	36.3	--	--	--	--
6024	CHI115	6026	CHI13B	T2	9.5	25	38.1	--	--	--	--
6024	CHI115	6047	CLA115	24	35.1	90	39	--	--	--	--
6024	CHI115	6060	LM2115	3B	26.5	93	28.5	93	28.5	175	15.1
6027	LOC115A	6032	MAR115A	21	28.9	114	25.3	114	25.3	125.4	23
6027	LOC115A	6230	CBA115	39	84	160	52.5	--	--	--	--
6027	LOC115A	6230	CBA115	40	84	160	52.5	--	--	--	--
6027	LOC115A	3WNDTR	LOC T1	T1	45.6	50	91.2	--	--	--	--
6027	LOC115A	3WNDTR	LOC T2	T2	55.4	50	110.8	--	--	--	--
6027	LOC115A	3WNDTR	LOC T3	T3	39.6	47	84.3	--	--	--	--
6032	MAR115A	6350	PM115-8	8	71.4	114	62.6	114	62.6	132	54.1
6032	MAR115A	3WNDTR	MAR T1	T1	37.7	50	75.3	--	--	--	--
6032	MAR115A	3WNDTR	MAR T2	T2	34.8	50	69.6	--	--	--	--
6032	MAR115A	3WNDTR	MAR T3	T3	27.7	50	55.5	--	--	--	--
6036	SMA115	6055	MOS115B	1	30.5	97	31.5	97	31.5	109	28
6036	SMA115	6120	MIR115B	35	39.5	97	40.7	97	40.7	109	36.3
6036	SMA115	3WNDTR	STM T1	T1	31.8	25	127.3	--	--	--	--
6036	SMA115	3WNDTR	STM T2	T2	24.4	25	97.7	--	--	--	--

6036	SMA115	3WNDTR	STM T3	T3	39.2	50	78.5	--	--	--	--
6040	SFR115	6230	CBA115	41	77.9	184	42.3	184	42.3	228	34.2
6040	SFR115	3WNDTR	SFCO T2	T2	38.4	46	83.5	--	--	--	--
6040	SFR115	3WNDTR	SFCO T3	T3	33.1	50	66.2	--	--	--	--
6040	SFR115	3WNDTR	SFCO T4	T4	52.2	50	104.4	--	--	--	--
6047	CLA115	6048	CLA13.8	T1	7.4	10.5	70.4	--	--	--	--
6055	MOS115B	3WNDTR	MOS T1	T1	59.8	50	119.6	--	--	--	--
6055	MOS115B	3WNDTR	MOS T2	T2	37.6	50	75.3	--	--	--	--
6057	TOC115	3WNDTR	TOC T1	T1	41.3	50	82.6	--	--	--	--
6057	TOC115	3WNDTR	TOC T2	T2	23.7	50	47.5	--	--	--	--
6059	LM1115	6066	FFIELD	30	56.5	93	60.8	93	60.8	175	32.3
6059	LM1115	6066	FFIELD	31	56.5	93	60.8	93	60.8	175	32.3
6059	LM1115	6074	LMDIST	23	46.3	90.6	51.1	--	--	--	--
6059	LM1115	6173	STR115	2B	13.6	150	9.1	150	9.1	175	7.8
6059	LM1115	6270	CAT115	0A	48.3	93	51.9	93	51.9	175	27.6
6059	LM1115	6290	CATII115	1C	12.9	150	8.6	150	8.6	175	7.4
6059	LM1115	3WNDTR	TRAFO12	T1	0	100	0	--	--	--	--
6059	LM1115	3WNDTR	TRAFO7	T1	0	100	0	--	--	--	--
6060	LM2115	6071	BLMG2	T2	38.2	50	76.3	--	--	--	--
6060	LM2115	6072	BLMG3	T3	38.2	50	76.3	--	--	--	--
6060	LM2115	6073	BLMG4	T4	38.2	50	76.3	--	--	--	--
6060	LM2115	6074	LMDIST	26	73.6	90.6	81.2	--	--	--	--
6060	LM2115	6170	CPA115	4B	8.6	93	9.2	93	9.2	175	4.9
6060	LM2115	6270	CAT115	0B	23.4	93	25.2	93	25.2	175	13.4
6063	MHOPE	6115	MES115	T1	8.9	42	21.2	--	--	--	--
6066	FFIELD	6067	FF13.8	T1	47.7	50	95.3	--	--	--	--
6066	FFIELD	6115	MES115	1	18.4	93	19.8	93	19.8	175	10.5
6066	FFIELD	6322	FF13.8	T2	35.6	42	84.8	--	--	--	--
6066	FFIELD	6323	FF13.8	T5	17	50	34.1	--	--	--	--
6074	LMDIST	6940	RPI13.8	T1	6.1	15	40.6	--	--	--	--
6074	LMDIST	3WNDTR	BLM T9	T9	16.5	50	32.9	50	32.9	62.5	26.4
6074	LMDIST	3WNDTR	BLM44T8	T8	16.9	56	30.2	--	--	--	--
6087	CAL115	6088	LES115	17	28	93	30.1	93	30.1	175	16
6087	CAL115	6092	LVA115	18	34	93	36.6	93	36.6	175	19.4
6087	CAL115	6300	CAL34	T1	39.8	62.5	63.7	--	--	--	--
6088	LES115	3WNDTR	TRAFO1	T1	28.5	54	52.7	--	--	--	--
6092	LVA115	3WNDTR	TRAFO1	T1	34.6	54	64.1	--	--	--	--
6096	FOR230	6097	FORG1	T1	60.8	111	54.8	--	--	--	--
6096	FOR230	6098	FORG2	T2	0	111	0	--	--	--	--
6096	FOR230	6099	FORG3	T3	0	111	0	--	--	--	--
6096	FOR230	6179	GUA230	18	84.2	276	30.5	276	30.5	459	18.3

6096	FOR230	6263	ESP230	0A	78.9	304	25.9	304	25.9	340	23.2
6100	BAY230	6101	BAYG1	T1	52.5	109	48.2	--	--	--	--
6100	BAY230	6102	BAYG2	T2	52.5	96	54.7	--	--	--	--
6100	BAY230	6110	BAYG3	T3	52.3	109	48	--	--	--	--
6100	BAY230	6171	PAC230	1A	70.4	186	37.9	186	37.9	350	20.1
6100	BAY230	6590	24DIC230	2A	82.8	186	44.5	186	44.5	350	23.7
6105	PAM230	6106	PAM 13A	T1	52.3	63	83	--	--	--	--
6105	PAM230	6107	PAM 13B	T2	52.3	63	83	--	--	--	--
6115	MES115	3WNDTR	TRAFO2	T2	10.5	50	21.1	--	--	--	--
6123	MIR115A	6165	CLAY115	5B	43	100	43	100	43	100	43
6160	BDG115	6161	BDG13A	T1	4.2	25	16.8	--	--	--	--
6160	BDG115	6162	BDG13B	T1	4.2	25	16.8	--	--	--	--
6165	CLAY115	6166	CLAY13.8	T1	11.2	30	37.3	--	--	--	--
6170	CPA115	6280	GIR115	43	0	159	0	--	--	--	--
6171	PAC230	6172	PAC 13A	T1	37.9	65	58.4	--	--	--	--
6173	STR115	6290	CATII115	1B	12.9	150	8.6	150	8.6	175	7.4
6176	ESTG1	6178	EST230	T1	36.5	70	52.1	--	--	--	--
6177	ESTG2	6178	EST230	T2	36.5	70	52.1	--	--	--	--
6178	EST230	6179	GUA230	19	71.5	193	37.1	193	37.1	366	19.5
6179	GUA230	6182	VEL230	16	137.8	275	50.1	275	50.1	450	30.6
6179	GUA230	6182	VEL230	17	137.8	275	50.1	275	50.1	450	30.6
6179	GUA230	6345	PM230-29	29	50.3	276	18.2	276	18.2	459	11
6179	GUA230	6360	GLA230	22	73.3	131	56	131	56	405	18.1
6182	VEL230	6690	DOM230	5A	114.4	300	38.1	300	38.1	389	29.4
6182	VEL230	6760	SBA230	4B	175.6	275	63.8	275	63.8	459	38.3
6182	VEL230	6760	SBA230	5B	175.6	275	63.8	275	63.8	459	38.3
6182	VEL230	6860	BBL230	6B	153.4	247	62.1	247	62.1	366	41.9
6182	VEL230	6870	TABII 230	1	20.8	193	10.8	193	10.8	220	9.4
6210	TIN115	3WNDTR	TIN T1	T1	29.7	42	70.7	--	--	--	--
6210	TIN115	3WNDTR	TIN T2	T2	28.5	42	67.9	--	--	--	--
6230	CBA115	3WNDTR	CBAN T1	T1	42.4	50	84.7	--	--	--	--
6230	CBA115	3WNDTR	CBAN T2	T2	49.4	50	98.9	--	--	--	--
6240	EHIG230	6241	EHIG34	T1	29.6	50	59.2	--	--	--	--
6260	CHA230	6263	ESP230	0B	80.2	304	26.4	304	26.4	340	23.6
6260	CHA230	6340	CAN230	30	64.8	276	23.5	276	23.5	459	14.1
6260	CHA230	6400	FRONTCHA	21	24.1	304	7.9	304	7.9	340	7.1
6260	CHA230	3WNDTR	TRAFO1	T1	9.5	50	19.1	50	19.1	62.5	15.3
6261	CHA115	6750	BON13.8	T1	19.2	50	38.5	--	--	--	--
6261	CHA115	3WNDTR	TRAFO1	T1	19.2	50	38.5	50	38.5	62.5	30.8
6263	ESP230	6264	CHANG1	T1	85.7	125	68.5	--	--	--	--
6263	ESP230	6265	CHANG2	T2	76.1	125	60.9	--	--	--	--

6270	CAT115	6271	CAT 13A	T1	35.3	52	67.9	--	--	--	--
6270	CAT115	6272	CAT 13B	T2	0	52	0	--	--	--	--
6280	GIR115	6281	GIR 13A	T1	0	20	0	--	--	--	--
6280	GIR115	6282	GIR 13B	T2	0	66.6	0	--	--	--	--
6290	CATII115	6291	TCOG1	T1	0	75	0	--	--	--	--
6290	CATII115	6292	TCOG2	T2	0	75	0	--	--	--	--
6290	CATII115	6293	TCOG3	T3	0	75	0	--	--	--	--
6330	BAI230	6331	BAI115	T1	40	60	66.7	--	--	--	--
6330	BAI230	6335	BAIG1	T1	27.2	60	45.4	--	--	--	--
6330	BAI230	6336	BAIG2	T2	27.2	60	45.4	--	--	--	--
6330	BAI230	6680	BFR230	8B	29.2	193	15.1	193	15.1	366	8
6331	BAI115	6332	BAM115	44	39.8	93	42.8	93	42.8	175	22.7
6332	BAM115	6333	BAMG1	T1	16.9	70	24.1	--	--	--	--
6332	BAM115	6334	BAMG2	T1	16.9	70	24.1	--	--	--	--
6332	BAM115	6730	SAN115	1	6.2	15	41.3	15	41.3	15	41.3
6340	CAN230	6341	CAN34	T1	15.5	50	30.9	--	--	--	--
6340	CAN230	6345	PM230-29	29	50	276	18.1	276	18.1	459	10.9
6360	GLA230	6363	ZAM230	23	56.6	131	43.2	131	43.2	405	14
6360	GLA230	3WNDTR	TRAFO1	T1	17.5	66	26.5	--	--	--	--
6363	ZAM230	6366	EVA230	24	35.8	131	27.4	131	27.4	405	8.8
6363	ZAM230	3WNDTR	TRAFO1	T1	21.2	40	53.1	--	--	--	--
6366	EVA230	3WNDTR	TRAFO1	T1	36.4	64	56.9	--	--	--	--
6380	BOQIII230	6381	BOQIII34	T1	43	83.3	51.5	--	--	--	--
6380	BOQIII230	6386	BOQIII34	T2	23.4	83.3	28.1	--	--	--	--
6400	FRONTCHA	58350	CAH230	1	22.5	300	7.5	300	7.5	--	--
6410	PET230	6411	PET34	T1	63.5	100	63.5	--	--	--	--
6410	PET230	6411	PET34	T2	63.5	100	63.5	--	--	--	--
6410	PET230	6411	PET34	T3	63.5	100	63.5	--	--	--	--
6410	PET230	6412	PRI230	1	130.6	247	52.9	247	52.9	366	35.7
6410	PET230	6412	PRI230	2	130.6	247	52.9	247	52.9	366	35.7
6412	PRI230	6413	PRIG1	T1	136.7	182.6	74.8	--	--	--	--
6412	PRI230	6414	PRIG2	T2	136.7	182.6	74.8	--	--	--	--
6430	ECO230	6431	ECO34.5	T1	85.5	125	68.4	--	--	--	--
6430	ECO230	6431	ECO34.5	T2	85.5	125	68.4	--	--	--	--
6500	FRONTDOM	6690	DOM230	5B	28	300	9.3	300	9.3	389	7.2
6500	FRONTDOM	56052	RCL230B	1	28	374	7.5	374	7.5	--	--
6580	LBO115	6581	LBO13	T1	47.6	50	95.3	--	--	--	--
6590	24DIC230	6591	24-dic-13	T1	31.8	50	63.6	--	--	--	--
6680	BFR230	6681	LPO230	1	18.8	193	9.7	193	9.7	366	5.1
6680	BFR230	6683	SAL230	1	16.8	193	8.7	193	8.7	366	4.6
6681	LPO230	6682	LPO13.8	T1	18.9	33.3	56.9	--	--	--	--

6683	SAL230	6684	SAL13.8	T1	16.9	31	54.6	--	--	--	--
6690	DOM230	6691	ALT230	35	41.6	374	11.1	374	11.1	--	--
6690	DOM230	6695	PDO230	33	20.1	374	5.4	374	5.4	--	--
6690	DOM230	6698	MLI230	34	31.6	374	8.4	374	8.4	--	--
6691	ALT230	6692	ALTG1	T1	13.9	26	53.6	--	--	--	--
6691	ALT230	6693	ALTG2	T2	13.9	26	53.6	--	--	--	--
6691	ALT230	6694	ALTG3	T3	13.9	26	53.6	--	--	--	--
6695	PDO230	3WNDTR	TRAFO1	T1	20.2	40	50.4	--	--	--	--
6698	MLI230	6699	MLIG1	T1	10.6	20	52.8	--	--	--	--
6698	MLI230	6700	MLIG2	T2	10.6	20	52.8	--	--	--	--
6698	MLI230	6701	MLIG3	T3	10.6	20	52.8	--	--	--	--
6730	SAN115	6731	SAN13.8	T1	6.2	13.2	47.1	--	--	--	--
6760	SBA230	3WNDTR	TRAFO1	T1	48.8	100	48.8	--	--	--	--
6761	SBA115	6775	SMA115	1	12	28.7	41.8	28.7	41.8	32.8	36.6
6761	SBA115	3WNDTR	TRAFO1	T1	12	100	12	--	--	--	--
6775	SMA115	6776	SMA34	T1	12	50	24	--	--	--	--
6790	SMA82	3WNDTR	TRAFO1	T1	18.5	60	30.8	--	--	--	--
6840	BUR230	6841	BUR13.8	T1	30.6	60	50.9	--	--	--	--
6860	BBL230	6861	BBL13.8	T1	17.9	30	59.6	--	--	--	--
6870	TABII 230	6871	TABII 13.8	T1	20.8	55	37.9	--	--	--	--
6915	SCR115	6916	SCR13.8	T1	21.5	50	43	--	--	--	--
6036	SMA115	6120	MIR115B	35	39.5	97	40.7	97	40.7	109	36.3
6120	MIR115B	6122	MIRG10	T1	37.5	50	75	--	--	--	--
6120	MIR115B	6124	MIR44	T3	5.2	75	7	--	--	--	--
6121	MIRG9	6123	MIR115A	T1	37.5	50	75	--	--	--	--
6123	MIR115A	6124	MIR44	T1	5.1	47	10.9	--	--	--	--
6123	MIR115A	6124	MIR44	T2	5.1	50	10.3	--	--	--	--
6123	MIR115A	6165	CLAY115	5B	43	100	43	100	43	100	43

REPORTE DE GENERACIÓN, PÉRDIDAS E INTERCAMBIO EN ÁREAS
MW/MVAR

AREA	DE GENERACIÓN	A CARGA	TO BUS SHUNT	FROM CHARGING	A PÉRDIDAS	TO TIE LINES	TO TIES + LOADS	DESIRED NET INT
1	1140.7	1237.2	0	0	22.3	-118.8	-118.8	0
GUATEMAL	44.4	370.9	1.4	639.5	273.6	38	38	
2	1075.7	1050	0	0	25.7	0	0	0
SALVADOR	250.8	310.1	-125.4	191.5	254.6	3	3	
3	1345.2	1315.2	0	0	31.9	-1.8	-1.8	0
HONDURAS	118.2	427.2	-123.7	698.8	464.5	49.1	49.1	
4	467.4	459.9	0	0	8.2	-0.8	-0.8	0
NICARAGU	-99.6	199.3	-12.7	329.6	103.5	-60	-60	
5	1377	1348.3	0	0	28.6	0.1	0.1	0
C.RICA	39.1	306.6	-244.1	470.7	381.6	65.7	65.7	
6	1803.1	1815.9	0	0	86.9	-99.7	-99.7	-100
PANAMA	152.2	455.1	-635.3	525.4	893.8	-36	-36	
7	160.9	58.6	0	0	1.7	100.7	100.7	100
ACANAL	19.1	14.7	-14.5	0	14.6	4.3	4.3	
8	32870.4	32750.2	0	0	0	120.3	120.3	0
MEXICO	8795.5	8859.5	0	0	0	-64	-64	
COLUMN	40240.5	40035.3	0	0	205.2	0	0	0
TOTALS	9319.7	10943.4	-1154.3	2855.5	2386.2	0	0	

Demanda Mínima de Verano

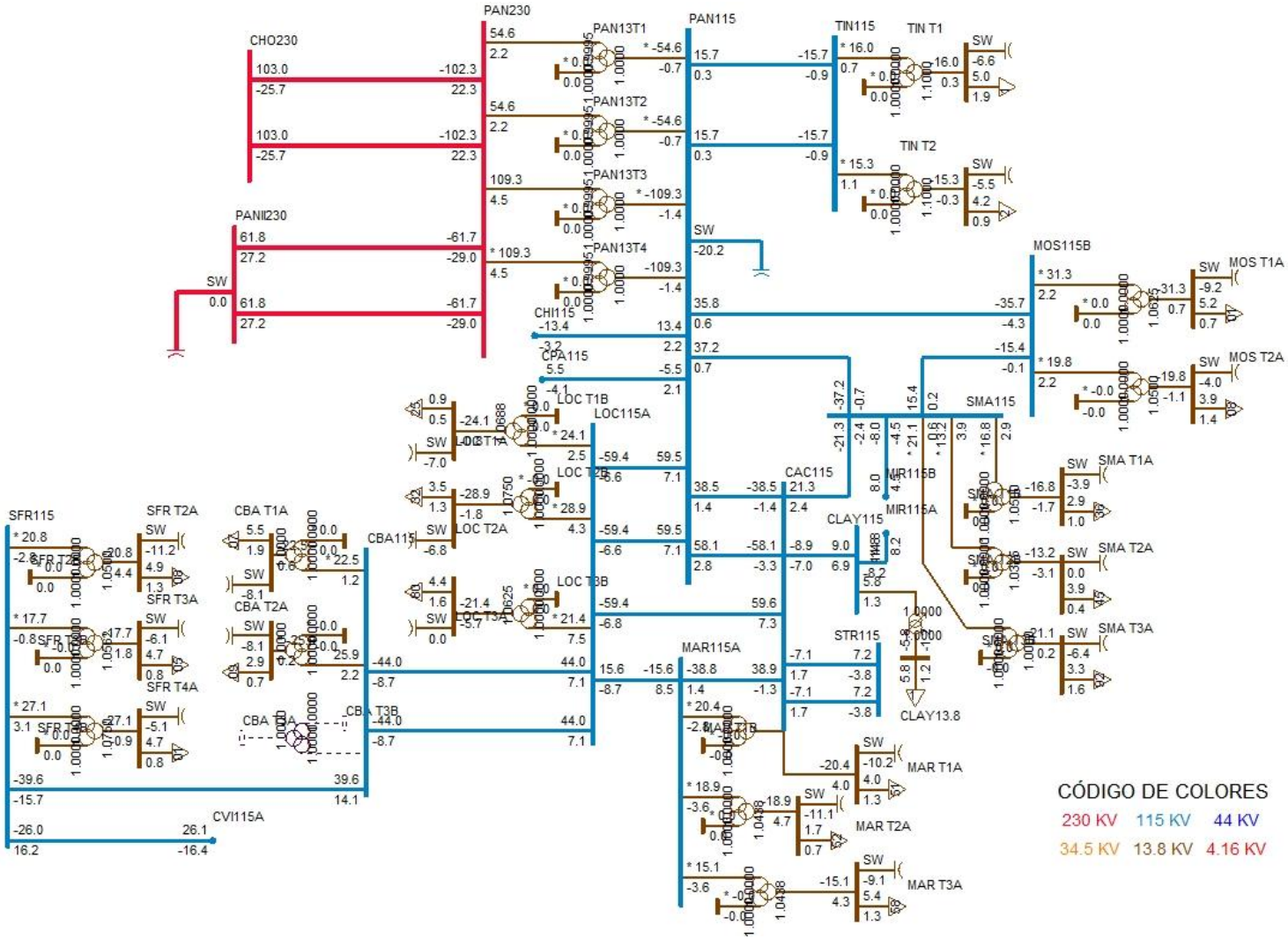
PAN230
CHO230
PANII230
PAN13T1
PAN13T2
PAN13T3
PAN13T4
PAN115
TIN115
TIN T1
TIN T2
MOS115B
MOS T1A
MOS T2A
SW
CHI115
CPA115
LOC T1B
LOC115A
LOC T2B
LOC T2A
LOC T3B
LOC T3A
CAC115
SMA115
SMA T1A
SMA T2A
SMA T3A
MIR115B
MIR115A
CLAY115
CLAY13.8
STR115
MAR115A
MAR T1A
MAR T2A
MAR T3A
CBA115
CBA T1A
CBA T2A
CBA T3A
CBA T3B
SFR115
SFR T2A
SFR T3A
SFR T4A
CVI115A
CÓDIGO DE COLORES
230 KV
115 KV
44 KV
34.5 KV
13.8 KV
4.16 KV

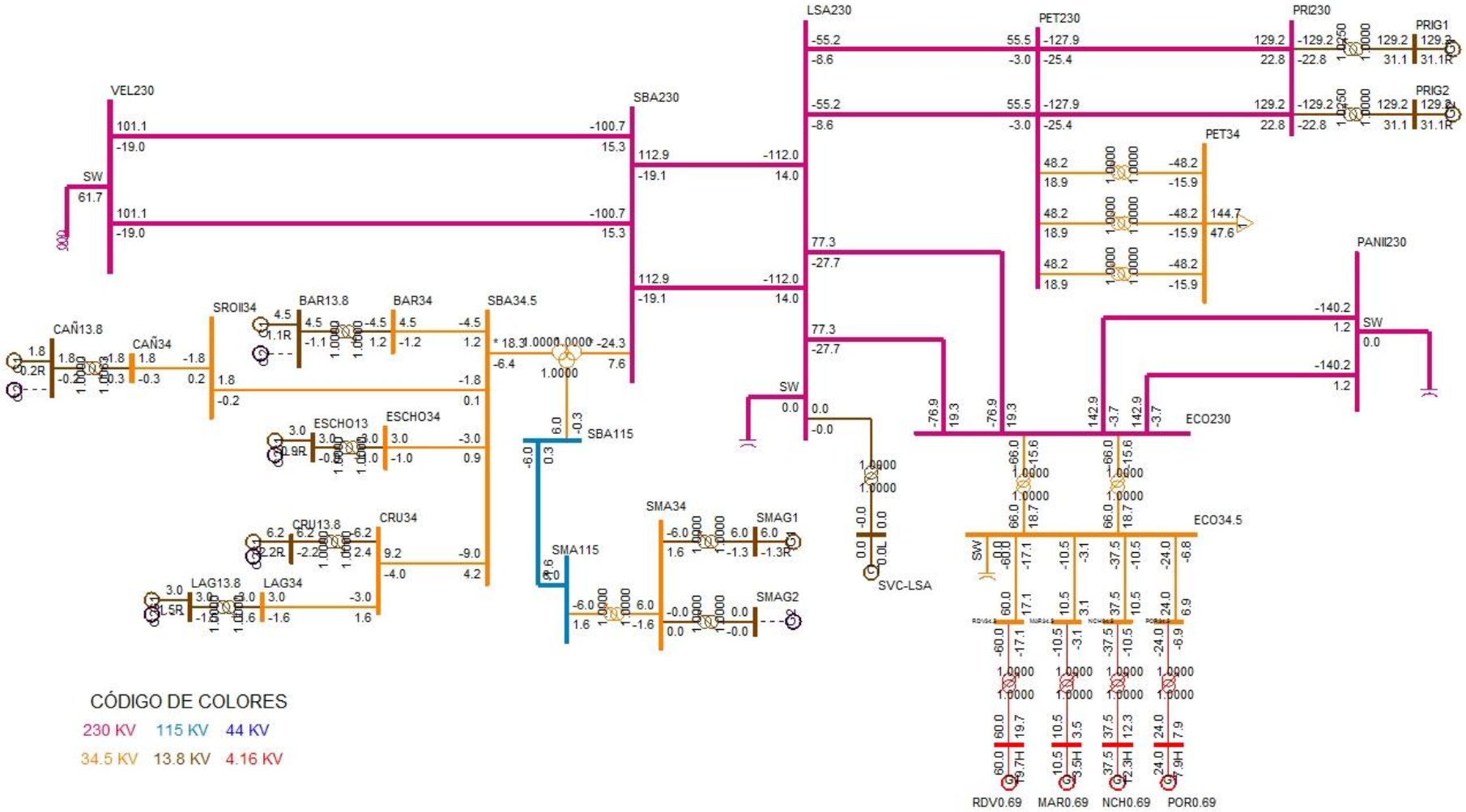
VEL230
SBA230
LSA230
PET230
PRI230
PRIG1
PRIG2
PET34
PANII230
SW
ECO230
ECO34.5
SROII34
BAR13.8
BAR34
SBA34.5
CAÑ13.8
CAÑ34
ESCHO13
ESCHO34
CRU13.8
CRU34
LAG13.8
LAG34
SBA115
SMA34
SMA115
SMAG1
SMAG2
SVC-LSA
RDV0.69
MAR0.69
NCH0.69
POR0.69
CÓDIGO DE COLORES
230 KV
115 KV
44 KV
34.5 KV
13.8 KV
4.16 KV

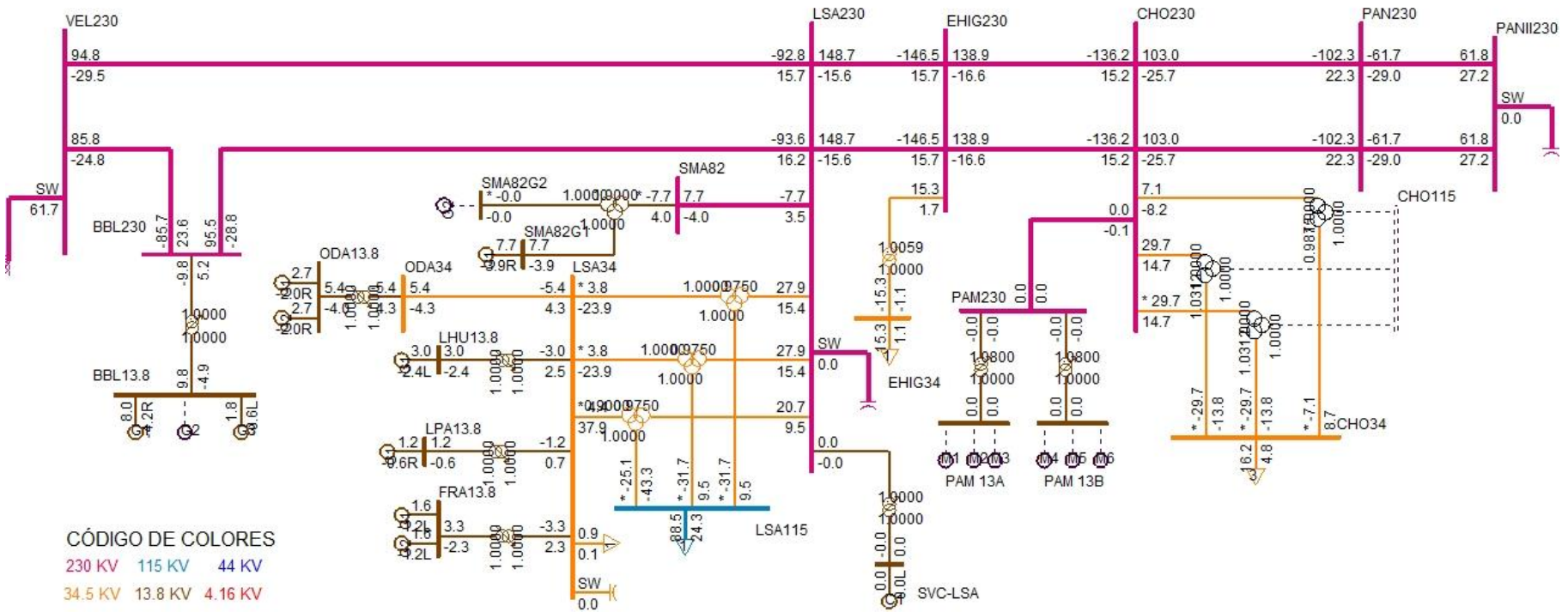
VEL230
LSA230
EHIG230
CHO230
PAN230
PANII230
SW
61.7
BBL230
BBL13.8
ODA13.8
ODA34
LHU13.8
LPA13.8
FRA13.8
SMA82
SMA82G2
SMA82G1
LSA34
EHIG34
PAM230
PAM 13A
PAM 13B
CHO115
CHO34
LSA115
SVC-LSA
CÓDIGO DE COLORES
230 KV 115 KV 44 KV
34.5 KV 13.8 KV 4.16 KV

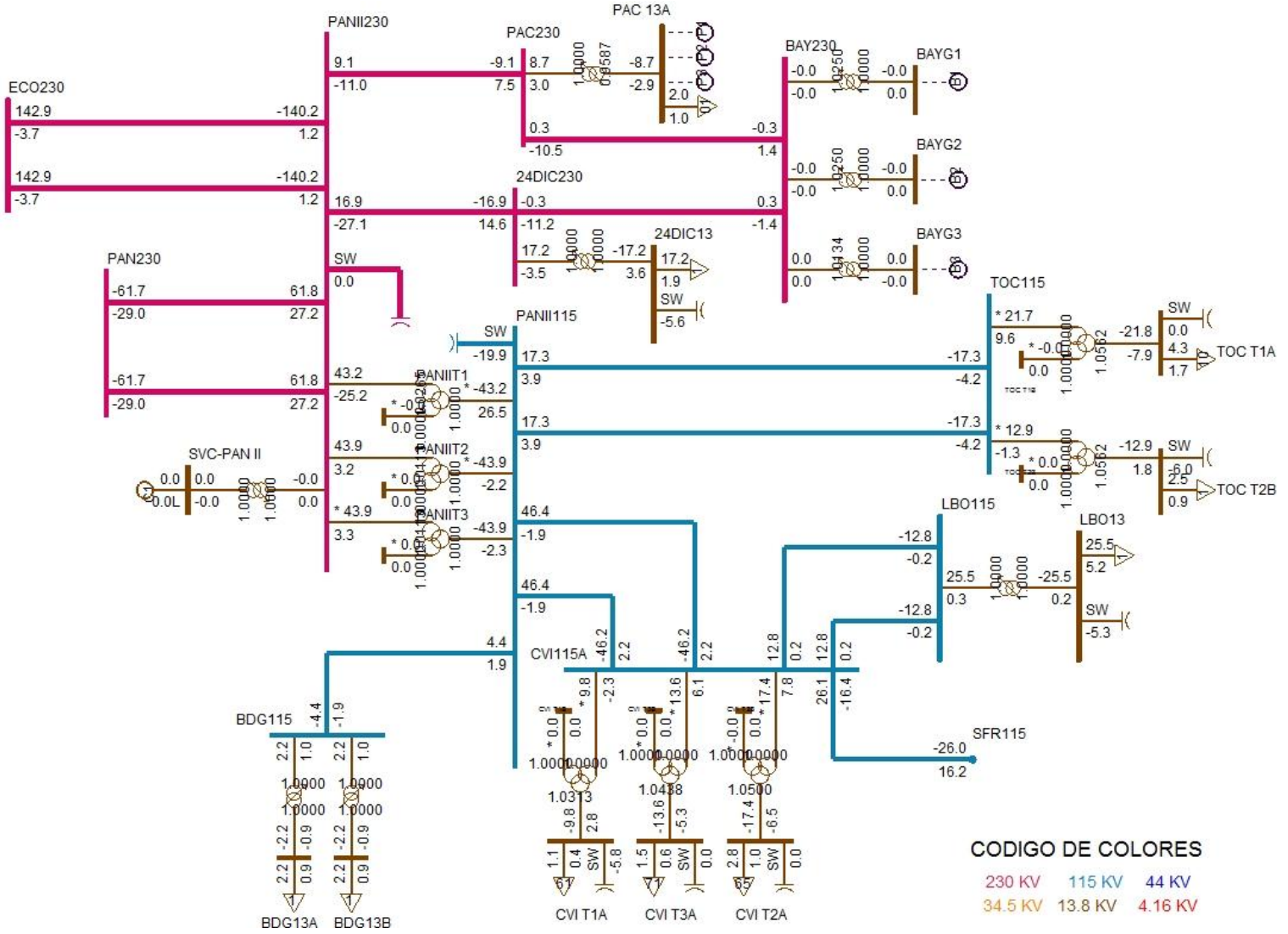
ECO230
PANII230
PAC230
PAC 13A
BAY230
BAYG1
BAYG2
BAYG3
24DIC230
24DIC13
PAN230
SW
PANII115
TOC115
TOC T1A
TOC T2B
PANIIT1
PANIIT2
PANIIT3
SVC-PAN II
LBO115
LBO13
SFR115
CVI115A
BDG115
BDG13A
BDG13B
CVI T1A
CVI T3A
CVI T2A
CODIGO DE COLORES
230 KV
115 KV
44 KV
34.5 KV
13.8 KV
4.16 KV

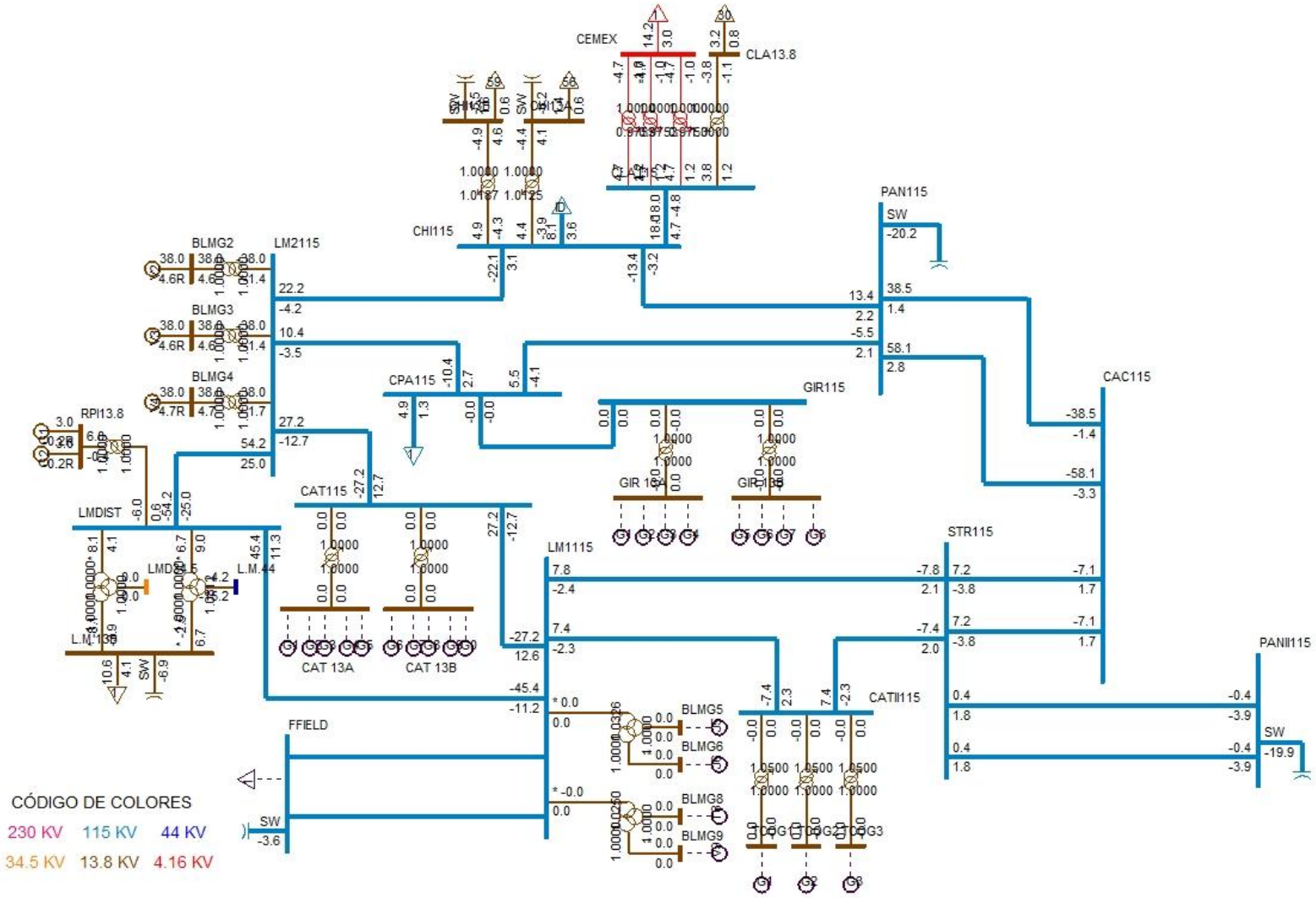
CEMEX
CLA13.8
CHI115
PAN115
SW
BLMG2
LM2115
BLMG3
BLMG4
CPA115
GIR115
GIR 13A
GIR 13B
RPI13.8
CAC115
CAT115
LMDIST
LM1115
STR115
CAT 13A
CAT 13B
CATII115
PANII115
FFIELD
BLMG5
BLMG6
BLMG8
BLMG9
CÓDIGO DE COLORES
230 KV
115 KV
44 KV
34.5 KV
13.8 KV
4.16 KV

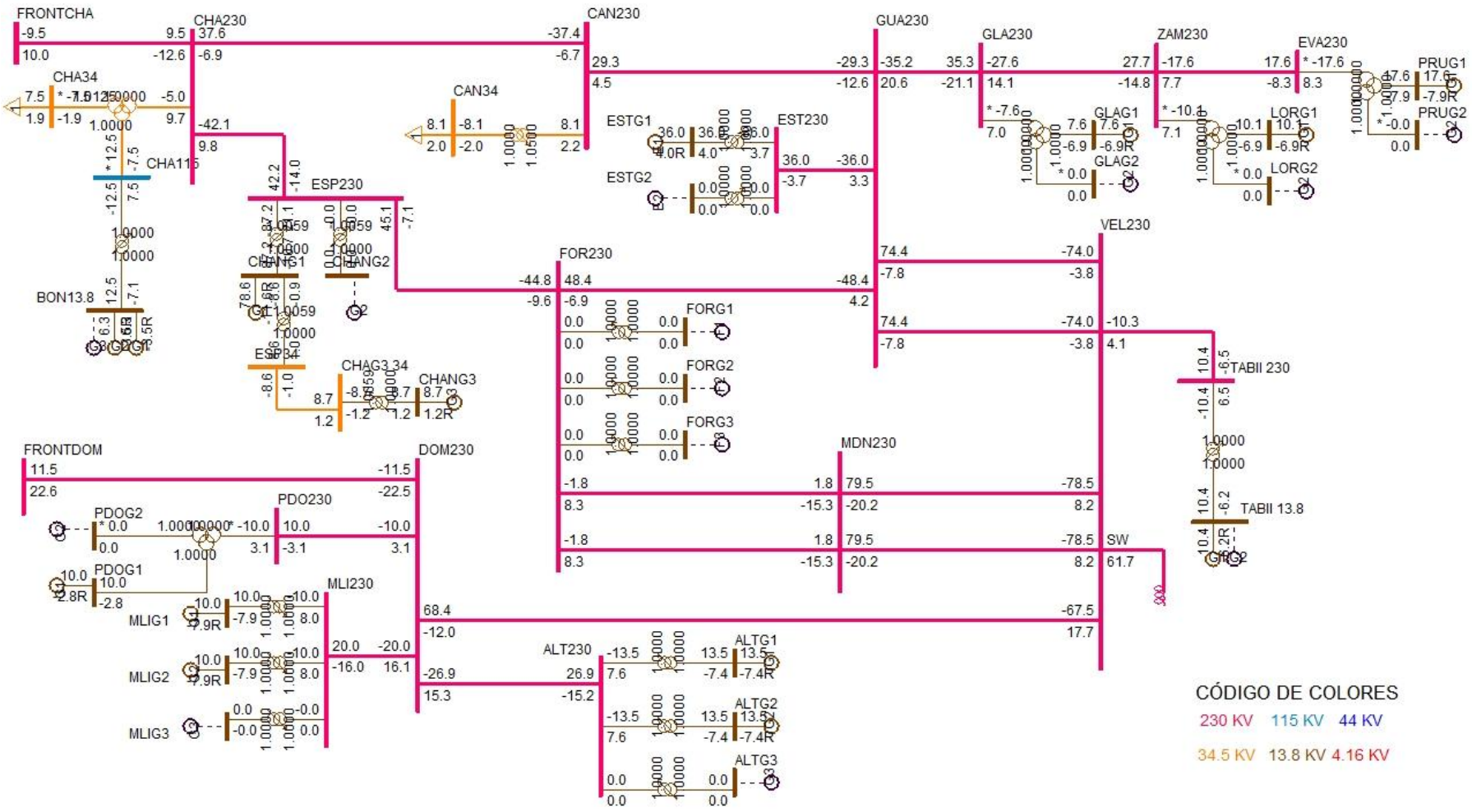
FRONTCHA
CHA230
CAN230
GUA230
GLA230
ZAM230
EVA230
PRUG1
PRUG2
CHA34
CAN34
CHA115
ESP230
ESTG1
ESTG2
EST230
GLAG1
GLAG2
LORG1
LORG2
BON13.8
CHANG1
CHANG2
CHAG3 34
CHANG3
FOR230
FORG1
FORG2
FORG3
VEL230
TABII 230
TABII 13.8
MDN230
SW
FRONTDOM
DOM230
PDO230
PDOG2
PDOG1
MLI230
MLIG1
MLIG2
MLIG3
ALT230
ALTG1
ALTG2
ALTG3
CÓDIGO DE COLORES
230 KV
115 KV
44 KV
34.5 KV
13.8 KV
4.16 KV

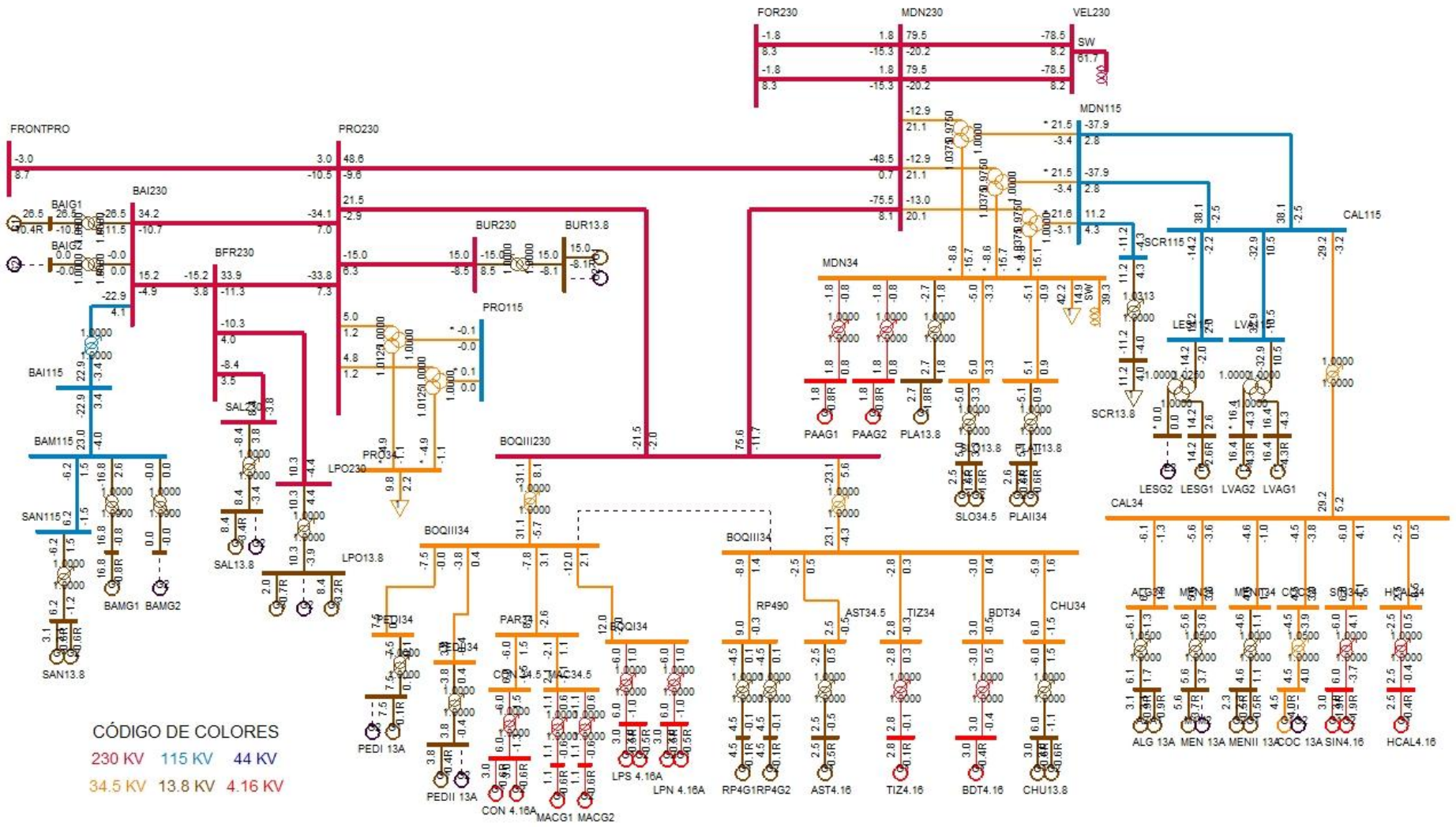
FRONTPRO
PRO230
FOR230
MDN230
VEL230
SW
MDN115
CAL115
BAI230
BAIG1
BAIG2
BUR230
BUR13.8
BFR230
PRO115
MDN34
SCR115
SCR13.8
LESG2
LESG1
LVAG2
LVAG1
BAI115
BAM115
SAN115
SAN13.8
BAMG1
BAMG2
SAL230
SAL13.8
LPO230
LPO13.8
PRO34
BOQIII230
BOQIII34
PAAG1
PAAG2
PLA13.8
SLO34.5
PLAII13.8
CAL34
PEDI34
PEDII34
PAR34
CON34.5
MAC34.5
CQI34
RP490
AST34.5
TIZ34
BDT34
CHU34
PEDI 13A
PEDII 13A
CON 4.16A
MACG1
MACG2
LPS 4.16A
LPN 4.16A
RP4G1
RP4G2
AST4.16
TIZ4.16
BDT4.16
CHU13.8
ALG 13A
MEN 13A
MENII 13A
COC 13A
SIN4.16
HCAL4.16
CÓDIGO DE COLORES
230 KV
115 KV
44 KV
34.5 KV
13.8 KV
4.16 KV

DESPACHO DE GENERACIÓN PARA ÁREA 6-PANAMÁ

# BARRA	NOMBRE	ID	POTENCIA ACTIVA GENERADA (MW)	POTENCIA REACTIVA GENERADA (MVAR)
6071	BLMG2	V2	38	4.6
6072	BLMG3	V3	38	4.6
6073	BLMG4	V4	38	4.7
6090	LESG1	E1	14.2	2.6
6094	LVAG1	L1	16.4	-4.3
6095	LVAG2	L2	16.4	-4.3
6176	ESTG1	E1	36	4
6264	CHANG1	G1	78.6	-11.6
6268	CHANG3	G3	8.7	1.2
6311	ALG 13A	A1	3.1	0.9
6311	ALG 13A	A2	3.1	0.9
6321	MEN 13A	M1	5.6	3.7
6333	BAMG1	G1	16.8	-0.8
6335	BAIG1	G1	26.5	-10.4
6361	GLAG1	G1	7.6	-6.9
6364	LORG1	G1	10.1	-6.9
6367	PRUG1	G1	17.6	-7.9
6384	PEDI 13A	G1	7.5	0.1
6385	PEDII 13A	G1	3.8	-0.4
6391	ODA13.8	G1	2.7	-2
6391	ODA13.8	G2	2.7	-2
6413	PRIG1	G1	129.2	31.1
6414	PRIG2	G2	129.2	31.1
6433	RDV0.69	G1	60	19.7
6435	MAR0.69	G1	10.5	3.5
6437	NCH0.69	G1	37.5	12.3
6439	POR0.69	G1	24	7.9
6510	MACG1	G1	1.1	-0.6
6511	MACG2	G2	1.1	-0.6
6520	PAAG1	G1	1.8	0.8
6521	PAAG2	G2	1.8	0.8
6530	CON 4.16A	G1	3	-0.6
6530	CON 4.16A	G2	3	-0.6
6560	PLA13.8	G1	2.7	1.8
6570	FRA13.8	G1	1.6	-1.2
6570	FRA13.8	G2	1.6	-1.2
6600	LHU13.8	G1	3	-2.4

6621	LPS 4.16A	G1	3	-0.5
6621	LPS 4.16A	G2	3	-0.5
6623	LPN 4.16A	G1	3	-0.5
6623	LPN 4.16A	G2	3	-0.5
6631	COC 13A	G1	4.5	4
6641	MENII 13A	G1	2.3	0.5
6641	MENII 13A	G2	2.3	0.5
6651	BDT4.16	G1	3	-0.4
6661	HCAL4.16	G1	2.5	-0.4
6671	RP4G1	G1	4.5	-0.1
6672	RP4G2	G2	4.5	-0.1
6682	LPO13.8	G1	8.4	-3.2
6682	LPO13.8	G3	2	-0.7
6684	SAL13.8	G1	8.4	-3.4
6692	ALTG1	G1	13.5	-7.4
6693	ALTG2	G2	13.5	-7.4
6696	PDOG1	G1	10	-2.8
6699	MLIG1	G1	10	-7.9
6700	MLIG2	G2	10	-7.9
6711	TIZ4.16	G1	2.8	-0.1
6721	SIN4.16	G1	3	-1.9
6721	SIN4.16	G2	3	-1.9
6731	SAN13.8	G1	3.1	-0.6
6731	SAN13.8	G2	3.1	-0.6
6741	CHU13.8	G1	3	-0.6
6741	CHU13.8	G2	3	-0.6
6750	BON13.8	G1	6.3	-3.5
6750	BON13.8	G2	6.3	-3.5
6764	ESCHO13	G1	3	-0.9
6766	CRU13.8	G1	6.2	-2.2
6769	LAG13.8	G1	3	-1.5
6772	CAÑ13.8	G1	1.8	-0.2
6774	BAR13.8	G1	4.5	-1.1
6784	SMAG1	G1	6	-1.3
6791	SMA82G1	G1	7.7	-3.9
6821	PLAII13.8	G1	2.6	0.6
6821	PLAII13.8	G2	2.6	0.6
6831	SLO13.8	G1	2.5	1.6
6831	SLO13.8	G2	2.5	1.6
6841	BUR13.8	G1	15	-8.1
6861	BBL13.8	G1	8	-4.2

6861	BBL13.8	G3	1.8	-0.6
6871	TABII 13.8	G1	10.4	-6.2
6930	LPA13.8	G1	1.2	-0.6
6940	RPI13.8	G1	3	-0.2
6940	RPI13.8	G2	3	-0.2
6951	AST4.16	G1	2.5	-0.5
6998	SVC-LSA	C1	0	0
6999	SVC-PAN II	C1	0	0
GENERACIÓN TOTAL DEL ÁREA 6			1034.4	-7.6

DESPACHO DE GENERACIÓN PARA ÁREA 7-CANAL

# BARRA	NOMBRE	ID	POTENCIA ACATIVA GENERADA (MW)	POTENCIA REACTIVA GENERADA (MVAR)
6134	MADG1	G1	7.2	2.4
6135	MADG2	G2	7.2	2
6136	MADG3	G3	7.2	3.8
6140	GAT6A	G1	1.8	-0.4
6140	GAT6A	G2	1.8	-0.4
6140	GAT6A	G3	1.8	-0.4
6140	GAT6A	G4	2.7	-0.5
6140	GAT6A	G5	2.7	-0.5
6140	GAT6A	G6	2.7	-0.5
6155	MIR13B	G7	17	6.2
6155	MIR13B	G8	17	6.2
GENERACIÓN TOTAL DEL ÁREA 7			69.1	17.9

BARRAS EN 230 KV CON VOLTAJES MAYORES A (1)

# BARRA	NOMBRE	V(PU)	V(KV)	# BARRA	NOMBRE	V(PU)	V(KV)
6000	FRONTPRO	1.0162	233.72	6001	PAN230	1.0063	231.45
6003	PANII230	1.0111	232.54	6005	CHO230	1.0049	231.12
6008	LSA230	1.0194	234.46	6011	MDN230	1.0153	233.52
6014	PRO230	1.0154	233.53	6096	FOR230	1.0191	234.39
6100	BAY230	1.0149	233.42	6105	PAM230	1.0049	231.12
6171	PAC230	1.0123	232.83	6178	EST230	1.0191	234.4
6179	GUA230	1.0191	234.4	6182	VEL230	1.0144	233.31
6240	EHIG230	1.0127	232.92	6260	CHA230	1.0282	236.49
6263	ESP230	1.0272	236.26	6330	BAI230	1.0147	233.39
6340	CAN230	1.0237	235.45	6345	PM230-29	1.0211	234.86
6360	GLA230	1.0204	234.69	6363	ZAM230	1.0218	235
6366	EVA230	1.0226	235.19	6380	BOQIII230	1.0149	233.43
6400	FRONTCHA	1.0296	236.81	6410	PET230	1.0277	236.37
6412	PRI230	1.0474	240.91	6430	ECO230	1.0272	236.26
6500	FRONTDOM	1.013	232.99	6590	24DIC230	1.0123	232.82
6680	BFR230	1.0148	233.41	6681	LPO230	1.0148	233.39
6683	SAL230	1.0148	233.4	6690	DOM230	1.0092	232.12
6691	ALT230	1.0085	231.94	6695	PDO230	1.009	232.08
6698	MLI230	1.0079	231.82	6760	SBA230	1.0166	233.83
6790	SMA82	1.0197	234.53	6840	BUR230	1.0149	233.43
6860	BBL230	1.0151	233.46	6870	TABII 230	1.014	233.23

BARRAS EN 230 KV CON VOLTAJES MENORES A (1)

# BARRA	NOMBRE	V(PU)	V(KV)	# BARRA	NOMBRE	V(PU)	V(KV)
Ninguna							

BARRAS EN 115 KV CON VOLTAJES MAYORES A (1)

# BARRA	NOMBRE	V(PU)	V(KV)	# BARRA	NOMBRE	V(PU)	V(KV)
6002	PAN115	1.006	115.69	6009	LSA115	1.0389	119.47
6012	MDN115	1.0123	116.42	6015	PRO115	1.0138	116.58
6018	CAC115	1.0057	115.66	6024	CHI115	1.0017	115.2
6027	LOC115A	1.0017	115.2	6032	MAR115A	1.0025	115.28
6036	SMA115	1.0055	115.63	6055	MOS115B	1.0048	115.55
6059	LM1115	1.0031	115.36	6060	LM2115	1.0033	115.38
6066	FFIELD	1.0004	115.05	6074	LMDIST	1.0032	115.37
6087	CAL115	1.0166	116.91	6088	LES115	1.0176	117.03
6092	LVA115	1.0164	116.89	6115	MES115	1.0012	115.13
6120	MIR115B	1.0078	115.89	6123	MIR115A	1.0093	116.07
6165	CLAY115	1.0079	115.91	6170	CPA115	1.0037	115.42
6173	STR115	1.0033	115.38	6210	TIN115	1.0053	115.61
6230	CBA115	1.0007	115.09	6261	CHA115	1.0161	116.86
6270	CAT115	1.0032	115.37	6280	GIR115	1.0037	115.42
6290	CATII115	1.0032	115.36	6331	BAI115	1.0097	116.11
6332	BAM115	1.0103	116.19	6350	PM115-8	1.0043	115.5
6730	SAN115	1.0103	116.18	6761	SBA115	1.0117	116.35
6775	SMA115	1.0121	116.39	6915	SCR115	1.01	116.16

BARRAS EN 115 KV CON VOLTAJES MENORES A (1)

# BARRA	NOMBRE	V(PU)	V(KV)	# BARRA	NOMBRE	V(PU)	V(KV)
6004	PANII115	0.9984	114.81	6019	CVI115A	0.9954	114.48
6040	SFR115	0.9995	114.94	6047	CLA115	0.9983	114.8
6057	TOC115	0.9962	114.57	6160	BDG115	0.9979	114.76
6580	LBO115	0.9953	114.46				

VERIFICACIÓN DE CARGA (MVA) EN LÍNEAS Y TRANSFORMADORES

DE		A				RATIN SET A		RATIN SET B		RATIN SET C	
# BARRA	NOMBRE	# BARRA	NOMBRE	CKT	CARGA	RATING	%	RATING	%	RATING	%
6000	FRONTPRO	6014	PRO230	1	10.8	400	2.7	400	2.7	450	2.4
6000	FRONTPRO	56050	RCL230A	1	9.1	200	4.5	200	4.5	--	--
6001	PAN230	6003	PANII230	1C	67.7	350	19.3	350	19.3	450	15
6001	PAN230	6003	PANII230	2B	67.7	350	19.3	350	19.3	450	15
6001	PAN230	6005	CHO230	3A	105.7	247	42.8	247	42.8	366	28.9
6001	PAN230	6005	CHO230	4A	105.7	247	42.8	247	42.8	366	28.9
6001	PAN230	3WNDTR	TRAF04	T4	109.4	350	31.3	350	31.3	437.5	25
6001	PAN230	3WNDTR	TRAFO1	T1	54.7	175	31.3	175	31.3	218.8	25
6001	PAN230	3WNDTR	TRAFO2	T2	54.7	175	31.3	175	31.3	218.8	25
6001	PAN230	3WNDTR	TRAFO3	T3	109.4	350	31.3	350	31.3	437.5	25
6002	PAN115	6018	CAC115	12	38.3	120	32	120	32	175	21.9
6002	PAN115	6018	CAC115	37	57.8	142	40.7	142	40.7	178	32.5
6002	PAN115	6024	CHI115	3A	13.7	93	14.8	93	14.8	175	7.8
6002	PAN115	6027	LOC115A	22	59.6	137	43.5	137	43.5	175	34.1
6002	PAN115	6027	LOC115A	38	59.6	137	43.5	137	43.5	175	34.1
6002	PAN115	6036	SMA115	7	37	93	39.7	93	39.7	175	21.1
6002	PAN115	6055	MOS115B	10	35.8	109	32.9	109	32.9	135	26.5
6002	PAN115	6170	CPA115	4A	6.8	93	7.4	93	7.4	175	3.9
6002	PAN115	6210	TIN115	42	15.6	151	10.3	151	10.3	175	8.9
6002	PAN115	6210	TIN115	9	15.6	151	10.3	151	10.3	175	8.9
6002	PAN115	3WNDTR	TRAF04	T4	109.3	350	31.2	350	31.2	437.5	25
6002	PAN115	3WNDTR	TRAFO1	T1	54.7	175	31.2	175	31.2	218.8	25
6002	PAN115	3WNDTR	TRAFO2	T2	54.7	175	31.2	175	31.2	218.8	25
6002	PAN115	3WNDTR	TRAFO3	T3	109.3	350	31.2	350	31.2	437.5	25
6003	PANII230	6171	PAC230	1B	14.1	186	7.6	186	7.6	350	4
6003	PANII230	6430	ECO230	2A	139.1	275	50.6	275	50.6	459	30.3
6003	PANII230	6430	ECO230	3A	139.1	275	50.6	275	50.6	459	30.3
6003	PANII230	6590	24DIC230	2B	31.6	186	17	186	17	350	9
6003	PANII230	3WNDTR	TRAFO1	T1	50	175	28.6	175	28.6	218.8	22.9
6003	PANII230	3WNDTR	TRAFO2	T2	44	175	25.1	175	25.1	218.8	20.1
6003	PANII230	3WNDTR	TRAFO3	T3	44	175	25.1	175	25.1	218.8	20.1
6004	PANII115	6019	CVI115A	28	46.5	158	29.4	158	29.4	196	23.7
6004	PANII115	6019	CVI115A	29	46.5	158	29.4	158	29.4	196	23.7
6004	PANII115	6057	TOC115	32	17.9	93	19.2	93	19.2	175	10.2
6004	PANII115	6057	TOC115	33	17.9	93	19.2	93	19.2	175	10.2
6004	PANII115	6160	BDG115	1	4.8	97	5	97	5	109	4.4
6004	PANII115	6173	STR115	1	4	200	2	200	2	250	1.6
6004	PANII115	6173	STR115	2	4	200	2	200	2	250	1.6

6004	PANII115	3WNDTR	TRAFO1	T1	50.7	175	29	175	29	218.8	23.2
6004	PANII115	3WNDTR	TRAFO2	T2	43.9	175	25.1	175	25.1	218.8	20.1
6004	PANII115	3WNDTR	TRAFO3	T3	43.9	175	25.1	175	25.1	218.8	20.1
6005	CHO230	6105	PAM230	11	0.1	193	0	193	0	366	0
6005	CHO230	6240	EHIG230	3B	138.1	247	55.9	247	55.9	366	37.7
6005	CHO230	6240	EHIG230	4B	138.1	247	55.9	247	55.9	366	37.7
6005	CHO230	3WNDTR	TRAFO1	T1	10.9	50	21.7	50	21.7	62.5	17.4
6005	CHO230	3WNDTR	TRAFO2	T2	33.1	100	33.1	100	33.1	125	26.5
6005	CHO230	3WNDTR	TRAFO3	T3	33.1	100	33.1	100	33.1	125	26.5
6008	LSA230	6182	VEL230	5A	97.9	247	39.6	247	39.6	366	26.7
6008	LSA230	6240	EHIG230	3C	146.7	247	59.4	247	59.4	366	40.1
6008	LSA230	6240	EHIG230	4C	146.7	247	59.4	247	59.4	366	40.1
6008	LSA230	6410	PET230	1	54.8	247	22.2	247	22.2	366	15
6008	LSA230	6410	PET230	2	54.8	247	22.2	247	22.2	366	15
6008	LSA230	6430	ECO230	2B	80.5	275	29.3	275	29.3	459	17.5
6008	LSA230	6430	ECO230	3B	80.5	275	29.3	275	29.3	459	17.5
6008	LSA230	6760	SBA230	4A	112.6	275	40.9	275	40.9	459	24.5
6008	LSA230	6760	SBA230	5A	112.6	275	40.9	275	40.9	459	24.5
6008	LSA230	6790	SMA82	1	8.5	131	6.5	131	6.5	405	2.1
6008	LSA230	6860	BBL230	6A	98.3	247	39.8	247	39.8	366	26.9
6008	LSA230	3WNDTR	TRAFO1	T1	31.9	100	31.9	100	31.9	125	25.5
6008	LSA230	3WNDTR	TRAFO2	T2	22.8	70	32.6	70	32.6	87.5	26.1
6008	LSA230	3WNDTR	TRAFO3	T3	31.9	100	31.9	100	31.9	125	25.5
6009	LSA115	3WNDTR	TRAFO1	T1	33.1	100	33.1	100	33.1	125	26.5
6009	LSA115	3WNDTR	TRAFO2	T2	50	60	83.4	60	83.4	75	66.7
6009	LSA115	3WNDTR	TRAFO3	T3	33.1	100	33.1	100	33.1	125	26.5
6011	MDN230	6014	PRO230	1	48.8	400	12.2	400	12.2	450	10.8
6011	MDN230	6096	FOR230	7	15.2	193	7.9	193	7.9	366	4.2
6011	MDN230	6096	FOR230	8	15.2	193	7.9	193	7.9	366	4.2
6011	MDN230	6182	VEL230	5B	80.8	350	23.1	350	23.1	450	18
6011	MDN230	6182	VEL230	6C	80.8	350	23.1	350	23.1	450	18
6011	MDN230	6380	BOQIII230	9A	75.4	400	18.9	400	18.9	450	16.8
6011	MDN230	3WNDTR	TRAFO1	T1	24.7	70	35.3	70	35.3	87.5	28.2
6011	MDN230	3WNDTR	TRAFO2	T2	24.7	70	35.3	70	35.3	87.5	28.2
6011	MDN230	3WNDTR	TRAFO3	T3	23.9	70	34.2	70	34.2	87.5	27.3
6012	MDN115	6087	CAL115	15	37.6	93	40.4	93	40.4	175	21.5
6012	MDN115	6087	CAL115	16	37.6	93	40.4	93	40.4	175	21.5
6012	MDN115	6915	SCR115	1	11.9	143.6	8.3	161.9	7.3	--	--
6012	MDN115	3WNDTR	TRAFO1	T1	21.7	60	36.2	60	36.2	75	29
6012	MDN115	3WNDTR	TRAFO2	T2	21.7	60	36.2	60	36.2	75	29
6012	MDN115	3WNDTR	TRAFO3	T3	21.8	60	36.3	60	36.3	75	29.1

6014	PRO230	6330	BAI230	27	35.3	193	18.3	193	18.3	366	9.6
6014	PRO230	6380	BOQIII230	9B	21.3	400	5.3	400	5.3	450	4.7
6014	PRO230	6680	BFR230	8A	35.2	193	18.2	193	18.2	366	9.6
6014	PRO230	6840	BUR230	1	17	193	8.8	193	8.8	366	4.6
6014	PRO230	3WNDTR	TRAFO1	T1	5.2	50	10.3	50	10.3	62.5	8.3
6014	PRO230	3WNDTR	TRAFO2	T2	5	50	9.9	50	9.9	62.5	8
6015	PRO115	3WNDTR	TRAFO1	T1	0.1	50	0.2	50	0.2	62.5	0.2
6015	PRO115	3WNDTR	TRAFO2	T2	0.1	50	0.2	50	0.2	62.5	0.2
6017	CEMEX	6047	CLA115	T1	4.9	10	48.8	--	--	--	--
6017	CEMEX	6047	CLA115	T2	4.9	15	32.5	--	--	--	--
6017	CEMEX	6047	CLA115	T3	4.9	30	16.3	--	--	--	--
6018	CAC115	6027	LOC115A	6	59.7	140	42.6	140	42.6	150	39.8
6018	CAC115	6036	SMA115	1	21.3	97	22	97	22	109	19.6
6018	CAC115	6165	CLAY115	5A	11.3	100	11.3	100	11.3	100	11.3
6018	CAC115	6173	STR115	1A	8.1	150	5.4	150	5.4	175	4.6
6018	CAC115	6173	STR115	2A	8.1	150	5.4	150	5.4	175	4.6
6018	CAC115	6350	PM115-8	8	38.7	140	27.7	140	27.7	150	25.8
6019	CVI115A	6040	SFR115	11	30.9	141	21.9	141	21.9	164	18.9
6019	CVI115A	6580	LBO115	48	12.8	50	25.6	--	--	--	--
6019	CVI115A	6580	LBO115	49	12.8	50	25.6	--	--	--	--
6019	CVI115A	3WNDTR	CVI T1	T1	10.1	25	40.3	--	--	--	--
6019	CVI115A	3WNDTR	CVI T2	T2	19.1	42	45.4	--	--	--	--
6019	CVI115A	3WNDTR	CVI T3	T3	14.9	42	35.4	--	--	--	--
6024	CHI115	6025	CHI13A	T1	6	25	24.1	--	--	--	--
6024	CHI115	6026	CHI13B	T2	6.7	25	26.7	--	--	--	--
6024	CHI115	6047	CLA115	24	18.7	90	20.7	--	--	--	--
6024	CHI115	6060	LM2115	3B	22.5	93	24.2	93	24.2	175	12.9
6027	LOC115A	6032	MAR115A	21	17.8	114	15.6	114	15.6	125.4	14.2
6027	LOC115A	6230	CBA115	39	44.8	160	28	--	--	--	--
6027	LOC115A	6230	CBA115	40	44.8	160	28	--	--	--	--
6027	LOC115A	3WNDTR	LOC T1	T1	24.3	50	48.6	--	--	--	--
6027	LOC115A	3WNDTR	LOC T2	T2	29.2	50	58.5	--	--	--	--
6027	LOC115A	3WNDTR	LOC T3	T3	22.7	47	48.3	--	--	--	--
6032	MAR115A	6350	PM115-8	8	38.7	114	34	114	34	132	29.3
6032	MAR115A	3WNDTR	MAR T1	T1	20.6	50	41.1	--	--	--	--
6032	MAR115A	3WNDTR	MAR T2	T2	19.2	50	38.5	--	--	--	--
6032	MAR115A	3WNDTR	MAR T3	T3	15.5	50	31	--	--	--	--
6036	SMA115	6055	MOS115B	1	15.4	97	15.8	97	15.8	109	14.1
6036	SMA115	6120	MIR115B	35	9.1	97	9.4	97	9.4	109	8.3
6036	SMA115	3WNDTR	STM T1	T1	17	25	68	--	--	--	--
6036	SMA115	3WNDTR	STM T2	T2	13.8	25	55.1	--	--	--	--

6036	SMA115	3WNDTR	STM T3	T3	21.1	50	42.2	--	--	--	--
6040	SFR115	6230	CBA115	41	42.6	184	23.1	184	23.1	228	18.7
6040	SFR115	3WNDTR	SFCO T2	T2	21	46	45.6	--	--	--	--
6040	SFR115	3WNDTR	SFCO T3	T3	17.7	50	35.5	--	--	--	--
6040	SFR115	3WNDTR	SFCO T4	T4	27.3	50	54.5	--	--	--	--
6047	CLA115	6048	CLA13.8	T1	4	10.5	38.1	--	--	--	--
6055	MOS115B	3WNDTR	MOS T1	T1	31.4	50	62.9	--	--	--	--
6055	MOS115B	3WNDTR	MOS T2	T2	19.9	50	39.9	--	--	--	--
6057	TOC115	3WNDTR	TOC T1	T1	23.8	50	47.5	--	--	--	--
6057	TOC115	3WNDTR	TOC T2	T2	12.9	50	25.9	--	--	--	--
6059	LM1115	6066	FFIELD	30	28.7	93	30.8	93	30.8	175	16.4
6059	LM1115	6066	FFIELD	31	28.7	93	30.8	93	30.8	175	16.4
6059	LM1115	6074	LMDIST	23	46.6	90.6	51.4	--	--	--	--
6059	LM1115	6173	STR115	2B	8.1	150	5.4	150	5.4	175	4.6
6059	LM1115	6270	CAT115	0A	29.9	93	32.1	93	32.1	175	17.1
6059	LM1115	6290	CATII115	1C	7.7	150	5.1	150	5.1	175	4.4
6059	LM1115	3WNDTR	TRAFO12	T1	0	100	0	--	--	--	--
6059	LM1115	3WNDTR	TRAFO7	T1	0	100	0	--	--	--	--
6060	LM2115	6071	BLMG2	T2	38.3	50	76.6	--	--	--	--
6060	LM2115	6072	BLMG3	T3	38.3	50	76.6	--	--	--	--
6060	LM2115	6073	BLMG4	T4	38.3	50	76.6	--	--	--	--
6060	LM2115	6074	LMDIST	26	59.5	90.6	65.6	--	--	--	--
6060	LM2115	6170	CPA115	4B	11	93	11.8	93	11.8	175	6.3
6060	LM2115	6270	CAT115	0B	29.9	93	32.1	93	32.1	175	17.1
6063	MHOPE	6115	MES115	T1	7.8	42	18.6	--	--	--	--
6066	FFIELD	6067	FF13.8	T1	25.1	50	50.2	--	--	--	--
6066	FFIELD	6115	MES115	1	12.2	93	13.1	93	13.1	175	6.9
6066	FFIELD	6322	FF13.8	T2	19.3	42	45.9	--	--	--	--
6066	FFIELD	6323	FF13.8	T5	9.8	50	19.6	--	--	--	--
6074	LMDIST	6940	RPI13.8	T1	6	15	40.2	--	--	--	--
6074	LMDIST	3WNDTR	BLM T9	T9	9.1	50	18.2	50	18.2	62.5	14.6
6074	LMDIST	3WNDTR	BLM44T8	T8	11.2	56	20	--	--	--	--
6087	CAL115	6088	LES115	17	14.1	93	15.2	93	15.2	175	8.1
6087	CAL115	6092	LVA115	18	34	93	36.5	93	36.5	175	19.4
6087	CAL115	6300	CAL34	T1	29.7	62.5	47.5	--	--	--	--
6088	LES115	3WNDTR	TRAFO1	T1	14.3	54	26.5	--	--	--	--
6092	LVA115	3WNDTR	TRAFO1	T1	34.5	54	63.9	--	--	--	--
6096	FOR230	6097	FORG1	T1	0	111	0	--	--	--	--
6096	FOR230	6098	FORG2	T2	0	111	0	--	--	--	--
6096	FOR230	6099	FORG3	T3	0	111	0	--	--	--	--
6096	FOR230	6179	GUA230	18	48	276	17.4	276	17.4	459	10.5

6096	FOR230	6263	ESP230	0A	44.9	304	14.8	304	14.8	340	13.2
6100	BAY230	6101	BAYG1	T1	0	109	0	--	--	--	--
6100	BAY230	6102	BAYG2	T2	0	96	0	--	--	--	--
6100	BAY230	6110	BAYG3	T3	0	109	0	--	--	--	--
6100	BAY230	6171	PAC230	1A	10.4	186	5.6	186	5.6	350	3
6100	BAY230	6590	24DIC230	2A	11	186	5.9	186	5.9	350	3.2
6105	PAM230	6106	PAM 13A	T1	0	63	0	--	--	--	--
6105	PAM230	6107	PAM 13B	T2	0	63	0	--	--	--	--
6115	MES115	3WNDTR	TRAFO2	T2	6.3	50	12.6	--	--	--	--
6123	MIR115A	6165	CLAY115	5B	16.8	100	16.8	100	16.8	100	16.8
6160	BDG115	6161	BDG13A	T1	2.4	25	9.6	--	--	--	--
6160	BDG115	6162	BDG13B	T1	2.4	25	9.6	--	--	--	--
6165	CLAY115	6166	CLAY13.8	T1	6	30	20	--	--	--	--
6170	CPA115	6280	GIR115	43	0	159	0	--	--	--	--
6171	PAC230	6172	PAC 13A	T1	9.2	65	14.2	--	--	--	--
6173	STR115	6290	CATII115	1B	7.7	150	5.1	150	5.1	175	4.4
6176	ESTG1	6178	EST230	T1	36.2	70	51.7	--	--	--	--
6177	ESTG2	6178	EST230	T2	0	70	0	--	--	--	--
6178	EST230	6179	GUA230	19	35.5	193	18.4	193	18.4	366	9.7
6179	GUA230	6182	VEL230	16	73.4	275	26.7	275	26.7	450	16.3
6179	GUA230	6182	VEL230	17	73.4	275	26.7	275	26.7	450	16.3
6179	GUA230	6345	PM230-29	29	31.3	276	11.3	276	11.3	459	6.8
6179	GUA230	6360	GLA230	22	40.3	131	30.7	131	30.7	405	9.9
6182	VEL230	6690	DOM230	5A	68.8	300	22.9	300	22.9	389	17.7
6182	VEL230	6760	SBA230	4B	101.4	275	36.9	275	36.9	459	22.1
6182	VEL230	6760	SBA230	5B	101.4	275	36.9	275	36.9	459	22.1
6182	VEL230	6860	BBL230	6B	88.1	247	35.7	247	35.7	366	24.1
6182	VEL230	6870	TABII 230	1	12.1	193	6.2	193	6.2	220	5.5
6210	TIN115	3WNDTR	TIN T1	T1	16	42	38.2	--	--	--	--
6210	TIN115	3WNDTR	TIN T2	T2	15.4	42	36.6	--	--	--	--
6230	CBA115	3WNDTR	CBAN T1	T1	22.5	50	45.1	--	--	--	--
6230	CBA115	3WNDTR	CBAN T2	T2	26	50	52	--	--	--	--
6240	EHIG230	6241	EHIG34	T1	15.4	50	30.7	--	--	--	--
6260	CHA230	6263	ESP230	0B	43.2	304	14.2	304	14.2	340	12.7
6260	CHA230	6340	CAN230	30	37.1	276	13.5	276	13.5	459	8.1
6260	CHA230	6400	FRONTCHA	21	15.4	304	5.1	304	5.1	340	4.5
6260	CHA230	3WNDTR	TRAFO1	T1	10.9	50	21.9	50	21.9	62.5	17.5
6261	CHA115	6750	BON13.8	T1	14.6	50	29.2	--	--	--	--
6261	CHA115	3WNDTR	TRAFO1	T1	14.6	50	29.2	50	29.2	62.5	23.4
6263	ESP230	6264	CHANG1	T1	89.8	125	71.8	--	--	--	--
6263	ESP230	6265	CHANG2	T2	0	125	0	--	--	--	--

6270	CAT115	6271	CAT 13A	T1	0	52	0	--	--	--	--
6270	CAT115	6272	CAT 13B	T2	0	52	0	--	--	--	--
6280	GIR115	6281	GIR 13A	T1	0	20	0	--	--	--	--
6280	GIR115	6282	GIR 13B	T2	0	66.6	0	--	--	--	--
6290	CATII115	6291	TCOG1	T1	0	75	0	--	--	--	--
6290	CATII115	6292	TCOG2	T2	0	75	0	--	--	--	--
6290	CATII115	6293	TCOG3	T3	0	75	0	--	--	--	--
6330	BAI230	6331	BAI115	T1	23.3	60	38.8	--	--	--	--
6330	BAI230	6335	BAIG1	T1	28.9	60	48.1	--	--	--	--
6330	BAI230	6336	BAIG2	T2	0	60	0	--	--	--	--
6330	BAI230	6680	BFR230	8B	15.7	193	8.1	193	8.1	366	4.3
6331	BAI115	6332	BAM115	44	23.1	93	24.8	93	24.8	175	13.2
6332	BAM115	6333	BAMG1	T1	17	70	24.3	--	--	--	--
6332	BAM115	6334	BAMG2	T1	0	70	0	--	--	--	--
6332	BAM115	6730	SAN115	1	6.3	15	42	15	42	15	42
6340	CAN230	6341	CAN34	T1	8.4	50	16.7	--	--	--	--
6340	CAN230	6345	PM230-29	29	30.2	276	10.9	276	10.9	459	6.6
6360	GLA230	6363	ZAM230	23	30.8	131	23.5	131	23.5	405	7.6
6360	GLA230	3WNDTR	TRAFO1	T1	10.3	66	15.7	--	--	--	--
6363	ZAM230	6366	EVA230	24	19	131	14.5	131	14.5	405	4.7
6363	ZAM230	3WNDTR	TRAFO1	T1	12.4	40	30.9	--	--	--	--
6366	EVA230	3WNDTR	TRAFO1	T1	19.5	64	30.4	--	--	--	--
6380	BOQIII230	6381	BOQIII34	T1	32.1	83.3	38.6	--	--	--	--
6380	BOQIII230	6386	BOQIII34	T2	23.7	83.3	28.5	--	--	--	--
6400	FRONTCHA	58350	CAH230	1	13.4	300	4.5	300	4.5	--	--
6410	PET230	6411	PET34	T1	51.8	100	51.8	--	--	--	--
6410	PET230	6411	PET34	T2	51.8	100	51.8	--	--	--	--
6410	PET230	6411	PET34	T3	51.8	100	51.8	--	--	--	--
6410	PET230	6412	PRI230	1	126.9	247	51.4	247	51.4	366	34.7
6410	PET230	6412	PRI230	2	126.9	247	51.4	247	51.4	366	34.7
6412	PRI230	6413	PRIG1	T1	132.9	182.6	72.8	--	--	--	--
6412	PRI230	6414	PRIG2	T2	132.9	182.6	72.8	--	--	--	--
6430	ECO230	6431	ECO34.5	T1	68.6	125	54.9	--	--	--	--
6430	ECO230	6431	ECO34.5	T2	68.6	125	54.9	--	--	--	--
6500	FRONTDOM	6690	DOM230	5B	25.1	300	8.4	300	8.4	389	6.4
6500	FRONTDOM	56052	RCL230B	1	25.1	374	6.7	374	6.7	--	--
6580	LBO115	6581	LBO13	T1	25.5	50	51	--	--	--	--
6590	24DIC230	6591	24-dic-13	T1	17.6	50	35.2	--	--	--	--
6680	BFR230	6681	LPO230	1	11.1	193	5.7	193	5.7	366	3
6680	BFR230	6683	SAL230	1	9	193	4.7	193	4.7	366	2.5
6681	LPO230	6682	LPO13.8	T1	11.2	33.3	33.7	--	--	--	--

6683	SAL230	6684	SAL13.8	T1	9.2	31	29.6	--	--	--	--
6690	DOM230	6691	ALT230	35	30.7	374	8.2	374	8.2	--	--
6690	DOM230	6695	PDO230	33	10.4	374	2.8	374	2.8	--	--
6690	DOM230	6698	MLI230	34	25.4	374	6.8	374	6.8	--	--
6691	ALT230	6692	ALTG1	T1	15.5	26	59.5	--	--	--	--
6691	ALT230	6693	ALTG2	T2	15.5	26	59.5	--	--	--	--
6691	ALT230	6694	ALTG3	T3	0	26	0	--	--	--	--
6695	PDO230	3WNDTR	TRAFO1	T1	10.5	40	26.1	--	--	--	--
6698	MLI230	6699	MLIG1	T1	12.8	20	64	--	--	--	--
6698	MLI230	6700	MLIG2	T2	12.8	20	64	--	--	--	--
6698	MLI230	6701	MLIG3	T3	0	20	0	--	--	--	--
6730	SAN115	6731	SAN13.8	T1	6.4	13.2	48.2	--	--	--	--
6760	SBA230	3WNDTR	TRAFO1	T1	25.5	100	25.5	--	--	--	--
6761	SBA115	6775	SMA115	1	6.1	28.7	21.4	28.7	21.4	32.8	18.7
6761	SBA115	3WNDTR	TRAFO1	T1	6	100	6	--	--	--	--
6775	SMA115	6776	SMA34	T1	6.2	50	12.4	--	--	--	--
6790	SMA82	3WNDTR	TRAFO1	T1	8.7	60	14.4	--	--	--	--
6840	BUR230	6841	BUR13.8	T1	17.2	60	28.7	--	--	--	--
6860	BBL230	6861	BBL13.8	T1	11.1	30	37	--	--	--	--
6870	TABII 230	6871	TABII 13.8	T1	12.2	55	22.2	--	--	--	--
6915	SCR115	6916	SCR13.8	T1	12	50	23.9	--	--	--	--
6036	SMA115	6120	MIR115B	35	9.1	97	9.4	97	9.4	109	8.3
6120	MIR115B	6122	MIRG10	T1	0	50	0	--	--	--	--
6120	MIR115B	6124	MIR44	T3	9.3	75	12.4	--	--	--	--
6121	MIRG9	6123	MIR115A	T1	0	50	0	--	--	--	--
6123	MIR115A	6124	MIR44	T1	8.6	47	18.3	--	--	--	--
6123	MIR115A	6124	MIR44	T2	8.6	50	17.2	--	--	--	--
6123	MIR115A	6165	CLAY115	5B	16.8	100	16.8	100	16.8	100	16.8

REPORTE DE GENERACIÓN, PÉRDIDAS E INTERCAMBIO EN ÁREAS
MW/MVAR

AREA	DE GENERACIÓN	A CARGA	TO BUS SHUNT	FROM CHARGING	A PÉRDIDAS	TO TIE LINES	TO TIES + LOADS	DESIRED NET INT
1	794.3	780.2	0	0	12.8	1.3	1.3	0
GUATEMAL	-134.3	87.4	257	646	161.9	5.4	5.4	
2	616.1	607.4	0	0	8.7	0	0	0
SALVADOR	61	155	0	193.3	106.3	-7	-7	
3	812.5	794.7	0	0	17.1	0.7	0.7	0
HONDURAS	14.6	254.8	193.8	700.8	224.9	41.9	41.9	
4	330.4	324.6	0	0	5.7	0.1	0.1	0
NICARAGU	-109.7	140.6	43.6	326.2	67.3	-35.1	-35.1	
5	772.6	756.4	0	0	16.2	0	0	0
C.RICA	-59.4	181.3	-17	471.5	194.9	53	53	
6	1034.4	1033.4	0	0	35.9	-34.8	-34.8	-35
PANAMA	-7.6	306.4	-114.6	533.7	372.7	-38.4	-38.4	
7	69.1	31.8	0	0	1.4	35.9	35.9	35
ACANAL	17.9	20.7	-13.9	0	8.5	2.7	2.7	
8	27389.4	27392.5	0	0	0	-3.1	-3.1	0
MEXICO	2009	2031.4	0	0	0	-22.4	-22.4	
COLUMN	31818.8	31720.9	0	0	97.9	0	0	0
TOTALS	1791.4	3177.5	348.9	2871.4	1136.5	0	0	

Demanda Máxima de Invierno

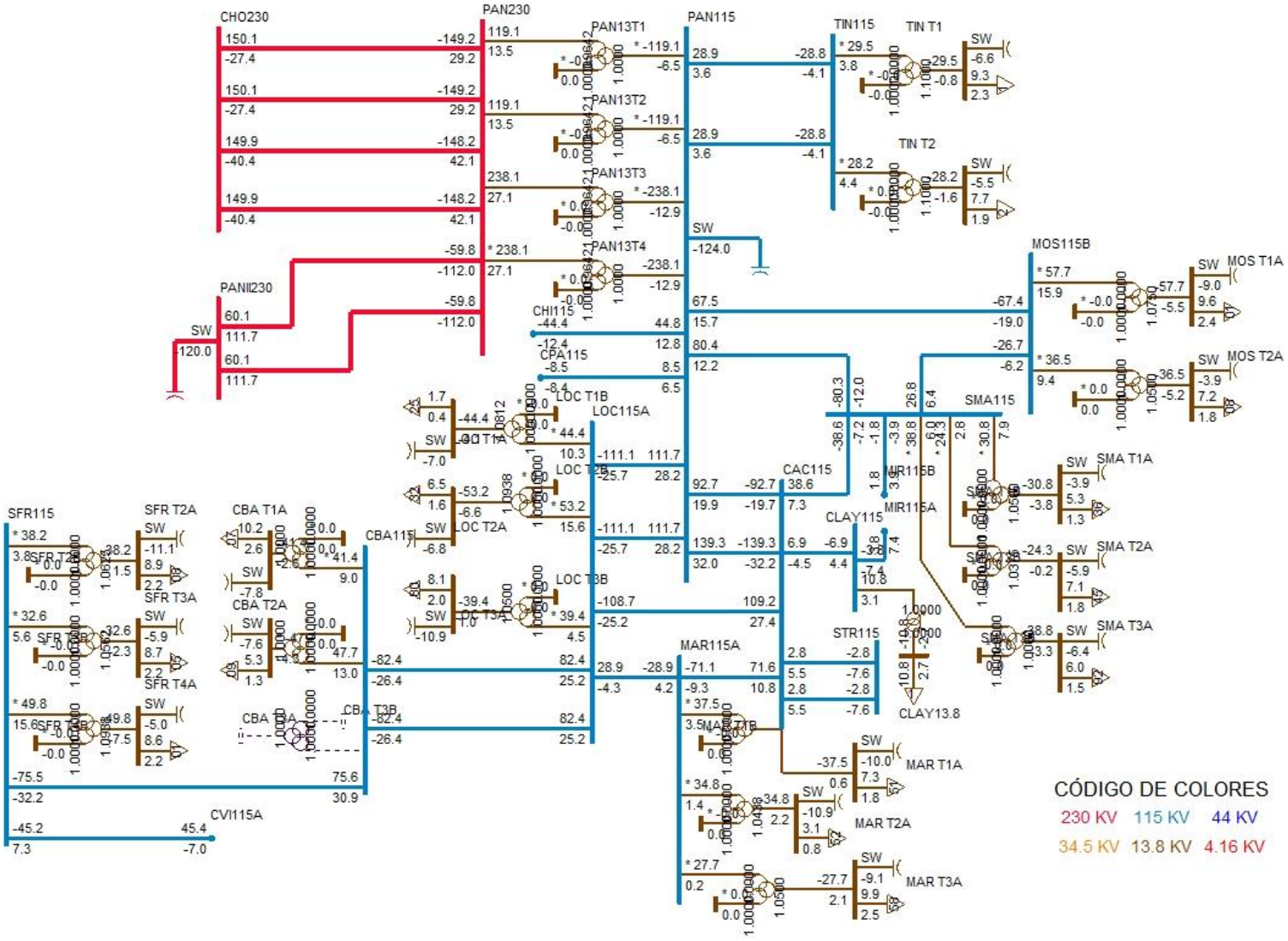
CHO230
PAN230
PAN13T1
PAN13T2
PAN13T3
PAN13T4
PAN115
TIN115
TIN T1
TIN T2
SW
PANII230
CHI115
CPA115
LOC T1B
LOC115A
LOC T2B
LOC T2A
LOC T3B
LOC T3A
CAC115
MIR115B
MIR115A
CLAY115
CLAY13.8
STR115
MAR115A
MAR T1A
MAR T2A
MAR T3A
SMA115
SMA T1A
SMA T2A
SMA T3A
MOS115B
MOS T1A
MOS T2A
SFR115
SFR T2A
SFR T3A
SFR T4A
CBA T1A
CBA T2A
CBA T3A
CBA T3B
CBA115
CVI115A
CÓDIGO DE COLORES
230 KV
115 KV
44 KV
34.5 KV
13.8 KV
4.16 KV

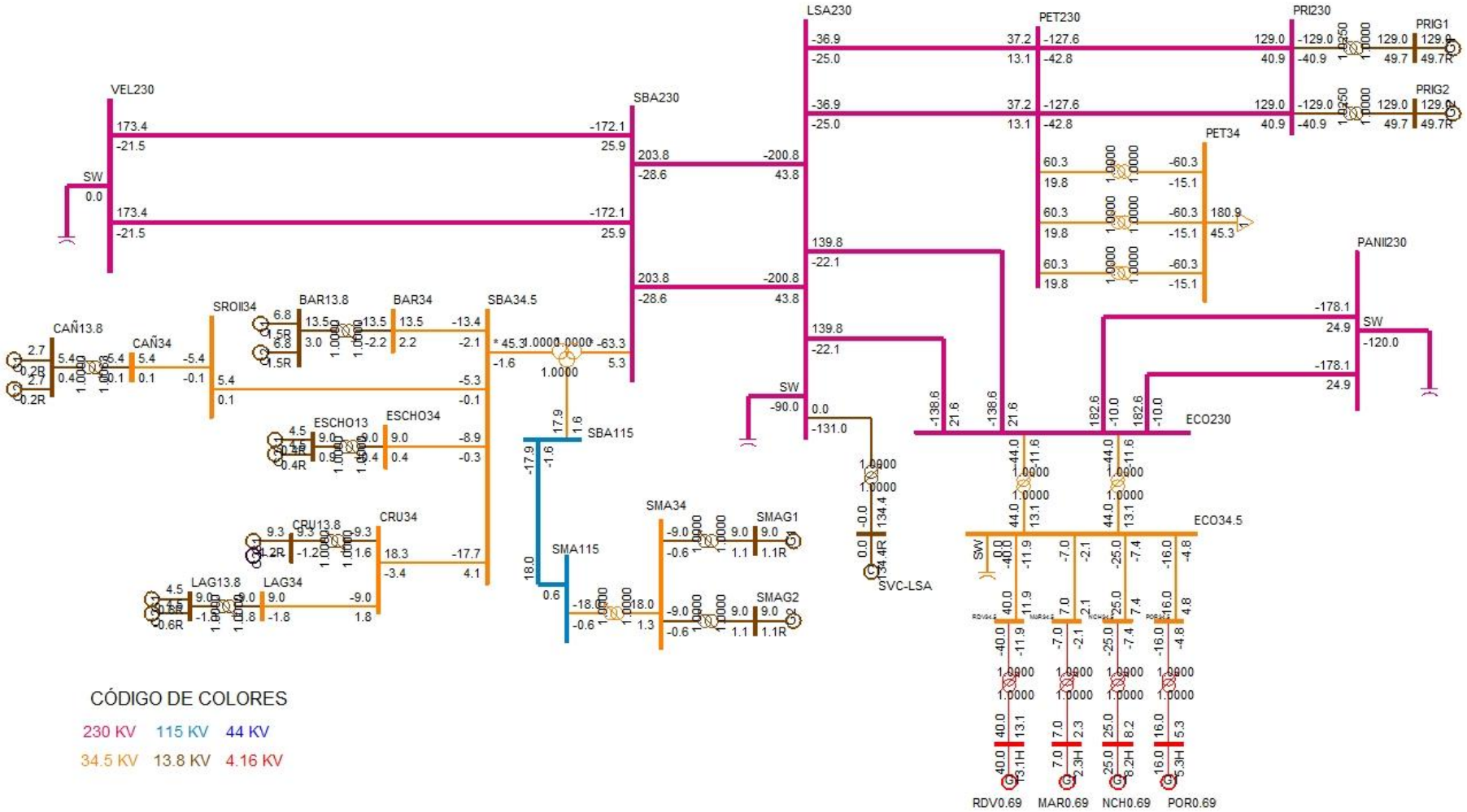
VEL230
SBA230
LSA230
PET230
PRI230
PRIG1
PRIG2
PET34
PANII230
ECO230
ECO34.5
SW
SROII34
BAR13.8
BAR34
SBA34.5
CAÑ13.8
CAÑ34
ESCHO13
ESCHO34
SBA115
SMA34
SMA115
SMAG1
SMAG2
CRU13.8
CRU34
LAG13.8
LAG34
SVC-LSA
RDV0.69
MAR0.69
NCH0.69
POR0.69
CÓDIGO DE COLORES
230 KV 115 KV 44 KV
34.5 KV 13.8 KV 4.16 KV

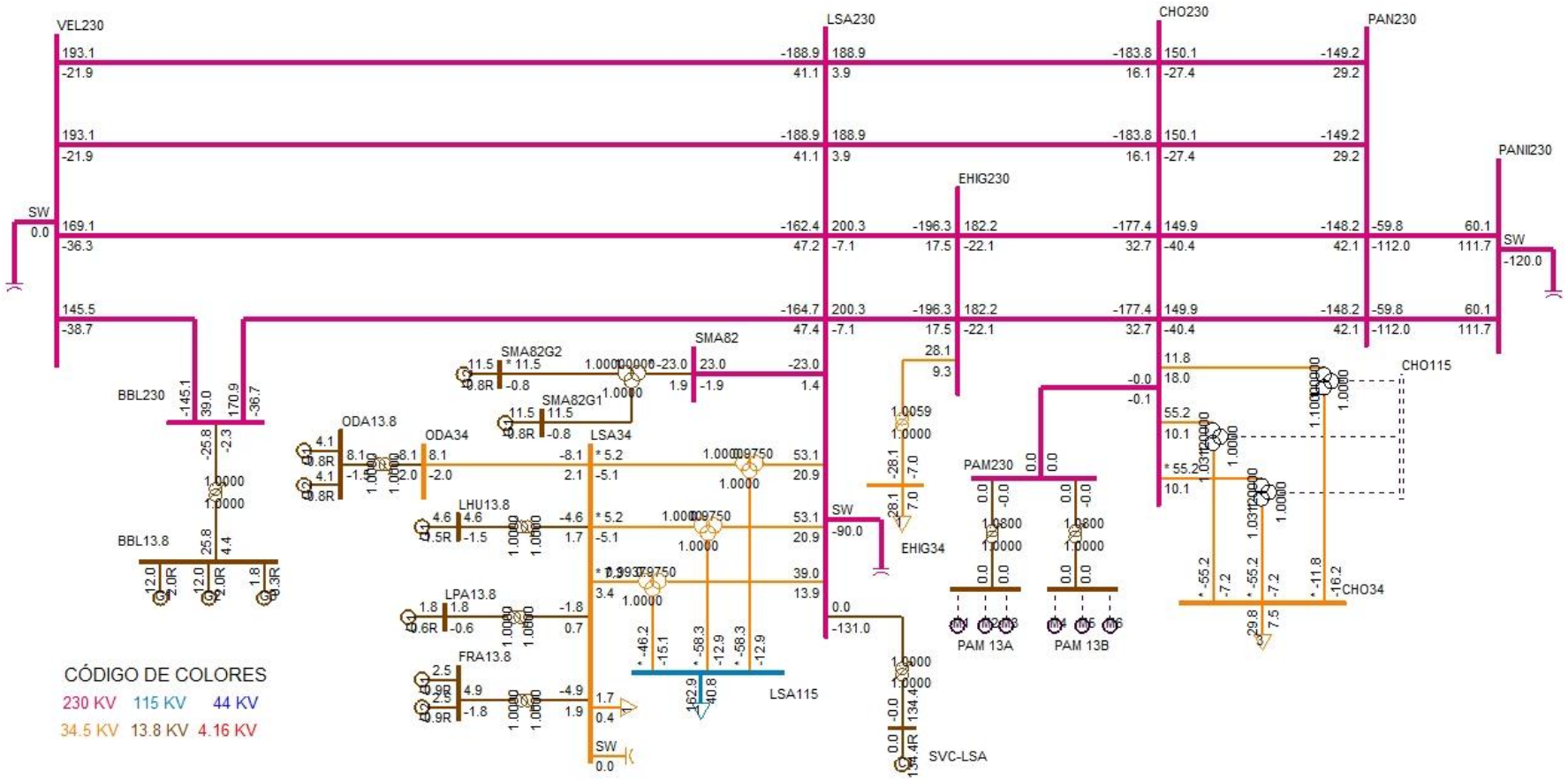
VEL230
LSA230
CHO230
PAN230
PANII230
EHIG230
SW
BBL230
BBL13.8
ODA13.8
ODA34
SMA82G2
SMA82G1
SMA82
LSA34
LHU13.8
LPA13.8
FRA13.8
LSA115
EHIG34
PAM230
PAM 13A
PAM 13B
CHO115
CHO34
SVC-LSA
CÓDIGO DE COLORES
230 KV 115 KV 44 KV
34.5 KV 13.8 KV 4.16 KV

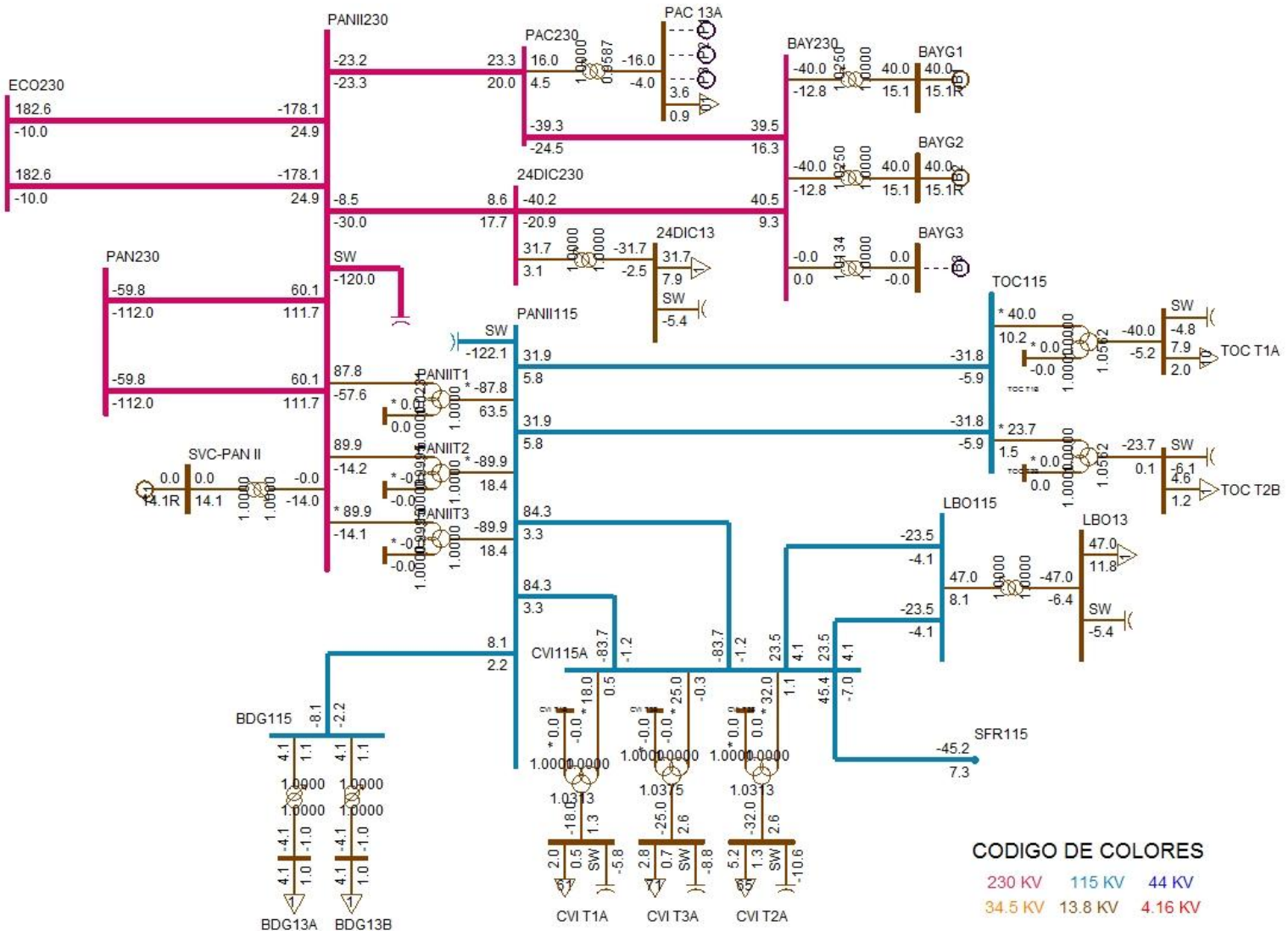
ECO230
PANII230
PAC230
PAC 13A
BAY230
BAYG1
BAYG2
BAYG3
24DIC230
24DIC13
PAN230
SW
PANII115
TOC115
TOC T1A
TOC T2B
PANIIT1
PANIIT2
PANIIT3
SVC-PAN II
LBO115
LBO13
CVI115A
SFR115
BDG115
BDG13A
BDG13B
CVI T1A
CVI T3A
CVI T2A
CODIGO DE COLORES
230 KV
115 KV
44 KV
34.5 KV
13.8 KV
4.16 KV

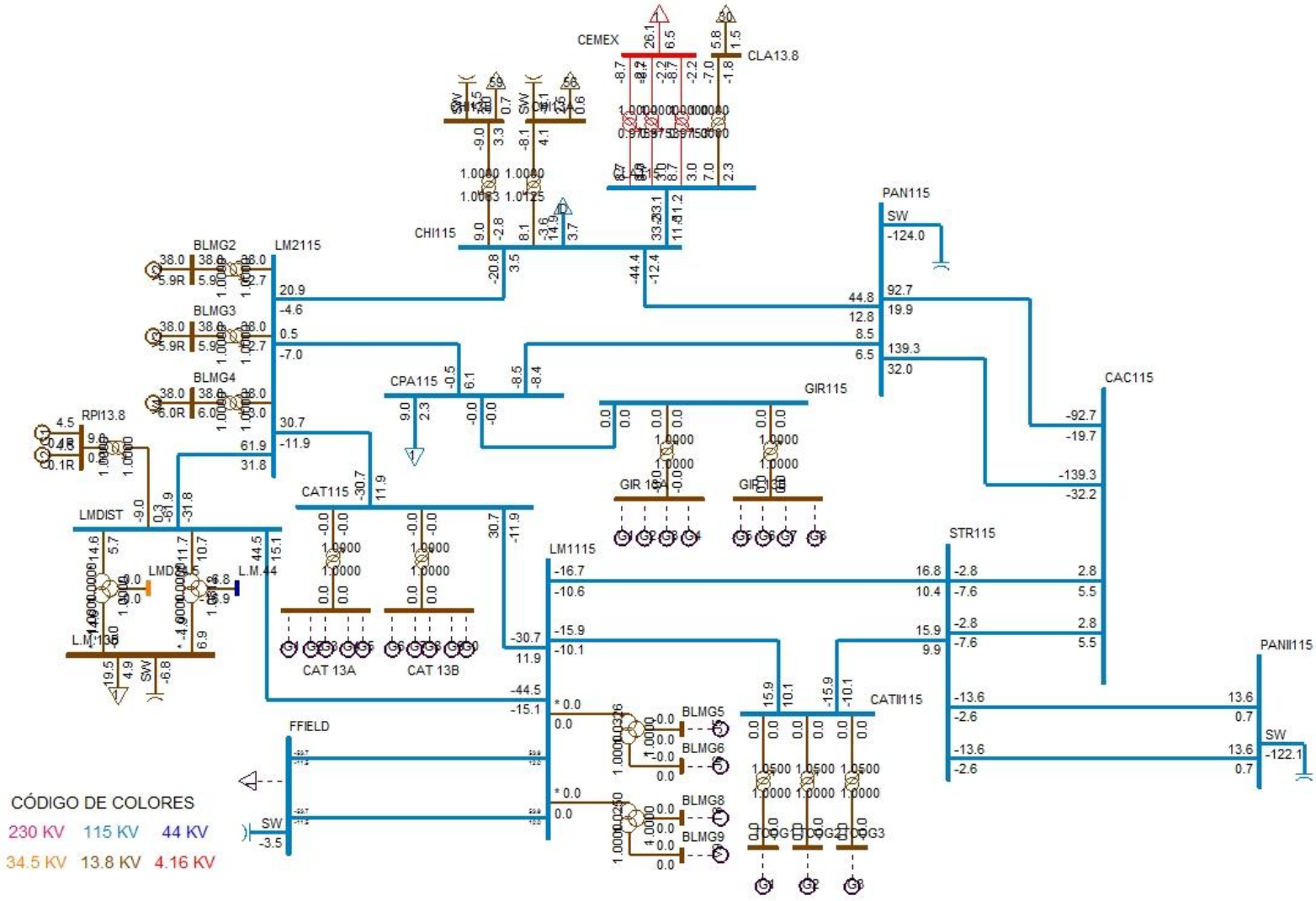
CEMEX
CLA13.8
CHI115
PAN115
SW
-124.0
BLMG2
BLMG3
BLMG4
LM2115
RPI13.8
CPA115
GIR115
CAC115
LMDIST
CAT115
CAT 13A
CAT 13B
LM1115
STR115
PANII115
CATII115
FFIELD
BLMG5
BLMG6
BLMG8
BLMG9
CÓDIGO DE COLORES
230 KV 115 KV 44 KV
34.5 KV 13.8 KV 4.16 KV

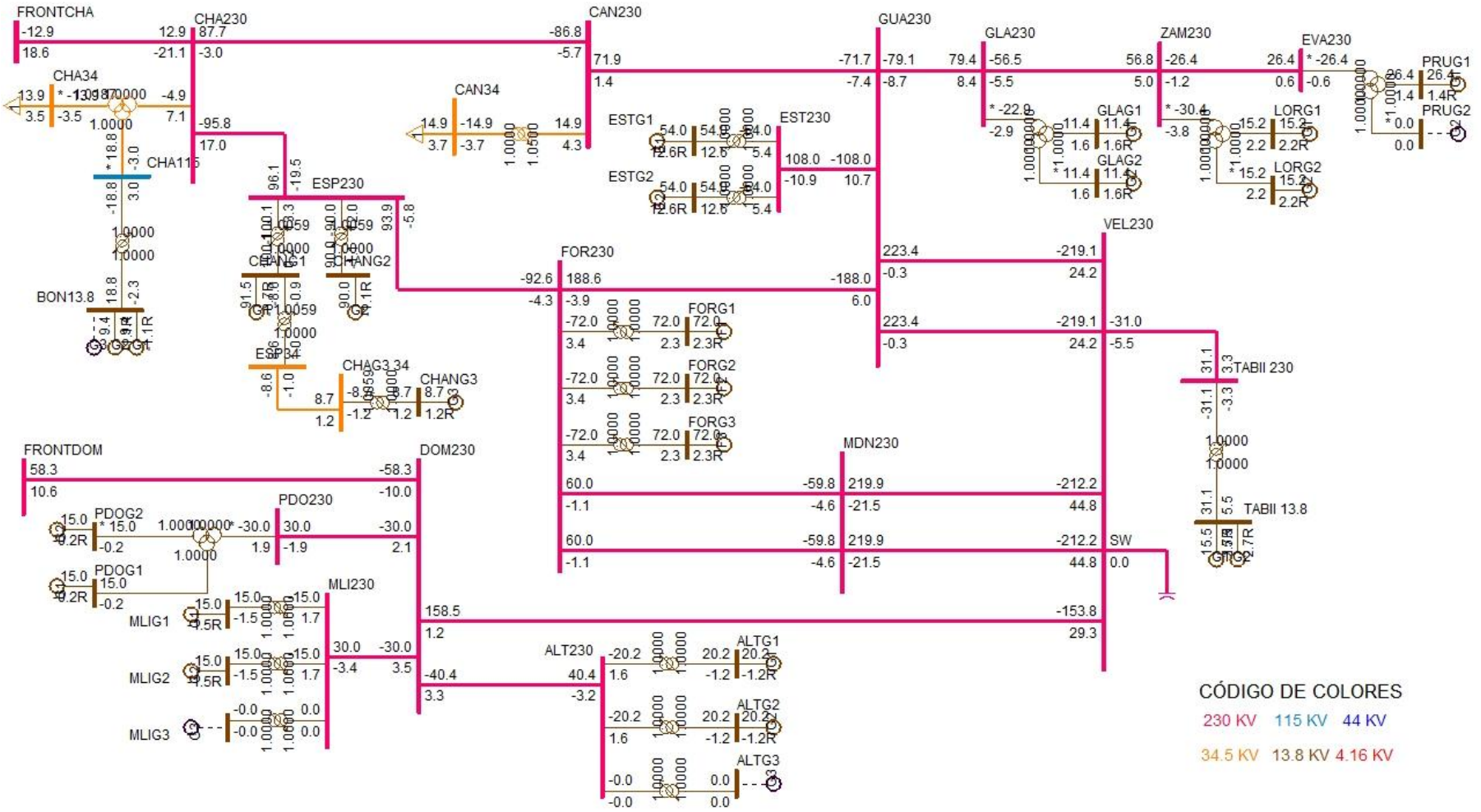
FRONTCHA
CHA230
CAN230
GUA230
GLA230
ZAM230
EVA230
PRUG1
PRUG2
CHA34
CAN34
CHA115
ESTG1
ESTG2
EST230
GLAG1
GLAG2
LORG1
LORG2
BON13.8
ESP230
CHANG1
CHANG2
CHAG3.34
CHANG3
FOR230
FORG1
FORG2
FORG3
VEL230
TABII 230
TABII 13.8
MDN230
SW
FRONTDOM
DOM230
PDO230
PDOG2
PDOG1
MLI230
MLIG1
MLIG2
MLIG3
ALT230
ALTG1
ALTG2
ALTG3
CÓDIGO DE COLORES
230 KV
115 KV
44 KV
34.5 KV
13.8 KV
4.16 KV

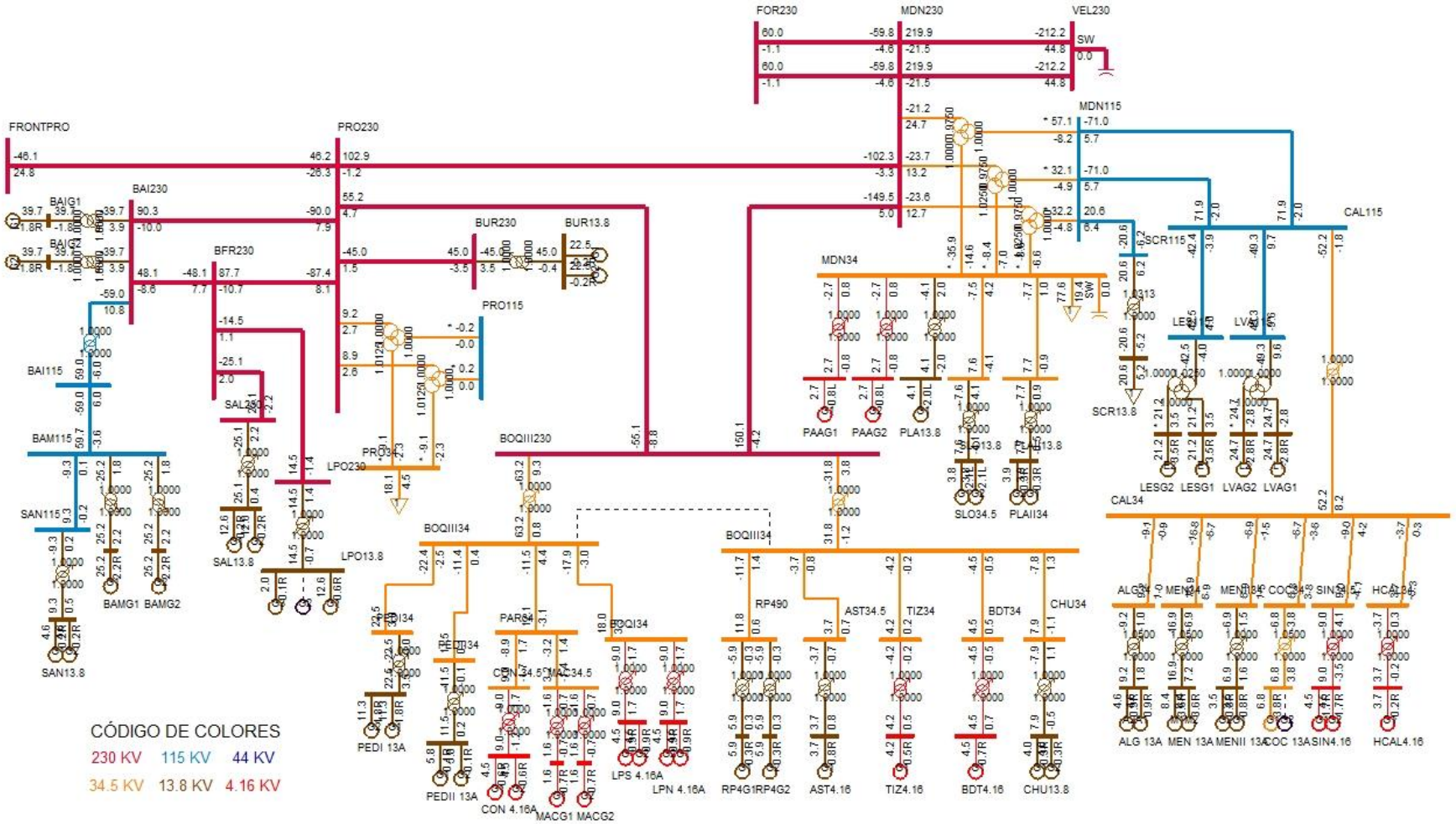
FOR230
MDN230
VEL230
SW
MDN115
FRONTPRO
PRO230
BAI230
BAIG1
BAIG2
BFR230
BUR230
BUR13.8
PRO115
BAI115
BAM115
SAN115
SAN13.8
BAMG1
BAMG2
SAL230
SAL13.8
LPO230
LPO13.8
PRO34
BOQIII230
BOQIII34
PEDI34
PEDI13A
PEDII13A
PAR34
CON 34.5
MAC34.5
CON 4.16A
MACG1
MACG2
BOQI34
LPS 4.16A
LPN 4.16A
RP490
RP4G1
RP4G2
AST34.5
AST4.16
TIZ34
TIZ4.16
BDT34
BDT4.16
CHU34
CHU13.8
MDN34
PAAG1
PAAG2
PLA13.8
SLO34.5
PLAII34
SCR115
SCR13.8
CAL115
LESG2
LESG1
LVAG2
LVAG1
CAL34
ALG34
MEN34
MENII34
COC34
SIN34.5
HCAL34
ALG 13A
MEN 13A
MENII 13A
COC 13A
SIN4.16
HCAL4.16
CÓDIGO DE COLORES
230 KV
115 KV
44 KV
34.5 KV
13.8 KV
4.16 KV

Cont. 17: Llano Sánchez – El Higo

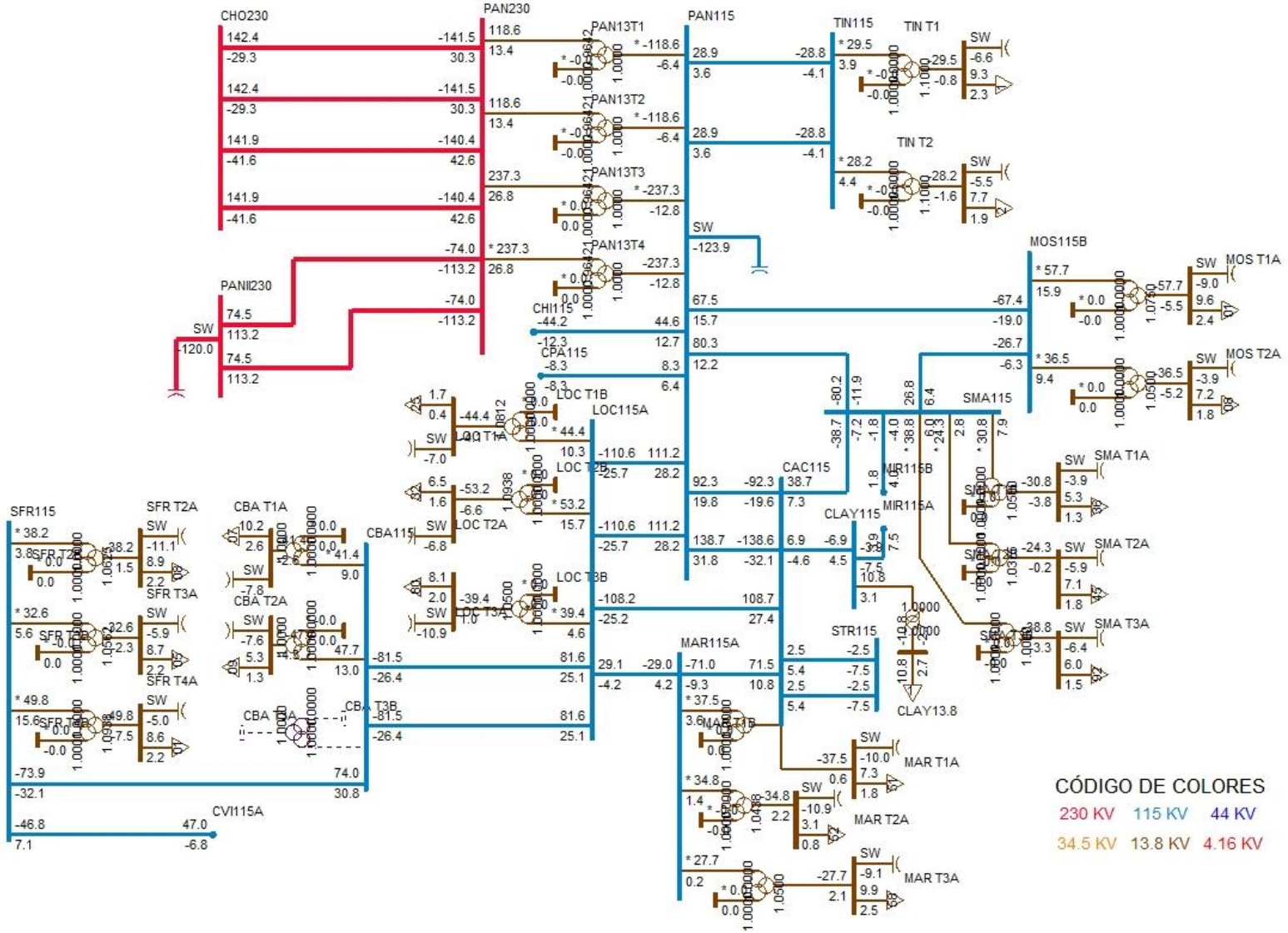
CHO230
PAN230
PAN115
PAN13T1
PAN13T2
PAN13T3
PAN13T4
TIN115
TIN T1
TIN T2
PANII230
SW
CHI115
CPA115
LOC T1B
LOC115A
LOC T2B
LOC T3B
LOC T1A
LOC T2A
LOC T3A
CAC115
MOS115B
MOS T1A
MOS T2A
SMA115
SMA T1A
SMA T2A
SMA T3A
MIR115B
MIR115A
CLAY115
CLAY13.8
STR115
MAR115A
MAR T1A
MAR T2A
MAR T3A
SFR115
SFR T2A
SFR T3A
SFR T4A
CBA T1A
CBA T2A
CBA T3A
CBA T3B
CBA115
CVI115A
CÓDIGO DE COLORES
230 KV
115 KV
44 KV
34.5 KV
13.8 KV
4.16 KV

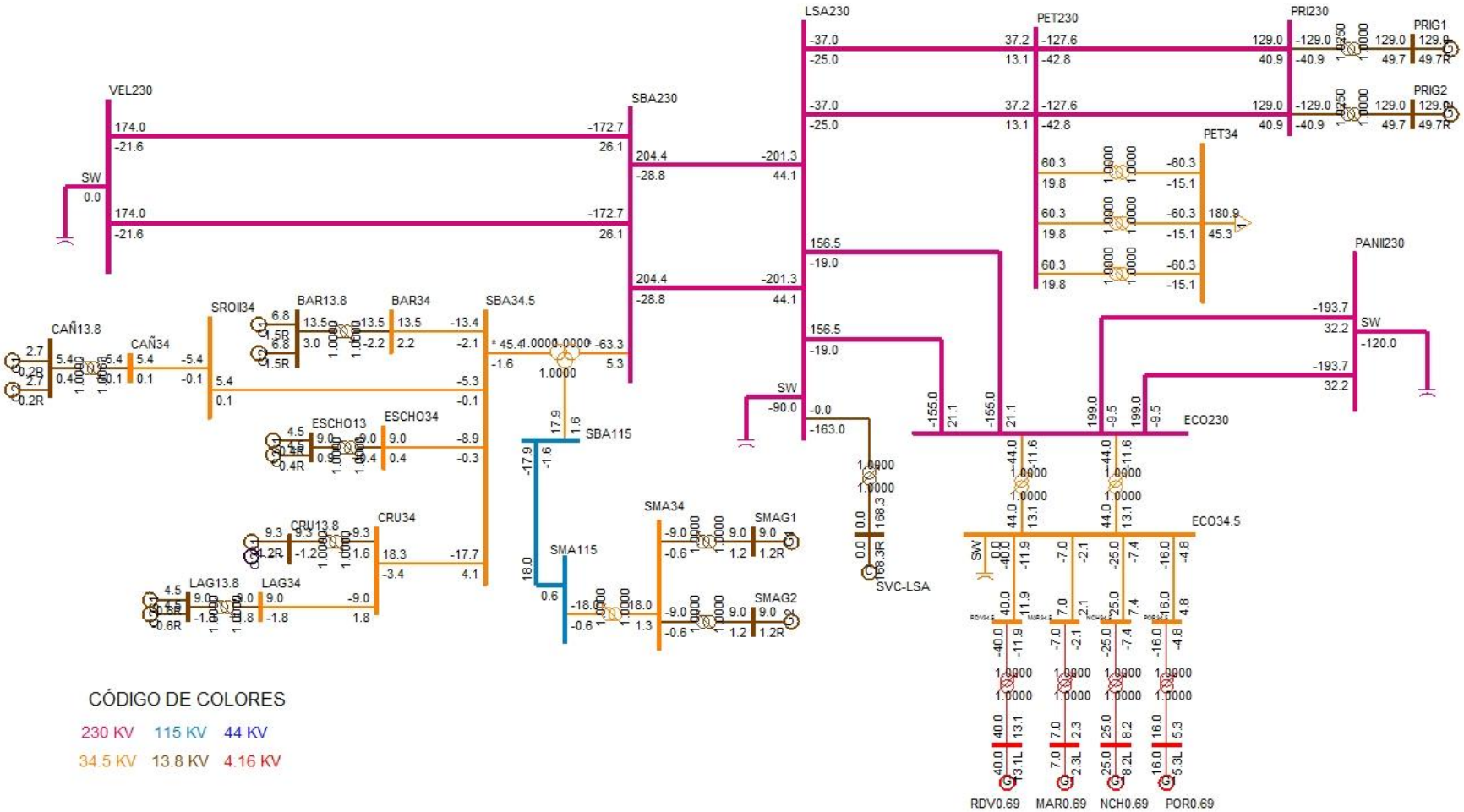
VEL230
SBA230
LSA230
PET230
PRI230
PRIG1
PRIG2
PET34
PANII230
SW
CAÑ13.8
CAÑ34
SROII34
BAR13.8
BAR34
SBA34.5
SBA115
ESCHO13
ESCHO34
CRU13.8
CRU34
LAG13.8
LAG34
SMA34
SMA115
SMAG1
SMAG2
SVC-LSA
ECO230
ECO34.5
RDV0.69
MAR0.69
NCH0.69
POR0.69
CÓDIGO DE COLORES
230 KV
115 KV
44 KV
34.5 KV
13.8 KV
4.16 KV

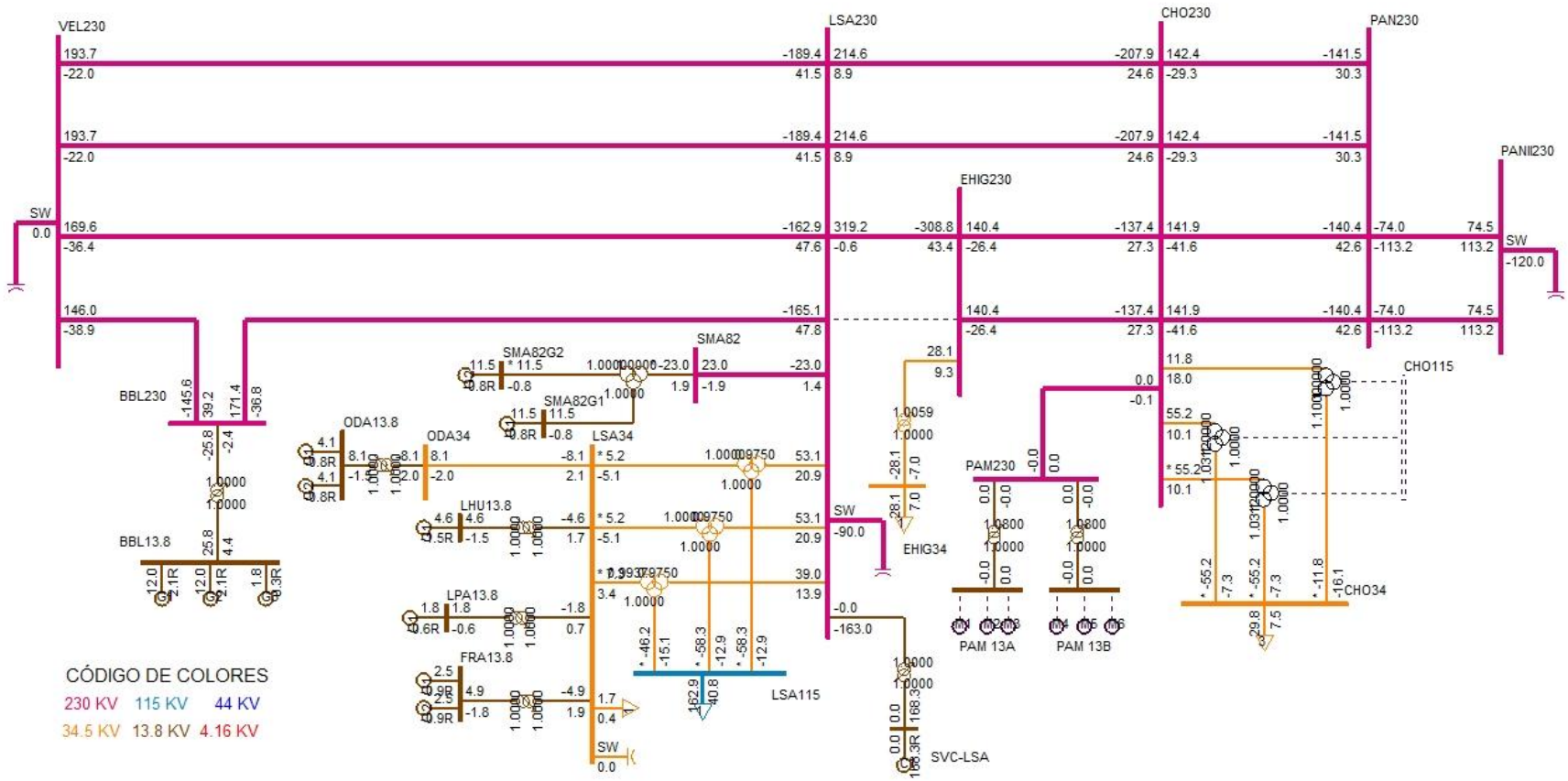
VEL230
LSA230
CHO230
PAN230
PANII230
EHIG230
SW
BBL230
BBL13.8
ODA13.8
ODA34
LSA34
SMA82
SMA82G2
SMA82G1
LHU13.8
LPA13.8
FRA13.8
LSA115
EHIG34
PAM230
PAM 13A
PAM 13B
CHO115
CHO34
SVC-LSA
CÓDIGO DE COLORES
230 KV 115 KV 44 KV
34.5 KV 13.8 KV 4.16 KV

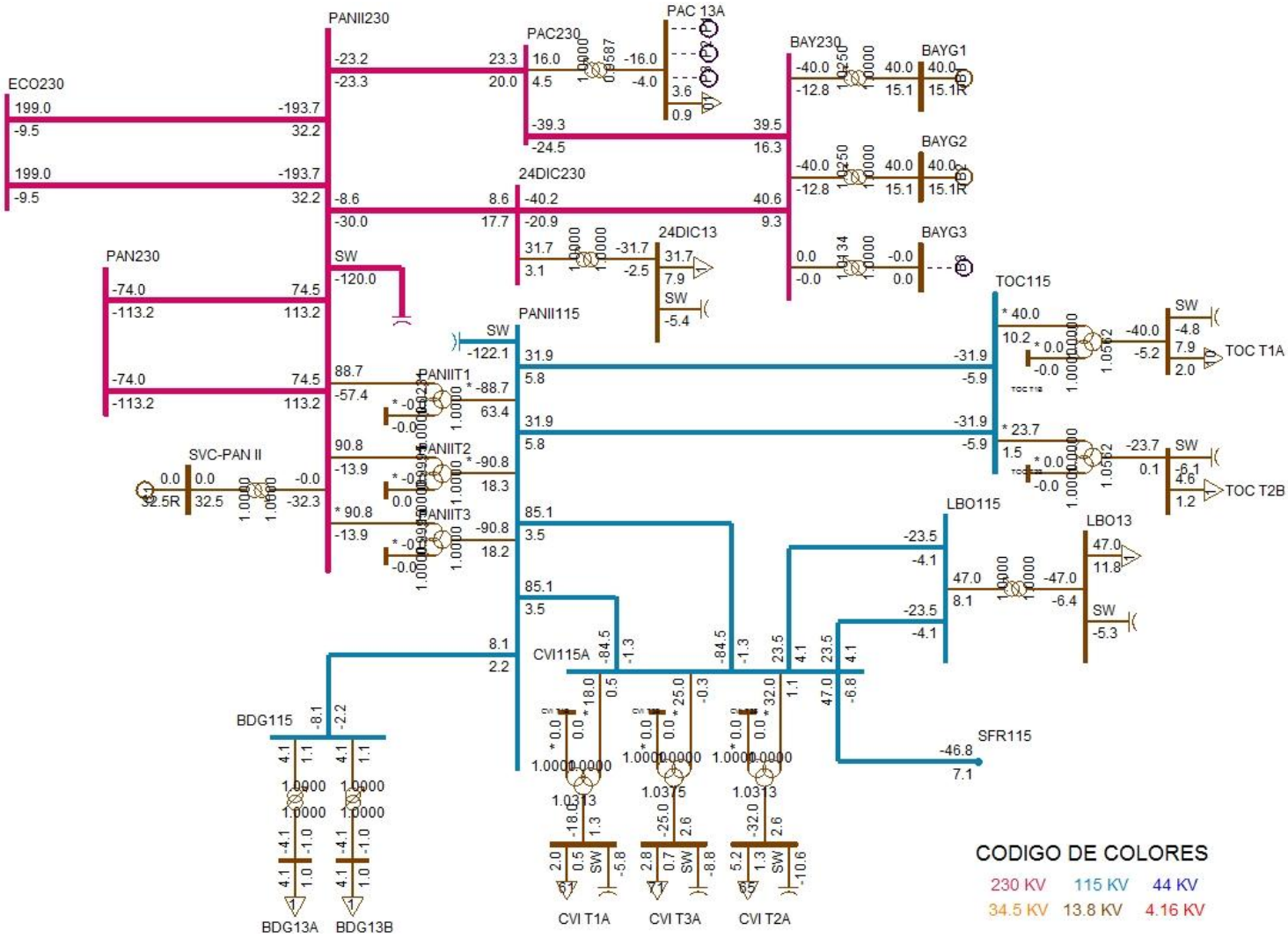
PANII230
PAC230
PAC 13A
BAY230
BAYG1
BAYG2
BAYG3
ECO230
24DIC230
24DIC13
PAN230
SW
PANII115
TOC115
TOC T1A
TOC T2B
PANIIT1
PANIIT2
PANIIT3
SVC-PAN II
LBO115
LBO13
SFR115
CVI115A
BDG115
BDG13A
BDG13B
CVI T1A
CVI T3A
CVI T2A
CODIGO DE COLORES
230 KV
115 KV
44 KV
34.5 KV
13.8 KV
4.16 KV

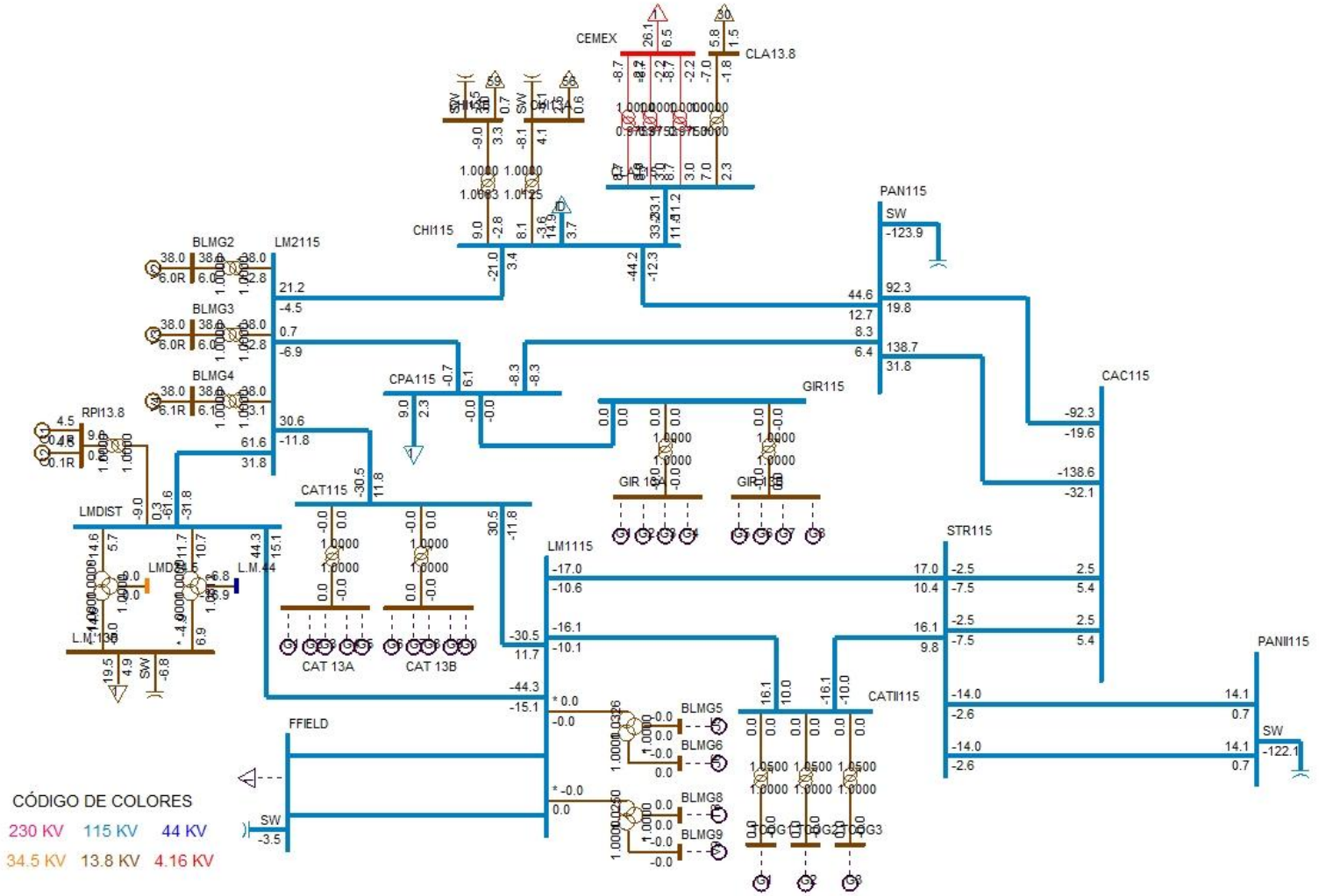
CEMEX
CLA13.8
CHI115
PAN115
SW
-123.9
BLMG2
LM2115
BLMG3
BLMG4
CPA115
GIR115
RPI13.8
CAC115
LMDIST
CAT115
CAT 13A
CAT 13B
LM1115
STR115
PANII115
CATII115
FFIELD
BLMG5
BLMG6
BLMG8
BLMG9
CÓDIGO DE COLORES
230 KV 115 KV 44 KV
34.5 KV 13.8 KV 4.16 KV

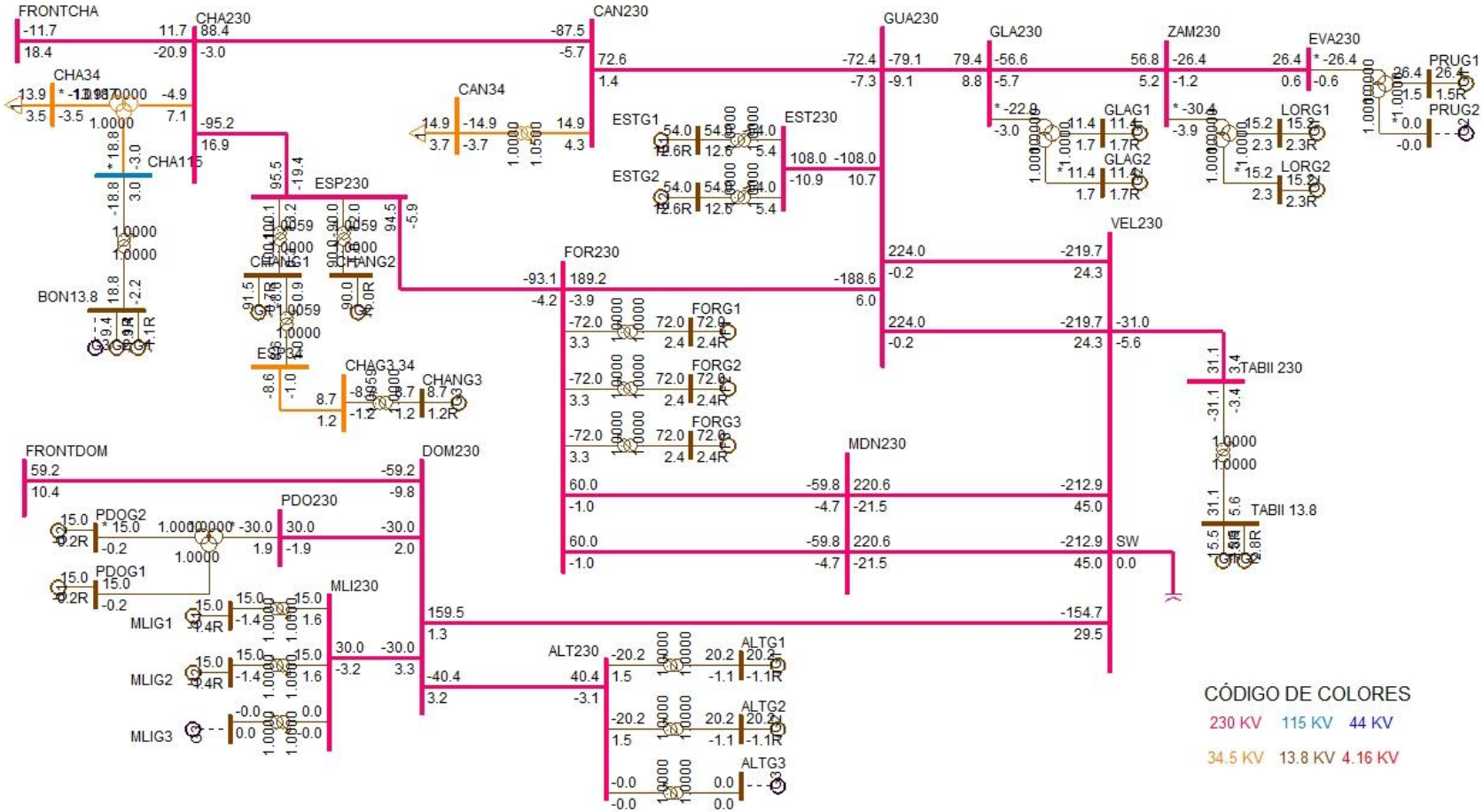
FRONTCHA
CHA230
CAN230
GUA230
GLA230
ZAM230
EVA230
PRUG1
PRUG2
CHA34
CHA115
CAN34
ESTG1
ESTG2
EST230
GLAG1
GLAG2
LORG1
LORG2
ESP230
CHANG1
CHANG2
CHAG3.34
CHANG3
BON13.8
FOR230
FORG1
FORG2
FORG3
VEL230
TABII 230
TABII 13.8
FRONTDOM
DOM230
PDO230
PDOG2
PDOG1
MLI230
MLIG1
MLIG2
MLIG3
MDN230
SW
ALT230
ALTG1
ALTG2
ALTG3
CÓDIGO DE COLORES
230 KV
115 KV
44 KV
34.5 KV
13.8 KV
4.16 KV

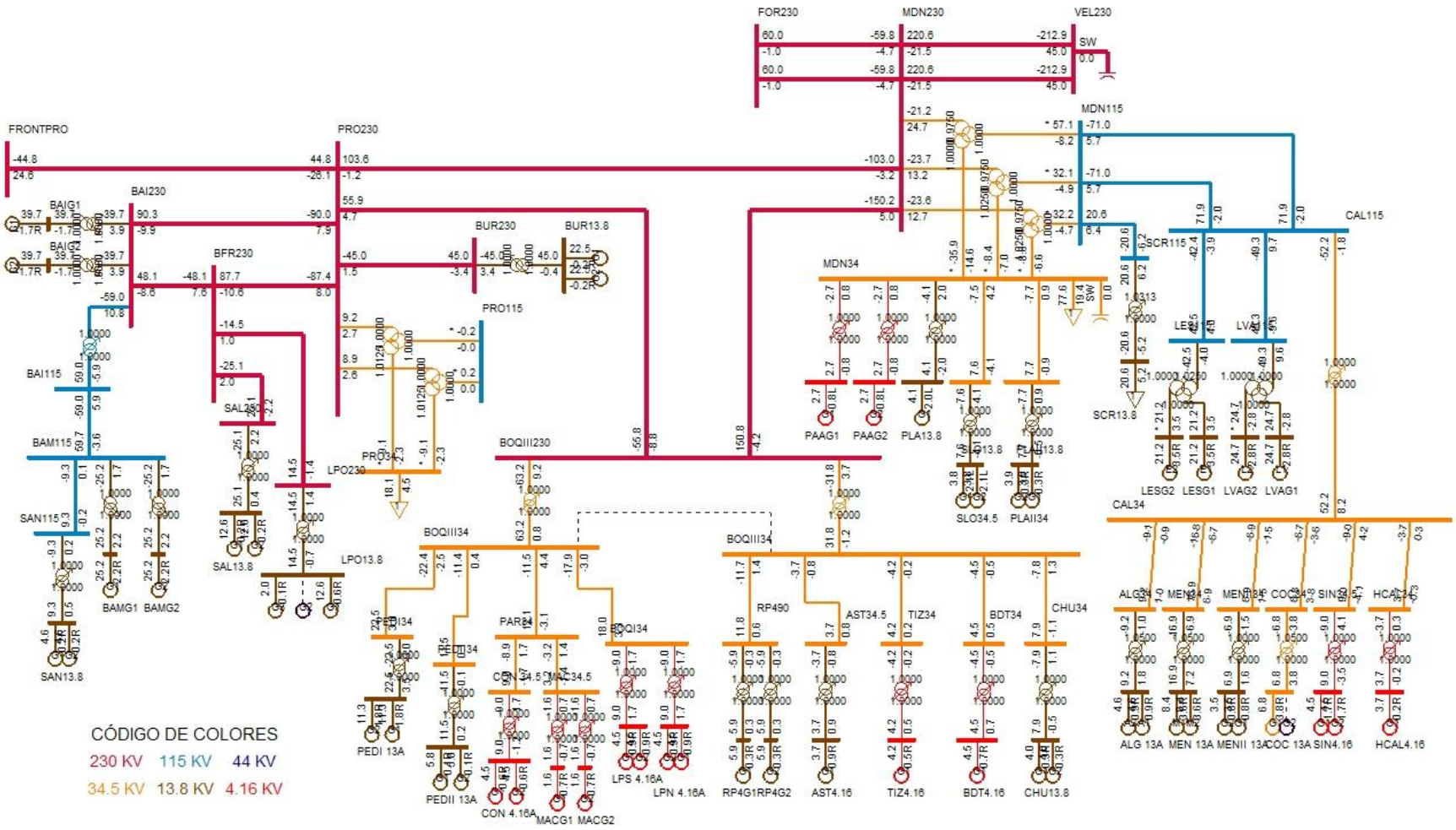
FOR230
MDN230
VEL230
SW
MDN115
FRONTPRO
PRO230
BAI230
BAIG1
BAIG2
BFR230
BUR230
BUR13.8
PRO115
MDN34
CAL115
SCR115
SCR13.8
LESG1
LESG2
LVAG1
LVAG2
BAI115
BAM115
SAN115
SAN13.8
BAMG1
BAMG2
SAL34.5
SAL13.8
LPO230
LPO13.8
BOQIII230
BOQIII34
PAAG1
PAAG2
PLA13.8
SLO34.5
PLAII34
CAL34
ALG34
MEN34
MENII34
COC34
SIN34.5
HCAL34
ALG 13A
MEN 13A
MENII 13A
COC 13A
SIN4.16
HCAL4.16
PEDI34
PEDII34
PEDI 13A
PEDII 13A
PAR34
CON34.5
MAC34.5
CON 4.16A
MACG1
MACG2
LPS 4.16A
LPN 4.16A
RP490
RP4G1
RP4G2
AST34.5
AST4.16
TIZ34
TIZ4.16
BDT34
BDT4.16
CHU34
CHU13.8
CÓDIGO DE COLORES
230 KV
115 KV
44 KV
34.5 KV
13.8 KV
4.16 KV

DESPACHO DE GENERACIÓN PARA ÁREA 6-PANAMÁ

# BARRA	NOMBRE	ID	POTENCIA ACTIVA GENERADA (MW)	POTENCIA REACTIVA GENERADA (MVAR)
6071	BLMG2	V2	38	6
6072	BLMG3	V3	38	6
6073	BLMG4	V4	38	6.1
6090	LESG1	E1	21.2	3.5
6091	LESG2	E2	21.2	3.5
6094	LVAG1	L1	24.7	-2.8
6095	LVAG2	L2	24.7	-2.8
6097	FORG1	F1	72	2.4
6098	FORG2	F2	72	2.4
6099	FORG3	F3	72	2.4
6101	BAYG1	B1	40	15.1
6102	BAYG2	B2	40	15.1
6176	ESTG1	E1	54	12.6
6177	ESTG2	E2	54	12.6
6264	CHANG1	G1	91.5	-0.7
6265	CHANG2	G2	90	-1
6268	CHANG3	G3	8.7	1.2
6311	ALG 13A	A1	4.6	0.9
6311	ALG 13A	A2	4.6	0.9
6321	MEN 13A	M1	8.4	3.6
6321	MEN 13A	M2	8.4	3.6
6333	BAMG1	G1	25.2	2.2
6334	BAMG2	G2	25.2	2.2
6335	BAIG1	G1	39.7	-1.7
6336	BAIG2	G2	39.7	-1.7
6361	GLAG1	G1	11.4	1.7
6362	GLAG2	G2	11.4	1.7
6364	LORG1	G1	15.2	2.3
6365	LORG2	G2	15.2	2.3
6367	PRUG1	G1	26.4	1.5
6384	PEDI 13A	G1	11.3	1.8
6384	PEDI 13A	G2	11.3	1.8
6385	PEDII 13A	G1	5.8	0.1
6385	PEDII 13A	G2	5.8	0.1
6391	ODA13.8	G1	4.1	-0.8
6391	ODA13.8	G2	4.1	-0.8
6413	PRIG1	G1	129	49.7

6414	PRIG2	G2	129	49.7
6433	RDV0.69	G1	40	13.1
6435	MAR0.69	G1	7	2.3
6437	NCH0.69	G1	25	8.2
6439	POR0.69	G1	16	5.3
6510	MACG1	G1	1.6	-0.7
6511	MACG2	G2	1.6	-0.7
6520	PAAG1	G1	2.7	-0.8
6521	PAAG2	G2	2.7	-0.8
6530	CON 4.16A	G1	4.5	-0.6
6530	CON 4.16A	G2	4.5	-0.6
6560	PLA13.8	G1	4.1	-2
6570	FRA13.8	G1	2.5	-0.9
6570	FRA13.8	G2	2.5	-0.9
6600	LHU13.8	G1	4.6	-1.5
6621	LPS 4.16A	G1	4.5	0.9
6621	LPS 4.16A	G2	4.5	0.9
6623	LPN 4.16A	G1	4.5	0.9
6623	LPN 4.16A	G2	4.5	0.9
6631	COC 13A	G1	6.8	3.8
6641	MENII 13A	G1	3.5	0.8
6641	MENII 13A	G2	3.5	0.8
6651	BDT4.16	G1	4.5	0.7
6661	HCAL4.16	G1	3.7	-0.2
6671	RP4G1	G1	5.9	0.3
6672	RP4G2	G2	5.9	0.3
6682	LPO13.8	G1	12.6	-0.6
6682	LPO13.8	G3	2	-0.1
6684	SAL13.8	G1	12.6	0.2
6684	SAL13.8	G2	12.6	0.2
6692	ALTG1	G1	20.2	-1.1
6693	ALTG2	G2	20.2	-1.1
6696	PDOG1	G1	15	-0.2
6697	PDOG2	G2	15	-0.2
6699	MLIG1	G1	15	-1.4
6700	MLIG2	G2	15	-1.4
6711	TIZ4.16	G1	4.2	0.5
6721	SIN4.16	G1	4.5	-1.7
6721	SIN4.16	G2	4.5	-1.7
6731	SAN13.8	G1	4.6	0.2
6731	SAN13.8	G2	4.6	0.2

6741	CHU13.8	G1	4	-0.3
6741	CHU13.8	G2	4	-0.3
6750	BON13.8	G1	9.4	-1.1
6750	BON13.8	G2	9.4	-1.1
6764	ESCHO13	G1	4.5	0.4
6764	ESCHO13	G2	4.5	0.4
6766	CRU13.8	G1	9.3	-1.2
6769	LAG13.8	G1	4.5	-0.6
6769	LAG13.8	G2	4.5	-0.6
6772	CAÑ13.8	G1	2.7	0.2
6772	CAÑ13.8	G2	2.7	0.2
6774	BAR13.8	G1	6.8	1.5
6774	BAR13.8	G2	6.8	1.5
6784	SMAG1	G1	9	1.2
6785	SMAG2	G2	9	1.2
6791	SMA82G1	G1	11.5	-0.8
6792	SMA82G2	G2	11.5	-0.8
6821	PLAII13.8	G1	3.9	-0.3
6821	PLAII13.8	G2	3.9	-0.3
6831	SLO13.8	G1	3.8	-2.1
6831	SLO13.8	G2	3.8	-2.1
6841	BUR13.8	G1	22.5	-0.2
6841	BUR13.8	G2	22.5	-0.2
6861	BBL13.8	G1	12	2.1
6861	BBL13.8	G2	12	2.1
6861	BBL13.8	G3	1.8	0.3
6871	TABII 13.8	G1	15.5	2.8
6871	TABII 13.8	G2	15.5	2.8
6930	LPA13.8	G1	1.8	-0.6
6940	RPI13.8	G1	4.5	0.1
6940	RPI13.8	G2	4.5	0.1
6951	AST4.16	G1	3.7	0.9
6998	SVC-LSA	C1	0	168.3
6999	SVC-PAN II	C1	0	32.5
GENERACIÓN TOTAL DEL ÁREA 6			1914.8	429.9

DESPACHO DE GENERACIÓN PARA ÁREA 7-CANAL

# BARRA	NOMBRE	ID	POTENCIA ACATIVA GENERADA (MW)	POTENCIA REACTIVA GENERADA (MVAR)
6134	MADG1	G1	11.4	1.7
6135	MADG2	G2	11.4	1.5
6136	MADG3	G3	11.4	3.3
6140	GAT6A	G1	2.9	-0.2
6140	GAT6A	G2	2.9	-0.2
6140	GAT6A	G3	2.9	-0.2
6140	GAT6A	G4	4.3	-0.3
6140	GAT6A	G5	4.3	-0.3
6140	GAT6A	G6	4.3	-0.3
6155	MIR13B	G7	17	5.5
6155	MIR13B	G8	17	5.5
GENERACIÓN TOTAL DEL ÁREA 7			89.6	16

BARRAS EN 230 KV CON VOLTAJES MAYORES A (1)

# BARRA	NOMBRE	V(PU)	V(KV)	# BARRA	NOMBRE	V(PU)	V(KV)
6000	FRONTPRO	1.004	230.92	6014	PRO230	1.0022	230.5
6096	FOR230	1.0005	230.12	6100	BAY230	1.017	233.91
6171	PAC230	1.0046	231.05	6260	CHA230	1.015	233.45
6263	ESP230	1.0147	233.38	6330	BAI230	1.0038	230.87
6340	CAN230	1.0031	230.72	6345	PM230-29	1.0003	230.06
6360	GLA230	1.0028	230.63	6363	ZAM230	1.0071	231.62
6366	EVA230	1.0087	232.01	6400	FRONTCHA	1.0176	234.04
6410	PET230	1.0164	233.76	6412	PRI230	1.0434	239.99
6430	ECO230	1.0014	230.32	6500	FRONTDOM	1.0042	230.97
6590	24DIC230	1.0022	230.5	6680	BFR230	1.0037	230.85
6681	LPO230	1.0037	230.86	6683	SAL230	1.0037	230.86
6690	DOM230	1.0012	230.27	6691	ALT230	1.0013	230.3
6695	PDO230	1.0019	230.43	6698	MLI230	1.0015	230.35
6790	SMA82	1.0012	230.28	6840	BUR230	1.0028	230.65

BARRAS EN 230 KV CON VOLTAJES MENORES A (1)

# BARRA	NOMBRE	V(PU)	V(KV)	# BARRA	NOMBRE	V(PU)	V(KV)
6001	PAN230	0.9845	226.43	6003	PANII230	1	230
6005	CHO230	0.9792	225.22	6011	MDN230	0.996	229.08
6105	PAM230	0.9792	225.22	6178	EST230	0.9982	229.59
6179	GUA230	0.9982	229.58	6182	VEL230	0.9887	227.41
6240	EHIG230	0.9793	225.25	6380	BOQIII23	0.999	229.76
6760	SBA230	0.9906	227.84	6860	BBL230	0.9897	227.64
6870	TABII 230	0.99	227.7				

BARRAS EN 115 KV CON VOLTAJES MAYORES A (1)

# BARRA	NOMBRE	V(PU)	V(KV)	# BARRA	NOMBRE	V(PU)	V(KV)
6002	PAN115	1.016	116.84	6004	PANII115	1.0087	116
6009	LSA115	1.0096	116.1	6012	MDN115	1.004	115.46
6018	CAC115	1.015	116.72	6019	CVI115A	1.0011	115.12
6027	LOC115A	1.0049	115.56	6032	MAR115A	1.0041	115.47
6036	SMA115	1.0144	116.65	6055	MOS115B	1.0121	116.4
6057	TOC115	1.0053	115.61	6059	LM1115	1.0001	115.02
6060	LM2115	1.0003	115.04	6074	LMDIST	1.0002	115.02
6087	CAL115	1.0132	116.52	6088	LES115	1.0158	116.82
6092	LVA115	1.0133	116.53	6120	MIR115B	1.0159	116.83
6123	MIR115A	1.0166	116.91	6160	BDG115	1.0081	115.93
6165	CLAY115	1.0156	116.79	6170	CPA115	1.0038	115.43
6173	STR115	1.0032	115.37	6210	TIN115	1.0141	116.62
6230	CBA115	1.0025	115.29	6261	CHA115	1.0058	115.67
6270	CAT115	1.0002	115.03	6280	GIR115	1.0038	115.43
6290	CATII115	1.0005	115.06	6350	PM115-8	1.0097	116.12
6580	LBO115	1.0007	115.08	6915	SCR115	1.0003	115.03

BARRAS EN 115 KV CON VOLTAJES MENORES A (1)

# BARRA	NOMBRE	V(PU)	V(KV)	# BARRA	NOMBRE	V(PU)	V(KV)
6015	PRO115	0.9987	114.85	6024	CHI115	0.9993	114.92
6040	SFR115	0.9999	114.99	6047	CLA115	0.9919	114.07
6066	FFIELD	0.9923	114.11	6115	MES115	0.9927	114.16
6331	BAI115	0.9925	114.13	6332	BAM115	0.9987	114.86
6730	SAN115	0.9989	114.87	6761	SBA115	0.9878	113.6
6775	SMA115	0.9925	114.14				

VERIFICACIÓN DE CARGA (MVA) EN LÍNEAS Y TRANSFORMADORES

DE		A				RATIN SET A		RATIN SET B		RATIN SET C	
# BARRA	NOMBRE	# BARRA	NOMBRE	CKT	CARGA	RATING	%	RATING	%	RATING	%
6000	FRONTPRO	6014	PRO230	1	51.7	400	12.9	400	12.9	450	11.5
6000	FRONTPRO	56050	RCL230A	1	50.9	200	25.4	200	25.4	--	--
6001	PAN230	6003	PANII230	1C	137.4	350	39.2	350	39.2	450	30.5
6001	PAN230	6003	PANII230	2B	137.4	350	39.2	350	39.2	450	30.5
6001	PAN230	6005	CHO230	1	148.4	400	37.1	400	37.1	450	33
6001	PAN230	6005	CHO230	2	148.4	400	37.1	400	37.1	450	33
6001	PAN230	6005	CHO230	3A	151	247	61.1	247	61.1	366	41.3
6001	PAN230	6005	CHO230	4A	151	247	61.1	247	61.1	366	41.3
6001	PAN230	3WNDTR	TRAF04	T4	238.8	350	68.2	350	68.2	437.5	54.6
6001	PAN230	3WNDTR	TRAFO1	T1	119.4	175	68.2	175	68.2	218.8	54.6
6001	PAN230	3WNDTR	TRAFO2	T2	119.4	175	68.2	175	68.2	218.8	54.6
6001	PAN230	3WNDTR	TRAFO3	T3	238.8	350	68.2	350	68.2	437.5	54.6
6002	PAN115	6018	CAC115	12	92.9	120	77.4	120	77.4	175	53.1
6002	PAN115	6018	CAC115	37	140.2	142	98.7	142	98.7	178	78.8
6002	PAN115	6024	CHI115	3A	45.9	93	49.4	93	49.4	175	26.2
6002	PAN115	6027	LOC115A	22	113	137	82.5	137	82.5	175	64.5
6002	PAN115	6027	LOC115A	38	113	137	82.5	137	82.5	175	64.5
6002	PAN115	6036	SMA115	7	79.9	93	86	93	86	175	45.7
6002	PAN115	6055	MOS115B	10	69.2	109	63.5	109	63.5	135	51.3
6002	PAN115	6170	CPA115	4A	11.7	93	12.6	93	12.6	175	6.7
6002	PAN115	6210	TIN115	42	28.7	151	19	151	19	175	16.4
6002	PAN115	6210	TIN115	9	28.7	151	19	151	19	175	16.4
6002	PAN115	3WNDTR	TRAF04	T4	237.6	350	67.9	350	67.9	437.5	54.3
6002	PAN115	3WNDTR	TRAFO1	T1	118.8	175	67.9	175	67.9	218.8	54.3
6002	PAN115	3WNDTR	TRAFO2	T2	118.8	175	67.9	175	67.9	218.8	54.3
6002	PAN115	3WNDTR	TRAFO3	T3	237.6	350	67.9	350	67.9	437.5	54.3
6003	PANII230	6171	PAC230	1B	32.9	186	17.7	186	17.7	350	9.4
6003	PANII230	6430	ECO230	2A	199	275	72.4	275	72.4	459	43.3
6003	PANII230	6430	ECO230	3A	199	275	72.4	275	72.4	459	43.3
6003	PANII230	6590	24DIC230	2B	31.2	186	16.8	186	16.8	350	8.9
6003	PANII230	3WNDTR	TRAFO1	T1	105.6	175	60.4	175	60.4	218.8	48.3
6003	PANII230	3WNDTR	TRAFO2	T2	91.8	175	52.5	175	52.5	218.8	42
6003	PANII230	3WNDTR	TRAFO3	T3	91.8	175	52.5	175	52.5	218.8	42
6004	PANII115	6019	CVI115A	28	84.4	158	53.4	158	53.4	196	43.1
6004	PANII115	6019	CVI115A	29	84.4	158	53.4	158	53.4	196	43.1
6004	PANII115	6057	TOC115	32	32.2	93	34.6	93	34.6	175	18.4
6004	PANII115	6057	TOC115	33	32.2	93	34.6	93	34.6	175	18.4
6004	PANII115	6160	BDG115	1	8.3	97	8.6	97	8.6	109	7.6

6004	PANII115	6173	STR115	1	14.2	200	7.1	200	7.1	250	5.7
6004	PANII115	6173	STR115	2	14.2	200	7.1	200	7.1	250	5.7
6004	PANII115	3WNDTR	TRAFO1	T1	109	175	62.3	175	62.3	218.8	49.8
6004	PANII115	3WNDTR	TRAFO2	T2	92.6	175	52.9	175	52.9	218.8	42.3
6004	PANII115	3WNDTR	TRAFO3	T3	92.6	175	52.9	175	52.9	218.8	42.3
6005	CHO230	6008	LSA230	1	214.8	400	53.7	400	53.7	450	47.7
6005	CHO230	6008	LSA230	2	214.8	400	53.7	400	53.7	450	47.7
6005	CHO230	6105	PAM230	11	0.1	193	0	193	0	366	0
6005	CHO230	6240	EHIG230	3B	145.8	247	59	247	59	366	39.8
6005	CHO230	6240	EHIG230	4B	145.8	247	59	247	59	366	39.8
6005	CHO230	3WNDTR	TRAFO1	T1	21.5	50	43	50	43	62.5	34.4
6005	CHO230	3WNDTR	TRAFO2	T2	56.1	100	56.1	100	56.1	125	44.9
6005	CHO230	3WNDTR	TRAFO3	T3	56.1	100	56.1	100	56.1	125	44.9
6008	LSA230	6182	VEL230	1	197.2	400	49.3	400	49.3	450	43.8
6008	LSA230	6182	VEL230	2	197.2	400	49.3	400	49.3	450	43.8
6008	LSA230	6182	VEL230	5A	175.4	247	71	247	71	366	47.9
6008	LSA230	6240	EHIG230	3C	319.2	247	129.2	247	129.2	366	87.2
6008	LSA230	6410	PET230	1	44.6	247	18.1	247	18.1	366	12.2
6008	LSA230	6410	PET230	2	44.6	247	18.1	247	18.1	366	12.2
6008	LSA230	6430	ECO230	2B	157.7	275	57.3	275	57.3	459	34.3
6008	LSA230	6430	ECO230	3B	157.7	275	57.3	275	57.3	459	34.3
6008	LSA230	6760	SBA230	4A	208.3	275	75.8	275	75.8	459	45.4
6008	LSA230	6760	SBA230	5A	208.3	275	75.8	275	75.8	459	45.4
6008	LSA230	6790	SMA82	1	23.1	131	17.6	131	17.6	405	5.7
6008	LSA230	6860	BBL230	6A	177.1	247	71.7	247	71.7	366	48.4
6008	LSA230	3WNDTR	TRAFO1	T1	57.1	100	57.1	100	57.1	125	45.7
6008	LSA230	3WNDTR	TRAFO2	T2	41.4	70	59.1	70	59.1	87.5	47.3
6008	LSA230	3WNDTR	TRAFO3	T3	57.1	100	57.1	100	57.1	125	45.7
6009	LSA115	3WNDTR	TRAFO1	T1	59.7	100	59.7	100	59.7	125	47.8
6009	LSA115	3WNDTR	TRAFO2	T2	48.6	60	81.1	60	81.1	75	64.9
6009	LSA115	3WNDTR	TRAFO3	T3	59.7	100	59.7	100	59.7	125	47.8
6011	MDN230	6014	PRO230	1	103.5	400	25.9	400	25.9	450	23
6011	MDN230	6096	FOR230	7	60.2	193	31.2	193	31.2	366	16.4
6011	MDN230	6096	FOR230	8	60.2	193	31.2	193	31.2	366	16.4
6011	MDN230	6182	VEL230	5B	222.6	350	63.6	350	63.6	450	49.5
6011	MDN230	6182	VEL230	6C	222.6	350	63.6	350	63.6	450	49.5
6011	MDN230	6380	BOQIII230	9A	151	400	37.8	400	37.8	450	33.6
6011	MDN230	3WNDTR	TRAFO1	T1	32.5	100	32.5	100	32.5	125	26
6011	MDN230	3WNDTR	TRAFO2	T2	27.1	70	38.7	70	38.7	87.5	31
6011	MDN230	3WNDTR	TRAFO3	T3	26.8	70	38.2	70	38.2	87.5	30.6
6012	MDN115	6087	CAL115	15	71	93	76.4	93	76.4	175	40.6

6012	MDN115	6087	CAL115	16	71	93	76.4	93	76.4	175	40.6
6012	MDN115	6915	SCR115	1	21.5	143.6	15	161.9	13.3	--	--
6012	MDN115	3WNDTR	TRAFO1	T1	57.7	80	72.1	80	72.1	100	57.7
6012	MDN115	3WNDTR	TRAFO2	T2	32.5	60	54.1	60	54.1	75	43.3
6012	MDN115	3WNDTR	TRAFO3	T3	32.5	60	54.2	60	54.2	75	43.4
6014	PRO230	6330	BAI230	27	90.5	193	46.9	193	46.9	366	24.7
6014	PRO230	6380	BOQIII230	9B	56.5	400	14.1	400	14.1	450	12.6
6014	PRO230	6680	BFR230	8A	88	193	45.6	193	45.6	366	24.1
6014	PRO230	6840	BUR230	1	45	193	23.3	193	23.3	366	12.3
6014	PRO230	3WNDTR	TRAFO1	T1	9.6	50	19.2	50	19.2	62.5	15.4
6014	PRO230	3WNDTR	TRAFO2	T2	9.3	50	18.5	50	18.5	62.5	14.8
6015	PRO115	3WNDTR	TRAFO1	T1	0.2	50	0.4	50	0.4	62.5	0.3
6015	PRO115	3WNDTR	TRAFO2	T2	0.2	50	0.4	50	0.4	62.5	0.3
6017	CEMEX	6047	CLA115	T1	9.2	10	92	--	--	--	--
6017	CEMEX	6047	CLA115	T2	9.2	15	61.3	--	--	--	--
6017	CEMEX	6047	CLA115	T3	9.2	30	30.7	--	--	--	--
6018	CAC115	6027	LOC115A	6	110.5	140	79	140	79	150	73.7
6018	CAC115	6036	SMA115	1	38.8	97	40	97	40	109	35.6
6018	CAC115	6165	CLAY115	5A	8.2	100	8.2	100	8.2	100	8.2
6018	CAC115	6173	STR115	1A	7.9	150	5.3	150	5.3	175	4.5
6018	CAC115	6173	STR115	2A	7.9	150	5.3	150	5.3	175	4.5
6018	CAC115	6350	PM115-8	8	71.3	140	50.9	140	50.9	150	47.5
6019	CVI115A	6040	SFR115	11	47.4	141	33.6	141	33.6	164	28.9
6019	CVI115A	6580	LBO115	48	23.8	50	47.6	--	--	--	--
6019	CVI115A	6580	LBO115	49	23.8	50	47.6	--	--	--	--
6019	CVI115A	3WNDTR	CVI T1	T1	18.1	25	72.2	--	--	--	--
6019	CVI115A	3WNDTR	CVI T2	T2	32	42	76.3	--	--	--	--
6019	CVI115A	3WNDTR	CVI T3	T3	25	42	59.5	--	--	--	--
6024	CHI115	6025	CHI13A	T1	9.1	25	36.4	--	--	--	--
6024	CHI115	6026	CHI13B	T2	9.5	25	38.2	--	--	--	--
6024	CHI115	6047	CLA115	24	35.3	90	39.2	--	--	--	--
6024	CHI115	6060	LM2115	3B	21.6	93	23.3	93	23.3	175	12.4
6027	LOC115A	6032	MAR115A	21	29.3	114	25.7	114	25.7	125.4	23.3
6027	LOC115A	6230	CBA115	39	85.5	160	53.4	--	--	--	--
6027	LOC115A	6230	CBA115	40	85.5	160	53.4	--	--	--	--
6027	LOC115A	3WNDTR	LOC T1	T1	45.6	50	91.2	--	--	--	--
6027	LOC115A	3WNDTR	LOC T2	T2	55.4	50	110.9	--	--	--	--
6027	LOC115A	3WNDTR	LOC T3	T3	39.6	47	84.3	--	--	--	--
6032	MAR115A	6350	PM115-8	8	71.3	114	62.5	114	62.5	132	54
6032	MAR115A	3WNDTR	MAR T1	T1	37.7	50	75.3	--	--	--	--
6032	MAR115A	3WNDTR	MAR T2	T2	34.8	50	69.6	--	--	--	--

6032	MAR115A	3WNDTR	MAR T3	T3	27.7	50	55.5	--	--	--	--
6036	SMA115	6055	MOS115B	1	27.1	97	28	97	28	109	24.9
6036	SMA115	6120	MIR115B	35	4.3	97	4.4	97	4.4	109	3.9
6036	SMA115	3WNDTR	STM T1	T1	31.8	25	127.4	--	--	--	--
6036	SMA115	3WNDTR	STM T2	T2	24.4	25	97.7	--	--	--	--
6036	SMA115	3WNDTR	STM T3	T3	39.2	50	78.5	--	--	--	--
6040	SFR115	6230	CBA115	41	80.6	184	43.8	184	43.8	228	35.3
6040	SFR115	3WNDTR	SFCO T2	T2	38.4	46	83.5	--	--	--	--
6040	SFR115	3WNDTR	SFCO T3	T3	33.1	50	66.2	--	--	--	--
6040	SFR115	3WNDTR	SFCO T4	T4	52.2	50	104.4	--	--	--	--
6047	CLA115	6048	CLA13.8	T1	7.4	10.5	70.4	--	--	--	--
6055	MOS115B	3WNDTR	MOS T1	T1	59.8	50	119.7	--	--	--	--
6055	MOS115B	3WNDTR	MOS T2	T2	37.6	50	75.3	--	--	--	--
6057	TOC115	3WNDTR	TOC T1	T1	41.3	50	82.6	--	--	--	--
6057	TOC115	3WNDTR	TOC T2	T2	23.7	50	47.5	--	--	--	--
6059	LM1115	6066	FFIELD	30	55.3	93	59.5	93	59.5	175	31.6
6059	LM1115	6066	FFIELD	31	55.3	93	59.5	93	59.5	175	31.6
6059	LM1115	6074	LMDIST	23	46.8	90.6	51.6	--	--	--	--
6059	LM1115	6173	STR115	2B	20	150	13.3	150	13.3	175	11.4
6059	LM1115	6270	CAT115	0A	32.7	93	35.2	93	35.2	175	18.7
6059	LM1115	6290	CATII115	1C	19	150	12.7	150	12.7	175	10.9
6059	LM1115	3WNDTR	TRAFO12	T1	0	100	0	--	--	--	--
6059	LM1115	3WNDTR	TRAFO7	T1	0	100	0	--	--	--	--
6060	LM2115	6071	BLMG2	T2	38.5	50	76.9	--	--	--	--
6060	LM2115	6072	BLMG3	T3	38.5	50	76.9	--	--	--	--
6060	LM2115	6073	BLMG4	T4	38.5	50	77	--	--	--	--
6060	LM2115	6074	LMDIST	26	69.3	90.6	76.4	--	--	--	--
6060	LM2115	6170	CPA115	4B	6.9	93	7.4	93	7.4	175	3.9
6060	LM2115	6270	CAT115	0B	32.8	93	35.2	93	35.2	175	18.7
6063	MHOPE	6115	MES115	T1	7.1	42	16.8	--	--	--	--
6066	FFIELD	6067	FF13.8	T1	47.7	50	95.4	--	--	--	--
6066	FFIELD	6115	MES115	1	15.8	93	17	93	17	175	9
6066	FFIELD	6322	FF13.8	T2	35.6	42	84.8	--	--	--	--
6066	FFIELD	6323	FF13.8	T5	17	50	34.1	--	--	--	--
6074	LMDIST	6940	RPI13.8	T1	9	15	60	--	--	--	--
6074	LMDIST	3WNDTR	BLM T9	T9	15.7	50	31.3	50	31.3	62.5	25.1
6074	LMDIST	3WNDTR	BLM44T8	T8	15.9	56	28.3	--	--	--	--
6087	CAL115	6088	LES115	17	42	93	45.2	93	45.2	175	24
6087	CAL115	6092	LVA115	18	49.6	93	53.3	93	53.3	175	28.3
6087	CAL115	6300	CAL34	T1	52.8	62.5	84.5	--	--	--	--
6088	LES115	3WNDTR	TRAFO1	T1	42.7	54	79	--	--	--	--

6092	LVA115	3WNDTR	TRAFO1	T1	50.3	54	93.1	--	--	--	--
6096	FOR230	6097	FORG1	T1	72.1	111	64.9	--	--	--	--
6096	FOR230	6098	FORG2	T2	72.1	111	64.9	--	--	--	--
6096	FOR230	6099	FORG3	T3	72.1	111	64.9	--	--	--	--
6096	FOR230	6179	GUA230	18	189.1	276	68.5	276	68.5	459	41.2
6096	FOR230	6263	ESP230	0A	93.3	304	30.7	304	30.7	340	27.5
6100	BAY230	6101	BAYG1	T1	42.8	109	39.2	--	--	--	--
6100	BAY230	6102	BAYG2	T2	42.8	96	44.5	--	--	--	--
6100	BAY230	6110	BAYG3	T3	0	109	0	--	--	--	--
6100	BAY230	6171	PAC230	1A	46.1	186	24.8	186	24.8	350	13.2
6100	BAY230	6590	24DIC230	2A	45.2	186	24.3	186	24.3	350	12.9
6105	PAM230	6106	PAM 13A	T1	0	63	0	--	--	--	--
6105	PAM230	6107	PAM 13B	T2	0	63	0	--	--	--	--
6115	MES115	3WNDTR	TRAFO2	T2	10.5	50	21.1	--	--	--	--
6123	MIR115A	6165	CLAY115	5B	8.3	100	8.3	100	8.3	100	8.3
6160	BDG115	6161	BDG13A	T1	4.2	25	16.8	--	--	--	--
6160	BDG115	6162	BDG13B	T1	4.2	25	16.8	--	--	--	--
6165	CLAY115	6166	CLAY13.8	T1	11.2	30	37.3	--	--	--	--
6170	CPA115	6280	GIR115	43	0	159	0	--	--	--	--
6171	PAC230	6172	PAC 13A	T1	16.7	65	25.6	--	--	--	--
6173	STR115	6290	CATII115	1B	19	150	12.7	150	12.7	175	10.8
6176	ESTG1	6178	EST230	T1	55.5	70	79.2	--	--	--	--
6177	ESTG2	6178	EST230	T2	55.5	70	79.2	--	--	--	--
6178	EST230	6179	GUA230	19	108.8	193	56.3	193	56.3	366	29.7
6179	GUA230	6182	VEL230	16	224.4	275	81.6	275	81.6	450	49.9
6179	GUA230	6182	VEL230	17	224.4	275	81.6	275	81.6	450	49.9
6179	GUA230	6345	PM230-29	29	72.9	276	26.4	276	26.4	459	15.9
6179	GUA230	6360	GLA230	22	79.7	131	60.9	131	60.9	405	19.7
6182	VEL230	6690	DOM230	5A	159.3	300	53.1	300	53.1	389	40.9
6182	VEL230	6760	SBA230	4B	177.3	275	64.5	275	64.5	459	38.6
6182	VEL230	6760	SBA230	5B	177.3	275	64.5	275	64.5	459	38.6
6182	VEL230	6860	BBL230	6B	152.8	247	61.9	247	61.9	366	41.8
6182	VEL230	6870	TABII 230	1	31.9	193	16.5	193	16.5	220	14.5
6210	TIN115	3WNDTR	TIN T1	T1	29.7	42	70.8	--	--	--	--
6210	TIN115	3WNDTR	TIN T2	T2	28.5	42	68	--	--	--	--
6230	CBA115	3WNDTR	CBAN T1	T1	42.4	50	84.7	--	--	--	--
6230	CBA115	3WNDTR	CBAN T2	T2	49.5	50	98.9	--	--	--	--
6240	EHIG230	6241	EHIG34	T1	29.6	50	59.2	--	--	--	--
6260	CHA230	6263	ESP230	0B	96.1	304	31.6	304	31.6	340	28.3
6260	CHA230	6340	CAN230	30	87.4	304	28.7	304	28.7	340	25.7
6260	CHA230	6400	FRONTCHA	21	23.6	304	7.8	304	7.8	340	7

6260	CHA230	3WNDTR	TRAFO1	T1	8.6	50	17.2	50	17.2	62.5	13.8
6261	CHA115	6750	BON13.8	T1	19	50	38.1	--	--	--	--
6261	CHA115	3WNDTR	TRAFO1	T1	19	50	38.1	50	38.1	62.5	30.4
6263	ESP230	6264	CHANG1	T1	100.9	125	80.7	--	--	--	--
6263	ESP230	6265	CHANG2	T2	90.8	125	72.6	--	--	--	--
6270	CAT115	6271	CAT 13A	T1	0	52	0	--	--	--	--
6270	CAT115	6272	CAT 13B	T2	0	52	0	--	--	--	--
6280	GIR115	6281	GIR 13A	T1	0	20	0	--	--	--	--
6280	GIR115	6282	GIR 13B	T2	0	66.6	0	--	--	--	--
6290	CATII115	6291	TCOG1	T1	0	75	0	--	--	--	--
6290	CATII115	6292	TCOG2	T2	0	75	0	--	--	--	--
6290	CATII115	6293	TCOG3	T3	0	75	0	--	--	--	--
6330	BAI230	6331	BAI115	T1	60	60	100	--	--	--	--
6330	BAI230	6335	BAIG1	T1	39.9	60	66.5	--	--	--	--
6330	BAI230	6336	BAIG2	T2	39.9	60	66.5	--	--	--	--
6330	BAI230	6680	BFR230	8B	48.7	193	25.2	193	25.2	366	13.3
6331	BAI115	6332	BAM115	44	59.9	93	64.4	93	64.4	175	34.2
6332	BAM115	6333	BAMG1	T1	25.3	70	36.1	--	--	--	--
6332	BAM115	6334	BAMG2	T1	25.3	70	36.1	--	--	--	--
6332	BAM115	6730	SAN115	1	9.3	15	61.9	15	61.9	15	61.9
6340	CAN230	6341	CAN34	T1	15.5	50	30.9	--	--	--	--
6340	CAN230	6345	PM230-29	29	72.6	304	23.9	304	23.9	340	21.4
6360	GLA230	6363	ZAM230	23	56.7	131	43.3	131	43.3	405	14
6360	GLA230	3WNDTR	TRAFO1	T1	23.1	66	34.9	--	--	--	--
6363	ZAM230	6366	EVA230	24	26.2	131	20	131	20	405	6.5
6363	ZAM230	3WNDTR	TRAFO1	T1	30.7	40	76.7	--	--	--	--
6366	EVA230	3WNDTR	TRAFO1	T1	26.4	64	41.3	--	--	--	--
6380	BOQIII230	6381	BOQIII34	T1	63.9	83.3	76.7	--	--	--	--
6380	BOQIII230	6386	BOQIII34	T2	32	83.3	38.4	--	--	--	--
6400	FRONTCHA	58350	CAH230	1	21.4	300	7.1	300	7.1	--	--
6410	PET230	6411	PET34	T1	63.5	100	63.5	--	--	--	--
6410	PET230	6411	PET34	T2	63.5	100	63.5	--	--	--	--
6410	PET230	6411	PET34	T3	63.5	100	63.5	--	--	--	--
6410	PET230	6412	PRI230	1	132.4	247	53.6	247	53.6	366	36.2
6410	PET230	6412	PRI230	2	132.4	247	53.6	247	53.6	366	36.2
6412	PRI230	6413	PRIG1	T1	138.3	182.6	75.7	--	--	--	--
6412	PRI230	6414	PRIG2	T2	138.3	182.6	75.7	--	--	--	--
6430	ECO230	6431	ECO34.5	T1	45.9	125	36.7	--	--	--	--
6430	ECO230	6431	ECO34.5	T2	45.9	125	36.7	--	--	--	--
6500	FRONTDOM	6690	DOM230	5B	59.9	300	20	300	20	389	15.4
6500	FRONTDOM	56052	RCL230B	1	59.9	374	16	374	16	--	--

6580	LBO115	6581	LBO13	T1	47.7	50	95.3	--	--	--	--
6590	24DIC230	6591	24-dic-13	T1	31.8	50	63.6	--	--	--	--
6680	BFR230	6681	LPO230	1	14.5	193	7.5	193	7.5	366	4
6680	BFR230	6683	SAL230	1	25.1	193	13	193	13	366	6.9
6681	LPO230	6682	LPO13.8	T1	14.6	33.3	43.8	--	--	--	--
6683	SAL230	6684	SAL13.8	T1	25.2	31	81.4	--	--	--	--
6690	DOM230	6691	ALT230	35	40.4	374	10.8	374	10.8	--	--
6690	DOM230	6695	PDO230	33	30	374	8	374	8	--	--
6690	DOM230	6698	MLI230	34	30.1	374	8.1	374	8.1	--	--
6691	ALT230	6692	ALTG1	T1	20.2	26	77.9	--	--	--	--
6691	ALT230	6693	ALTG2	T2	20.2	26	77.9	--	--	--	--
6691	ALT230	6694	ALTG3	T3	0	26	0	--	--	--	--
6695	PDO230	3WNDTR	TRAFO1	T1	30	40	75.1	--	--	--	--
6698	MLI230	6699	MLIG1	T1	15.1	20	75.4	--	--	--	--
6698	MLI230	6700	MLIG2	T2	15.1	20	75.4	--	--	--	--
6698	MLI230	6701	MLIG3	T3	0	20	0	--	--	--	--
6730	SAN115	6731	SAN13.8	T1	9.3	13.2	70.4	--	--	--	--
6760	SBA230	3WNDTR	TRAFO1	T1	63.5	100	63.5	--	--	--	--
6761	SBA115	6775	SMA115	1	18.2	28.7	63.5	28.7	63.5	32.8	55.6
6761	SBA115	3WNDTR	TRAFO1	T1	18	100	18	--	--	--	--
6775	SMA115	6776	SMA34	T1	18	50	36.1	--	--	--	--
6790	SMA82	3WNDTR	TRAFO1	T1	23.1	60	38.5	--	--	--	--
6840	BUR230	6841	BUR13.8	T1	45.1	60	75.2	--	--	--	--
6860	BBL230	6861	BBL13.8	T1	26.2	30	87.3	--	--	--	--
6870	TABII 230	6871	TABII 13.8	T1	31.6	55	57.4	--	--	--	--
6915	SCR115	6916	SCR13.8	T1	21.5	50	43	--	--	--	--
6036	SMA115	6120	MIR115B	35	4.3	97	4.4	97	4.4	109	3.9
6120	MIR115B	6122	MIRG10	T1	0	50	0	--	--	--	--
6120	MIR115B	6124	MIR44	T3	4.4	75	5.9	--	--	--	--
6121	MIRG9	6123	MIR115A	T1	0	50	0	--	--	--	--
6123	MIR115A	6124	MIR44	T1	4.3	47	9.1	--	--	--	--
6123	MIR115A	6124	MIR44	T2	4.3	50	8.5	--	--	--	--
6123	MIR115A	6165	CLAY115	5B	8.3	100	8.3	100	8.3	100	8.3

REPORTE DE GENERACIÓN, PÉRDIDAS E INTERCAMBIO EN ÁREAS
MW/MVAR

AREA	DE GENERACIÓN	A CARGA	TO BUS SHUNT	FROM CHARGING	A PÉRDIDAS	TO TIE LINES	TO TIES + LOADS	DESIRED NET INT
1	1131.1	1230	0	0	25.6	-124.4	-124.4	0
GUATEMAL	53.8	379.7	0.9	638.1	300.8	10.4	10.4	
2	1068.2	1050	0	0	18.1	0.1	0.1	0
SALVADOR	228.8	310.1	-127.3	193.9	226.3	13.6	13.6	
3	1685.8	1644	0	0	41.5	0.4	0.4	0
HONDURAS	211.4	534	-297	701	643.8	31.5	31.5	
4	452.3	446.4	0	0	6.7	-0.8	-0.8	0
NICARAGU	-99	193.4	-24.4	335.2	95	-28	-28	
5	1250.1	1235.5	0	0	14.6	0	0	0
C.RICA	-54.2	313.9	-226.9	475.4	267.9	66.3	66.3	
6	1914.8	1815.9	0	0	130.2	-31.4	-31.4	-25
PANAMA	429.9	455.1	-670	609.5	1305.5	-51.2	-51.2	
7	89.6	58.6	0	0	2.6	28.4	28.4	25
ACANAL	16	14.7	-14.3	0	13	2.6	2.6	
8	32877.8	32750.2	0	0	0	127.7	127.7	0
MEXICO	8814.2	8859.5	0	0	0	-45.3	-45.3	
COLUMN	40469.9	40230.5	0	0	239.3	0	0	0
TOTALS	9600.9	11060.5	-1358.9	2953.1	2852.4	0	0	

Cont. 21: San Bartolo – Llano Sánchez

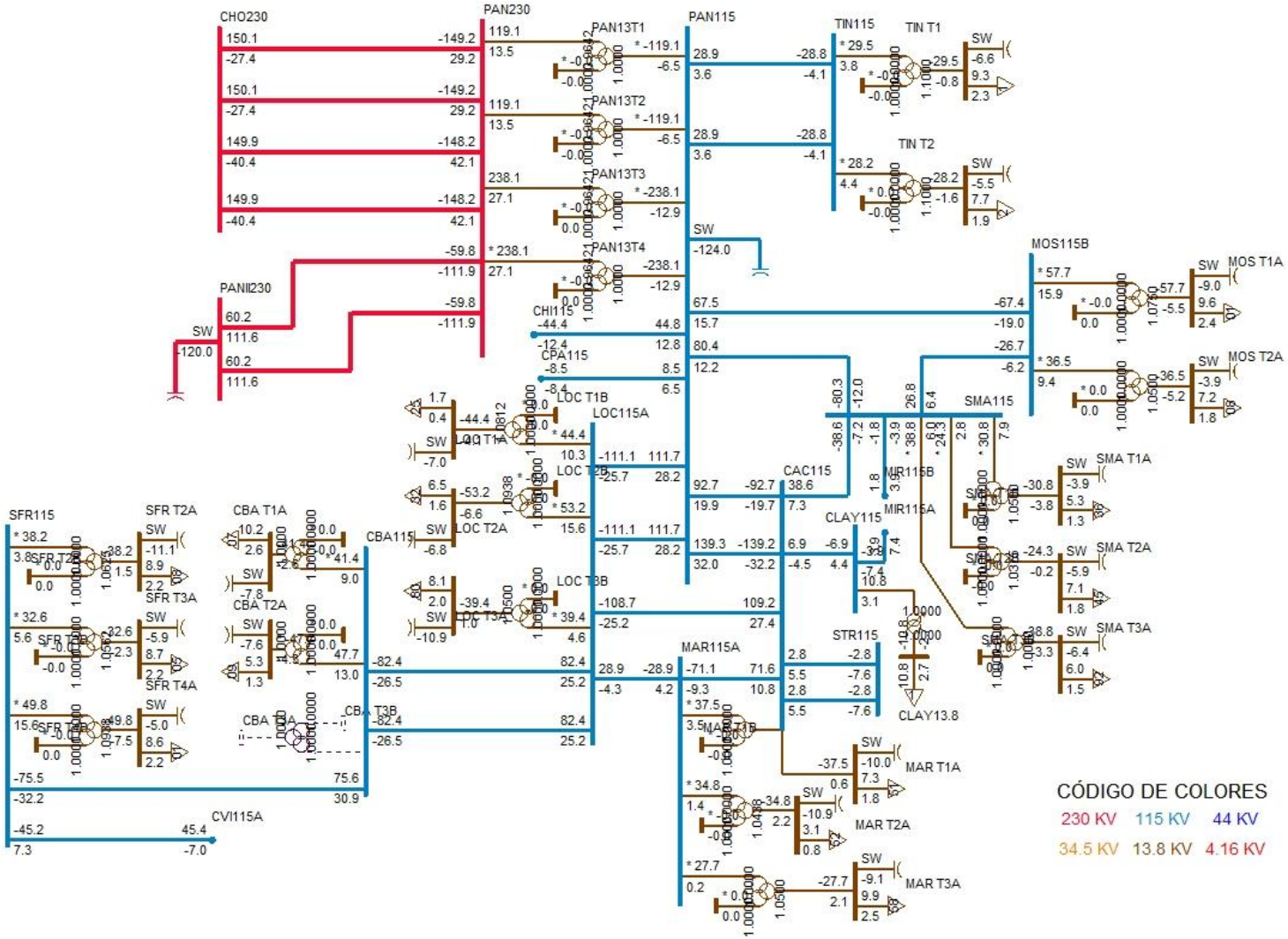
CHO230
PAN230
PAN115
PAN13T1
PAN13T2
PAN13T3
PAN13T4
TIN115
TIN T1
TIN T2
SW
PANII230
CHI115
CPA115
LOC T1B
LOC115A
LOC T2B
LOC T2A
LOC T3B
CAC115
MOS115B
MOS T1A
MOS T2A
SMA115
SMA T1A
SMA T2A
SMA T3A
MIR115B
MIR115A
CLAY115
CLAY13.8
STR115
MAR115A
MAR T1A
MAR T2A
MAR T3A
SFR115
SFR T2A
SFR T3A
SFR T4A
CBA T1A
CBA T2A
CBA T3A
CBA115
CVI115A
CÓDIGO DE COLORES
230 KV
115 KV
44 KV
34.5 KV
13.8 KV
4.16 KV

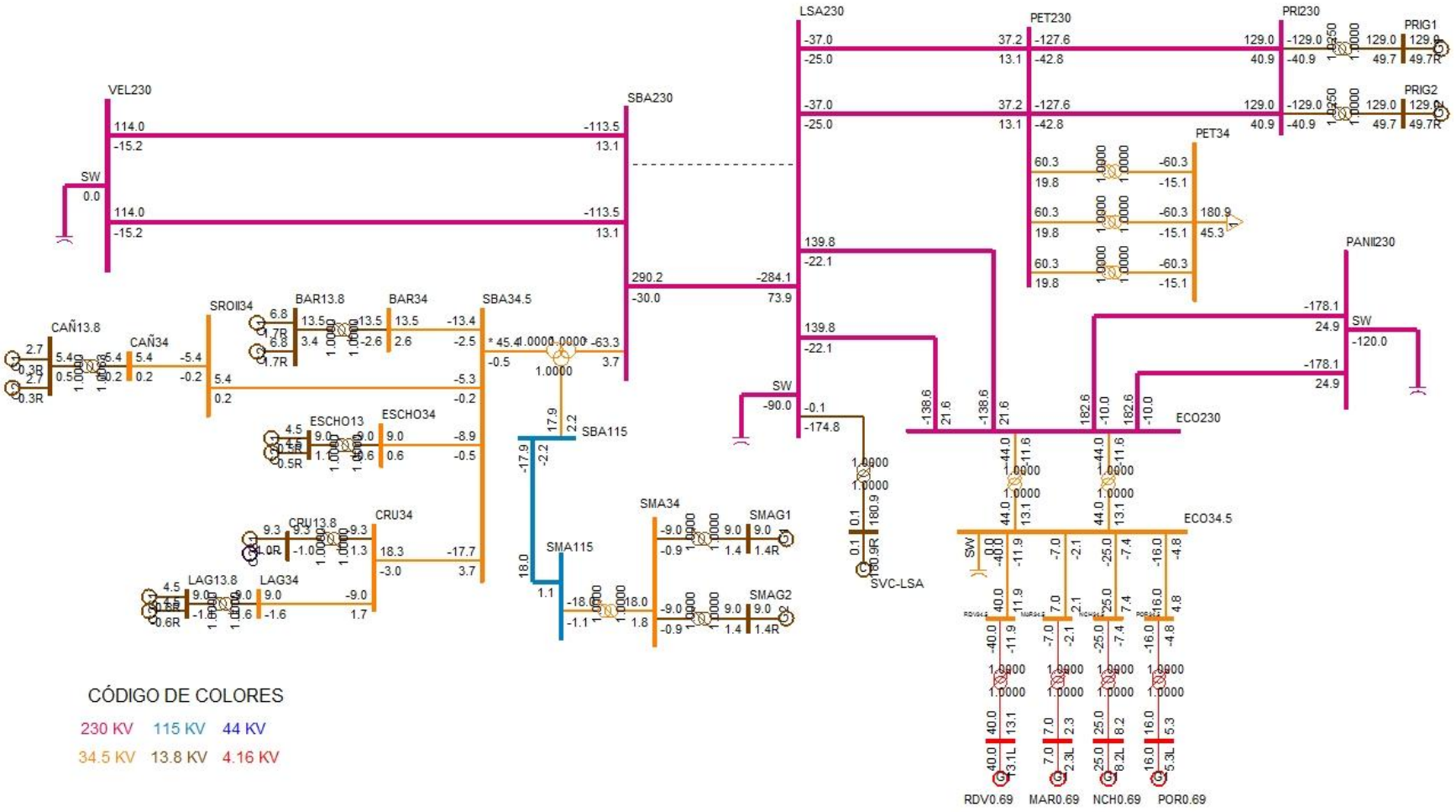
VEL230
SBA230
LSA230
PET230
PRI230
PRIG1
PRIG2
PET34
PANII230
SW
SROII34
BAR13.8
BAR34
SBA34.5
CAÑ13.8
CAÑ34
ESCHO13
ESCHO34
SBA115
CRU13.8
CRU34
LAG13.8
LAG34
SMA34
SMA115
SMAG1
SMAG2
SVC-LSA
ECO230
ECO34.5
RDV0.69
MAR0.69
NCH0.69
POR0.69
CÓDIGO DE COLORES
230 KV
115 KV
44 KV
34.5 KV
13.8 KV
4.16 KV

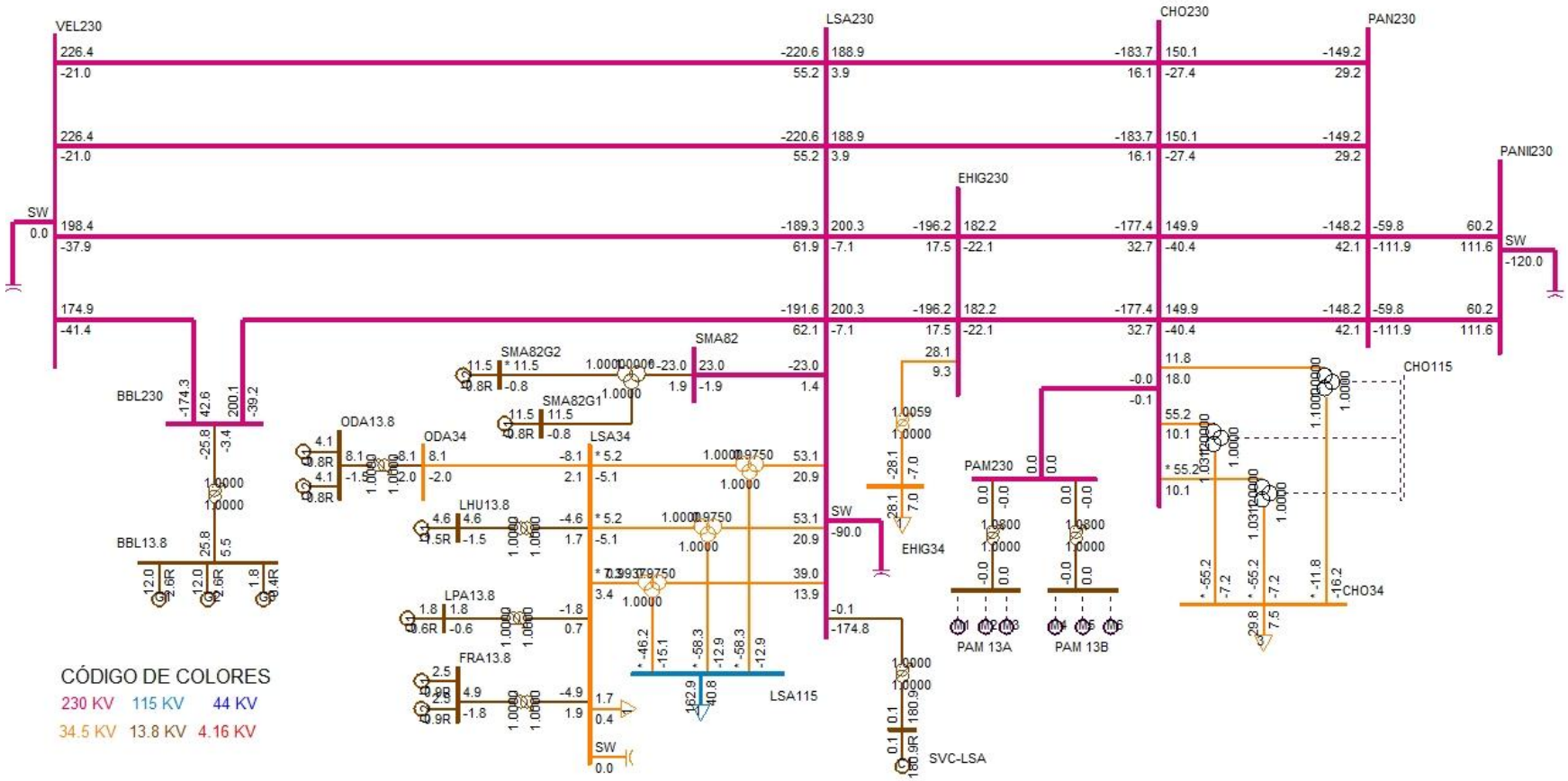
VEL230
LSA230
CHO230
PAN230
PANII230
EHIG230
SW
0.0
SW
-120.0
BBL230
BBL13.8
ODA13.8
ODA34
LSA34
SMA82
SMA82G2
SMA82G1
LHU13.8
LPA13.8
FRA13.8
SW
-90.0
EHIG34
LSA115
SVC-LSA
PAM230
PAM 13A
PAM 13B
CHO115
CHO34
CÓDIGO DE COLORES
230 KV 115 KV 44 KV
34.5 KV 13.8 KV 4.16 KV

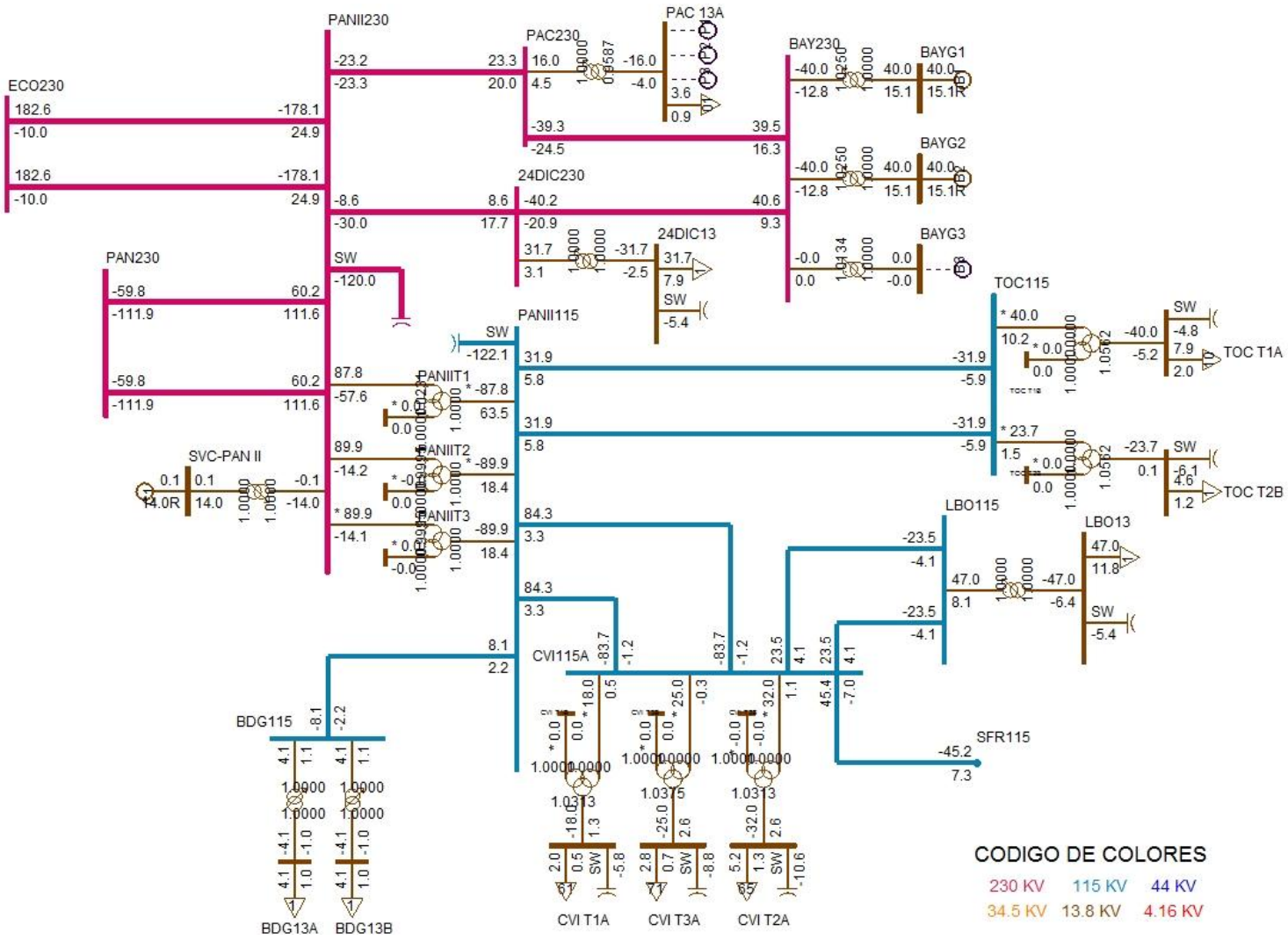
PANII230
ECO230
PAC230
PAC 13A
BAY230
BAYG1
BAYG2
BAYG3
24DIC230
24DIC13
PAN230
SW
PANII115
TOC115
TOC T1A
TOC T2B
PANIIT1
PANIIT2
PANIIT3
SVC-PAN II
LBO115
LBO13
CVI115A
BDG115
BDG13A
BDG13B
SFR115
CVI T1A
CVI T3A
CVI T2A
CODIGO DE COLORES
230 KV
115 KV
44 KV
34.5 KV
13.8 KV
4.16 KV

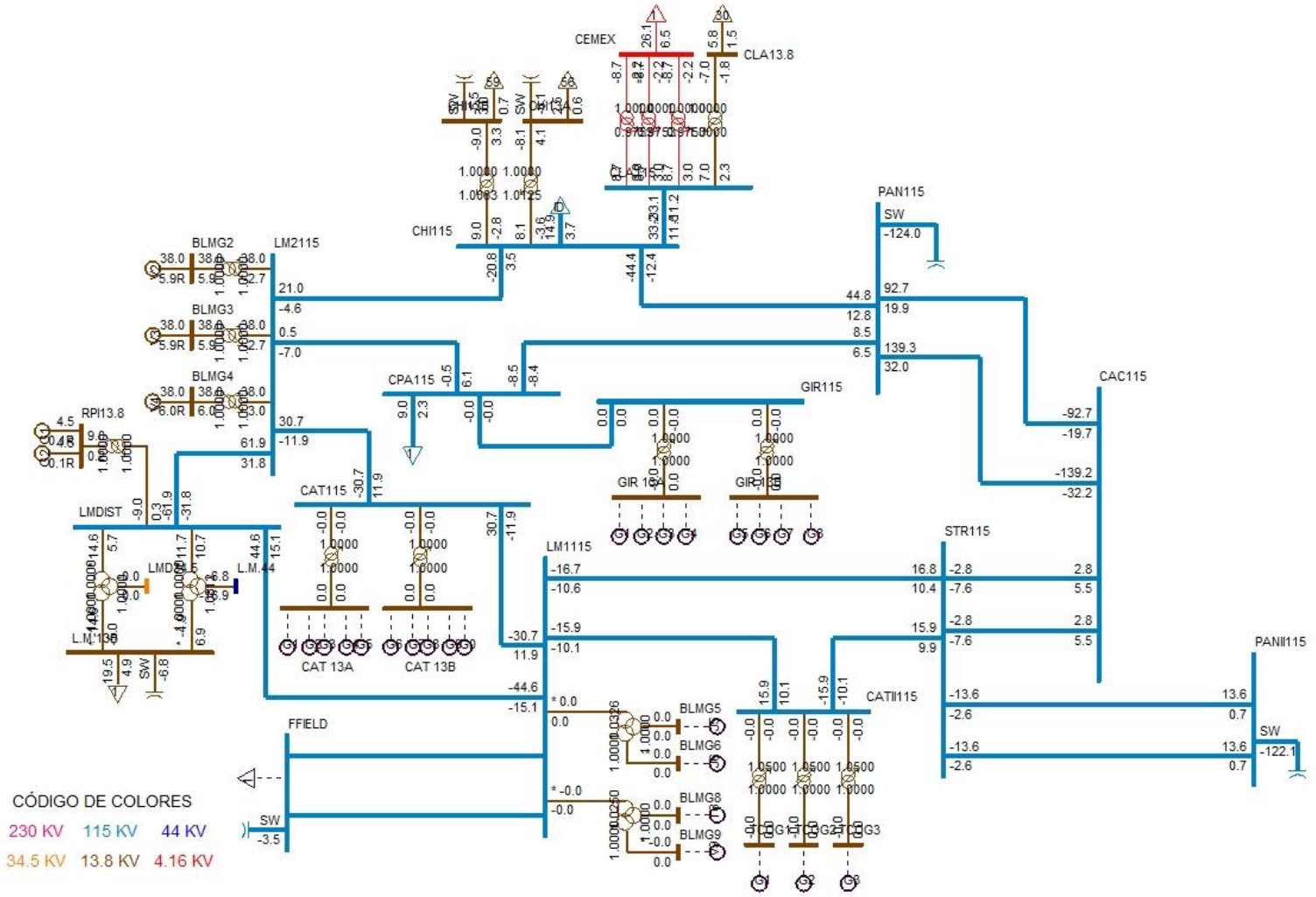
CEMEX
CLA13.8
CHI115
PAN115
SW
-124.0
BLMG2
BLMG3
BLMG4
LM2115
CPA115
GIR115
CAC115
RPI13.8
LMDIST
CAT115
CAT 13A
CAT 13B
LM1115
STR115
PANII115
CATII115
FFIELD
BLMG5
BLMG6
BLMG8
BLMG9
CÓDIGO DE COLORES
230 KV
115 KV
44 KV
34.5 KV
13.8 KV
4.16 KV

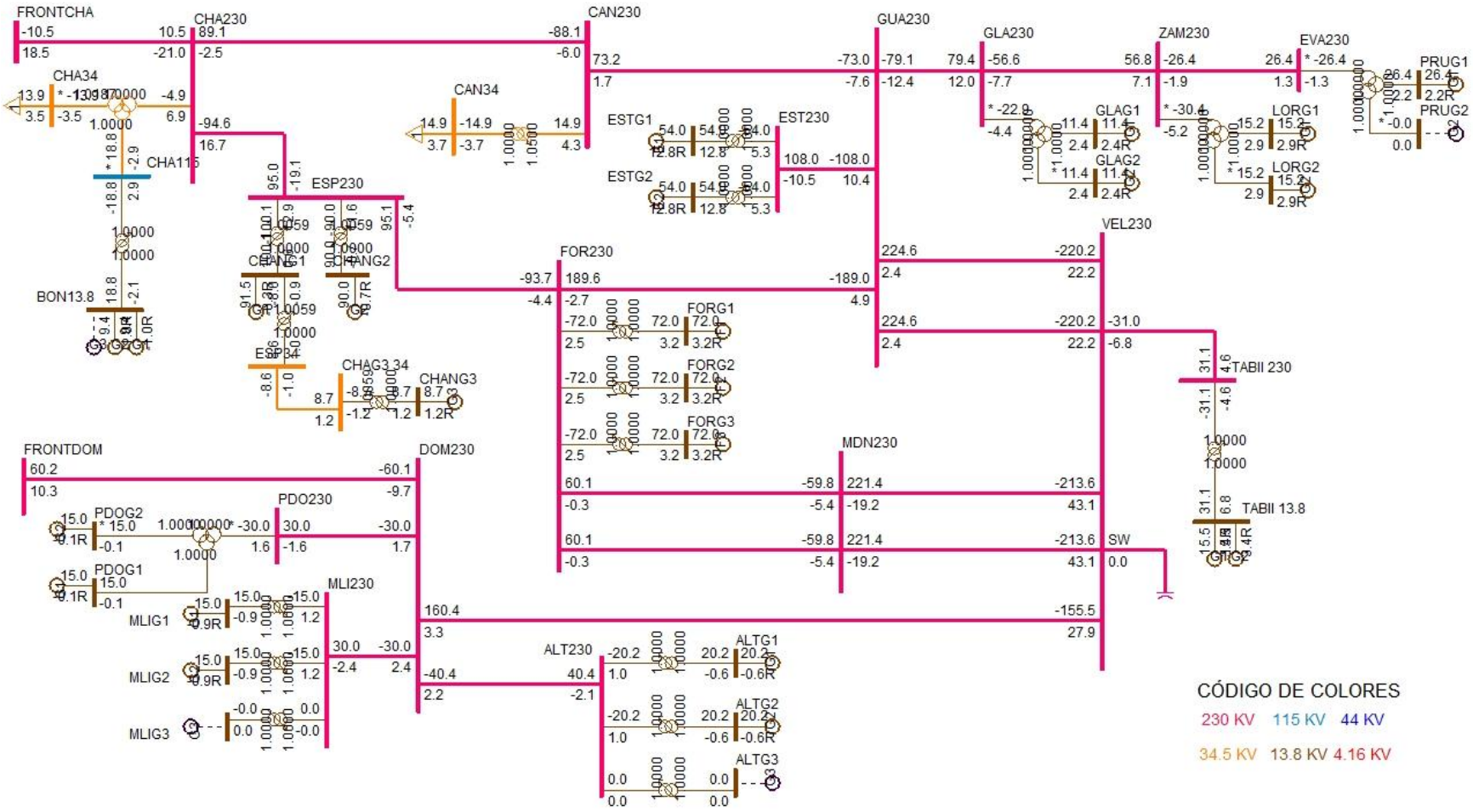
FRONTCHA
CHA230
CAN230
GUA230
GLA230
ZAM230
EVA230
PRUG1
PRUG2
CHA34
CHA115
CAN34
ESTG1
ESTG2
EST230
GLAG1
GLAG2
LORG1
LORG2
ESP230
CHANG1
CHANG2
CHAG3 34
CHANG3
BON13.8
FOR230
FORG1
FORG2
FORG3
VEL230
TABII 230
TABII 13.8
MDN230
SW
FRONTDOM
DOM230
PDOG2
PDOG1
PDO230
MLI230
MLIG1
MLIG2
MLIG3
ALT230
ALTG1
ALTG2
ALTG3
CÓDIGO DE COLORES
230 KV
115 KV
44 KV
34.5 KV
13.8 KV
4.16 KV

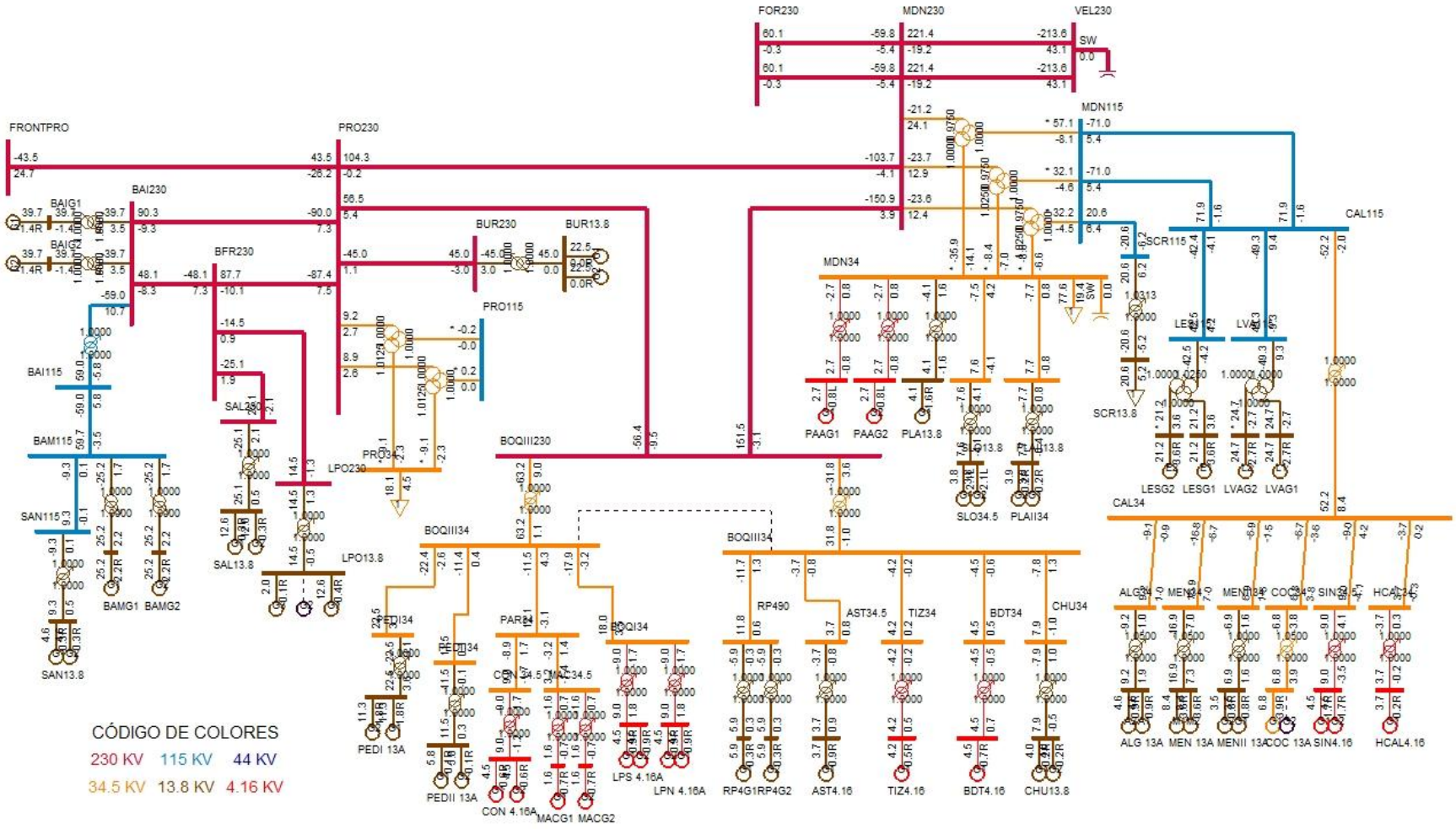
FOR230
MDN230
VEL230
SW
MDN115
FRONTPRO
PRO230
BAI230
BAIG1
BAIG2
BFR230
BUR230
BUR13.8
PRO115
CAL115
SCR115
MDN34
BAI115
BAM115
SAN115
SAN13.8
BAMG1
BAMG2
SAL230
SAL13.8
LPO230
LPO13.8
PRO34
BOQIII230
BOQIII34
PAAG1
PAAG2
PLA13.8
SLO34.5
PLAII34
SCR13.8
LESG2
LESG1
LVAG2
LVAG1
CAL34
ALG34
MEN34
MENII34
COC34
SIN34.5
HCAL34
ALG 13A
MEN 13A
MENII 13A
COC 13A
SIN4.16
HCAL4.16
PEDI34
PEDII34
PEDI 13A
PEDII 13A
PAR34
CON 34.5
MAC34.5
CON 4.16A
MACG1
MACG2
BOQI34
LPS 4.16A
LPN 4.16A
RP490
RP4G1
RP4G2
AST34.5
AST4.16
TIZ34
TIZ4.16
BDT34
BDT4.16
CHU34
CHU13.8
CÓDIGO DE COLORES
230 KV
115 KV
44 KV
34.5 KV
13.8 KV
4.16 KV

DESPACHO DE GENERACIÓN PARA ÁREA 6-PANAMÁ

# BARRA	NOMBRE	ID	POTENCIA ACTIVA GENERADA (MW)	POTENCIA REACTIVA GENERADA (MVAR)
6071	BLMG2	V2	38	5.9
6072	BLMG3	V3	38	5.9
6073	BLMG4	V4	38	6
6090	LESG1	E1	21.2	3.6
6091	LESG2	E2	21.2	3.6
6094	LVAG1	L1	24.7	-2.7
6095	LVAG2	L2	24.7	-2.7
6097	FORG1	F1	72	3.2
6098	FORG2	F2	72	3.2
6099	FORG3	F3	72	3.2
6101	BAYG1	B1	40	15.1
6102	BAYG2	B2	40	15.1
6176	ESTG1	E1	54	12.8
6177	ESTG2	E2	54	12.8
6264	CHANG1	G1	91.5	-0.3
6265	CHANG2	G2	90	-0.7
6268	CHANG3	G3	8.7	1.2
6311	ALG 13A	A1	4.6	0.9
6311	ALG 13A	A2	4.6	0.9
6321	MEN 13A	M1	8.4	3.6
6321	MEN 13A	M2	8.4	3.6
6333	BAMG1	G1	25.2	2.2
6334	BAMG2	G2	25.2	2.2
6335	BAIG1	G1	39.7	-1.4
6336	BAIG2	G2	39.7	-1.4
6361	GLAG1	G1	11.4	2.4
6362	GLAG2	G2	11.4	2.4
6364	LORG1	G1	15.2	2.9
6365	LORG2	G2	15.2	2.9
6367	PRUG1	G1	26.4	2.2
6384	PEDI 13A	G1	11.3	1.8
6384	PEDI 13A	G2	11.3	1.8
6385	PEDII 13A	G1	5.8	0.1
6385	PEDII 13A	G2	5.8	0.1
6391	ODA13.8	G1	4.1	-0.8
6391	ODA13.8	G2	4.1	-0.8

6413	PRIG1	G1	129	49.7
6414	PRIG2	G2	129	49.7
6433	RDV0.69	G1	40	13.1
6435	MAR0.69	G1	7	2.3
6437	NCH0.69	G1	25	8.2
6439	POR0.69	G1	16	5.3
6510	MACG1	G1	1.6	-0.7
6511	MACG2	G2	1.6	-0.7
6520	PAAG1	G1	2.7	-0.8
6521	PAAG2	G2	2.7	-0.8
6530	CON 4.16A	G1	4.5	-0.6
6530	CON 4.16A	G2	4.5	-0.6
6560	PLA13.8	G1	4.1	-1.6
6570	FRA13.8	G1	2.5	-0.9
6570	FRA13.8	G2	2.5	-0.9
6600	LHU13.8	G1	4.6	-1.5
6621	LPS 4.16A	G1	4.5	0.9
6621	LPS 4.16A	G2	4.5	0.9
6623	LPN 4.16A	G1	4.5	0.9
6623	LPN 4.16A	G2	4.5	0.9
6631	COC 13A	G1	6.8	3.9
6641	MENII 13A	G1	3.5	0.8
6641	MENII 13A	G2	3.5	0.8
6651	BDT4.16	G1	4.5	0.7
6661	HCAL4.16	G1	3.7	-0.2
6671	RP4G1	G1	5.9	0.3
6672	RP4G2	G2	5.9	0.3
6682	LPO13.8	G1	12.6	-0.4
6682	LPO13.8	G3	2	-0.1
6684	SAL13.8	G1	12.6	0.3
6684	SAL13.8	G2	12.6	0.3
6692	ALTG1	G1	20.2	-0.6
6693	ALTG2	G2	20.2	-0.6
6696	PDOG1	G1	15	-0.1
6697	PDOG2	G2	15	-0.1
6699	MLIG1	G1	15	-0.9
6700	MLIG2	G2	15	-0.9
6711	TIZ4.16	G1	4.2	0.5
6721	SIN4.16	G1	4.5	-1.7
6721	SIN4.16	G2	4.5	-1.7
6731	SAN13.8	G1	4.6	0.3

6731	SAN13.8	G2	4.6	0.3
6741	CHU13.8	G1	4	-0.2
6741	CHU13.8	G2	4	-0.2
6750	BON13.8	G1	9.4	-1
6750	BON13.8	G2	9.4	-1
6764	ESCHO13	G1	4.5	0.5
6764	ESCHO13	G2	4.5	0.5
6766	CRU13.8	G1	9.3	-1
6769	LAG13.8	G1	4.5	-0.6
6769	LAG13.8	G2	4.5	-0.6
6772	CAÑ13.8	G1	2.7	0.3
6772	CAÑ13.8	G2	2.7	0.3
6774	BAR13.8	G1	6.8	1.7
6774	BAR13.8	G2	6.8	1.7
6784	SMAG1	G1	9	1.4
6785	SMAG2	G2	9	1.4
6791	SMA82G1	G1	11.5	-0.8
6792	SMA82G2	G2	11.5	-0.8
6821	PLAII13.8	G1	3.9	-0.2
6821	PLAII13.8	G2	3.9	-0.2
6831	SLO13.8	G1	3.8	-2.1
6831	SLO13.8	G2	3.8	-2.1
6841	BUR13.8	G1	22.5	0
6841	BUR13.8	G2	22.5	0
6861	BBL13.8	G1	12	2.6
6861	BBL13.8	G2	12	2.6
6861	BBL13.8	G3	1.8	0.4
6871	TABII 13.8	G1	15.5	3.4
6871	TABII 13.8	G2	15.5	3.4
6930	LPA13.8	G1	1.8	-0.6
6940	RPI13.8	G1	4.5	0.1
6940	RPI13.8	G2	4.5	0.1
6951	AST4.16	G1	3.7	0.9
6998	SVC-LSA	C1	0.1	180.9
6999	SVC-PAN II	C1	0.1	14
GENERACIÓN TOTAL DEL ÁREA 6			1915.1	439.9

BARRAS EN 230 KV CON VOLTAJES MAYORES A (1)

# BARRA	NOMBRE	V(PU)	V(KV)	# BARRA	NOMBRE	V(PU)	V(KV)
6000	FRONTPRO	1.0034	230.78	6014	PRO230	1.0015	230.35
6100	BAY230	1.017	233.91	6171	PAC230	1.0046	231.05
6260	CHA230	1.0145	233.34	6263	ESP230	1.0142	233.27
6330	BAI230	1.0033	230.75	6340	CAN230	1.0022	230.51
6360	GLA230	1.0018	230.42	6363	ZAM230	1.0062	231.42
6366	EVA230	1.0079	231.82	6400	FRONTCHA	1.0171	233.94
6410	PET230	1.0164	233.76	6412	PRI230	1.0434	239.99
6430	ECO230	1.0034	230.78	6500	FRONTDOM	1.0037	230.84
6590	24DIC230	1.0022	230.5	6680	BFR230	1.0032	230.73
6681	LPO230	1.0032	230.74	6683	SAL230	1.0032	230.74
6690	DOM230	1.0006	230.15	6691	ALT230	1.0008	230.19
6695	PDO230	1.0014	230.31	6698	MLI230	1.0011	230.24
6790	SMA82	1.0012	230.28	6840	BUR230	1.0022	230.51

BARRAS EN 230 KV CON VOLTAJES MENORES A (1)

# BARRA	NOMBRE	V(PU)	V(KV)	# BARRA	NOMBRE	V(PU)	V(KV)
6001	PAN230	0.985	226.55	6003	PANII230	1	230
6005	CHO230	0.9806	225.54	6011	MDN230	0.9949	228.82
6096	FOR230	0.9997	229.92	6105	PAM230	0.9806	225.54
6178	EST230	0.9972	229.35	6179	GUA230	0.9971	229.34
6182	VEL230	0.9858	226.73	6240	EHIG230	0.9861	226.81
6345	PM230-29	0.9993	229.83	6380	BOQIII23	0.9981	229.57
6760	SBA230	0.9864	226.88	6860	BBL230	0.9865	226.9
6870	TABII 23	0.9872	227.06				

BARRAS EN 115 KV CON VOLTAJES MAYORES A (1)

# BARRA	NOMBRE	V(PU)	V(KV)	# BARRA	NOMBRE	V(PU)	V(KV)
6002	PAN115	1.0165	116.9	6004	PANII115	1.0088	116.01
6009	LSA115	1.0096	116.1	6012	MDN115	1.0032	115.36
6018	CAC115	1.0154	116.77	6019	CVI115A	1.0013	115.15
6027	LOC115A	1.0053	115.61	6032	MAR115A	1.0045	115.52
6036	SMA115	1.0148	116.7	6040	SFR115	1.0003	115.04
6055	MOS115B	1.0126	116.45	6057	TOC115	1.0054	115.62
6059	LM1115	1.0004	115.04	6060	LM2115	1.0005	115.06
6074	LMDIST	1.0004	115.05	6087	CAL115	1.0128	116.47
6088	LES115	1.0154	116.77	6092	LVA115	1.0129	116.48
6120	MIR115B	1.0163	116.88	6123	MIR115A	1.017	116.96
6160	BDG115	1.0082	115.94	6165	CLAY115	1.016	116.84
6170	CPA115	1.004	115.47	6173	STR115	1.0034	115.39
6210	TIN115	1.0146	116.68	6230	CBA115	1.0029	115.34
6261	CHA115	1.0055	115.63	6270	CAT115	1.0004	115.05
6280	GIR115	1.004	115.47	6290	CATII115	1.0007	115.08
6350	PM115-8	1.0102	116.17	6580	LBO115	1.0009	115.11

BARRAS EN 115 KV CON VOLTAJES MENORES A (1)

# BARRA	NOMBRE	V(PU)	V(KV)	# BARRA	NOMBRE	V(PU)	V(KV)
6015	PRO115	0.998	114.77	6024	CHI115	0.9997	114.97
6047	CLA115	0.9923	114.11	6066	FFIELD	0.9925	114.14
6115	MES115	0.9929	114.19	6331	BAI115	0.9921	114.09
6332	BAM115	0.9985	114.83	6730	SAN115	0.9986	114.84
6761	SBA115	0.9847	113.24	6775	SMA115	0.9898	113.83
6915	SCR115	0.9995	114.94				

VERIFICACIÓN DE CARGA (MVA) EN LÍNEAS Y TRANSFORMADORES

DE		A				RATIN SET A		RATIN SET B		RATIN SET C	
# BARRA	NOMBRE	# BARRA	NOMBRE	CKT	CARGA	RATING	%	RATING	%	RATING	%
6000	FRONTPRO	6014	PRO230	1	50.7	400	12.7	400	12.7	450	11.3
6000	FRONTPRO	56050	RCL230A	1	49.8	200	24.9	200	24.9	--	--
6001	PAN230	6003	PANII230	1C	128.8	350	36.8	350	36.8	450	28.6
6001	PAN230	6003	PANII230	2B	128.8	350	36.8	350	36.8	450	28.6
6001	PAN230	6005	CHO230	1	155.6	400	38.9	400	38.9	450	34.6
6001	PAN230	6005	CHO230	2	155.6	400	38.9	400	38.9	450	34.6
6001	PAN230	6005	CHO230	3A	158.3	247	64.1	247	64.1	366	43.3
6001	PAN230	6005	CHO230	4A	158.3	247	64.1	247	64.1	366	43.3
6001	PAN230	3WNDTR	TRAF04	T4	239.6	350	68.5	350	68.5	437.5	54.8
6001	PAN230	3WNDTR	TRAFO1	T1	119.8	175	68.5	175	68.5	218.8	54.8
6001	PAN230	3WNDTR	TRAFO2	T2	119.8	175	68.5	175	68.5	218.8	54.8
6001	PAN230	3WNDTR	TRAFO3	T3	239.6	350	68.5	350	68.5	437.5	54.8
6002	PAN115	6018	CAC115	12	93.3	120	77.7	120	77.7	175	53.3
6002	PAN115	6018	CAC115	37	140.8	142	99.1	142	99.1	178	79.1
6002	PAN115	6024	CHI115	3A	46.1	93	49.6	93	49.6	175	26.4
6002	PAN115	6027	LOC115A	22	113.4	137	82.8	137	82.8	175	64.8
6002	PAN115	6027	LOC115A	38	113.4	137	82.8	137	82.8	175	64.8
6002	PAN115	6036	SMA115	7	80	93	86	93	86	175	45.7
6002	PAN115	6055	MOS115B	10	69.2	109	63.5	109	63.5	135	51.2
6002	PAN115	6170	CPA115	4A	11.9	93	12.8	93	12.8	175	6.8
6002	PAN115	6210	TIN115	42	28.7	151	19	151	19	175	16.4
6002	PAN115	6210	TIN115	9	28.7	151	19	151	19	175	16.4
6002	PAN115	3WNDTR	TRAF04	T4	238.5	350	68.1	350	68.1	437.5	54.5
6002	PAN115	3WNDTR	TRAFO1	T1	119.2	175	68.1	175	68.1	218.8	54.5
6002	PAN115	3WNDTR	TRAFO2	T2	119.2	175	68.1	175	68.1	218.8	54.5
6002	PAN115	3WNDTR	TRAFO3	T3	238.5	350	68.1	350	68.1	437.5	54.5
6003	PANII230	6171	PAC230	1B	32.9	186	17.7	186	17.7	350	9.4
6003	PANII230	6430	ECO230	2A	182.2	275	66.3	275	66.3	459	39.7
6003	PANII230	6430	ECO230	3A	182.2	275	66.3	275	66.3	459	39.7
6003	PANII230	6590	24DIC230	2B	31.2	186	16.8	186	16.8	350	8.9
6003	PANII230	3WNDTR	TRAFO1	T1	105	175	60	175	60	218.8	48
6003	PANII230	3WNDTR	TRAFO2	T2	91	175	52	175	52	218.8	41.6
6003	PANII230	3WNDTR	TRAFO3	T3	91	175	52	175	52	218.8	41.6
6004	PANII115	6019	CVI115A	28	83.6	158	52.9	158	52.9	196	42.7
6004	PANII115	6019	CVI115A	29	83.6	158	52.9	158	52.9	196	42.7
6004	PANII115	6057	TOC115	32	32.2	93	34.6	93	34.6	175	18.4
6004	PANII115	6057	TOC115	33	32.2	93	34.6	93	34.6	175	18.4
6004	PANII115	6160	BDG115	1	8.3	97	8.6	97	8.6	109	7.6

6004	PANII115	6173	STR115	1	13.8	200	6.9	200	6.9	250	5.5
6004	PANII115	6173	STR115	2	13.8	200	6.9	200	6.9	250	5.5
6004	PANII115	3WNDTR	TRAFO1	T1	108.4	175	61.9	175	61.9	218.8	49.6
6004	PANII115	3WNDTR	TRAFO2	T2	91.8	175	52.4	175	52.4	218.8	41.9
6004	PANII115	3WNDTR	TRAFO3	T3	91.8	175	52.4	175	52.4	218.8	41.9
6005	CHO230	6008	LSA230	1	188.9	400	47.2	400	47.2	450	42
6005	CHO230	6008	LSA230	2	188.9	400	47.2	400	47.2	450	42
6005	CHO230	6105	PAM230	11	0.1	193	0	193	0	366	0
6005	CHO230	6240	EHIG230	3B	186.1	247	75.3	247	75.3	366	50.8
6005	CHO230	6240	EHIG230	4B	186.1	247	75.3	247	75.3	366	50.8
6005	CHO230	3WNDTR	TRAFO1	T1	21.5	50	43.1	50	43.1	62.5	34.5
6005	CHO230	3WNDTR	TRAFO2	T2	56.1	100	56.1	100	56.1	125	44.9
6005	CHO230	3WNDTR	TRAFO3	T3	56.1	100	56.1	100	56.1	125	44.9
6008	LSA230	6182	VEL230	1	230.7	400	57.7	400	57.7	450	51.3
6008	LSA230	6182	VEL230	2	230.7	400	57.7	400	57.7	450	51.3
6008	LSA230	6182	VEL230	5A	204.9	247	83	247	83	366	56
6008	LSA230	6240	EHIG230	3C	200.4	247	81.1	247	81.1	366	54.8
6008	LSA230	6240	EHIG230	4C	200.4	247	81.1	247	81.1	366	54.8
6008	LSA230	6410	PET230	1	44.7	247	18.1	247	18.1	366	12.2
6008	LSA230	6410	PET230	2	44.7	247	18.1	247	18.1	366	12.2
6008	LSA230	6430	ECO230	2B	141.5	275	51.5	275	51.5	459	30.8
6008	LSA230	6430	ECO230	3B	141.5	275	51.5	275	51.5	459	30.8
6008	LSA230	6760	SBA230	5A	295.8	275	107.6	275	107.6	459	64.4
6008	LSA230	6790	SMA82	1	23.1	131	17.6	131	17.6	405	5.7
6008	LSA230	6860	BBL230	6A	206.7	247	83.7	247	83.7	366	56.5
6008	LSA230	3WNDTR	TRAFO1	T1	57.1	100	57.1	100	57.1	125	45.7
6008	LSA230	3WNDTR	TRAFO2	T2	41.4	70	59.1	70	59.1	87.5	47.3
6008	LSA230	3WNDTR	TRAFO3	T3	57.1	100	57.1	100	57.1	125	45.7
6009	LSA115	3WNDTR	TRAFO1	T1	59.7	100	59.7	100	59.7	125	47.8
6009	LSA115	3WNDTR	TRAFO2	T2	48.6	60	81.1	60	81.1	75	64.9
6009	LSA115	3WNDTR	TRAFO3	T3	59.7	100	59.7	100	59.7	125	47.8
6011	MDN230	6014	PRO230	1	104.3	400	26.1	400	26.1	450	23.2
6011	MDN230	6096	FOR230	7	60.4	193	31.3	193	31.3	366	16.5
6011	MDN230	6096	FOR230	8	60.4	193	31.3	193	31.3	366	16.5
6011	MDN230	6182	VEL230	5B	223.3	350	63.8	350	63.8	450	49.6
6011	MDN230	6182	VEL230	6C	223.3	350	63.8	350	63.8	450	49.6
6011	MDN230	6380	BOQIII230	9A	151.8	400	38	400	38	450	33.7
6011	MDN230	3WNDTR	TRAFO1	T1	32.1	100	32.1	100	32.1	125	25.7
6011	MDN230	3WNDTR	TRAFO2	T2	26.9	70	38.5	70	38.5	87.5	30.8
6011	MDN230	3WNDTR	TRAFO3	T3	26.6	70	38.1	70	38.1	87.5	30.4
6012	MDN115	6087	CAL115	15	71.1	93	76.4	93	76.4	175	40.6

6012	MDN115	6087	CAL115	16	71.1	93	76.4	93	76.4	175	40.6
6012	MDN115	6915	SCR115	1	21.5	143.6	15	161.9	13.3	--	--
6012	MDN115	3WNDTR	TRAFO1	T1	57.7	80	72.1	80	72.1	100	57.7
6012	MDN115	3WNDTR	TRAFO2	T2	32.4	60	54.1	60	54.1	75	43.3
6012	MDN115	3WNDTR	TRAFO3	T3	32.5	60	54.2	60	54.2	75	43.3
6014	PRO230	6330	BAI230	27	90.5	193	46.9	193	46.9	366	24.7
6014	PRO230	6380	BOQIII230	9B	57.3	400	14.3	400	14.3	450	12.7
6014	PRO230	6680	BFR230	8A	88	193	45.6	193	45.6	366	24.1
6014	PRO230	6840	BUR230	1	45	193	23.3	193	23.3	366	12.3
6014	PRO230	3WNDTR	TRAFO1	T1	9.6	50	19.2	50	19.2	62.5	15.4
6014	PRO230	3WNDTR	TRAFO2	T2	9.3	50	18.5	50	18.5	62.5	14.8
6015	PRO115	3WNDTR	TRAFO1	T1	0.2	50	0.4	50	0.4	62.5	0.3
6015	PRO115	3WNDTR	TRAFO2	T2	0.2	50	0.4	50	0.4	62.5	0.3
6017	CEMEX	6047	CLA115	T1	9.2	10	92	--	--	--	--
6017	CEMEX	6047	CLA115	T2	9.2	15	61.3	--	--	--	--
6017	CEMEX	6047	CLA115	T3	9.2	30	30.7	--	--	--	--
6018	CAC115	6027	LOC115A	6	111	140	79.3	140	79.3	150	74
6018	CAC115	6036	SMA115	1	38.7	97	39.8	97	39.8	109	35.5
6018	CAC115	6165	CLAY115	5A	8.1	100	8.1	100	8.1	100	8.1
6018	CAC115	6173	STR115	1A	8.1	150	5.4	150	5.4	175	4.6
6018	CAC115	6173	STR115	2A	8.1	150	5.4	150	5.4	175	4.6
6018	CAC115	6350	PM115-8	8	71.4	140	51	140	51	150	47.6
6019	CVI115A	6040	SFR115	11	45.8	141	32.5	141	32.5	164	28
6019	CVI115A	6580	LBO115	48	23.8	50	47.6	--	--	--	--
6019	CVI115A	6580	LBO115	49	23.8	50	47.6	--	--	--	--
6019	CVI115A	3WNDTR	CVI T1	T1	18.1	25	72.2	--	--	--	--
6019	CVI115A	3WNDTR	CVI T2	T2	32	42	76.3	--	--	--	--
6019	CVI115A	3WNDTR	CVI T3	T3	25	42	59.5	--	--	--	--
6024	CHI115	6025	CHI13A	T1	9.1	25	36.4	--	--	--	--
6024	CHI115	6026	CHI13B	T2	9.5	25	38.2	--	--	--	--
6024	CHI115	6047	CLA115	24	35.3	90	39.2	--	--	--	--
6024	CHI115	6060	LM2115	3B	21.4	93	23.1	93	23.1	175	12.3
6027	LOC115A	6032	MAR115A	21	29.1	114	25.5	114	25.5	125.4	23.2
6027	LOC115A	6230	CBA115	39	86.2	160	53.9	--	--	--	--
6027	LOC115A	6230	CBA115	40	86.2	160	53.9	--	--	--	--
6027	LOC115A	3WNDTR	LOC T1	T1	45.6	50	91.2	--	--	--	--
6027	LOC115A	3WNDTR	LOC T2	T2	55.4	50	110.9	--	--	--	--
6027	LOC115A	3WNDTR	LOC T3	T3	39.6	47	84.3	--	--	--	--
6032	MAR115A	6350	PM115-8	8	71.4	114	62.7	114	62.7	132	54.1
6032	MAR115A	3WNDTR	MAR T1	T1	37.7	50	75.3	--	--	--	--
6032	MAR115A	3WNDTR	MAR T2	T2	34.8	50	69.6	--	--	--	--

6032	MAR115A	3WNDTR	MAR T3	T3	27.7	50	55.5	--	--	--	--
6036	SMA115	6055	MOS115B	1	27.1	97	27.9	97	27.9	109	24.9
6036	SMA115	6120	MIR115B	35	4.2	97	4.4	97	4.4	109	3.9
6036	SMA115	3WNDTR	STM T1	T1	31.8	25	127.4	--	--	--	--
6036	SMA115	3WNDTR	STM T2	T2	24.4	25	97.7	--	--	--	--
6036	SMA115	3WNDTR	STM T3	T3	39.2	50	78.5	--	--	--	--
6040	SFR115	6230	CBA115	41	82.1	184	44.6	184	44.6	228	36
6040	SFR115	3WNDTR	SFCO T2	T2	38.4	46	83.5	--	--	--	--
6040	SFR115	3WNDTR	SFCO T3	T3	33.1	50	66.2	--	--	--	--
6040	SFR115	3WNDTR	SFCO T4	T4	52.2	50	104.4	--	--	--	--
6047	CLA115	6048	CLA13.8	T1	7.4	10.5	70.4	--	--	--	--
6055	MOS115B	3WNDTR	MOS T1	T1	59.8	50	119.7	--	--	--	--
6055	MOS115B	3WNDTR	MOS T2	T2	37.6	50	75.3	--	--	--	--
6057	TOC115	3WNDTR	TOC T1	T1	41.3	50	82.6	--	--	--	--
6057	TOC115	3WNDTR	TOC T2	T2	23.7	50	47.5	--	--	--	--
6059	LM1115	6066	FFIELD	30	55.3	93	59.5	93	59.5	175	31.6
6059	LM1115	6066	FFIELD	31	55.3	93	59.5	93	59.5	175	31.6
6059	LM1115	6074	LMDIST	23	47	90.6	51.9	--	--	--	--
6059	LM1115	6173	STR115	2B	19.8	150	13.2	150	13.2	175	11.3
6059	LM1115	6270	CAT115	0A	32.9	93	35.4	93	35.4	175	18.8
6059	LM1115	6290	CATII115	1C	18.9	150	12.6	150	12.6	175	10.8
6059	LM1115	3WNDTR	TRAFO12	T1	0	100	0	--	--	--	--
6059	LM1115	3WNDTR	TRAFO7	T1	0	100	0	--	--	--	--
6060	LM2115	6071	BLMG2	T2	38.5	50	76.9	--	--	--	--
6060	LM2115	6072	BLMG3	T3	38.5	50	76.9	--	--	--	--
6060	LM2115	6073	BLMG4	T4	38.5	50	77	--	--	--	--
6060	LM2115	6074	LMDIST	26	69.5	90.6	76.7	--	--	--	--
6060	LM2115	6170	CPA115	4B	7	93	7.5	93	7.5	175	4
6060	LM2115	6270	CAT115	0B	32.9	93	35.4	93	35.4	175	18.8
6063	MHOPE	6115	MES115	T1	7	42	16.7	--	--	--	--
6066	FFIELD	6067	FF13.8	T1	47.7	50	95.4	--	--	--	--
6066	FFIELD	6115	MES115	1	15.8	93	17	93	17	175	9
6066	FFIELD	6322	FF13.8	T2	35.6	42	84.8	--	--	--	--
6066	FFIELD	6323	FF13.8	T5	17	50	34.1	--	--	--	--
6074	LMDIST	6940	RPI13.8	T1	9	15	60	--	--	--	--
6074	LMDIST	3WNDTR	BLM T9	T9	15.7	50	31.3	50	31.3	62.5	25.1
6074	LMDIST	3WNDTR	BLM44T8	T8	15.9	56	28.3	--	--	--	--
6087	CAL115	6088	LES115	17	42.1	93	45.3	93	45.3	175	24
6087	CAL115	6092	LVA115	18	49.6	93	53.3	93	53.3	175	28.3
6087	CAL115	6300	CAL34	T1	52.8	62.5	84.5	--	--	--	--
6088	LES115	3WNDTR	TRAFO1	T1	42.7	54	79.1	--	--	--	--

6092	LVA115	3WNDTR	TRAFO1	T1	50.2	54	93	--	--	--	--
6096	FOR230	6097	FORG1	T1	72.1	111	65	--	--	--	--
6096	FOR230	6098	FORG2	T2	72.1	111	65	--	--	--	--
6096	FOR230	6099	FORG3	T3	72.1	111	65	--	--	--	--
6096	FOR230	6179	GUA230	18	189.7	276	68.7	276	68.7	459	41.3
6096	FOR230	6263	ESP230	0A	93.9	304	30.9	304	30.9	340	27.6
6100	BAY230	6101	BAYG1	T1	42.8	109	39.2	--	--	--	--
6100	BAY230	6102	BAYG2	T2	42.8	96	44.6	--	--	--	--
6100	BAY230	6110	BAYG3	T3	0	109	0	--	--	--	--
6100	BAY230	6171	PAC230	1A	46.1	186	24.8	186	24.8	350	13.2
6100	BAY230	6590	24DIC230	2A	45.2	186	24.3	186	24.3	350	12.9
6105	PAM230	6106	PAM 13A	T1	0	63	0	--	--	--	--
6105	PAM230	6107	PAM 13B	T2	0	63	0	--	--	--	--
6115	MES115	3WNDTR	TRAFO2	T2	10.5	50	21.1	--	--	--	--
6123	MIR115A	6165	CLAY115	5B	8.2	100	8.2	100	8.2	100	8.2
6160	BDG115	6161	BDG13A	T1	4.2	25	16.8	--	--	--	--
6160	BDG115	6162	BDG13B	T1	4.2	25	16.8	--	--	--	--
6165	CLAY115	6166	CLAY13.8	T1	11.2	30	37.3	--	--	--	--
6170	CPA115	6280	GIR115	43	0	159	0	--	--	--	--
6171	PAC230	6172	PAC 13A	T1	16.7	65	25.6	--	--	--	--
6173	STR115	6290	CATII115	1B	18.8	150	12.6	150	12.6	175	10.8
6176	ESTG1	6178	EST230	T1	55.5	70	79.3	--	--	--	--
6177	ESTG2	6178	EST230	T2	55.5	70	79.3	--	--	--	--
6178	EST230	6179	GUA230	19	108.9	193	56.4	193	56.4	366	29.7
6179	GUA230	6182	VEL230	16	225.2	275	81.9	275	81.9	450	50
6179	GUA230	6182	VEL230	17	225.2	275	81.9	275	81.9	450	50
6179	GUA230	6345	PM230-29	29	73.6	276	26.7	276	26.7	459	16
6179	GUA230	6360	GLA230	22	80.3	131	61.3	131	61.3	405	19.8
6182	VEL230	6690	DOM230	5A	160.3	300	53.4	300	53.4	389	41.2
6182	VEL230	6760	SBA230	4B	116.7	275	42.4	275	42.4	459	25.4
6182	VEL230	6760	SBA230	5B	116.7	275	42.4	275	42.4	459	25.4
6182	VEL230	6860	BBL230	6B	182.3	247	73.8	247	73.8	366	49.8
6182	VEL230	6870	TABII 230	1	32.2	193	16.7	193	16.7	220	14.7
6210	TIN115	3WNDTR	TIN T1	T1	29.7	42	70.8	--	--	--	--
6210	TIN115	3WNDTR	TIN T2	T2	28.5	42	68	--	--	--	--
6230	CBA115	3WNDTR	CBAN T1	T1	42.4	50	84.7	--	--	--	--
6230	CBA115	3WNDTR	CBAN T2	T2	49.5	50	98.9	--	--	--	--
6240	EHIG230	6241	EHIG34	T1	29.6	50	59.2	--	--	--	--
6260	CHA230	6263	ESP230	0B	95.5	304	31.4	304	31.4	340	28.1
6260	CHA230	6340	CAN230	30	88.1	304	29	304	29	340	25.9
6260	CHA230	6400	FRONTCHA	21	23.2	304	7.6	304	7.6	340	6.8

6260	CHA230	3WNDTR	TRAFO1	T1	8.5	50	17	50	17	62.5	13.6
6261	CHA115	6750	BON13.8	T1	19	50	38	--	--	--	--
6261	CHA115	3WNDTR	TRAFO1	T1	19	50	38	50	38	62.5	30.4
6263	ESP230	6264	CHANG1	T1	100.9	125	80.7	--	--	--	--
6263	ESP230	6265	CHANG2	T2	90.8	125	72.6	--	--	--	--
6270	CAT115	6271	CAT 13A	T1	0	52	0	--	--	--	--
6270	CAT115	6272	CAT 13B	T2	0	52	0	--	--	--	--
6280	GIR115	6281	GIR 13A	T1	0	20	0	--	--	--	--
6280	GIR115	6282	GIR 13B	T2	0	66.6	0	--	--	--	--
6290	CATII115	6291	TCOG1	T1	0	75	0	--	--	--	--
6290	CATII115	6292	TCOG2	T2	0	75	0	--	--	--	--
6290	CATII115	6293	TCOG3	T3	0	75	0	--	--	--	--
6330	BAI230	6331	BAI115	T1	60	60	100	--	--	--	--
6330	BAI230	6335	BAIG1	T1	39.9	60	66.4	--	--	--	--
6330	BAI230	6336	BAIG2	T2	39.9	60	66.4	--	--	--	--
6330	BAI230	6680	BFR230	8B	48.6	193	25.2	193	25.2	366	13.3
6331	BAI115	6332	BAM115	44	59.9	93	64.4	93	64.4	175	34.2
6332	BAM115	6333	BAMG1	T1	25.3	70	36.1	--	--	--	--
6332	BAM115	6334	BAMG2	T1	25.3	70	36.1	--	--	--	--
6332	BAM115	6730	SAN115	1	9.3	15	62	15	62	15	62
6340	CAN230	6341	CAN34	T1	15.5	50	30.9	--	--	--	--
6340	CAN230	6345	PM230-29	29	73.3	304	24.1	304	24.1	340	21.6
6360	GLA230	6363	ZAM230	23	57	131	43.5	131	43.5	405	14.1
6360	GLA230	3WNDTR	TRAFO1	T1	23.3	66	35.3	--	--	--	--
6363	ZAM230	6366	EVA230	24	26.3	131	20.1	131	20.1	405	6.5
6363	ZAM230	3WNDTR	TRAFO1	T1	30.9	40	77.2	--	--	--	--
6366	EVA230	3WNDTR	TRAFO1	T1	26.4	64	41.3	--	--	--	--
6380	BOQIII230	6381	BOQIII34	T1	63.9	83.3	76.6	--	--	--	--
6380	BOQIII230	6386	BOQIII34	T2	32	83.3	38.4	--	--	--	--
6400	FRONTCHA	58350	CAH230	1	20.9	300	7	300	7	--	--
6410	PET230	6411	PET34	T1	63.5	100	63.5	--	--	--	--
6410	PET230	6411	PET34	T2	63.5	100	63.5	--	--	--	--
6410	PET230	6411	PET34	T3	63.5	100	63.5	--	--	--	--
6410	PET230	6412	PRI230	1	132.4	247	53.6	247	53.6	366	36.2
6410	PET230	6412	PRI230	2	132.4	247	53.6	247	53.6	366	36.2
6412	PRI230	6413	PRIG1	T1	138.3	182.6	75.7	--	--	--	--
6412	PRI230	6414	PRIG2	T2	138.3	182.6	75.7	--	--	--	--
6430	ECO230	6431	ECO34.5	T1	45.9	125	36.7	--	--	--	--
6430	ECO230	6431	ECO34.5	T2	45.9	125	36.7	--	--	--	--
6500	FRONTDOM	6690	DOM230	5B	60.8	300	20.3	300	20.3	389	15.6
6500	FRONTDOM	56052	RCL230B	1	60.8	374	16.3	374	16.3	--	--

6580	LBO115	6581	LBO13	T1	47.7	50	95.3	--	--	--	--
6590	24DIC230	6591	24-dic-13	T1	31.8	50	63.6	--	--	--	--
6680	BFR230	6681	LPO230	1	14.5	193	7.5	193	7.5	366	4
6680	BFR230	6683	SAL230	1	25.1	193	13	193	13	366	6.9
6681	LPO230	6682	LPO13.8	T1	14.6	33.3	43.8	--	--	--	--
6683	SAL230	6684	SAL13.8	T1	25.2	31	81.3	--	--	--	--
6690	DOM230	6691	ALT230	35	40.4	374	10.8	374	10.8	--	--
6690	DOM230	6695	PDO230	33	30	374	8	374	8	--	--
6690	DOM230	6698	MLI230	34	30	374	8	374	8	--	--
6691	ALT230	6692	ALTG1	T1	20.2	26	77.8	--	--	--	--
6691	ALT230	6693	ALTG2	T2	20.2	26	77.8	--	--	--	--
6691	ALT230	6694	ALTG3	T3	0	26	0	--	--	--	--
6695	PDO230	3WNDTR	TRAFO1	T1	30	40	75.1	--	--	--	--
6698	MLI230	6699	MLIG1	T1	15	20	75.2	--	--	--	--
6698	MLI230	6700	MLIG2	T2	15	20	75.2	--	--	--	--
6698	MLI230	6701	MLIG3	T3	0	20	0	--	--	--	--
6730	SAN115	6731	SAN13.8	T1	9.3	13.2	70.4	--	--	--	--
6760	SBA230	3WNDTR	TRAFO1	T1	63.4	100	63.4	--	--	--	--
6761	SBA115	6775	SMA115	1	18.3	28.7	63.9	28.7	63.9	32.8	55.9
6761	SBA115	3WNDTR	TRAFO1	T1	18.1	100	18.1	--	--	--	--
6775	SMA115	6776	SMA34	T1	18.1	50	36.2	--	--	--	--
6790	SMA82	3WNDTR	TRAFO1	T1	23.1	60	38.5	--	--	--	--
6840	BUR230	6841	BUR13.8	T1	45.1	60	75.2	--	--	--	--
6860	BBL230	6861	BBL13.8	T1	26.4	30	88	--	--	--	--
6870	TABII 230	6871	TABII 13.8	T1	31.8	55	57.8	--	--	--	--
6915	SCR115	6916	SCR13.8	T1	21.5	50	43	--	--	--	--
6036	SMA115	6120	MIR115B	35	4.2	97	4.4	97	4.4	109	3.9
6120	MIR115B	6122	MIRG10	T1	0	50	0	--	--	--	--
6120	MIR115B	6124	MIR44	T3	4.4	75	5.8	--	--	--	--
6121	MIRG9	6123	MIR115A	T1	0	50	0	--	--	--	--
6123	MIR115A	6124	MIR44	T1	4.2	47	8.9	--	--	--	--
6123	MIR115A	6124	MIR44	T2	4.2	50	8.4	--	--	--	--
6123	MIR115A	6165	CLAY115	5B	8.2	100	8.2	100	8.2	100	8.2

REPORTE DE GENERACIÓN, PÉRDIDAS E INTERCAMBIO EN ÁREAS
MW/MVAR

AREA	DE GENERACIÓN	A CARGA	TO BUS SHUNT	FROM CHARGING	A PÉRDIDAS	TO TIE LINES	TO TIES + LOADS	DESIRED NET INT
1	1131.3	1230	0	0	25.6	-124.4	-124.4	0
GUATEMAL	53.8	379.7	0.9	638.1	301.4	10	10	
2	1068.3	1050	0	0	18.1	0.2	0.2	0
SALVADOR	228.8	310.1	-127.3	193.9	226.3	13.6	13.6	
3	1686	1644	0	0	41.5	0.6	0.6	0
HONDURAS	211.4	534	-297	701	643.8	31.6	31.6	
4	452.4	446.4	0	0	6.7	-0.8	-0.8	0
NICARAGU	-98.9	193.4	-24.3	335.1	95.2	-28	-28	
5	1250.3	1235.5	0	0	14.7	0.1	0.1	0
C.RICA	-53	313.9	-226.8	475.3	268.4	66.8	66.8	
6	1915.1	1815.9	0	0	133.9	-34.7	-34.7	-25
PANAMA	439.9	455.1	-670.3	607.3	1313.4	-51.1	-51.1	
7	89.6	58.6	0	0	2.6	28.5	28.5	25
ACANAL	15.8	14.7	-14.3	0	13	2.4	2.4	
8	32880.8	32750.2	0	0	0	130.6	130.6	0
MEXICO	8814.2	8859.5	0	0	0	-45.3	-45.3	
COLUMN	40473.7	40230.5	0	0	243.1	0	0	0
TOTALS	9612.1	11060.5	-1359.2	2950.7	2861.4	0	0	

Demanda Mínima de Invierno

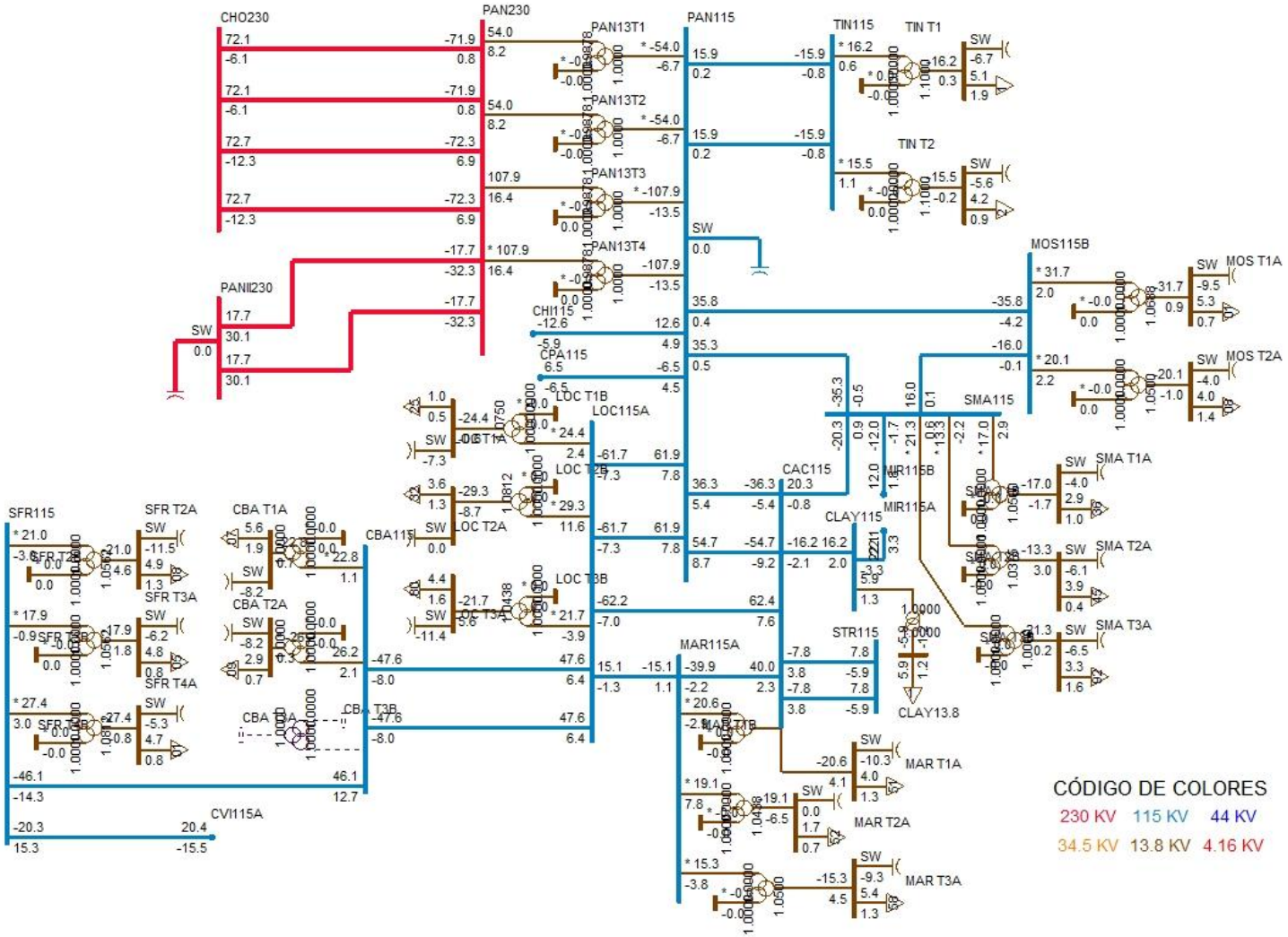
CHO230
PAN230
PAN115
PANII230
CHI115
CPA115
LOC115A
LOC T1A
LOC T1B
LOC T2A
LOC T2B
LOC T3A
LOC T3B
CBA115
CBA T1A
CBA T2A
CBA T3A
CBA T3B
SFR115
SFR T2A
SFR T3A
SFR T4A
SFR T2B
SFR T3B
CVI115A
PAN13T1
PAN13T2
PAN13T3
PAN13T4
TIN115
TIN T1
TIN T2
MOS115B
MOS T1A
MOS T2A
SMA115
SMA T1A
SMA T2A
SMA T3A
MIR115B
MIR115A
CAC115
CLAY115
CLAY13.8
STR115
MAR115A
MAR T1A
MAR T2A
MAR T3A
SW
CÓDIGO DE COLORES
230 KV
115 KV
44 KV
34.5 KV
13.8 KV
4.16 KV

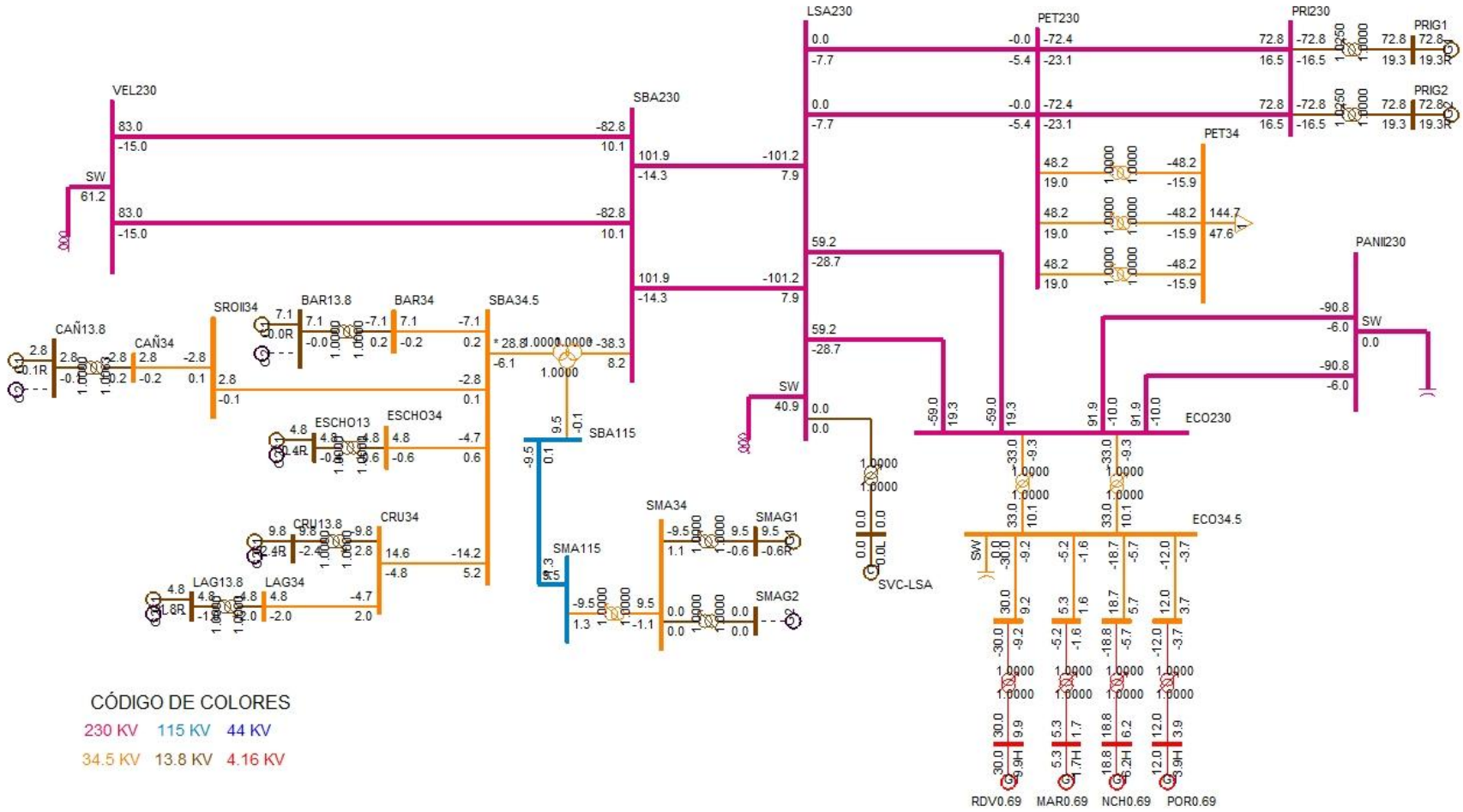
VEL230
SBA230
LSA230
PET230
PRI230
PRIG1
PRIG2
PET34
PANII230
SW
SROII34
BAR13.8
BAR34
SBA34.5
CAÑ13.8
CAÑ34
ESCHO13
ESCHO34
SBA115
CRU13.8
CRU34
LAG13.8
LAG34
SMA34
SMA115
SMAG1
SMAG2
SVC-LSA
ECO230
ECO34.5
RDV0.69
MAR0.69
NCH0.69
POR0.69
CÓDIGO DE COLORES
230 KV
115 KV
44 KV
34.5 KV
13.8 KV
4.16 KV

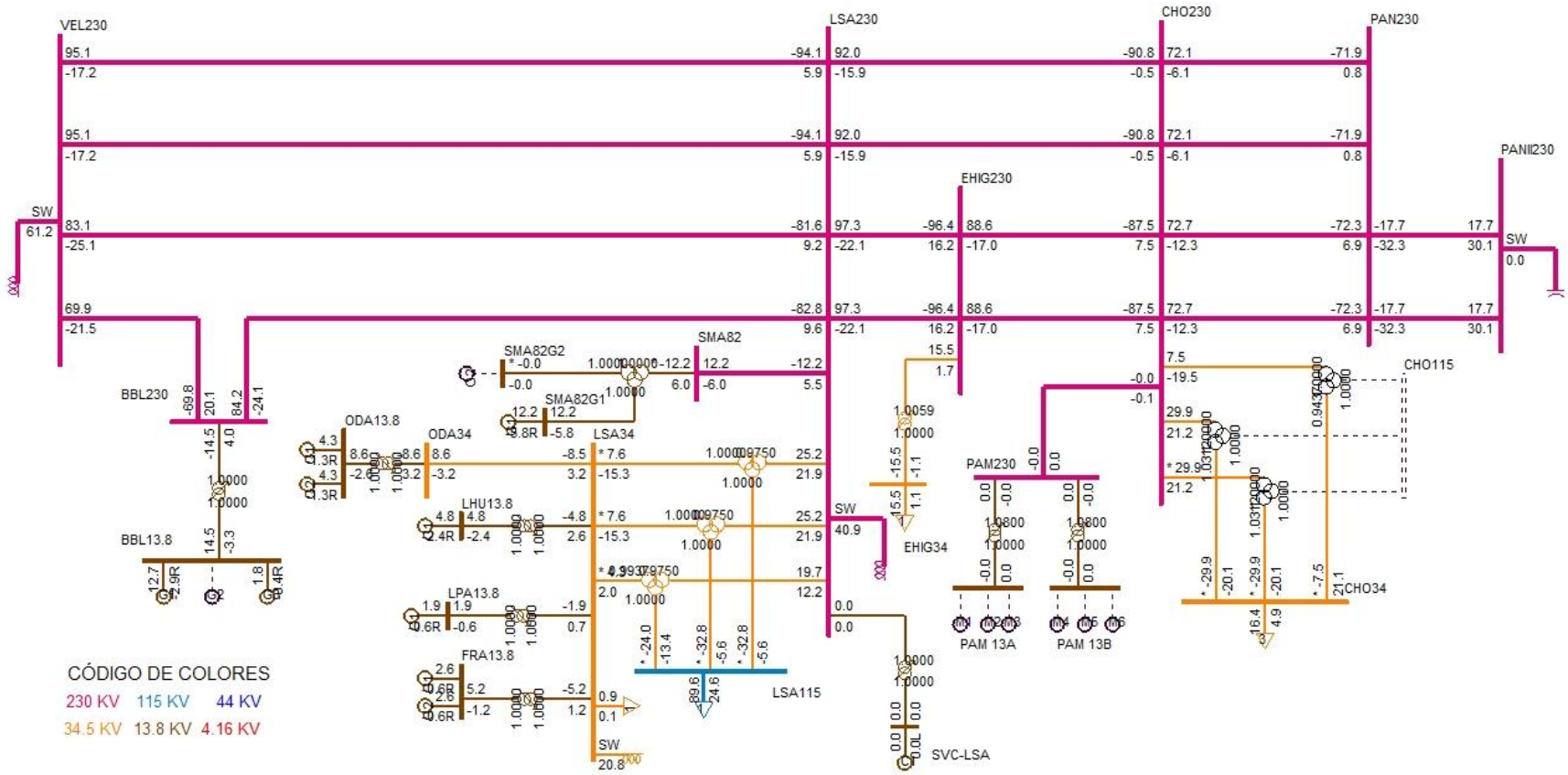
VEL230
LSA230
CHO230
PAN230
PANII230
EHIG230
SW
BBL230
ODA13.8
ODA34
SMA82
SMA82G2
SMA82G1
LSA34
LHU13.8
LPA13.8
FRA13.8
BBL13.8
SW
EHIG34
PAM230
PAM 13A
PAM 13B
CHO115
CHO34
LSA115
SVC-LSA
CÓDIGO DE COLORES
230 KV 115 KV 44 KV
34.5 KV 13.8 KV 4.16 KV

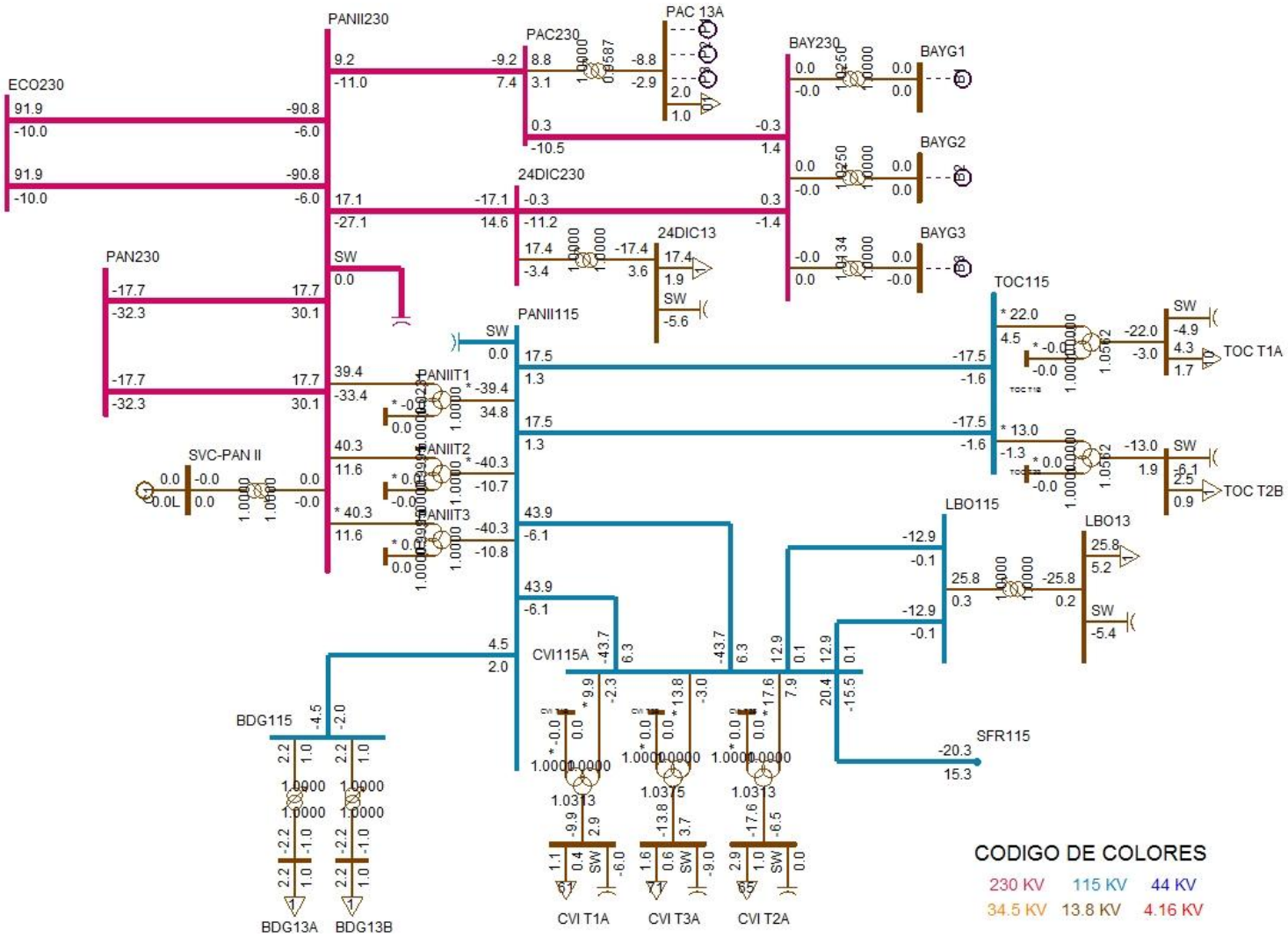
PANII230
PAC230
PAC 13A
BAY230
BAYG1
BAYG2
BAYG3
ECO230
24DIC230
24DIC13
PAN230
SW
PANII115
TOC115
TOC T1A
TOC T2B
PANIIT1
PANIIT2
PANIIT3
SVC-PAN II
LBO115
LBO13
SFR115
CVI115A
BDG115
BDG13A
BDG13B
CVI T1A
CVI T3A
CVI T2A
CODIGO DE COLORES
230 KV
115 KV
44 KV
34.5 KV
13.8 KV
4.16 KV

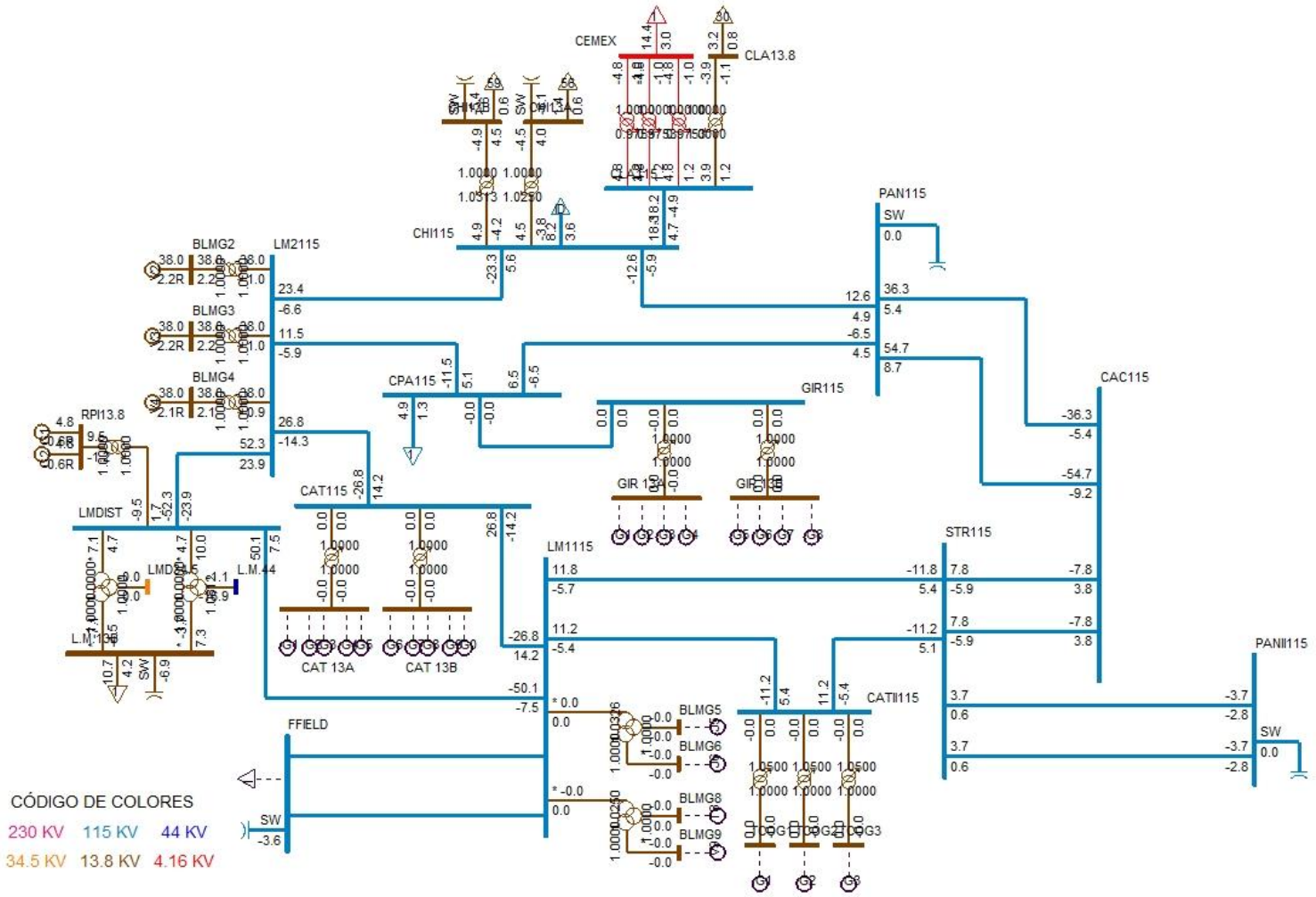
CEMEX
CLA13.8
CHI115
PAN115
SW
BLMG2
BLMG3
BLMG4
LM2115
CPA115
GIR115
CAC115
RPI13.8
LMDIST
CAT115
CAT 13A
CAT 13B
LM1115
STR115
PANII115
CATII115
FFIELD
BLMG5
BLMG6
BLMG8
BLMG9
CÓDIGO DE COLORES
230 KV
115 KV
44 KV
34.5 KV
13.8 KV
4.16 KV

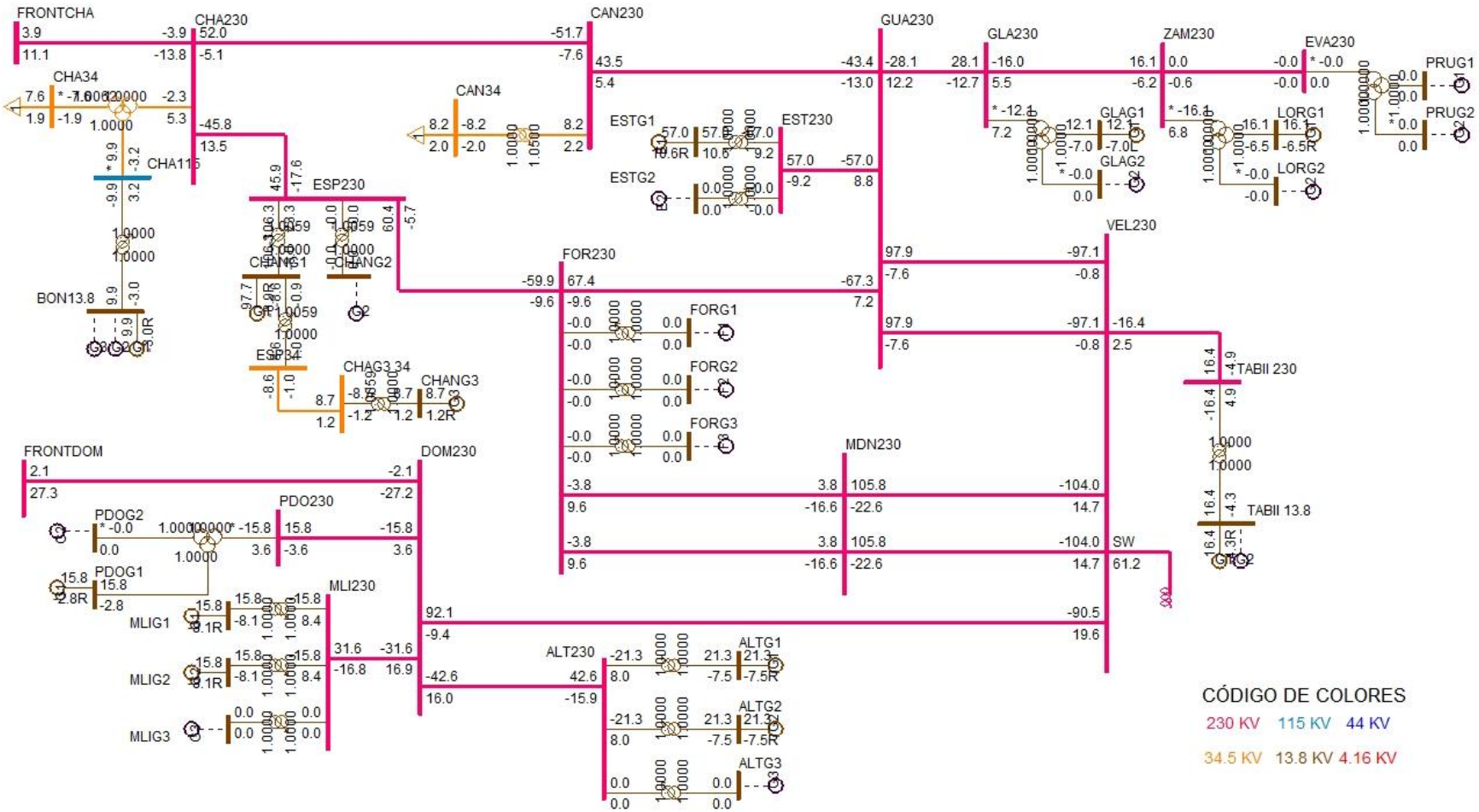
FRONTCHA
CHA230
CAN230
GUA230
GLA230
ZAM230
EVA230
PRUG1
PRUG2
CHA34
CAN34
CHA115
ESTG1
ESTG2
EST230
GLAG1
GLAG2
LORG1
LORG2
ESP230
BON13.8
CHANG1
CHANG2
CHAG3 34
CHANG3
FOR230
FORG1
FORG2
FORG3
VEL230
TABII 230
TABII 13.8
MDN230
SW
FRONTDOM
DOM230
PDOG2
PDOG1
PDO230
MLI230
MLIG1
MLIG2
MLIG3
ALT230
ALTG1
ALTG2
ALTG3
CÓDIGO DE COLORES
230 KV
115 KV
44 KV
34.5 KV
13.8 KV
4.16 KV

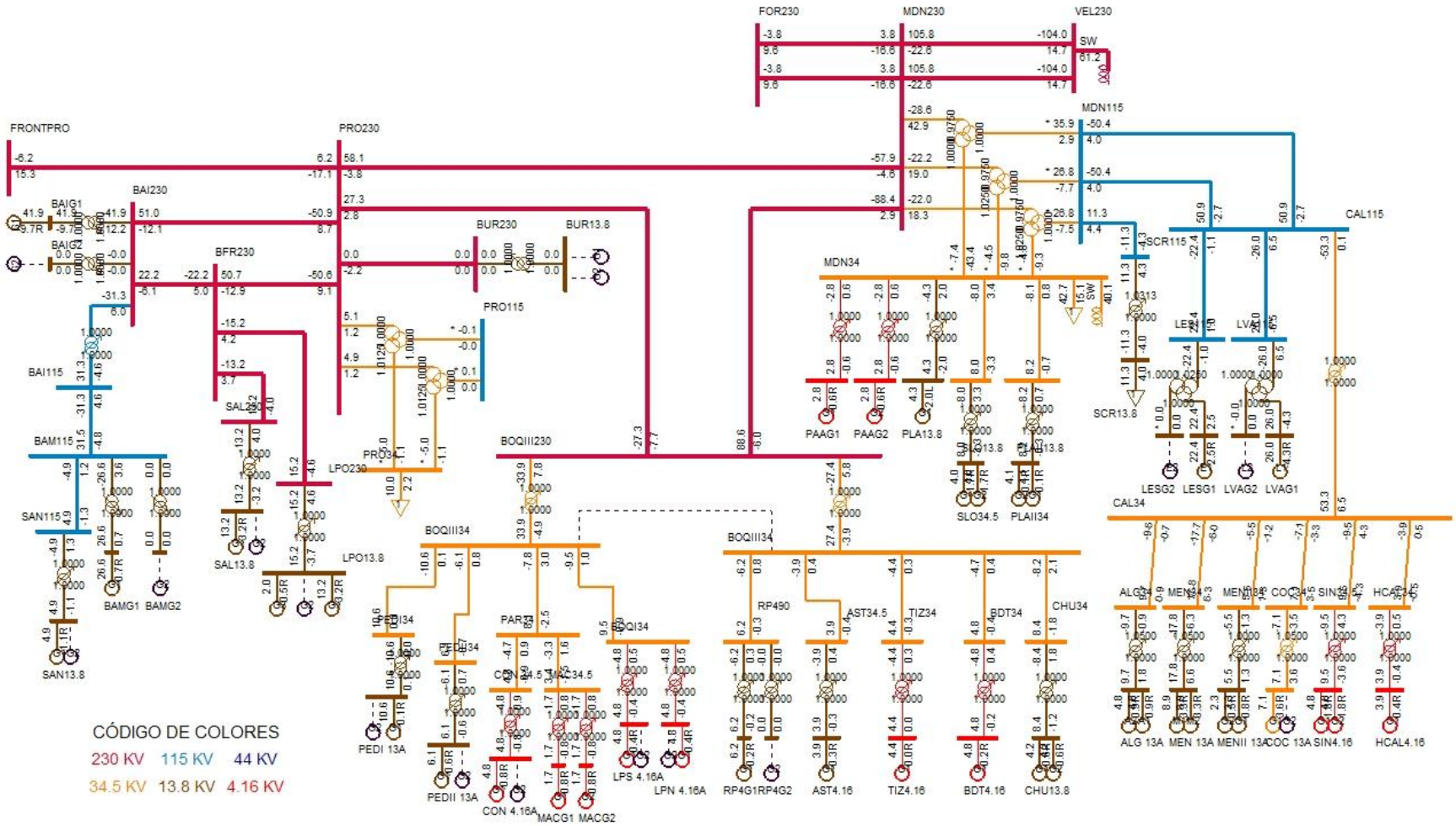
FRONTPRO
PRO230
FOR230
MDN230
VEL230
MDN115
BAI230
BAIG1
BAIG2
BFR230
BUR230
BUR13.8
PRO115
BAI115
BAM115
SAN115
SAN13.8
BAMG1
BAMG2
SAL230
SAL13.8
LPO230
LPO13.8
PRO34
BOQIII230
BOQIII34
PEDI34
PEDII34
PEDI 13A
PEDII 13A
PAR34
CON 34.5
MAC34.5
CON 4.16A
MACG1
MACG2
BOQI34
LPS 4.16A
LPN 4.16A
MDN34
PAAG1
PAAG2
PLA13.8
SLO34.5
PLAII34
RP490
RP4G1
RP4G2
AST34.5
AST4.16
TIZ34
TIZ4.16
BDT34
BDT4.16
CHU34
CHU13.8
SCR115
SCR13.8
CAL115
LESG2
LESG1
LVAG2
LVAG1
CAL34
ALG34
MEN34
MENII34
COC34
SIN34
HCAL34
ALG 13A
MEN 13A
MENII 13A
COC 13A
SIN4.16
HCAL4.16
CÓDIGO DE COLORES
230 KV
115 KV
44 KV
34.5 KV
13.8 KV
4.16 KV

DESPACHO DE GENERACIÓN PARA ÁREA 6-PANAMÁ

# BARRA	NOMBRE	ID	POTENCIA ACTIVA GENERADA (MW)	POTENCIA REACTIVA GENERADA (MVAR)
6071	BLMG2	V2	38	2.2
6072	BLMG3	V3	38	2.2
6073	BLMG4	V4	38	2.1
6090	LESG1	E1	22.4	2.5
6094	LVAG1	L1	26	-4.3
6176	ESTG1	E1	57	10.6
6264	CHANG1	G1	97.7	-8.9
6268	CHANG3	G3	8.7	1.2
6311	ALG 13A	A1	4.8	0.9
6311	ALG 13A	A2	4.8	0.9
6321	MEN 13A	M1	8.9	3.3
6321	MEN 13A	M2	8.9	3.3
6333	BAMG1	G1	26.6	0.7
6335	BAIG1	G1	41.9	-9.7
6361	GLAG1	G1	12.1	-7
6364	LORG1	G1	16.1	-6.5
6384	PEDI 13A	G1	10.6	0.1
6385	PEDII 13A	G1	6.1	-0.6
6391	ODA13.8	G1	4.3	-1.3
6391	ODA13.8	G2	4.3	-1.3
6413	PRIG1	G1	72.8	19.3
6414	PRIG2	G2	72.8	19.3
6433	RDV0.69	G1	30	9.9
6435	MAR0.69	G1	5.2	1.7
6437	NCH0.69	G1	18.8	6.2
6439	POR0.69	G1	12	3.9
6510	MACG1	G1	1.7	-0.8
6511	MACG2	G2	1.7	-0.8
6520	PAAG1	G1	2.8	-0.6
6521	PAAG2	G2	2.8	-0.6
6530	CON 4.16A	G1	4.8	-0.8
6560	PLA13.8	G1	4.3	-2
6570	FRA13.8	G1	2.6	-0.6
6570	FRA13.8	G2	2.6	-0.6
6600	LHU13.8	G1	4.8	-2.4
6621	LPS 4.16A	G1	4.8	-0.4
6623	LPN 4.16A	G1	4.8	-0.4
6631	COC 13A	G1	7.1	3.6

6641	MENII 13A	G1	3.3	0.8
6641	MENII 13A	G2	2.3	0.5
6651	BDT4.16	G1	4.8	-0.2
6661	HCAL4.16	G1	3.9	-0.4
6671	RP4G1	G1	6.2	-0.2
6682	LPO13.8	G1	13.2	-3.2
6682	LPO13.8	G3	2	-0.5
6684	SAL13.8	G1	13.2	-3.2
6692	ALTG1	G1	21.3	-7.5
6693	ALTG2	G2	21.3	-7.5
6696	PDOG1	G1	15.8	-2.8
6699	MLIG1	G1	15.8	-8.1
6700	MLIG2	G2	15.8	-8.1
6711	TIZ4.16	G1	4.4	0
6721	SIN4.16	G1	4.8	-1.8
6721	SIN4.16	G2	4.8	-1.8
6731	SAN13.8	G1	4.9	-1.1
6741	CHU13.8	G1	4.2	-0.6
6741	CHU13.8	G2	4.2	-0.6
6750	BON13.8	G1	9.9	-3
6764	ESCHO13	G1	4.8	-0.4
6766	CRU13.8	G1	9.8	-2.4
6769	LAG13.8	G1	4.8	-1.8
6772	CAÑ13.8	G1	2.8	-0.1
6774	BAR13.8	G1	7.1	0
6784	SMAG1	G1	9.5	-0.6
6791	SMA82G1	G1	12.2	-5.8
6821	PLAII13.8	G1	4.1	-0.1
6821	PLAII13.8	G2	4.1	-0.1
6831	SLO13.8	G1	4	-1.7
6831	SLO13.8	G2	4	-1.7
6861	BBL13.8	G1	12.7	-2.9
6861	BBL13.8	G3	1.8	-0.4
6871	TABII 13.8	G1	16.4	-4.3
6930	LPA13.8	G1	1.9	-0.6
6940	RPI13.8	G1	4.8	-0.6
6940	RPI13.8	G2	4.8	-0.6
6951	AST4.16	G1	3.9	-0.3
6998	SVC-LSA	C1	0	0
6999	SVC-PAN II	C1	0	0
GENERACIÓN TOTAL DEL ÁREA 6			1020.9	-29.2

BARRAS EN 230 KV CON VOLTAJES MAYORES A (1)

# BARRA	NOMBRE	V(PU)	V(KV)	# BARRA	NOMBRE	V(PU)	V(KV)
6000	FRONTPRO	1.0163	233.75	6001	PAN230	1.0067	231.54
6003	PANII230	1.0109	232.5	6005	CHO230	1.0083	231.9
6008	LSA230	1.0116	232.66	6011	MDN230	1.0116	232.67
6014	PRO230	1.0149	233.44	6096	FOR230	1.0157	233.62
6100	BAY230	1.0146	233.37	6105	PAM230	1.0083	231.9
6171	PAC230	1.0121	232.78	6178	EST230	1.0158	233.64
6179	GUA230	1.0159	233.65	6182	VEL230	1.0103	232.36
6240	EHIG230	1.0118	232.7	6260	CHA230	1.0286	236.57
6263	ESP230	1.0269	236.19	6330	BAI230	1.0146	233.37
6340	CAN230	1.0213	234.9	6345	PM230-29	1.0182	234.18
6360	GLA230	1.017	233.91	6363	ZAM230	1.0179	234.11
6366	EVA230	1.0179	234.12	6380	BOQIII230	1.0129	232.97
6400	FRONTCHA	1.0304	237	6410	PET230	1.0123	232.82
6412	PRI230	1.0261	236.01	6430	ECO230	1.0208	234.79
6500	FRONTDOM	1.0141	233.25	6590	24DIC230	1.0121	232.78
6680	BFR230	1.0147	233.38	6681	LPO230	1.0147	233.37
6683	SAL230	1.0147	233.38	6690	DOM230	1.0098	232.26
6691	ALT230	1.0092	232.11	6695	PDO230	1.0098	232.25
6698	MLI230	1.0087	232	6760	SBA230	1.0116	232.66
6790	SMA82	1.012	232.77	6840	BUR230	1.0151	233.46
6860	BBL230	1.0109	232.51	6870	TABII 230	1.0102	232.35

BARRAS EN 230 KV CON VOLTAJES MENORES A (1)

# BARRA	NOMBRE	V(PU)	V(KV)	# BARRA	NOMBRE	V(PU)	V(KV)
Ninguna							

BARRAS EN 115 KV CON VOLTAJES MAYORES A (1)

# BARRA	NOMBRE	V(PU)	V(KV)	# BARRA	NOMBRE	V(PU)	V(KV)
6002	PAN115	1.0154	116.77	6004	PANII115	1.0057	115.65
6009	LSA115	1.0227	117.61	6012	MDN115	1.0124	116.42
6015	PRO115	1.0133	116.53	6018	CAC115	1.0151	116.73
6019	CVI115A	1.0045	115.52	6024	CHI115	1.0093	116.07
6027	LOC115A	1.0109	116.25	6032	MAR115A	1.0103	116.18
6036	SMA115	1.0149	116.71	6040	SFR115	1.0087	115.99
6047	CLA115	1.0059	115.67	6055	MOS115B	1.0142	116.63
6057	TOC115	1.0042	115.49	6059	LM1115	1.0086	115.98
6060	LM2115	1.0087	116	6066	FFIELD	1.0058	115.67
6074	LMDIST	1.0086	115.99	6087	CAL115	1.0183	117.11
6088	LES115	1.0194	117.24	6092	LVA115	1.0183	117.1
6115	MES115	1.0066	115.75	6120	MIR115B	1.0166	116.91
6123	MIR115A	1.0176	117.02	6160	BDG115	1.0052	115.6
6165	CLAY115	1.0165	116.9	6170	CPA115	1.0102	116.17
6173	STR115	1.0093	116.07	6210	TIN115	1.0147	116.69
6230	CBA115	1.0099	116.14	6261	CHA115	1.0218	117.51
6270	CAT115	1.0086	115.99	6280	GIR115	1.0102	116.17
6290	CATII115	1.0086	115.99	6331	BAI115	1.0076	115.87
6332	BAM115	1.0088	116.01	6350	PM115-8	1.0129	116.48
6580	LBO115	1.0044	115.51	6730	SAN115	1.0087	116.01
6761	SBA115	1.0064	115.74	6775	SMA115	1.0077	115.89
6915	SCR115	1.0101	116.16				

BARRAS EN 115 KV CON VOLTAJES MENORES A (1)

# BARRA	NOMBRE	V(PU)	V(KV)	# BARRA	NOMBRE	V(PU)	V(KV)
Ninguna							

VERIFICACIÓN DE CARGA (MVA) EN LÍNEAS Y TRANSFORMADORES

DE		A				RATIN SET A		RATIN SET B		RATIN SET C	
# BARRA	NOMBRE	# BARRA	NOMBRE	CKT	CARGA	RATING	%	RATING	%	RATING	%
6000	FRONTPRO	6014	PRO230	1	17.9	400	4.5	400	4.5	450	4
6000	FRONTPRO	56050	RCL230A	1	16.3	200	8.1	200	8.1	--	--
6001	PAN230	6003	PANII230	1C	36.6	350	10.5	350	10.5	450	8.1
6001	PAN230	6003	PANII230	2B	36.6	350	10.5	350	10.5	450	8.1
6001	PAN230	6005	CHO230	1	71.7	400	17.9	400	17.9	450	15.9
6001	PAN230	6005	CHO230	2	71.7	400	17.9	400	17.9	450	15.9
6001	PAN230	6005	CHO230	3A	73.1	247	29.6	247	29.6	366	20
6001	PAN230	6005	CHO230	4A	73.1	247	29.6	247	29.6	366	20
6001	PAN230	3WNDTR	TRAF04	T4	109.2	350	31.2	350	31.2	437.5	25
6001	PAN230	3WNDTR	TRAFO1	T1	54.6	175	31.2	175	31.2	218.8	25
6001	PAN230	3WNDTR	TRAFO2	T2	54.6	175	31.2	175	31.2	218.8	24.9
6001	PAN230	3WNDTR	TRAFO3	T3	109.2	350	31.2	350	31.2	437.5	25
6002	PAN115	6018	CAC115	12	36.2	120	30.2	120	30.2	175	20.7
6002	PAN115	6018	CAC115	37	54.6	142	38.5	142	38.5	178	30.7
6002	PAN115	6024	CHI115	3A	13.8	93	14.8	93	14.8	175	7.9
6002	PAN115	6027	LOC115A	22	61.5	137	44.9	137	44.9	175	35.1
6002	PAN115	6027	LOC115A	38	61.5	137	44.9	137	44.9	175	35.1
6002	PAN115	6036	SMA115	7	34.8	93	37.4	93	37.4	175	19.9
6002	PAN115	6055	MOS115B	10	35.5	109	32.6	109	32.6	135	26.3
6002	PAN115	6170	CPA115	4A	9.1	93	9.8	93	9.8	175	5.2
6002	PAN115	6210	TIN115	42	15.7	151	10.4	151	10.4	175	8.9
6002	PAN115	6210	TIN115	9	15.7	151	10.4	151	10.4	175	8.9
6002	PAN115	3WNDTR	TRAF04	T4	108.8	350	31.1	350	31.1	437.5	24.9
6002	PAN115	3WNDTR	TRAFO1	T1	54.4	175	31.1	175	31.1	218.8	24.9
6002	PAN115	3WNDTR	TRAFO2	T2	54.4	175	31.1	175	31.1	218.8	24.9
6002	PAN115	3WNDTR	TRAFO3	T3	108.8	350	31.1	350	31.1	437.5	24.9
6003	PANII230	6171	PAC230	1B	14.2	186	7.6	186	7.6	350	4
6003	PANII230	6430	ECO230	2A	90.6	275	32.9	275	32.9	459	19.7
6003	PANII230	6430	ECO230	3A	90.6	275	32.9	275	32.9	459	19.7
6003	PANII230	6590	24DIC230	2B	31.7	186	17	186	17	350	9.1
6003	PANII230	3WNDTR	TRAFO1	T1	51.6	175	29.5	175	29.5	218.8	23.6
6003	PANII230	3WNDTR	TRAFO2	T2	41.9	175	24	175	24	218.8	19.2
6003	PANII230	3WNDTR	TRAFO3	T3	42	175	24	175	24	218.8	19.2
6004	PANII115	6019	CVI115A	28	44.1	158	27.9	158	27.9	196	22.5
6004	PANII115	6019	CVI115A	29	44.1	158	27.9	158	27.9	196	22.5
6004	PANII115	6057	TOC115	32	17.5	93	18.8	93	18.8	175	10
6004	PANII115	6057	TOC115	33	17.5	93	18.8	93	18.8	175	10
6004	PANII115	6160	BDG115	1	4.8	97	5	97	5	109	4.4

6004	PANII115	6173	STR115	1	4.6	200	2.3	200	2.3	250	1.8
6004	PANII115	6173	STR115	2	4.6	200	2.3	200	2.3	250	1.8
6004	PANII115	3WNDTR	TRAFO1	T1	52.6	175	30	175	30	218.8	24
6004	PANII115	3WNDTR	TRAFO2	T2	41.7	175	23.8	175	23.8	218.8	19.1
6004	PANII115	3WNDTR	TRAFO3	T3	41.7	175	23.8	175	23.8	218.8	19.1
6005	CHO230	6008	LSA230	1	92.3	400	23.1	400	23.1	450	20.5
6005	CHO230	6008	LSA230	2	92.3	400	23.1	400	23.1	450	20.5
6005	CHO230	6105	PAM230	11	0.1	193	0	193	0	366	0
6005	CHO230	6240	EHIG230	3B	89.2	247	36.1	247	36.1	366	24.4
6005	CHO230	6240	EHIG230	4B	89.2	247	36.1	247	36.1	366	24.4
6005	CHO230	3WNDTR	TRAFO1	T1	20.9	50	41.7	50	41.7	62.5	33.4
6005	CHO230	3WNDTR	TRAFO2	T2	36.6	100	36.6	100	36.6	125	29.3
6005	CHO230	3WNDTR	TRAFO3	T3	36.6	100	36.6	100	36.6	125	29.3
6008	LSA230	6182	VEL230	1	95.6	400	23.9	400	23.9	450	21.3
6008	LSA230	6182	VEL230	2	95.6	400	23.9	400	23.9	450	21.3
6008	LSA230	6182	VEL230	5A	86	247	34.8	247	34.8	366	23.5
6008	LSA230	6240	EHIG230	3C	98.7	247	39.9	247	39.9	366	27
6008	LSA230	6240	EHIG230	4C	98.7	247	39.9	247	39.9	366	27
6008	LSA230	6410	PET230	1	7.6	247	3.1	247	3.1	366	2.1
6008	LSA230	6410	PET230	2	7.6	247	3.1	247	3.1	366	2.1
6008	LSA230	6430	ECO230	2B	65	275	23.6	275	23.6	459	14.2
6008	LSA230	6430	ECO230	3B	65	275	23.6	275	23.6	459	14.2
6008	LSA230	6760	SBA230	4A	101.7	275	37	275	37	459	22.2
6008	LSA230	6760	SBA230	5A	101.7	275	37	275	37	459	22.2
6008	LSA230	6790	SMA82	1	13.4	131	10.2	131	10.2	405	3.3
6008	LSA230	6860	BBL230	6A	86.7	247	35.1	247	35.1	366	23.7
6008	LSA230	3WNDTR	TRAFO1	T1	33.4	100	33.4	100	33.4	125	26.7
6008	LSA230	3WNDTR	TRAFO2	T2	23.2	70	33.1	70	33.1	87.5	26.5
6008	LSA230	3WNDTR	TRAFO3	T3	33.4	100	33.4	100	33.4	125	26.7
6009	LSA115	3WNDTR	TRAFO1	T1	33.2	100	33.2	100	33.2	125	26.6
6009	LSA115	3WNDTR	TRAFO2	T2	27.5	60	45.9	60	45.9	75	36.7
6009	LSA115	3WNDTR	TRAFO3	T3	33.2	100	33.2	100	33.2	125	26.6
6011	MDN230	6014	PRO230	1	57.4	400	14.3	400	14.3	450	12.8
6011	MDN230	6096	FOR230	7	16.8	193	8.7	193	8.7	366	4.6
6011	MDN230	6096	FOR230	8	16.8	193	8.7	193	8.7	366	4.6
6011	MDN230	6182	VEL230	5B	106.9	350	30.6	350	30.6	450	23.8
6011	MDN230	6182	VEL230	6C	106.9	350	30.6	350	30.6	450	23.8
6011	MDN230	6380	BOQIII230	9A	87.7	400	21.9	400	21.9	450	19.5
6011	MDN230	3WNDTR	TRAFO1	T1	51.6	100	51.6	100	51.6	125	41.3
6011	MDN230	3WNDTR	TRAFO2	T2	29.2	70	41.8	70	41.8	87.5	33.4
6011	MDN230	3WNDTR	TRAFO3	T3	28.6	70	40.9	70	40.9	87.5	32.7

6012	MDN115	6087	CAL115	15	50	93	53.8	93	53.8	175	28.6
6012	MDN115	6087	CAL115	16	50	93	53.8	93	53.8	175	28.6
6012	MDN115	6915	SCR115	1	12	143.6	8.4	161.9	7.4	--	--
6012	MDN115	3WNDTR	TRAFO1	T1	36	80	45	80	45	100	36
6012	MDN115	3WNDTR	TRAFO2	T2	27.9	60	46.4	60	46.4	75	37.1
6012	MDN115	3WNDTR	TRAFO3	T3	27.8	60	46.4	60	46.4	75	37.1
6014	PRO230	6330	BAI230	27	51.6	193	26.8	193	26.8	366	14.1
6014	PRO230	6380	BOQIII230	9B	28	400	7	400	7	450	6.2
6014	PRO230	6680	BFR230	8A	51.5	193	26.7	193	26.7	366	14.1
6014	PRO230	6840	BUR230	1	2.2	193	1.1	193	1.1	366	0.6
6014	PRO230	3WNDTR	TRAFO1	T1	5.2	50	10.4	50	10.4	62.5	8.4
6014	PRO230	3WNDTR	TRAFO2	T2	5	50	10.1	50	10.1	62.5	8.1
6015	PRO115	3WNDTR	TRAFO1	T1	0.1	50	0.2	50	0.2	62.5	0.2
6015	PRO115	3WNDTR	TRAFO2	T2	0.1	50	0.2	50	0.2	62.5	0.2
6017	CEMEX	6047	CLA115	T1	4.9	10	49.4	--	--	--	--
6017	CEMEX	6047	CLA115	T2	4.9	15	32.9	--	--	--	--
6017	CEMEX	6047	CLA115	T3	4.9	30	16.5	--	--	--	--
6018	CAC115	6027	LOC115A	6	62	140	44.3	140	44.3	150	41.3
6018	CAC115	6036	SMA115	1	20	97	20.7	97	20.7	109	18.4
6018	CAC115	6165	CLAY115	5A	16.1	100	16.1	100	16.1	100	16.1
6018	CAC115	6173	STR115	1A	9.7	150	6.5	150	6.5	175	5.5
6018	CAC115	6173	STR115	2A	9.7	150	6.5	150	6.5	175	5.5
6018	CAC115	6350	PM115-8	8	39.5	140	28.2	140	28.2	150	26.3
6019	CVI115A	6040	SFR115	11	25.5	141	18.1	141	18.1	164	15.5
6019	CVI115A	6580	LBO115	48	12.9	50	25.7	--	--	--	--
6019	CVI115A	6580	LBO115	49	12.9	50	25.7	--	--	--	--
6019	CVI115A	3WNDTR	CVI T1	T1	10.2	25	40.8	--	--	--	--
6019	CVI115A	3WNDTR	CVI T2	T2	19.3	42	45.9	--	--	--	--
6019	CVI115A	3WNDTR	CVI T3	T3	14.1	42	33.5	--	--	--	--
6024	CHI115	6025	CHI13A	T1	6	25	24	--	--	--	--
6024	CHI115	6026	CHI13B	T2	6.7	25	26.7	--	--	--	--
6024	CHI115	6047	CLA115	24	18.8	90	20.8	--	--	--	--
6024	CHI115	6060	LM2115	3B	24.1	93	25.9	93	25.9	175	13.8
6027	LOC115A	6032	MAR115A	21	15	114	13.2	114	13.2	125.4	12
6027	LOC115A	6230	CBA115	39	47.7	160	29.8	--	--	--	--
6027	LOC115A	6230	CBA115	40	47.7	160	29.8	--	--	--	--
6027	LOC115A	3WNDTR	LOC T1	T1	24.6	50	49.1	--	--	--	--
6027	LOC115A	3WNDTR	LOC T2	T2	31.5	50	62.9	--	--	--	--
6027	LOC115A	3WNDTR	LOC T3	T3	22	47	46.8	--	--	--	--
6032	MAR115A	6350	PM115-8	8	39.5	114	34.7	114	34.7	132	29.9
6032	MAR115A	3WNDTR	MAR T1	T1	20.8	50	41.6	--	--	--	--

6032	MAR115A	3WNDTR	MAR T2	T2	20.6	50	41.3	--	--	--	--
6032	MAR115A	3WNDTR	MAR T3	T3	15.7	50	31.4	--	--	--	--
6036	SMA115	6055	MOS115B	1	15.8	97	16.2	97	16.2	109	14.5
6036	SMA115	6120	MIR115B	35	12	97	12.3	97	12.3	109	11
6036	SMA115	3WNDTR	STM T1	T1	17.2	25	68.8	--	--	--	--
6036	SMA115	3WNDTR	STM T2	T2	13.5	25	54.1	--	--	--	--
6036	SMA115	3WNDTR	STM T3	T3	21.3	50	42.7	--	--	--	--
6040	SFR115	6230	CBA115	41	47.8	184	26	184	26	228	21
6040	SFR115	3WNDTR	SFCO T2	T2	21.2	46	46.2	--	--	--	--
6040	SFR115	3WNDTR	SFCO T3	T3	18	50	35.9	--	--	--	--
6040	SFR115	3WNDTR	SFCO T4	T4	27.6	50	55.1	--	--	--	--
6047	CLA115	6048	CLA13.8	T1	4	10.5	38.6	--	--	--	--
6055	MOS115B	3WNDTR	MOS T1	T1	31.8	50	63.6	--	--	--	--
6055	MOS115B	3WNDTR	MOS T2	T2	20.2	50	40.3	--	--	--	--
6057	TOC115	3WNDTR	TOC T1	T1	22.5	50	44.9	--	--	--	--
6057	TOC115	3WNDTR	TOC T2	T2	13.1	50	26.2	--	--	--	--
6059	LM1115	6066	FFIELD	30	26.8	93	28.9	93	28.9	175	15.3
6059	LM1115	6066	FFIELD	31	26.8	93	28.9	93	28.9	175	15.3
6059	LM1115	6074	LMDIST	23	50.2	90.6	55.4	--	--	--	--
6059	LM1115	6173	STR115	2B	12.9	150	8.6	150	8.6	175	7.4
6059	LM1115	6270	CAT115	0A	30	93	32.3	93	32.3	175	17.2
6059	LM1115	6290	CATII115	1C	12.3	150	8.2	150	8.2	175	7
6059	LM1115	3WNDTR	TRAFO12	T1	0	100	0	--	--	--	--
6059	LM1115	3WNDTR	TRAFO7	T1	0	100	0	--	--	--	--
6060	LM2115	6071	BLMG2	T2	38.1	50	76.1	--	--	--	--
6060	LM2115	6072	BLMG3	T3	38.1	50	76.1	--	--	--	--
6060	LM2115	6073	BLMG4	T4	38.1	50	76.1	--	--	--	--
6060	LM2115	6074	LMDIST	26	57.1	90.6	63	--	--	--	--
6060	LM2115	6170	CPA115	4B	12.8	93	13.7	93	13.7	175	7.3
6060	LM2115	6270	CAT115	0B	30.1	93	32.3	93	32.3	175	17.2
6063	MHOPE	6115	MES115	T1	7.7	42	18.3	--	--	--	--
6066	FFIELD	6067	FF13.8	T1	25.4	50	50.8	--	--	--	--
6066	FFIELD	6115	MES115	1	9.7	93	10.4	93	10.4	175	5.5
6066	FFIELD	6322	FF13.8	T2	19.5	42	46.5	--	--	--	--
6066	FFIELD	6323	FF13.8	T5	9.9	50	19.8	--	--	--	--
6074	LMDIST	6940	RPI13.8	T1	9.7	15	64.4	--	--	--	--
6074	LMDIST	3WNDTR	BLM T9	T9	8.5	50	16.9	50	16.9	62.5	13.6
6074	LMDIST	3WNDTR	BLM44T8	T8	11.1	56	19.8	--	--	--	--
6087	CAL115	6088	LES115	17	22	93	23.7	93	23.7	175	12.6
6087	CAL115	6092	LVA115	18	26.3	93	28.3	93	28.3	175	15.1
6087	CAL115	6300	CAL34	T1	53.7	62.5	85.9	--	--	--	--

6088	LES115	3WNDTR	TRAFO1	T1	22.4	54	41.6	--	--	--	--
6092	LVA115	3WNDTR	TRAFO1	T1	26.8	54	49.7	--	--	--	--
6096	FOR230	6097	FORG1	T1	0	111	0	--	--	--	--
6096	FOR230	6098	FORG2	T2	0	111	0	--	--	--	--
6096	FOR230	6099	FORG3	T3	0	111	0	--	--	--	--
6096	FOR230	6179	GUA230	18	67	276	24.3	276	24.3	459	14.6
6096	FOR230	6263	ESP230	0A	59.7	304	19.6	304	19.6	340	17.6
6100	BAY230	6101	BAYG1	T1	0	109	0	--	--	--	--
6100	BAY230	6102	BAYG2	T2	0	96	0	--	--	--	--
6100	BAY230	6110	BAYG3	T3	0	109	0	--	--	--	--
6100	BAY230	6171	PAC230	1A	10.4	186	5.6	186	5.6	350	3
6100	BAY230	6590	24DIC230	2A	11	186	5.9	186	5.9	350	3.2
6105	PAM230	6106	PAM 13A	T1	0	63	0	--	--	--	--
6105	PAM230	6107	PAM 13B	T2	0	63	0	--	--	--	--
6115	MES115	3WNDTR	TRAFO2	T2	6.4	50	12.7	--	--	--	--
6123	MIR115A	6165	CLAY115	5B	22	100	22	100	22	100	22
6160	BDG115	6161	BDG13A	T1	2.4	25	9.7	--	--	--	--
6160	BDG115	6162	BDG13B	T1	2.4	25	9.7	--	--	--	--
6165	CLAY115	6166	CLAY13.8	T1	6.1	30	20.2	--	--	--	--
6170	CPA115	6280	GIR115	43	0	159	0	--	--	--	--
6171	PAC230	6172	PAC 13A	T1	9.3	65	14.4	--	--	--	--
6173	STR115	6290	CATII115	1B	12.3	150	8.2	150	8.2	175	7
6176	ESTG1	6178	EST230	T1	58	70	82.8	--	--	--	--
6177	ESTG2	6178	EST230	T2	0	70	0	--	--	--	--
6178	EST230	6179	GUA230	19	56.8	193	29.4	193	29.4	366	15.5
6179	GUA230	6182	VEL230	16	96.7	275	35.2	275	35.2	450	21.5
6179	GUA230	6182	VEL230	17	96.7	275	35.2	275	35.2	450	21.5
6179	GUA230	6345	PM230-29	29	44.6	276	16.2	276	16.2	459	9.7
6179	GUA230	6360	GLA230	22	30.3	131	23.2	131	23.2	405	7.5
6182	VEL230	6690	DOM230	5A	91.7	300	30.6	300	30.6	389	23.6
6182	VEL230	6760	SBA230	4B	83.5	275	30.4	275	30.4	459	18.2
6182	VEL230	6760	SBA230	5B	83.5	275	30.4	275	30.4	459	18.2
6182	VEL230	6860	BBL230	6B	72.4	247	29.3	247	29.3	366	19.8
6182	VEL230	6870	TABII 230	1	16.9	193	8.8	193	8.8	220	7.7
6210	TIN115	3WNDTR	TIN T1	T1	16.2	42	38.6	--	--	--	--
6210	TIN115	3WNDTR	TIN T2	T2	15.5	42	37	--	--	--	--
6230	CBA115	3WNDTR	CBAN T1	T1	22.8	50	45.6	--	--	--	--
6230	CBA115	3WNDTR	CBAN T2	T2	26.3	50	52.7	--	--	--	--
6240	EHIG230	6241	EHIG34	T1	15.6	50	31.1	--	--	--	--
6260	CHA230	6263	ESP230	0B	47.9	304	15.8	304	15.8	340	14.1
6260	CHA230	6340	CAN230	30	51.2	304	16.8	304	16.8	340	15

6260	CHA230	6400	FRONTCHA	21	13.9	304	4.6	304	4.6	340	4.1
6260	CHA230	3WNDTR	TRAFO1	T1	5.8	50	11.6	50	11.6	62.5	9.3
6261	CHA115	6750	BON13.8	T1	10.4	50	20.8	--	--	--	--
6261	CHA115	3WNDTR	TRAFO1	T1	10.4	50	20.8	50	20.8	62.5	16.7
6263	ESP230	6264	CHANG1	T1	108.8	125	87.1	--	--	--	--
6263	ESP230	6265	CHANG2	T2	0	125	0	--	--	--	--
6270	CAT115	6271	CAT 13A	T1	0	52	0	--	--	--	--
6270	CAT115	6272	CAT 13B	T2	0	52	0	--	--	--	--
6280	GIR115	6281	GIR 13A	T1	0	20	0	--	--	--	--
6280	GIR115	6282	GIR 13B	T2	0	66.6	0	--	--	--	--
6290	CATII115	6291	TCOG1	T1	0	75	0	--	--	--	--
6290	CATII115	6292	TCOG2	T2	0	75	0	--	--	--	--
6290	CATII115	6293	TCOG3	T3	0	75	0	--	--	--	--
6330	BAI230	6331	BAI115	T1	31.9	60	53.1	--	--	--	--
6330	BAI230	6335	BAIG1	T1	43.6	60	72.7	--	--	--	--
6330	BAI230	6336	BAIG2	T2	0	60	0	--	--	--	--
6330	BAI230	6680	BFR230	8B	22.7	193	11.8	193	11.8	366	6.2
6331	BAI115	6332	BAM115	44	31.6	93	34	93	34	175	18
6332	BAM115	6333	BAMG1	T1	26.8	70	38.3	--	--	--	--
6332	BAM115	6334	BAMG2	T1	0	70	0	--	--	--	--
6332	BAM115	6730	SAN115	1	5	15	33.4	15	33.4	15	33.4
6340	CAN230	6341	CAN34	T1	8.5	50	16.9	--	--	--	--
6340	CAN230	6345	PM230-29	29	43.8	304	14.4	304	14.4	340	12.9
6360	GLA230	6363	ZAM230	23	16.9	131	12.9	131	12.9	405	4.2
6360	GLA230	3WNDTR	TRAFO1	T1	14.1	66	21.3	--	--	--	--
6363	ZAM230	6366	EVA230	24	0.6	131	0.5	131	0.5	405	0.2
6363	ZAM230	3WNDTR	TRAFO1	T1	17.5	40	43.6	--	--	--	--
6366	EVA230	3WNDTR	TRAFO1	T1	0	64	0	--	--	--	--
6380	BOQIII230	6381	BOQIII34	T1	34.8	83.3	41.8	--	--	--	--
6380	BOQIII230	6386	BOQIII34	T2	28	83.3	33.7	--	--	--	--
6400	FRONTCHA	58350	CAH230	1	11.4	300	3.8	300	3.8	--	--
6410	PET230	6411	PET34	T1	51.9	100	51.9	--	--	--	--
6410	PET230	6411	PET34	T2	51.9	100	51.9	--	--	--	--
6410	PET230	6411	PET34	T3	51.9	100	51.9	--	--	--	--
6410	PET230	6412	PRI230	1	75	247	30.4	247	30.4	366	20.5
6410	PET230	6412	PRI230	2	75	247	30.4	247	30.4	366	20.5
6412	PRI230	6413	PRIG1	T1	75.3	182.6	41.2	--	--	--	--
6412	PRI230	6414	PRIG2	T2	75.3	182.6	41.2	--	--	--	--
6430	ECO230	6431	ECO34.5	T1	34.5	125	27.6	--	--	--	--
6430	ECO230	6431	ECO34.5	T2	34.5	125	27.6	--	--	--	--
6500	FRONTDOM	6690	DOM230	5B	27	300	9	300	9	389	7

6500	FRONTDOM	56052	RCL230B	1	27	374	7.2	374	7.2	--	--
6580	LBO115	6581	LBO13	T1	25.8	50	51.7	--	--	--	--
6590	24DIC230	6591	24-dic-13	T1	17.8	50	35.6	--	--	--	--
6680	BFR230	6681	LPO230	1	15.7	193	8.1	193	8.1	366	4.3
6680	BFR230	6683	SAL230	1	13.6	193	7.1	193	7.1	366	3.7
6681	LPO230	6682	LPO13.8	T1	15.9	33.3	47.7	--	--	--	--
6683	SAL230	6684	SAL13.8	T1	13.8	31	44.6	--	--	--	--
6690	DOM230	6691	ALT230	35	45.1	374	12.1	374	12.1	--	--
6690	DOM230	6695	PDO230	33	16.1	374	4.3	374	4.3	--	--
6690	DOM230	6698	MLI230	34	35.5	374	9.5	374	9.5	--	--
6691	ALT230	6692	ALTG1	T1	22.7	26	87.5	--	--	--	--
6691	ALT230	6693	ALTG2	T2	22.7	26	87.5	--	--	--	--
6691	ALT230	6694	ALTG3	T3	0	26	0	--	--	--	--
6695	PDO230	3WNDTR	TRAFO1	T1	16.2	40	40.5	--	--	--	--
6698	MLI230	6699	MLIG1	T1	17.9	20	89.6	--	--	--	--
6698	MLI230	6700	MLIG2	T2	17.9	20	89.6	--	--	--	--
6698	MLI230	6701	MLIG3	T3	0	20	0	--	--	--	--
6730	SAN115	6731	SAN13.8	T1	5.1	13.2	38.3	--	--	--	--
6760	SBA230	3WNDTR	TRAFO1	T1	39.2	100	39.2	--	--	--	--
6761	SBA115	6775	SMA115	1	9.5	28.7	33.2	28.7	33.2	32.8	29
6761	SBA115	3WNDTR	TRAFO1	T1	9.5	100	9.5	--	--	--	--
6775	SMA115	6776	SMA34	T1	9.6	50	19.2	--	--	--	--
6790	SMA82	3WNDTR	TRAFO1	T1	13.6	60	22.6	--	--	--	--
6840	BUR230	6841	BUR13.8	T1	0	60	0	--	--	--	--
6860	BBL230	6861	BBL13.8	T1	15	30	50	--	--	--	--
6870	TABII 230	6871	TABII 13.8	T1	17.1	55	31.1	--	--	--	--
6915	SCR115	6916	SCR13.8	T1	12.1	50	24.2	--	--	--	--
6036	SMA115	6120	MIR115B	35	12	97	12.3	97	12.3	109	11
6120	MIR115B	6122	MIRG10	T1	0	50	0	--	--	--	--
6120	MIR115B	6124	MIR44	T3	12.3	75	16.4	--	--	--	--
6121	MIRG9	6123	MIR115A	T1	0	50	0	--	--	--	--
6123	MIR115A	6124	MIR44	T1	11.3	47	24.1	--	--	--	--
6123	MIR115A	6124	MIR44	T2	11.3	50	22.6	--	--	--	--
6123	MIR115A	6165	CLAY115	5B	22	100	22	100	22	100	22

REPORTE DE GENERACIÓN, PÉRDIDAS E INTERCAMBIO EN ÁREAS
MW/MVAR

AREA	DE GENERACIÓN	A CARGA	TO BUS SHUNT	FROM CHARGING	A PÉRDIDAS	TO TIE LINES	TO TIES + LOADS	DESIRED NET INT
1	827.7	812.2	0	0	15.3	0.2	0.2	0
GUATEMAL	-160.6	89.1	187.1	641.8	176.6	28.4	28.4	
2	617.2	607.4	0	0	9.9	-0.1	-0.1	0
SALVADOR	66.6	155	0	196.4	113.4	-5.5	-5.5	
3	812.5	794.7	0	0	17.1	0.8	0.8	0
HONDURAS	0.6	254.8	195.3	705	224.6	30.8	30.8	
4	305.1	301	0	0	4	0.1	0.1	0
NICARAGU	-127.7	130.4	43.7	334.9	55.1	-22	-22	
5	691.8	685.6	0	0	6	0.3	0.3	0
C.RICA	-117.2	184.6	0	480.8	114.9	64	64	
6	1020.9	1043.9	0	0	31.6	-54.7	-54.7	-55
PANAMA	-29.2	309.5	-28.6	639.3	370.1	-40.9	-40.9	
7	89.6	32.2	0	0	2.6	54.8	54.8	55
ACANAL	12.9	20.9	-14	0	13.3	-7.4	-7.4	
8	27391.2	27392.5	0	0	0	-1.3	-1.3	0
MEXICO	1984	2031.4	0	0	0	-47.4	-47.4	
COLUMN	31755.9	31669.5	0	0	86.4	0	0	0
TOTALS	1629.3	3175.7	383.5	2998.1	1068.1	0	0	

2017

Demanda Máxima de Verano

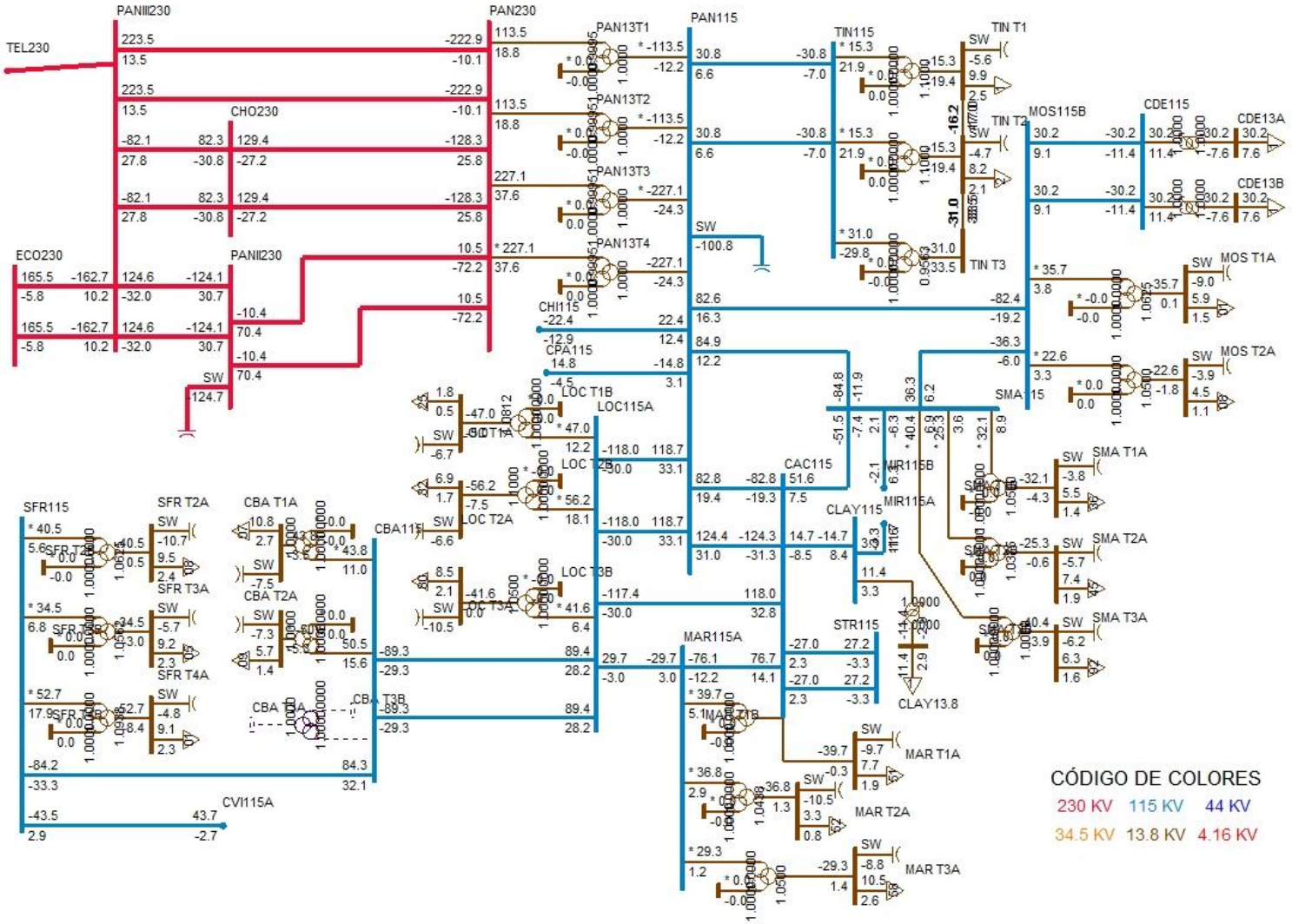
PANII230
TEL230
PAN230
PAN13T1
PAN13T2
PAN13T3
PAN13T4
PAN115
TIN115
TIN T1
TIN T2
TIN T3
MOS115B
CDE115
CDE13A
CDE13B
MOS T1A
MOS T2A
CHO230
ECO230
PANII230
SW
CHI115
CPA115
LOC T1B
LOC115A
LOC T1A
LOC T2B
LOC T2A
LOC T3B
LOC T3A
CAC115
SMA115
MIR115B
MIR115A
CLAY115
CLAY13.8
STR115
MAR115A
MAR T1B
MAR T1A
MAR T2A
MAR T3A
SFR115
SFR T2A
SFR T3A
SFR T4A
SFR T4B
CBA T1A
CBA T2A
CBA T3A
CBA T3B
CBA115
CVI115A
SMA T1A
SMA T2A
SMA T3A
CÓDIGO DE COLORES
230 KV
115 KV
44 KV
34.5 KV
13.8 KV
4.16 KV

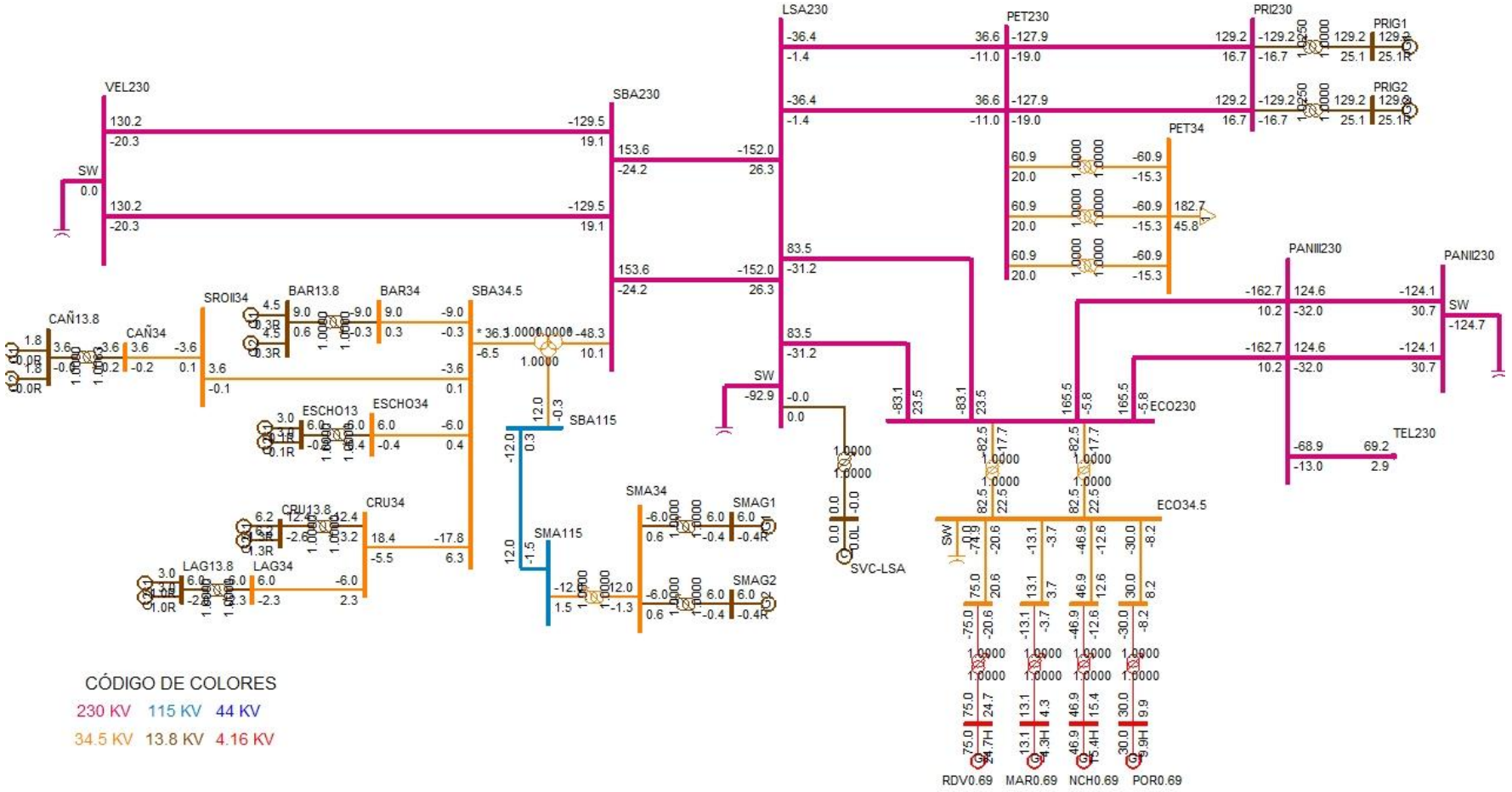
VEL230
SBA230
LSA230
PET230
PRI230
PRIG1
PRIG2
PET34
PANIII230
PANII230
SW
SROII34
BAR13.8
BAR34
SBA34.5
CAÑ13.8
CAÑ34
ESCHO13
ESCHO34
SBA115
SMA34
SMAG1
SMAG2
SMA115
CRU13.8
CRU34
LAG13.8
LAG34
SVC-LSA
TEL230
ECO230
ECO34.5
RDV0.69
MAR0.69
NCH0.69
POR0.69
CÓDIGO DE COLORES
230 KV 115 KV 44 KV
34.5 KV 13.8 KV 4.16 KV

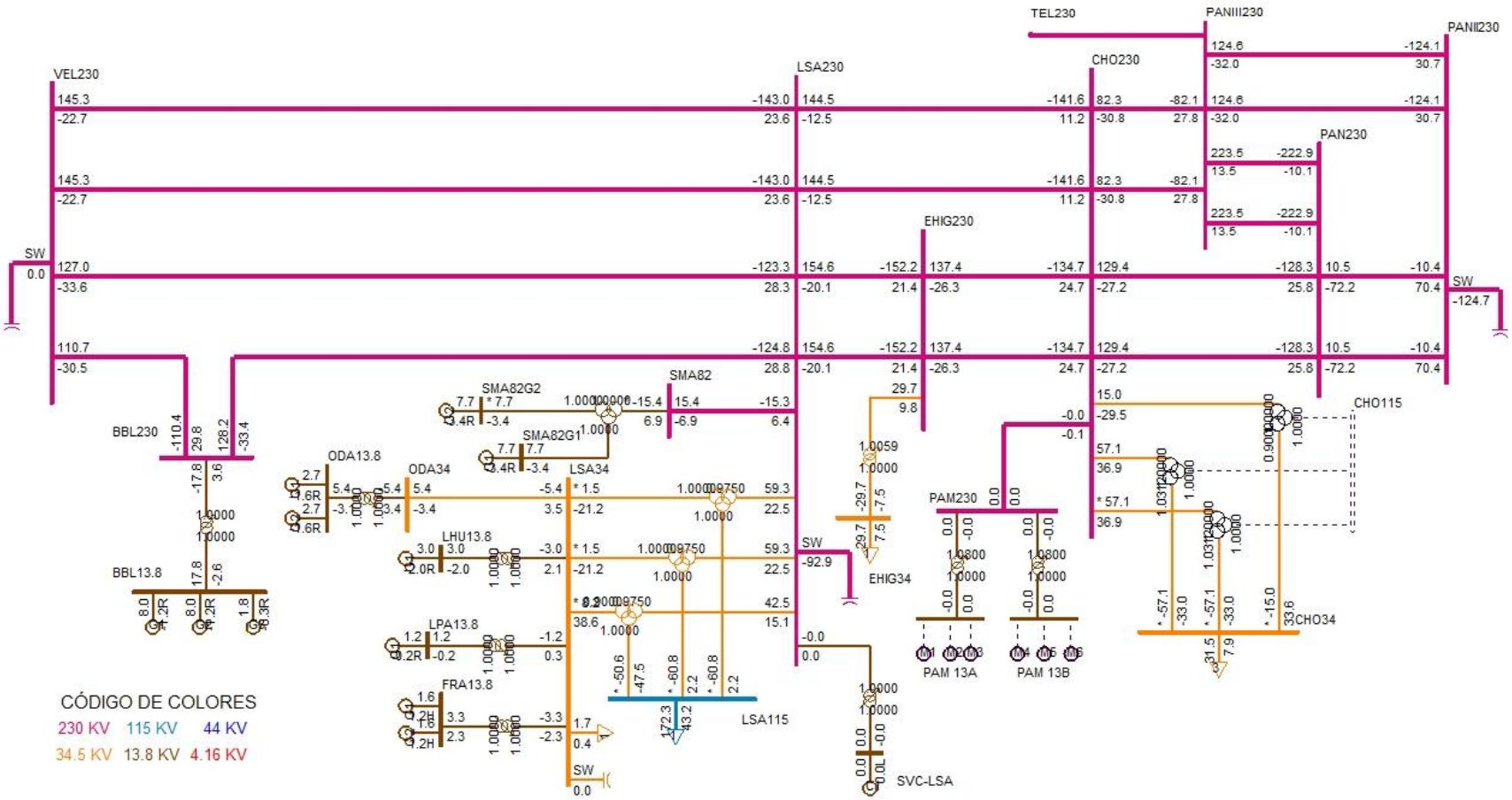
VEL230
LSA230
TEL230
PANIII230
PANII230
CHO230
PAN230
EHIG230
SW
BBL230
BBL13.8
ODA13.8
ODA34
LSA34
SMA82
SMA82G2
SMA82G1
LHU13.8
LPA13.8
FRA13.8
EHIG34
PAM230
PAM 13A
PAM 13B
CHO115
CHO34
LSA115
SVC-LSA
CÓDIGO DE COLORES
230 KV 115 KV 44 KV
34.5 KV 13.8 KV 4.16 KV

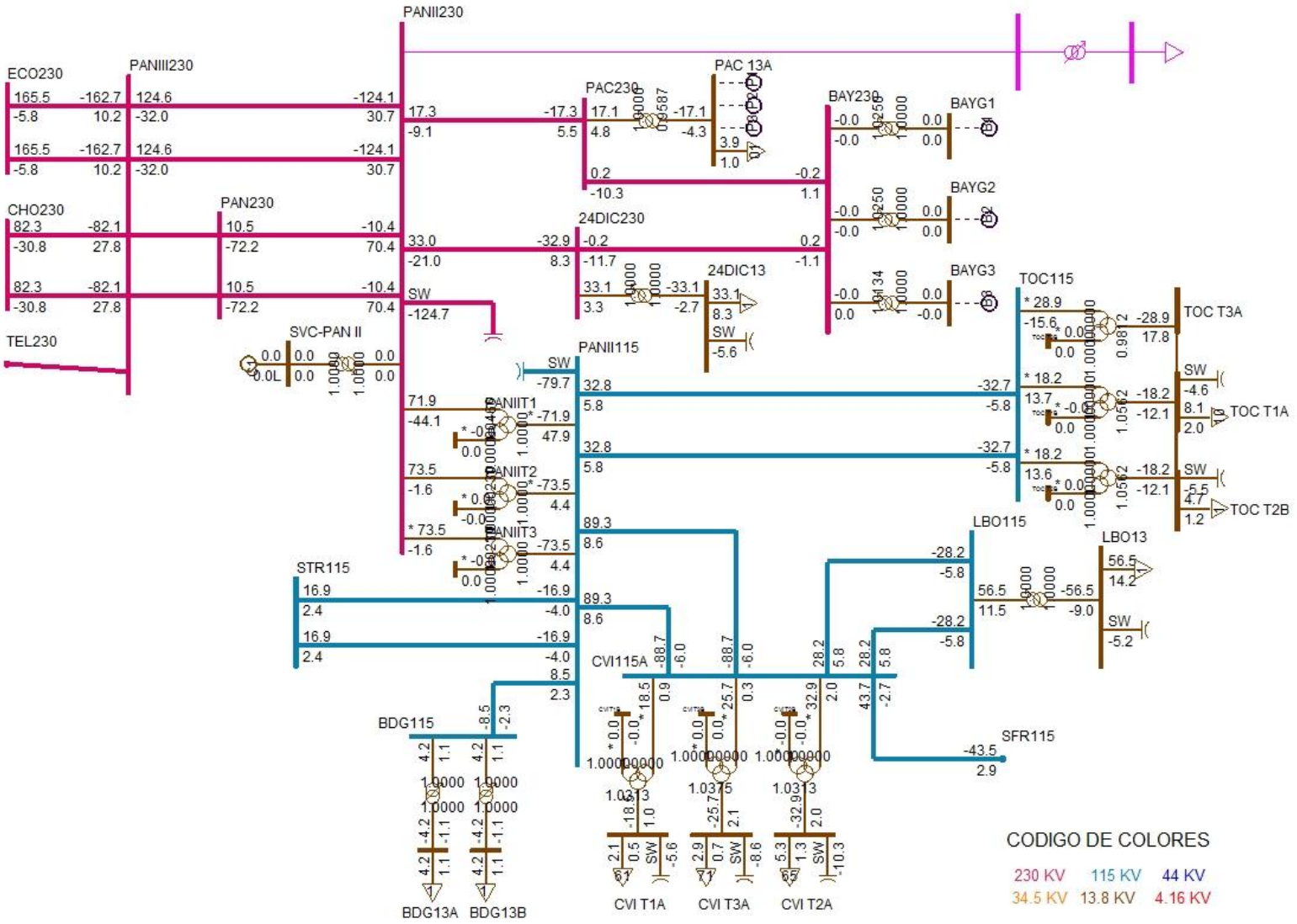
PANII230
ECO230
PANIII230
CHO230
PAN230
TEL230
SVC-PAN II
PANII115
PANIIT1
PANIIT2
PANIIT3
STR115
BDG115
BDG13A
BDG13B
PAC230
PAC 13A
24DIC230
24DIC13
BAY230
BAYG1
BAYG2
BAYG3
TOC115
TOC T3A
TOC T1A
TOC T2B
LBO115
LBO13
SFR115
CVI115A
CVI T1A
CVI T3A
CVI T2A
CODIGO DE COLORES
230 KV
115 KV
44 KV
34.5 KV
13.8 KV
4.16 KV

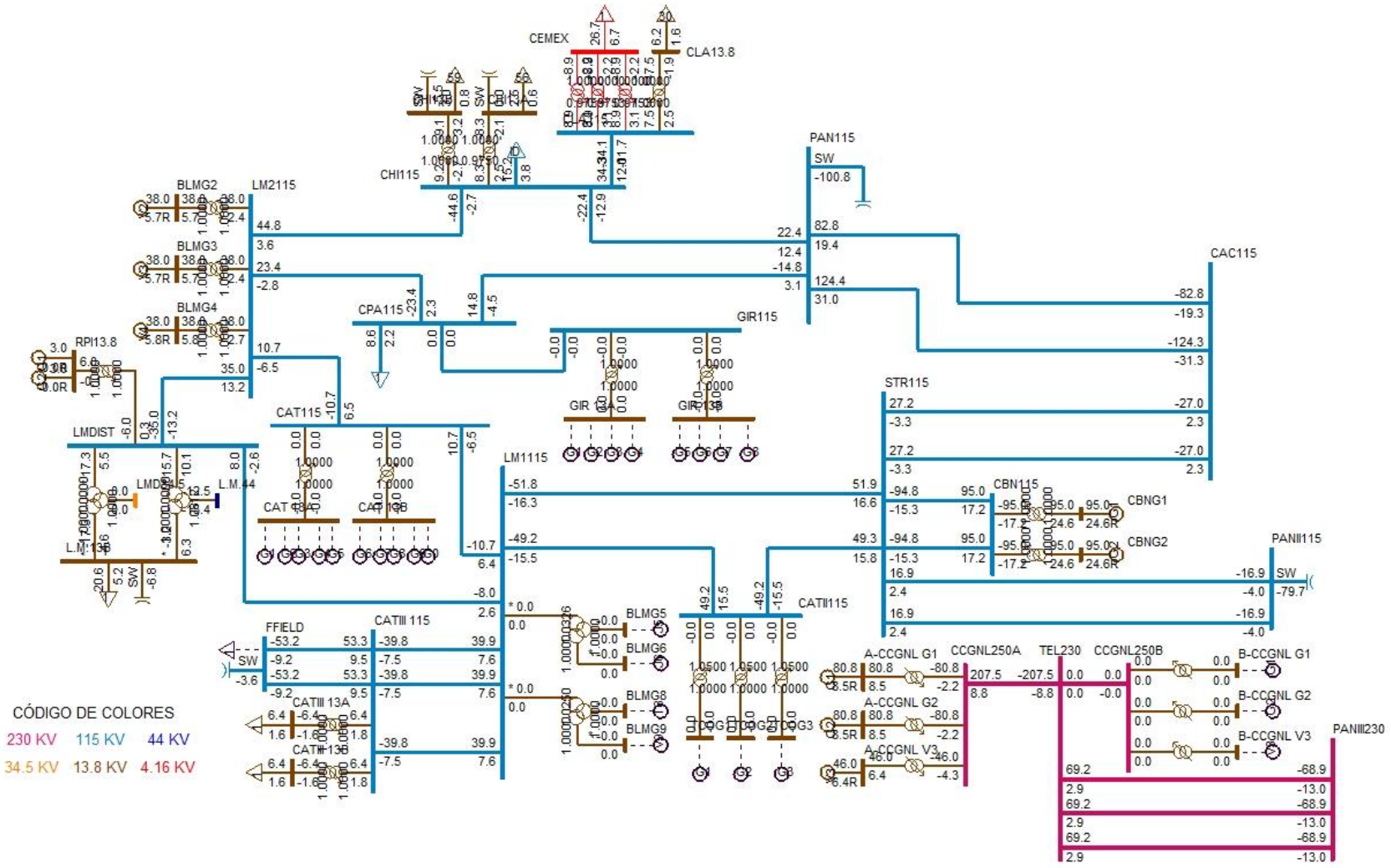
CEMEX
CLA13.8
CHI115
PAN115
BLMG2
LM2115
BLMG3
BLMG4
CPA115
GIR115
CAC115
RPI13.8
STR115
CAT115
LMDIST
LM1115
CBN115
CBNG1
CBNG2
PANII115
L.M.44
L.M.13B
CATII115
FFIELD
CATIII 115
BLMG5
BLMG6
BLMG8
BLMG9
CATIII 13A
CATIII 13B
A-CCGNL G1
A-CCGNL G2
A-CCGNL V3
CCGNL250A
TEL230
CCGNL250B
B-CCGNL G1
B-CCGNL G2
B-CCGNL V3
PANIII230
CÓDIGO DE COLORES
230 KV
115 KV
44 KV
34.5 KV
13.8 KV
4.16 KV

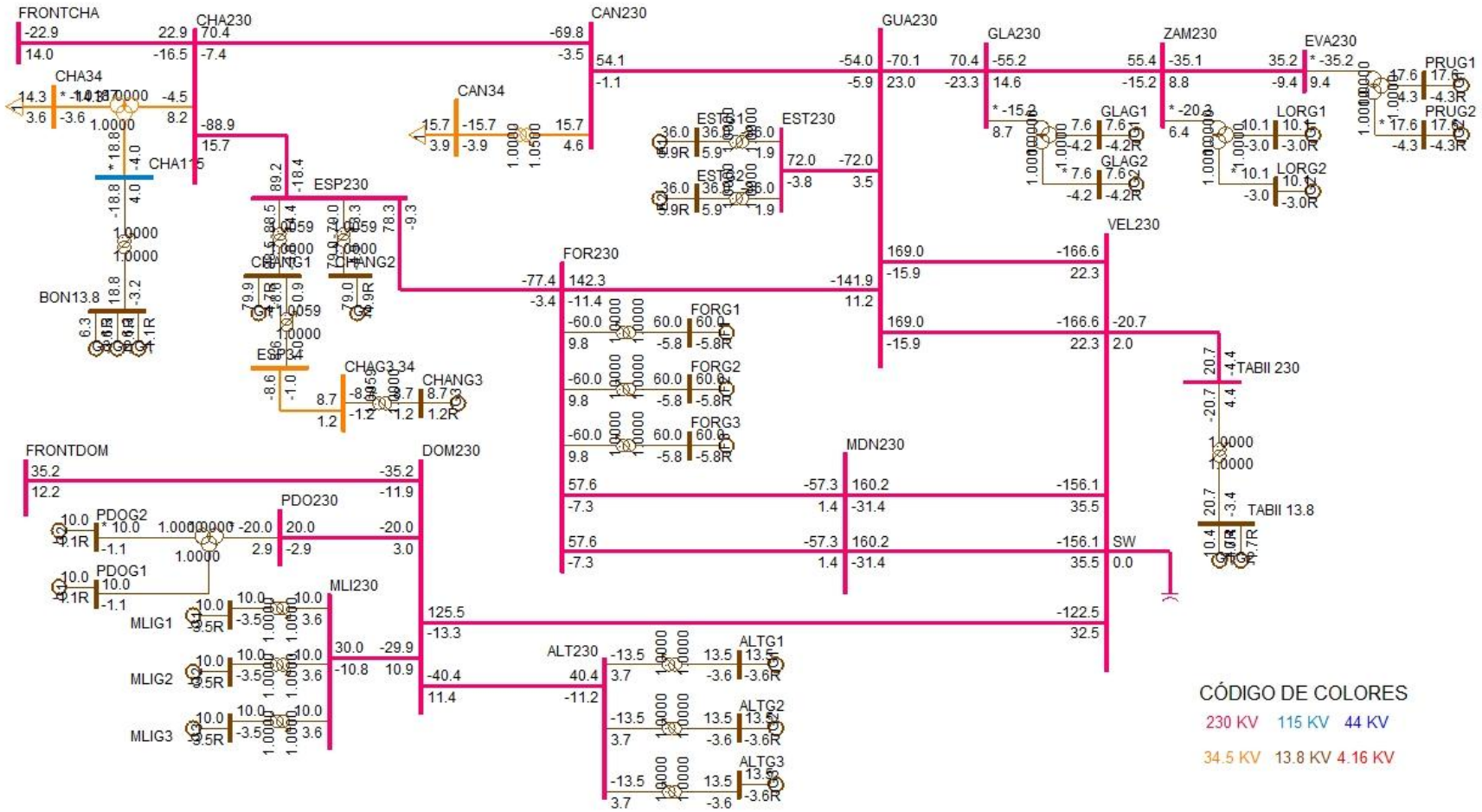
FRONTCHA
CHA230
CAN230
GUA230
GLA230
ZAM230
EVA230
PRUG1
PRUG2
CHA34
CHA115
CAN34
EST230
GLAG1
GLAG2
LORG1
LORG2
ESP230
FOR230
VEL230
BON13.8
CHANG1
CHANG2
ESP34
CHAG3,34
CHANG3
TABII 230
TABII 13.8
FRONTDOM
DOM230
PDO230
PDOG2
PDOG1
MLI230
MLIG1
MLIG2
MLIG3
MDN230
ALT230
ALTG1
ALTG2
ALTG3
FORG1
FORG2
FORG3
SW
CÓDIGO DE COLORES
230 KV
115 KV
44 KV
34.5 KV
13.8 KV
4.16 KV

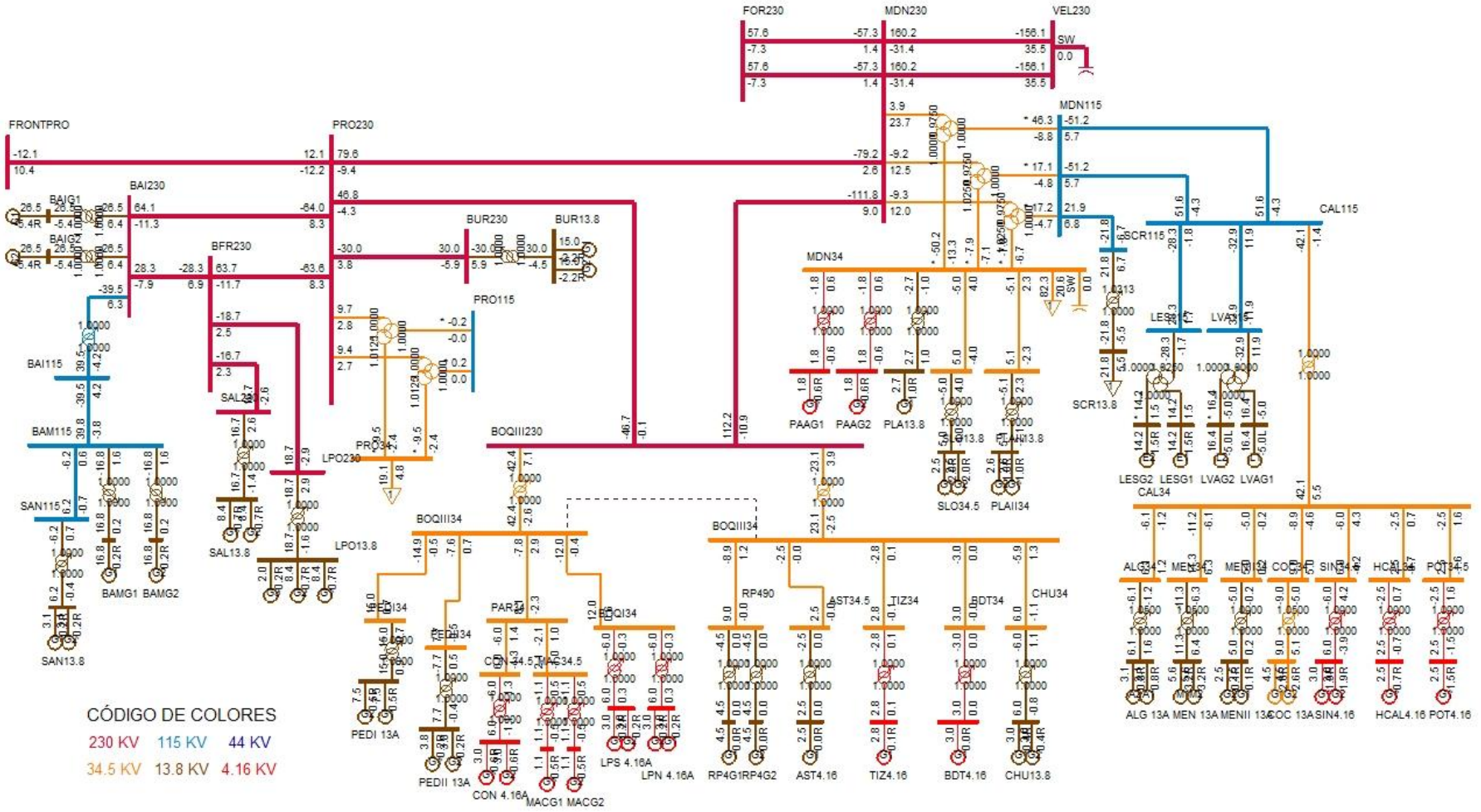
FOR230
MDN230
VEL230
SW
MDN115
FRONTPRO
PRO230
BAI230
BAIG1
BAIG2
BFR230
BUR230
BUR13.8
PRO115
MDN34
BAI115
BAM115
SAN115
SAN13.8
BAMG1
BAMG2
SAL13.8
LPO230
LPO13.8
PRO34.5
BOQIII230
BOQIII34
PEDI 13A
PEDII 13A
CON 4.16A
MACG1
MACG2
PAAG1
PAAG2
PLA13.8
SLO34.5
PLAII13.8
RP490
RP4G1
RP4G2
AST34.5
AST4.16
TIZ34
TIZ4.16
BDT34
BDT4.16
CHU34
CHU13.8
LPS 4.16A
LPN 4.16A
SCR115
SCR13.8
CAL115
CAL34
LESG1
LESG2
LVAG1
LVAG2
ALG34
MEN34
MENII 13A
COC 13A
SIN34
ALG 13A
MEN 13A
HCAL4.16
POT4.16
CÓDIGO DE COLORES
230 KV
115 KV
44 KV
34.5 KV
13.8 KV
4.16 KV

DESPACHO DE GENERACIÓN PARA ÁREA 6-PANAMÁ

# BARRA	NOMBRE	ID	POTENCIA ACTIVA GENERADA (MW)	POTENCIA REACTIVA GENERADA (MVAR)
6071	BLMG2	V2	38	5.7
6072	BLMG3	V3	38	5.7
6073	BLMG4	V4	38	5.8
6090	LESG1	E1	14.2	1.5
6091	LESG2	E2	14.2	1.5
6094	LVAG1	L1	16.4	-5
6095	LVAG2	L2	16.4	-5
6097	FORG1	F1	60	-5.8
6098	FORG2	F2	60	-5.8
6099	FORG3	F3	60	-5.8
6176	ESTG1	E1	36	5.9
6177	ESTG2	E2	36	5.9
6264	CHANG1	G1	79.9	-4.7
6265	CHANG2	G2	79	-4.9
6268	CHANG3	G3	8.7	1.2
6311	ALG 13A	A1	3.1	0.8
6311	ALG 13A	A2	3.1	0.8
6321	MEN 13A	M1	5.6	3.2
6321	MEN 13A	M2	5.6	3.2
6333	BAMG1	G1	16.8	0.2
6334	BAMG2	G2	16.8	0.2
6335	BAIG1	G1	26.5	-5.4
6336	BAIG2	G2	26.5	-5.4
6361	GLAG1	G1	7.6	-4.2
6362	GLAG2	G2	7.6	-4.2
6364	LORG1	G1	10.1	-3
6365	LORG2	G2	10.1	-3
6367	PRUG1	G1	17.6	-4.3
6368	PRUG2	G2	17.6	-4.3
6371	CBNG1	G1	95	24.6
6372	CBNG2	G2	95	24.6
6384	PEDI 13A	G1	7.5	0.5
6384	PEDI 13A	G2	7.5	0.5
6385	PEDII 13A	G1	3.8	-0.2
6385	PEDII 13A	G2	3.8	-0.2
6391	ODA13.8	G1	2.7	-1.6
6391	ODA13.8	G2	2.7	-1.6

6413	PRIG1	G1	129.2	25.1
6414	PRIG2	G2	129.2	25.1
6416	A-CCGNL G1	G1	80.8	8.5
6417	A-CCGNL G2	G2	80.8	8.5
6418	A-CCGNL V3	V3	46	6.4
6433	RDV0.69	G1	75	24.7
6435	MAR0.69	G1	13.1	4.3
6437	NCH0.69	G1	46.9	15.4
6439	POR0.69	G1	30	9.9
6510	MACG1	G1	1.1	-0.5
6511	MACG2	G2	1.1	-0.5
6520	PAAG1	G1	1.8	-0.6
6521	PAAG2	G2	1.8	-0.6
6530	CON 4.16A	G1	3	-0.6
6530	CON 4.16A	G2	3	-0.6
6560	PLA13.8	G1	2.7	1
6570	FRA13.8	G1	1.6	1.2
6570	FRA13.8	G2	1.6	1.2
6600	LHU13.8	G1	3	-2
6621	LPS 4.16A	G1	3	0.2
6621	LPS 4.16A	G2	3	0.2
6623	LPN 4.16A	G1	3	0.2
6623	LPN 4.16A	G2	3	0.2
6631	COC 13A	G1	4.5	2.6
6631	COC 13A	G2	4.5	2.6
6641	MENII 13A	G1	2.5	0.1
6641	MENII 13A	G2	2.5	0.1
6651	BDT4.16	G1	3	0
6661	HCAL4.16	G1	2.5	-0.7
6671	RP4G1	G1	4.5	0
6672	RP4G2	G2	4.5	0
6682	LPO13.8	G1	8.4	-0.7
6682	LPO13.8	G2	8.4	-0.7
6682	LPO13.8	G3	2	-0.2
6684	SAL13.8	G1	8.4	-0.7
6684	SAL13.8	G2	8.4	-0.7
6692	ALTG1	G1	13.5	-3.6
6693	ALTG2	G2	13.5	-3.6
6694	ALTG3	G3	13.5	-3.6
6696	PDOG1	G1	10	-1.1
6697	PDOG2	G2	10	-1.1

6699	MLIG1	G1	10	-3.5
6700	MLIG2	G2	10	-3.5
6701	MLIG3	G3	10	-3.5
6711	TIZ4.16	G1	2.8	0.1
6721	SIN4.16	G1	3	-1.9
6721	SIN4.16	G2	3	-1.9
6731	SAN13.8	G1	3.1	-0.2
6731	SAN13.8	G2	3.1	-0.2
6741	CHU13.8	G1	3	-0.4
6741	CHU13.8	G2	3	-0.4
6750	BON13.8	G1	6.3	-1.1
6750	BON13.8	G2	6.3	-1.1
6750	BON13.8	G3	6.3	-1.1
6764	ESCHO13	G1	3	-0.1
6764	ESCHO13	G2	3	-0.1
6766	CRU13.8	G1	6.2	-1.3
6766	CRU13.8	G2	6.2	-1.3
6769	LAG13.8	G1	3	-1
6769	LAG13.8	G2	3	-1
6772	CAÑ13.8	G1	1.8	0
6772	CAÑ13.8	G2	1.8	0
6774	BAR13.8	G1	4.5	0.3
6774	BAR13.8	G2	4.5	0.3
6784	SMAG1	G1	6	-0.4
6785	SMAG2	G2	6	-0.4
6791	SMA82G1	G1	7.7	-3.4
6792	SMA82G2	G2	7.7	-3.4
6821	PLAII13.8	G1	2.6	-1
6821	PLAII13.8	G2	2.6	-1
6831	SLO13.8	G1	2.5	-2
6831	SLO13.8	G2	2.5	-2
6841	BUR13.8	G1	15	-2.2
6841	BUR13.8	G2	15	-2.2
6851	POT4.16	G1	2.5	-1.5
6861	BBL13.8	G1	8	-1.2
6861	BBL13.8	G2	8	-1.2
6861	BBL13.8	G3	1.8	-0.3
6871	TABII 13.8	G1	10.4	-1.7
6871	TABII 13.8	G2	10.4	-1.7
6930	LPA13.8	G1	1.2	-0.2
6940	RPI13.8	G1	3	0

6940	RPI13.8	G2	3	0
6951	AST4.16	G1	2.5	0
6998	SVC-LSA	C1	0	0
6999	SVC-PAN II	C1	0	0
GENERACIÓN TOTAL DEL ÁREA 6			2000.3	83.3

DESPACHO DE GENERACIÓN PARA ÁREA 7-CANAL

# BARRA	NOMBRE	ID	POTENCIA ACATIVA GENERADA (MW)	POTENCIA REACTIVA GENERADA (MVAR)
6134	MADG1	G1	7.2	3.2
6135	MADG2	G2	7.2	2.6
6136	MADG3	G3	7.2	2.6
6140	GAT6A	G1	1.8	-0.1
6140	GAT6A	G2	1.8	-0.1
6140	GAT6A	G3	1.8	-0.1
6140	GAT6A	G4	2.7	-0.2
6140	GAT6A	G5	2.7	-0.2
6140	GAT6A	G6	2.7	-0.2
6155	MIR13B	G7	17	7.2
6155	MIR13B	G8	17	7.2
SUBSYS	TEM TOTALS		69.1	21.9

BARRAS EN 230 KV CON VOLTAJES MAYORES A (1)

# BARRA	NOMBRE	V(PU)	V(KV)	# BARRA	NOMBRE	V(PU)	V(KV)
6000	FRONTPRO	1.0085	231.96	6001	PAN230	1.0113	232.6
6003	PANII230	1.0195	234.5	6005	CHO230	1.0108	232.47
6008	LSA230	1.0161	233.7	6011	MDN230	1.0063	231.45
6014	PRO230	1.0076	231.75	6096	FOR230	1.0086	231.97
6100	BAY230	1.0226	235.2	6105	PAM230	1.0108	232.47
6171	PAC230	1.0202	234.64	6178	EST230	1.008	231.84
6179	GUA230	1.0079	231.82	6182	VEL230	1.0085	231.96
6240	EHIG230	1.0114	232.63	6260	CHA230	1.0185	234.26
6263	ESP230	1.0182	234.18	6330	BAI230	1.008	231.84
6340	CAN230	1.0112	232.58	6345	PM230-29	1.0094	232.17
6360	GLA230	1.011	232.52	6363	ZAM230	1.0143	233.29
6366	EVA230	1.0162	233.72	6380	BOQIII230	1.0069	231.58
6400	FRONTCHA	1.0202	234.64	6410	PET230	1.0175	234.03
6412	PRI230	1.0349	238.04	6415	CCGNL250A	1.0248	235.7
6420	CCGNL250B	1.0248	235.7	6429	TEL230	1.0248	235.7
6430	ECO230	1.0256	235.89	6471	PANIII230	1.0156	233.58
6500	FRONTDOM	1.0068	231.56	6590	24DIC230	1.0198	234.56
6680	BFR230	1.0081	231.86	6681	LPO230	1.0081	231.86
6683	SAL230	1.0081	231.86	6690	DOM230	1.004	230.93
6691	ALT230	1.0036	230.84	6695	PDO230	1.0042	230.97
6698	MLI230	1.0035	230.81	6760	SBA230	1.0105	232.43
6790	SMA82	1.0167	233.84	6840	BUR230	1.0077	231.78
6860	BBL230	1.0093	232.13	6870	TABII 230	1.0086	231.98

BARRAS EN 230 KV CON VOLTAJES MENORES A (1)

# BARRA	NOMBRE	V(PU)	V(KV)	# BARRA	NOMBRE	V(PU)	V(KV)
Ninguna							

BARRAS EN 115 KV CON VOLTAJES MAYORES A (1)

# BARRA	NOMBRE	V(PU)	V(KV)	# BARRA	NOMBRE	V(PU)	V(KV)
6002	PAN115	1.0039	115.45	6009	LSA115	1.0296	118.41
6012	MDN115	1.0151	116.74	6015	PRO115	1.0039	115.45
6018	CAC115	1.0029	115.33	6036	SMA115	1.0021	115.24
6059	LM1115	1.001	115.12	6060	LM2115	1.0011	115.12
6074	LMDIST	1.001	115.11	6087	CAL115	1.0196	117.25
6088	LES115	1.0211	117.43	6092	LVA115	1.0193	117.22
6120	MIR115B	1.0041	115.47	6123	MIR115A	1.0052	115.6
6165	CLAY115	1.004	115.45	6170	CPA115	1.001	115.12
6173	STR115	1.0069	115.79	6210	TIN115	1.0013	115.15
6261	CHA115	1.008	115.92	6270	CAT115	1.001	115.12
6280	GIR115	1.001	115.12	6290	CATII115	1.0017	115.19
6331	BAI115	1.0009	115.1	6332	BAM115	1.0043	115.49
6370	CBN115	1.0133	116.53	6730	SAN115	1.0043	115.5
6761	SBA115	1.0043	115.5	6775	SMA115	1.0059	115.68
6915	SCR115	1.0112	116.29				

BARRAS EN 115 KV CON VOLTAJES MENORES A (1)

# BARRA	NOMBRE	V(PU)	V(KV)	# BARRA	NOMBRE	V(PU)	V(KV)
6004	PANII115	0.9981	114.79	6019	CVI115A	0.9882	113.64
6024	CHI115	0.9917	114.04	6027	LOC115A	0.9912	113.99
6032	MAR115A	0.9901	113.86	6040	SFR115	0.9857	113.36
6047	CLA115	0.9839	113.15	6055	MOS115B	0.9995	114.94
6057	TOC115	0.9946	114.38	6066	FFIELD	0.9948	114.4
6115	MES115	0.995	114.42	6160	BDG115	0.9975	114.71
6225	CDE115	0.9982	114.79	6230	CBA115	0.9885	113.68
6295	CATIII 11	0.9983	114.81	6350	PM115-8	0.9967	114.62
6580	LBO115	0.9877	113.59				

VERIFICACIÓN DE CARGA (MVA) EN LÍNEAS Y TRANSFORMADORES

DE		A				RATIN SET A		RATIN SET B		RATIN SET C	
# BARRA	NOMBRE	# BARRA	NOMBRE	CKT	CARGA	RATING	%	RATING	%	RATING	%
6000	FRONTPRO	6014	PRO230	1	17	400	4.3	400	4.3	450	3.8
6000	FRONTPRO	56050	RCL230A	1	15.8	200	7.9	200	7.9	--	--
6001	PAN230	6003	PANII230	1C	72.1	350	20.6	350	20.6	450	16
6001	PAN230	6003	PANII230	2B	72.1	350	20.6	350	20.6	450	16
6001	PAN230	6005	CHO230	3A	130.8	247	53	247	53	366	35.8
6001	PAN230	6005	CHO230	4A	130.8	247	53	247	53	366	35.8
6001	PAN230	6471	PANIII230	1	220.6	400	55.2	400	55.2	450	49
6001	PAN230	6471	PANIII230	2	220.6	400	55.2	400	55.2	450	49
6001	PAN230	3WNDTR	TRAF04	T4	230.2	350	65.8	350	65.8	437.5	52.6
6001	PAN230	3WNDTR	TRAFO1	T1	115.1	175	65.8	175	65.8	218.8	52.6
6001	PAN230	3WNDTR	TRAFO2	T2	115.1	175	65.8	175	65.8	218.8	52.6
6001	PAN230	3WNDTR	TRAFO3	T3	230.2	350	65.8	350	65.8	437.5	52.6
6002	PAN115	6018	CAC115	12	84.7	120	70.6	120	70.6	175	48.4
6002	PAN115	6018	CAC115	37	127.8	142	90	142	90	178	71.8
6002	PAN115	6024	CHI115	3A	26	203	12.8	203	12.8	225	11.6
6002	PAN115	6027	LOC115A	22	122.8	137	89.6	137	89.6	175	70.2
6002	PAN115	6027	LOC115A	38	122.8	137	89.6	137	89.6	175	70.2
6002	PAN115	6036	SMA115	7	85.4	93	91.8	93	91.8	175	48.8
6002	PAN115	6055	MOS115B	10	84.6	109	77.6	109	77.6	135	62.7
6002	PAN115	6170	CPA115	4A	15.4	203	7.6	203	7.6	225	6.9
6002	PAN115	6210	TIN115	42	31.6	151	20.9	151	20.9	175	18
6002	PAN115	6210	TIN115	9	31.6	151	20.9	151	20.9	175	18
6002	PAN115	3WNDTR	TRAF04	T4	228.4	350	65.3	350	65.3	437.5	52.2
6002	PAN115	3WNDTR	TRAFO1	T1	114.2	175	65.3	175	65.3	218.8	52.2
6002	PAN115	3WNDTR	TRAFO2	T2	114.2	175	65.3	175	65.3	218.8	52.2
6002	PAN115	3WNDTR	TRAFO3	T3	228.4	350	65.3	350	65.3	437.5	52.2
6003	PANII230	6171	PAC230	1B	19.2	186	10.3	186	10.3	350	5.5
6003	PANII230	6471	PANIII230	2A	126.6	275	46	275	46	459	27.6
6003	PANII230	6471	PANIII230	3A	126.6	275	46	275	46	459	27.6
6003	PANII230	6590	24DIC230	2B	38.3	186	20.6	186	20.6	350	11
6003	PANII230	3WNDTR	TRAFO1	T1	84.3	175	48.2	175	48.2	218.8	38.5
6003	PANII230	3WNDTR	TRAFO2	T2	73.5	175	42	175	42	218.8	33.6
6003	PANII230	3WNDTR	TRAFO3	T3	73.5	175	42	175	42	218.8	33.6
6004	PANII115	6019	CVI115A	28	89.9	158	56.9	158	56.9	196	45.9
6004	PANII115	6019	CVI115A	29	89.9	158	56.9	158	56.9	196	45.9
6004	PANII115	6057	TOC115	32	33.4	93	35.9	93	35.9	175	19.1
6004	PANII115	6057	TOC115	33	33.4	93	35.9	93	35.9	175	19.1
6004	PANII115	6160	BDG115	1	8.8	97	9.1	97	9.1	109	8.1

6004	PANII115	6173	STR115	1	17.4	200	8.7	200	8.7	250	7
6004	PANII115	6173	STR115	2	17.4	200	8.7	200	8.7	250	7
6004	PANII115	3WNDTR	TRAFO1	T1	86.4	175	49.4	175	49.4	218.8	39.5
6004	PANII115	3WNDTR	TRAFO2	T2	73.6	175	42.1	175	42.1	218.8	33.7
6004	PANII115	3WNDTR	TRAFO3	T3	73.6	175	42.1	175	42.1	218.8	33.7
6005	CHO230	6008	LSA230	1	142.7	400	35.7	400	35.7	450	31.7
6005	CHO230	6008	LSA230	2	142.7	400	35.7	400	35.7	450	31.7
6005	CHO230	6105	PAM230	11	0.1	193	0	193	0	366	0
6005	CHO230	6240	EHIG230	3B	138.3	247	56	247	56	366	37.8
6005	CHO230	6240	EHIG230	4B	138.3	247	56	247	56	366	37.8
6005	CHO230	6471	PANIII230	1	87	400	21.7	400	21.7	450	19.3
6005	CHO230	6471	PANIII230	2	87	400	21.7	400	21.7	450	19.3
6005	CHO230	3WNDTR	TRAFO1	T1	33.1	50	66.2	50	66.2	62.5	52.9
6005	CHO230	3WNDTR	TRAFO2	T2	68	100	68	100	68	125	54.4
6005	CHO230	3WNDTR	TRAFO3	T3	68	100	68	100	68	125	54.4
6008	LSA230	6182	VEL230	1	145.9	400	36.5	400	36.5	450	32.4
6008	LSA230	6182	VEL230	2	145.9	400	36.5	400	36.5	450	32.4
6008	LSA230	6182	VEL230	5A	130.2	247	52.7	247	52.7	366	35.6
6008	LSA230	6240	EHIG230	3C	153.5	247	62.1	247	62.1	366	41.9
6008	LSA230	6240	EHIG230	4C	153.5	247	62.1	247	62.1	366	41.9
6008	LSA230	6410	PET230	1	37.5	247	15.2	247	15.2	366	10.3
6008	LSA230	6410	PET230	2	37.5	247	15.2	247	15.2	366	10.3
6008	LSA230	6430	ECO230	2C	87.7	275	31.9	275	31.9	459	19.1
6008	LSA230	6430	ECO230	3C	87.7	275	31.9	275	31.9	459	19.1
6008	LSA230	6760	SBA230	4A	153.9	275	56	275	56	459	33.5
6008	LSA230	6760	SBA230	5A	153.9	275	56	275	56	459	33.5
6008	LSA230	6790	SMA82	1	16.6	131	12.6	131	12.6	405	4.1
6008	LSA230	6860	BBL230	6A	131.3	247	53.2	247	53.2	366	35.9
6008	LSA230	3WNDTR	TRAFO1	T1	63.4	100	63.4	100	63.4	125	50.7
6008	LSA230	3WNDTR	TRAFO2	T2	45.1	70	64.4	70	64.4	87.5	51.5
6008	LSA230	3WNDTR	TRAFO3	T3	63.4	100	63.4	100	63.4	125	50.7
6009	LSA115	3WNDTR	TRAFO1	T1	60.9	100	60.9	100	60.9	125	48.7
6009	LSA115	3WNDTR	TRAFO2	T2	69.4	60	115.7	60	115.7	75	92.6
6009	LSA115	3WNDTR	TRAFO3	T3	60.9	100	60.9	100	60.9	125	48.7
6011	MDN230	6014	PRO230	1	79.5	400	19.9	400	19.9	450	17.7
6011	MDN230	6096	FOR230	7	57.5	193	29.8	193	29.8	366	15.7
6011	MDN230	6096	FOR230	8	57.5	193	29.8	193	29.8	366	15.7
6011	MDN230	6182	VEL230	5B	162.2	350	46.3	350	46.3	450	36
6011	MDN230	6182	VEL230	6C	162.2	350	46.3	350	46.3	450	36
6011	MDN230	6380	BOQIII230	9A	111.9	400	28	400	28	450	24.9
6011	MDN230	3WNDTR	TRAFO1	T1	24	100	24	100	24	125	19.2

6011	MDN230	3WNDTR	TRAFO2	T2	15.5	70	22.2	70	22.2	87.5	17.8
6011	MDN230	3WNDTR	TRAFO3	T3	15.2	70	21.7	70	21.7	87.5	17.4
6012	MDN115	6087	CAL115	15	50.8	93	54.7	93	54.7	175	29
6012	MDN115	6087	CAL115	16	50.8	93	54.7	93	54.7	175	29
6012	MDN115	6915	SCR115	1	22.6	143.6	15.7	161.9	13.9	--	--
6012	MDN115	3WNDTR	TRAFO1	T1	47.1	80	58.8	80	58.8	100	47.1
6012	MDN115	3WNDTR	TRAFO2	T2	17.7	60	29.5	60	29.5	75	23.6
6012	MDN115	3WNDTR	TRAFO3	T3	17.8	60	29.6	60	29.6	75	23.7
6014	PRO230	6330	BAI230	27	64.6	193	33.5	193	33.5	366	17.6
6014	PRO230	6380	BOQIII230	9B	46.6	400	11.7	400	11.7	450	10.4
6014	PRO230	6680	BFR230	8A	64.3	193	33.3	193	33.3	366	17.6
6014	PRO230	6840	BUR230	1	30.3	193	15.7	193	15.7	366	8.3
6014	PRO230	3WNDTR	TRAFO1	T1	10.1	50	20.2	50	20.2	62.5	16.2
6014	PRO230	3WNDTR	TRAFO2	T2	9.7	50	19.5	50	19.5	62.5	15.6
6015	PRO115	3WNDTR	TRAFO1	T1	0.2	50	0.4	50	0.4	62.5	0.3
6015	PRO115	3WNDTR	TRAFO2	T2	0.2	50	0.4	50	0.4	62.5	0.3
6017	CEMEX	6047	CLA115	T1	9.4	10	94.1	--	--	--	--
6017	CEMEX	6047	CLA115	T2	9.4	15	62.7	--	--	--	--
6017	CEMEX	6047	CLA115	T3	9.4	30	31.4	--	--	--	--
6018	CAC115	6027	LOC115A	6	122.2	140	87.3	140	87.3	150	81.5
6018	CAC115	6036	SMA115	1	52	97	53.6	97	53.6	109	47.7
6018	CAC115	6165	CLAY115	5A	16.9	100	16.9	100	16.9	100	16.9
6018	CAC115	6173	STR115	1A	27.2	150	18.2	150	18.2	175	15.6
6018	CAC115	6173	STR115	2A	27.2	150	18.2	150	18.2	175	15.6
6018	CAC115	6350	PM115-8	8	77.8	140	55.6	140	55.6	150	51.9
6019	CVI115A	6040	SFR115	11	44.3	141	31.4	141	31.4	164	27
6019	CVI115A	6580	LBO115	48	29.2	50	58.3	--	--	--	--
6019	CVI115A	6580	LBO115	49	29.2	50	58.3	--	--	--	--
6019	CVI115A	3WNDTR	CVI T1	T1	18.6	25	74.3	--	--	--	--
6019	CVI115A	3WNDTR	CVI T2	T2	33	42	78.5	--	--	--	--
6019	CVI115A	3WNDTR	CVI T3	T3	25.7	42	61.2	--	--	--	--
6024	CHI115	6025	CHI13A	T1	8.7	25	34.7	--	--	--	--
6024	CHI115	6026	CHI13B	T2	9.7	25	38.8	--	--	--	--
6024	CHI115	6047	CLA115	24	36.7	90	40.8	--	--	--	--
6024	CHI115	6060	LM2115	3B	45	203	22.2	203	22.2	225	20
6027	LOC115A	6032	MAR115A	21	30.1	114	26.4	114	26.4	125.4	24
6027	LOC115A	6230	CBA115	39	95	160	59.4	--	--	--	--
6027	LOC115A	6230	CBA115	40	95	160	59.4	--	--	--	--
6027	LOC115A	3WNDTR	LOC T1	T1	48.5	50	97	--	--	--	--
6027	LOC115A	3WNDTR	LOC T2	T2	59.1	50	118.2	--	--	--	--
6027	LOC115A	3WNDTR	LOC T3	T3	42.1	47	89.6	--	--	--	--

6032	MAR115A	6350	PM115-8	8	77.9	114	68.3	114	68.3	132	59
6032	MAR115A	3WNDTR	MAR T1	T1	40	50	80	--	--	--	--
6032	MAR115A	3WNDTR	MAR T2	T2	36.9	50	73.8	--	--	--	--
6032	MAR115A	3WNDTR	MAR T3	T3	29.4	50	58.7	--	--	--	--
6036	SMA115	6055	MOS115B	1	36.8	97	37.9	97	37.9	109	33.8
6036	SMA115	6120	MIR115B	35	6.6	97	6.8	97	6.8	109	6
6036	SMA115	3WNDTR	STM T1	T1	33.3	25	133.3	--	--	--	--
6036	SMA115	3WNDTR	STM T2	T2	25.5	25	102.2	--	--	--	--
6036	SMA115	3WNDTR	STM T3	T3	41	50	82	--	--	--	--
6040	SFR115	6230	CBA115	41	91.8	184	49.9	184	49.9	228	40.3
6040	SFR115	3WNDTR	SFCO T2	T2	40.9	46	88.8	--	--	--	--
6040	SFR115	3WNDTR	SFCO T3	T3	35.1	50	70.3	--	--	--	--
6040	SFR115	3WNDTR	SFCO T4	T4	55.7	50	111.3	--	--	--	--
6047	CLA115	6048	CLA13.8	T1	7.9	10.5	74.8	--	--	--	--
6055	MOS115B	6225	CDE115	1	32.3	142	22.8	142	22.8	178	18.1
6055	MOS115B	6225	CDE115	2	32.3	142	22.8	142	22.8	178	18.1
6055	MOS115B	3WNDTR	MOS T1	T1	35.9	50	71.8	--	--	--	--
6055	MOS115B	3WNDTR	MOS T2	T2	22.8	50	45.6	--	--	--	--
6057	TOC115	3WNDTR	TOC T1	T1	22.8	50	45.6	--	--	--	--
6057	TOC115	3WNDTR	TOC T2	T2	22.8	50	45.6	--	--	--	--
6057	TOC115	3WNDTR	TOC T3	T3	32.9	50	65.7	50	65.7	62.5	52.6
6059	LM1115	6074	LMDIST	23	8.4	90.6	9.2	--	--	--	--
6059	LM1115	6173	STR115	2B	54.2	150	36.1	150	36.1	175	31
6059	LM1115	6270	CAT115	0A	12.5	93	13.5	93	13.5	175	7.2
6059	LM1115	6290	CATII115	1C	51.5	150	34.4	150	34.4	175	29.4
6059	LM1115	6295	CATIII 115	1	40.6	93	43.7	93	43.7	175	23.2
6059	LM1115	6295	CATIII 115	30	40.6	93	43.7	93	43.7	175	23.2
6059	LM1115	6295	CATIII 115	31	40.6	93	43.7	93	43.7	175	23.2
6059	LM1115	3WNDTR	TRAFO12	T1	0	100	0	--	--	--	--
6059	LM1115	3WNDTR	TRAFO7	T1	0	100	0	--	--	--	--
6060	LM2115	6071	BLMG2	T2	38.4	50	76.8	--	--	--	--
6060	LM2115	6072	BLMG3	T3	38.4	50	76.8	--	--	--	--
6060	LM2115	6073	BLMG4	T4	38.4	50	76.9	--	--	--	--
6060	LM2115	6074	LMDIST	26	37.4	90.6	41.3	--	--	--	--
6060	LM2115	6170	CPA115	4B	23.6	203	11.6	203	11.6	225	10.5
6060	LM2115	6270	CAT115	0B	12.5	93	13.5	93	13.5	175	7.2
6063	MHOPE	6115	MES115	T1	13.1	42	31.1	--	--	--	--
6066	FFIELD	6067	FF13.8	T1	42.3	50	84.6	--	--	--	--
6066	FFIELD	6115	MES115	1	23.8	93	25.6	93	25.6	175	13.6
6066	FFIELD	6295	CATIII 115	30	54.3	93	58.4	93	58.4	175	31
6066	FFIELD	6295	CATIII 115	31	54.3	93	58.4	93	58.4	175	31

6066	FFIELD	6322	FF13.8	T2	31.7	42	75.4	--	--	--	--
6066	FFIELD	6323	FF13.8	T5	15.2	50	30.4	--	--	--	--
6074	LMDIST	6940	RPI13.8	T1	6	15	40	--	--	--	--
6074	LMDIST	3WNDTR	BLM T9	T9	18.2	50	36.4	50	36.4	62.5	29.1
6074	LMDIST	3WNDTR	BLM44T8	T8	18.7	56	33.3	--	--	--	--
6087	CAL115	6088	LES115	17	27.8	93	29.9	93	29.9	175	15.9
6087	CAL115	6092	LVA115	18	34.3	93	36.9	93	36.9	175	19.6
6087	CAL115	6300	CAL34	T1	42.5	62.5	68	--	--	--	--
6088	LES115	3WNDTR	TRAFO1	T1	28.4	54	52.5	--	--	--	--
6092	LVA115	3WNDTR	TRAFO1	T1	35	54	64.8	--	--	--	--
6096	FOR230	6097	FORG1	T1	60.8	111	54.8	--	--	--	--
6096	FOR230	6098	FORG2	T2	60.8	111	54.8	--	--	--	--
6096	FOR230	6099	FORG3	T3	60.8	111	54.8	--	--	--	--
6096	FOR230	6179	GUA230	18	141.5	276	51.3	276	51.3	459	30.8
6096	FOR230	6263	ESP230	0A	77.5	304	25.5	304	25.5	340	22.8
6100	BAY230	6101	BAYG1	T1	0	109	0	--	--	--	--
6100	BAY230	6102	BAYG2	T2	0	96	0	--	--	--	--
6100	BAY230	6110	BAYG3	T3	0	109	0	--	--	--	--
6100	BAY230	6171	PAC230	1A	10.1	186	5.4	186	5.4	350	2.9
6100	BAY230	6590	24DIC230	2A	11.4	186	6.2	186	6.2	350	3.3
6105	PAM230	6106	PAM 13A	T1	0	63	0	--	--	--	--
6105	PAM230	6107	PAM 13B	T2	0	63	0	--	--	--	--
6115	MES115	3WNDTR	TRAFO2	T2	11.2	50	22.3	--	--	--	--
6123	MIR115A	6165	CLAY115	5B	12.1	100	12.1	100	12.1	100	12.1
6160	BDG115	6161	BDG13A	T1	4.4	25	17.6	--	--	--	--
6160	BDG115	6162	BDG13B	T1	4.4	25	17.6	--	--	--	--
6165	CLAY115	6166	CLAY13.8	T1	11.8	30	39.5	--	--	--	--
6170	CPA115	6280	GIR115	43	0	159	0	--	--	--	--
6171	PAC230	6172	PAC 13A	T1	17.8	65	27.3	--	--	--	--
6173	STR115	6290	CATII115	1B	51.5	150	34.3	150	34.3	175	29.4
6173	STR115	6370	CBN115	1	95.3	203	47	203	47	225	42.4
6173	STR115	6370	CBN115	2	95.3	203	47	203	47	225	42.4
6176	ESTG1	6178	EST230	T1	36.5	70	52.1	--	--	--	--
6177	ESTG2	6178	EST230	T2	36.5	70	52.1	--	--	--	--
6178	EST230	6179	GUA230	19	71.5	193	37.1	193	37.1	366	19.5
6179	GUA230	6182	VEL230	16	168.4	275	61.3	275	61.3	450	37.4
6179	GUA230	6182	VEL230	17	168.4	275	61.3	275	61.3	450	37.4
6179	GUA230	6345	PM230-29	29	53.9	276	19.5	276	19.5	459	11.7
6179	GUA230	6360	GLA230	22	73.4	131	56	131	56	405	18.1
6182	VEL230	6690	DOM230	5A	125.7	300	41.9	300	41.9	389	32.3
6182	VEL230	6760	SBA230	4B	130.7	275	47.5	275	47.5	459	28.5

6182	VEL230	6760	SBA230	5B	130.7	275	47.5	275	47.5	459	28.5
6182	VEL230	6860	BBL230	6B	113.8	247	46.1	247	46.1	366	31.1
6182	VEL230	6870	TABII 230	1	21	193	10.9	193	10.9	220	9.5
6210	TIN115	3WNDTR	TIN T1	T1	26.7	42	63.6	--	--	--	--
6210	TIN115	3WNDTR	TIN T2	T2	26.7	42	63.6	--	--	--	--
6210	TIN115	3WNDTR	TIN T3	T3	43	50	86	50	86	62.5	68.8
6225	CDE115	6226	CDE13A	T1	32.2	50	64.5	--	--	--	--
6225	CDE115	6227	CDE13B	T2	32.2	50	64.5	--	--	--	--
6230	CBA115	3WNDTR	CBAN T1	T1	45.2	50	90.3	--	--	--	--
6230	CBA115	3WNDTR	CBAN T2	T2	52.8	50	105.7	--	--	--	--
6240	EHIG230	6241	EHIG34	T1	31.3	50	62.6	--	--	--	--
6260	CHA230	6263	ESP230	0B	89.5	304	29.4	304	29.4	340	26.3
6260	CHA230	6340	CAN230	30	69.5	304	22.9	304	22.9	340	20.5
6260	CHA230	6400	FRONTCHA	21	27.7	304	9.1	304	9.1	340	8.2
6260	CHA230	3WNDTR	TRAFO1	T1	9.3	50	18.6	50	18.6	62.5	14.9
6261	CHA115	6750	BON13.8	T1	19.2	50	38.4	--	--	--	--
6261	CHA115	3WNDTR	TRAFO1	T1	19.2	50	38.4	50	38.4	62.5	30.7
6263	ESP230	6264	CHANG1	T1	89.7	125	71.8	--	--	--	--
6263	ESP230	6265	CHANG2	T2	80.1	125	64.1	--	--	--	--
6270	CAT115	6271	CAT 13A	T1	0	52	0	--	--	--	--
6270	CAT115	6272	CAT 13B	T2	0	52	0	--	--	--	--
6280	GIR115	6281	GIR 13A	T1	0	20	0	--	--	--	--
6280	GIR115	6282	GIR 13B	T2	0	66.6	0	--	--	--	--
6290	CATII115	6291	TCOG1	T1	0	75	0	--	--	--	--
6290	CATII115	6292	TCOG2	T2	0	75	0	--	--	--	--
6290	CATII115	6293	TCOG3	T3	0	75	0	--	--	--	--
6295	CATIII 115	6296	CATIII 13A	T1	6.7	25	26.7	--	--	--	--
6295	CATIII 115	6297	CATIII 13B	T2	6.7	25	26.7	--	--	--	--
6330	BAI230	6331	BAI115	T1	40	60	66.7	--	--	--	--
6330	BAI230	6335	BAIG1	T1	27.2	60	45.4	--	--	--	--
6330	BAI230	6336	BAIG2	T2	27.2	60	45.4	--	--	--	--
6330	BAI230	6680	BFR230	8B	29.2	193	15.1	193	15.1	366	8
6331	BAI115	6332	BAM115	44	39.8	93	42.8	93	42.8	175	22.7
6332	BAM115	6333	BAMG1	T1	16.9	70	24.1	--	--	--	--
6332	BAM115	6334	BAMG2	T1	16.9	70	24.1	--	--	--	--
6332	BAM115	6730	SAN115	1	6.2	15	41.3	15	41.3	15	41.3
6340	CAN230	6341	CAN34	T1	16.4	50	32.7	--	--	--	--
6340	CAN230	6345	PM230-29	29	53.6	304	17.6	304	17.6	340	15.8
6360	GLA230	6363	ZAM230	23	56.6	131	43.2	131	43.2	405	14
6360	GLA230	3WNDTR	TRAFO1	T1	17.5	66	26.6	--	--	--	--
6363	ZAM230	6366	EVA230	24	35.9	131	27.4	131	27.4	405	8.9

6363	ZAM230	3WNDTR	TRAFO1	T1	21.3	40	53.2	--	--	--	--
6366	EVA230	3WNDTR	TRAFO1	T1	36.4	64	56.9	--	--	--	--
6370	CBN115	6371	CBNG1	T1	98.1	110	89.2	--	--	--	--
6370	CBN115	6372	CBNG2	T2	98.1	110	89.2	--	--	--	--
6380	BOQIII230	6381	BOQIII34	T1	42.9	83.3	51.5	--	--	--	--
6380	BOQIII230	6386	BOQIII34	T2	23.4	83.3	28.1	--	--	--	--
6400	FRONTCHA	58350	CAH230	1	26.3	300	8.8	300	8.8	--	--
6410	PET230	6411	PET34	T1	64.1	100	64.1	--	--	--	--
6410	PET230	6411	PET34	T2	64.1	100	64.1	--	--	--	--
6410	PET230	6411	PET34	T3	64.1	100	64.1	--	--	--	--
6410	PET230	6412	PRI230	1	127.1	247	51.5	247	51.5	366	34.7
6410	PET230	6412	PRI230	2	127.1	247	51.5	247	51.5	366	34.7
6412	PRI230	6413	PRIG1	T1	131.6	182.6	72.1	--	--	--	--
6412	PRI230	6414	PRIG2	T2	131.6	182.6	72.1	--	--	--	--
6415	CCGNL250A	6416	A-CCGNL G1	T1	81.2	90	90.2	--	--	--	--
6415	CCGNL250A	6417	A-CCGNL G2	T2	81.2	90	90.2	--	--	--	--
6415	CCGNL250A	6418	A-CCGNL V3	T3	46.4	90	51.6	--	--	--	--
6420	CCGNL250B	6421	B-CCGNL G1	T1	0	90	0	--	--	--	--
6420	CCGNL250B	6422	B-CCGNL G2	T2	0	90	0	--	--	--	--
6420	CCGNL250B	6423	B-CCGNL V3	T3	0	90	0	--	--	--	--
6429	TEL230	6471	PANIII230	1	69	275	25.1	275	25.1	459	15
6429	TEL230	6471	PANIII230	2	69	275	25.1	275	25.1	459	15
6429	TEL230	6471	PANIII230	3	69	275	25.1	275	25.1	459	15
6430	ECO230	6431	ECO34.5	T1	85.5	125	68.4	--	--	--	--
6430	ECO230	6431	ECO34.5	T2	85.5	125	68.4	--	--	--	--
6430	ECO230	6471	PANIII230	2B	161.5	275	58.7	275	58.7	459	35.2
6430	ECO230	6471	PANIII230	3B	161.5	275	58.7	275	58.7	459	35.2
6500	FRONTDOM	6690	DOM230	5B	37	300	12.3	300	12.3	389	9.5
6500	FRONTDOM	56052	RCL230B	1	37	374	9.9	374	9.9	--	--
6580	LBO115	6581	LBO13	T1	57.6	50	115.3	--	--	--	--
6590	24DIC230	6591	24-dic-13	T1	33.3	50	66.6	--	--	--	--
6680	BFR230	6681	LPO230	1	18.8	193	9.7	193	9.7	366	5.1
6680	BFR230	6683	SAL230	1	16.8	193	8.7	193	8.7	366	4.6
6681	LPO230	6682	LPO13.8	T1	18.9	33.3	56.9	--	--	--	--
6683	SAL230	6684	SAL13.8	T1	16.9	31	54.6	--	--	--	--
6690	DOM230	6691	ALT230	35	41.8	374	11.2	374	11.2	--	--
6690	DOM230	6695	PDO230	33	20.1	374	5.4	374	5.4	--	--
6690	DOM230	6698	MLI230	34	31.7	374	8.5	374	8.5	--	--
6691	ALT230	6692	ALTG1	T1	14	26	53.7	--	--	--	--
6691	ALT230	6693	ALTG2	T2	14	26	53.7	--	--	--	--
6691	ALT230	6694	ALTG3	T3	14	26	53.7	--	--	--	--

6695	PDO230	3WNDTR	TRAFO1	T1	20.2	40	50.5	--	--	--	--
6698	MLI230	6699	MLIG1	T1	10.6	20	53.1	--	--	--	--
6698	MLI230	6700	MLIG2	T2	10.6	20	53.1	--	--	--	--
6698	MLI230	6701	MLIG3	T3	10.6	20	53.1	--	--	--	--
6730	SAN115	6731	SAN13.8	T1	6.2	13.2	47.1	--	--	--	--
6760	SBA230	3WNDTR	TRAFO1	T1	49.3	100	49.3	--	--	--	--
6761	SBA115	6775	SMA115	1	12	28.7	41.9	28.7	41.9	32.8	36.7
6761	SBA115	3WNDTR	TRAFO1	T1	12	100	12	--	--	--	--
6775	SMA115	6776	SMA34	T1	12.1	50	24.2	--	--	--	--
6790	SMA82	3WNDTR	TRAFO1	T1	16.8	60	28.1	--	--	--	--
6840	BUR230	6841	BUR13.8	T1	30.6	60	50.9	--	--	--	--
6860	BBL230	6861	BBL13.8	T1	18.2	30	60.5	--	--	--	--
6870	TABII 230	6871	TABII 13.8	T1	21.2	55	38.5	--	--	--	--
6915	SCR115	6916	SCR13.8	T1	22.8	50	45.6	--	--	--	--
6036	SMA115	6120	MIR115B	35	6.6	97	6.8	97	6.8	109	6
6120	MIR115B	6122	MIRG10	T1	0	50	0	--	--	--	--
6120	MIR115B	6124	MIR44	T3	6.7	75	9	--	--	--	--
6121	MIRG9	6123	MIR115A	T1	0	50	0	--	--	--	--
6123	MIR115A	6124	MIR44	T1	6.2	47	13.1	--	--	--	--
6123	MIR115A	6124	MIR44	T2	6.2	50	12.3	--	--	--	--
6123	MIR115A	6165	CLAY115	5B	12.1	100	12.1	100	12.1	100	12.1

REPORTE DE GENERACIÓN, PÉRDIDAS E INTERCAMBIO EN ÁREAS
MW/MVAR

AREA	DE GENERACIÓN	A CARGA	TO BUS SHUNT	FROM CHARGING	A PÉRDIDAS	TO TIE LINES	TO TIES + LOADS	DESIRED NET INT
1	1140.7	1237.2	0	0	22.3	-118.9	-118.9	0
GUATEMAL	44.4	370.9	1.3	639.4	273.8	37.9	37.9	
2	1075.7	1050	0	0	25.7	0	0	0
SALVADOR	251	310.1	-125.4	191.5	254.7	3.1	3.1	
3	1345.2	1315.2	0	0	31.9	-1.8	-1.8	0
HONDURAS	117.9	427.2	-124.4	698.5	464.9	48.7	48.7	
4	467.4	459.9	0	0	8.2	-0.8	-0.8	0
NICARAGU	-99.4	199.3	-12.7	329.6	103.5	-59.9	-59.9	
5	1377	1348.3	0	0	28.8	-0.1	-0.1	0
C.RICA	39.7	306.6	-244	470.7	382.6	65.3	65.3	
6	2000.3	1926.8	0	0	79.3	-5.7	-5.7	-5.5
PANAMA	83.3	482.9	-598.9	682.8	924.3	-42.2	-42.2	
7	69.1	61.9	0	0	1.7	5.5	5.5	5.5
ACANAL	21.9	15.5	-14	0	9.4	11.1	11.1	
8	32871.9	32750.2	0	0	0	121.8	121.8	0
MEXICO	8795.5	8859.5	0	0	0	-64	-64	
COLUMN	40347.4	40149.5	0	0	197.9	0	0	0
TOTALS	9254.3	10972	-1118.2	3012.5	2413	0	0	

Demanda Mínima de Verano

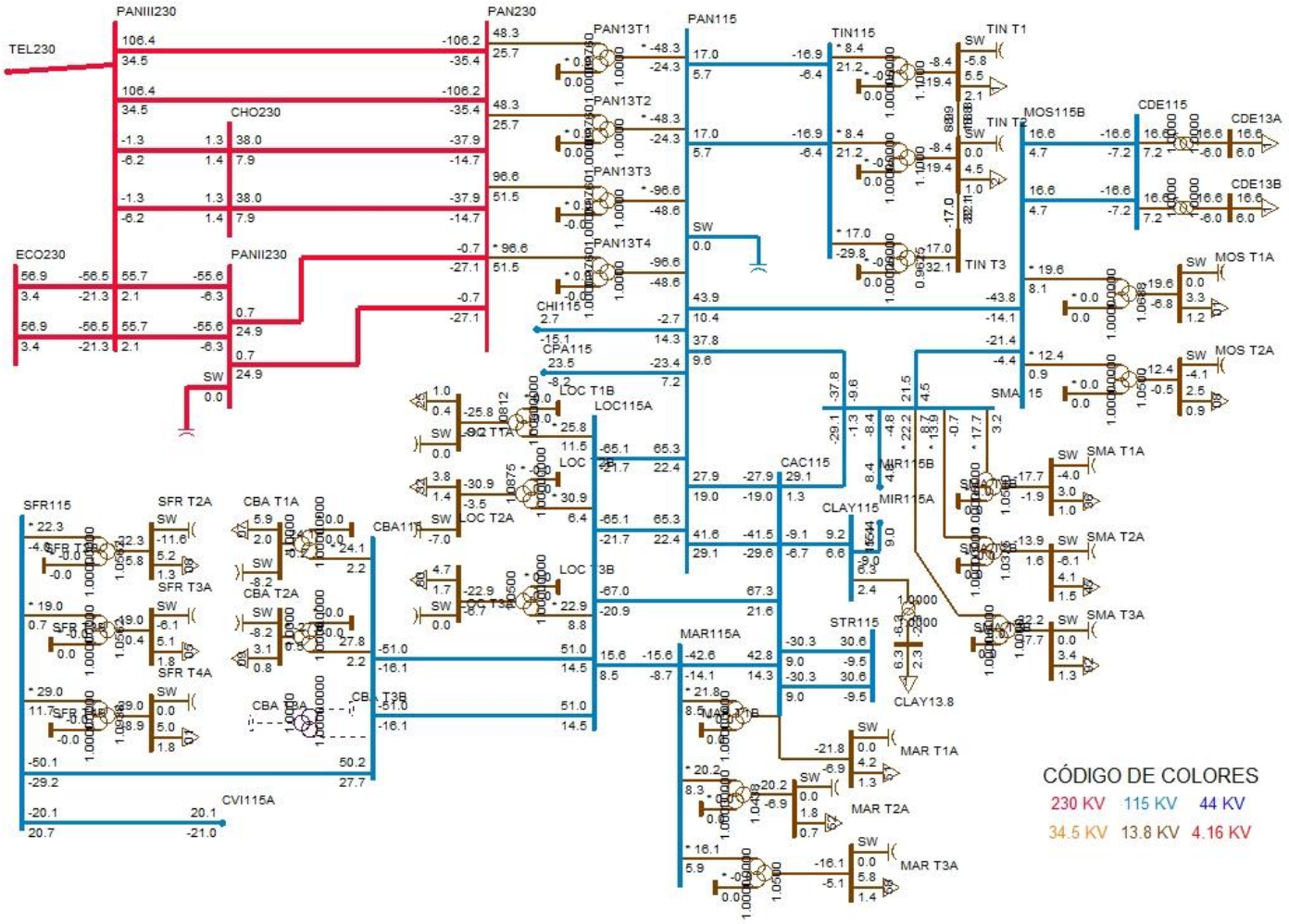
PANIII230
PAN230
PAN115
TEL230
CHO230
ECO230
PANII230
PAN13T1
PAN13T2
PAN13T3
PAN13T4
TIN115
TIN T1
TIN T2
TIN T3
MOS115B
CDE115
CDE13A
CDE13B
MOS T1A
MOS T2A
CHI115
CPA115
LOC T1B
LOC115A
LOC T1A
LOC T2A
LOC T3B
SMA 15
SMA T1A
SMA T2A
SMA T3A
MIR115B
MIR115A
CAC115
CLAY115
CLAY13.8
STR115
MAR115A
MAR T1A
MAR T2A
MAR T3A
SFR115
SFR T2A
SFR T3A
SFR T4A
CBA T1A
CBA T2A
CBA T3B
CBA115A
CVI115A
CÓDIGO DE COLORES
230 KV
115 KV
44 KV
34.5 KV
13.8 KV
4.16 KV

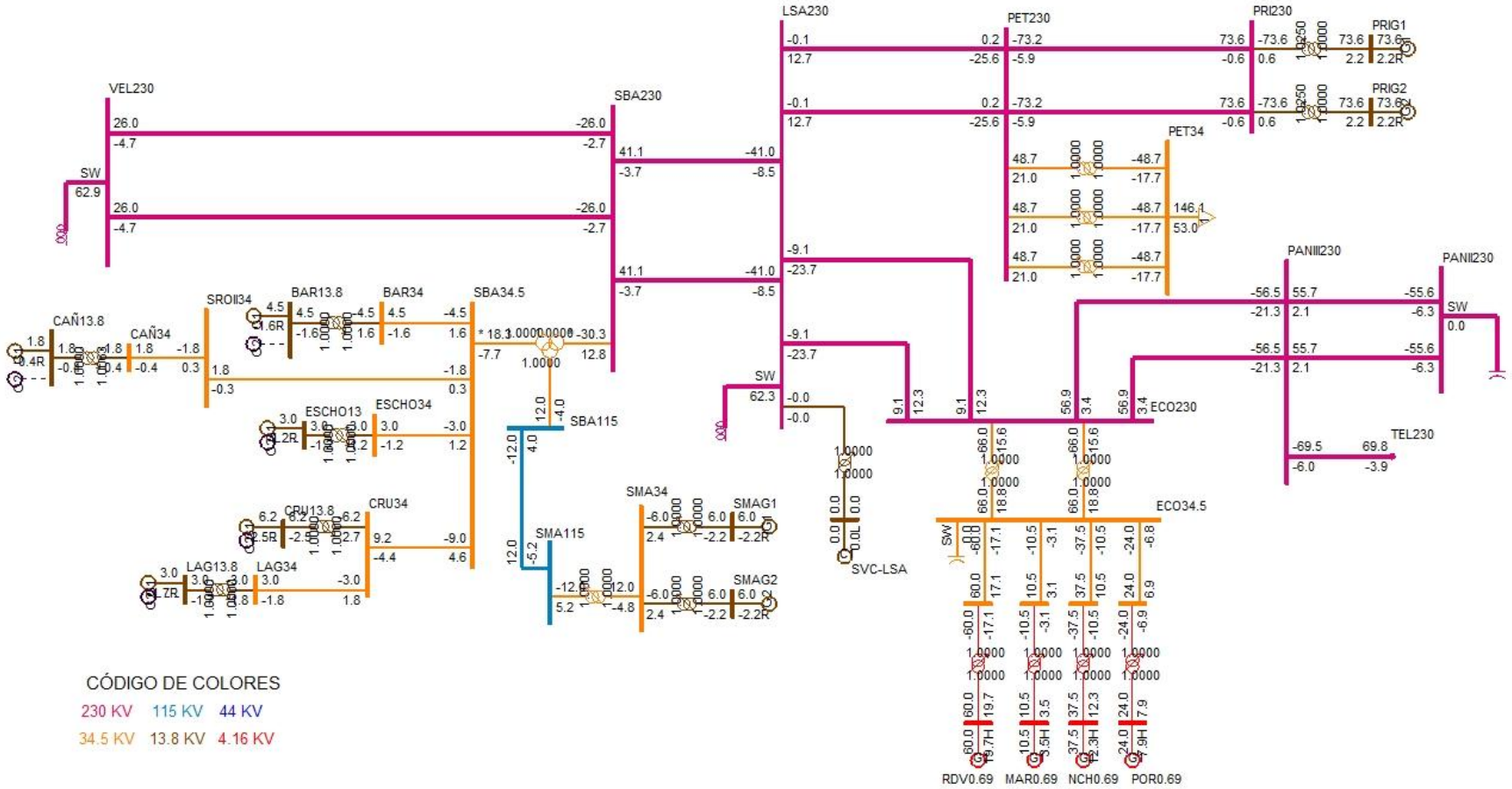
VEL230
SBA230
LSA230
PET230
PRI230
PRIG1
PRIG2
PET34
PANII230
SW
CAÑ13.8
CAÑ34
SROII34
BAR13.8
BAR34
SBA34.5
ESCHO13
ESCHO34
SBA115
CRU13.8
CRU34
SMA34
SMA115
SMAG1
SMAG2
LAG13.8
LAG34
SVC-LSA
ECO230
TEL230
ECO34.5
RDV0.69
MAR0.69
NCH0.69
POR0.69
CÓDIGO DE COLORES
230 KV 115 KV 44 KV
34.5 KV 13.8 KV 4.16 KV

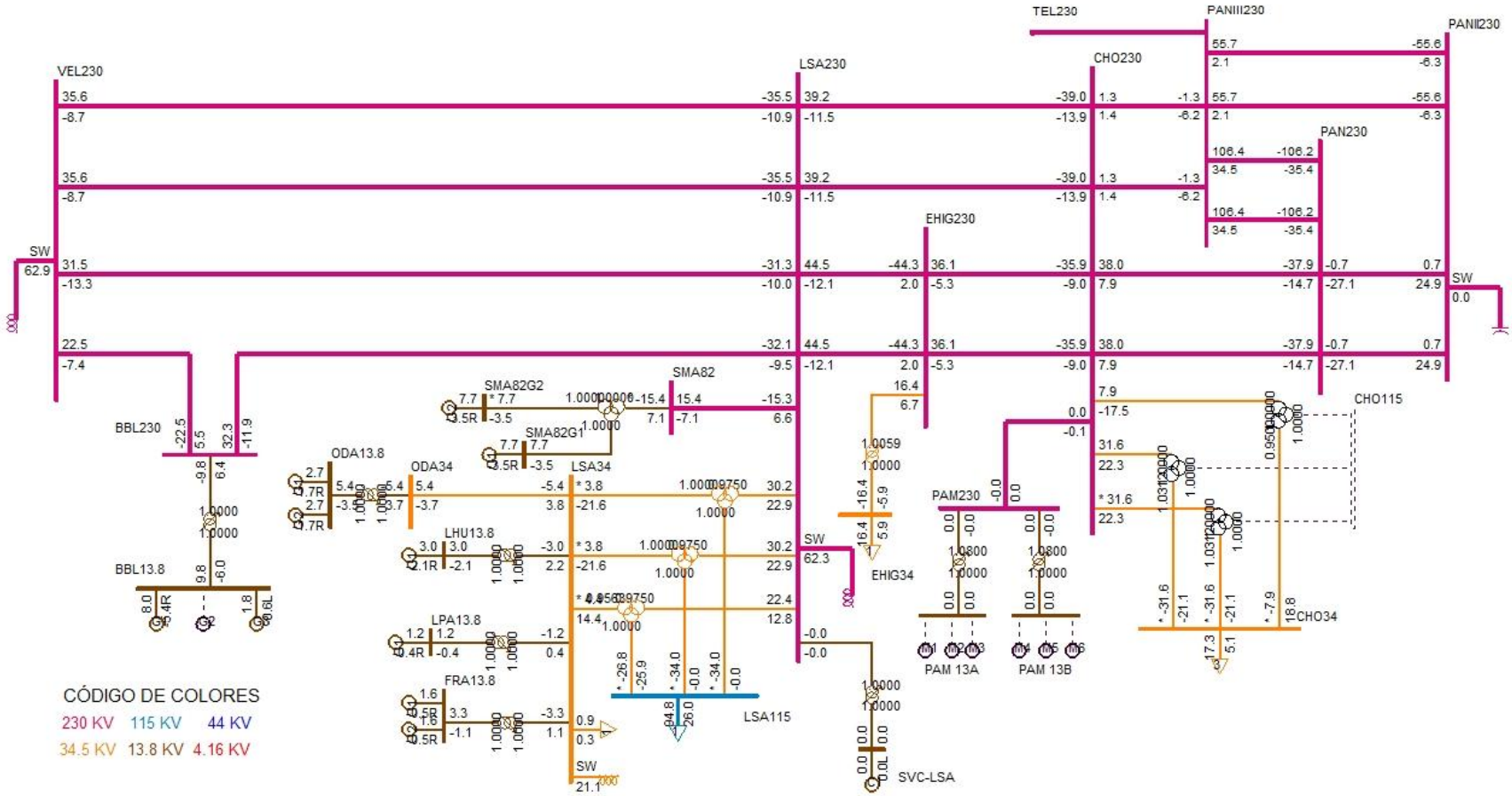
VEL230
LSA230
TEL230
PANIII230
PANII230
CHO230
PAN230
EHIG230
SW
62.9
BBL230
BBL13.8
ODA13.8
ODA34
LSA34
SMA82
SMA82G2
SMA82G1
LHU13.8
LPA13.8
FRA13.8
SW
62.3
EHIG34
PAM230
PAM 13A
PAM 13B
CHO115
CHO34
LSA115
SVC-LSA
SW
21.1
SW
0.0
CÓDIGO DE COLORES
230 KV 115 KV 44 KV
34.5 KV 13.8 KV 4.16 KV

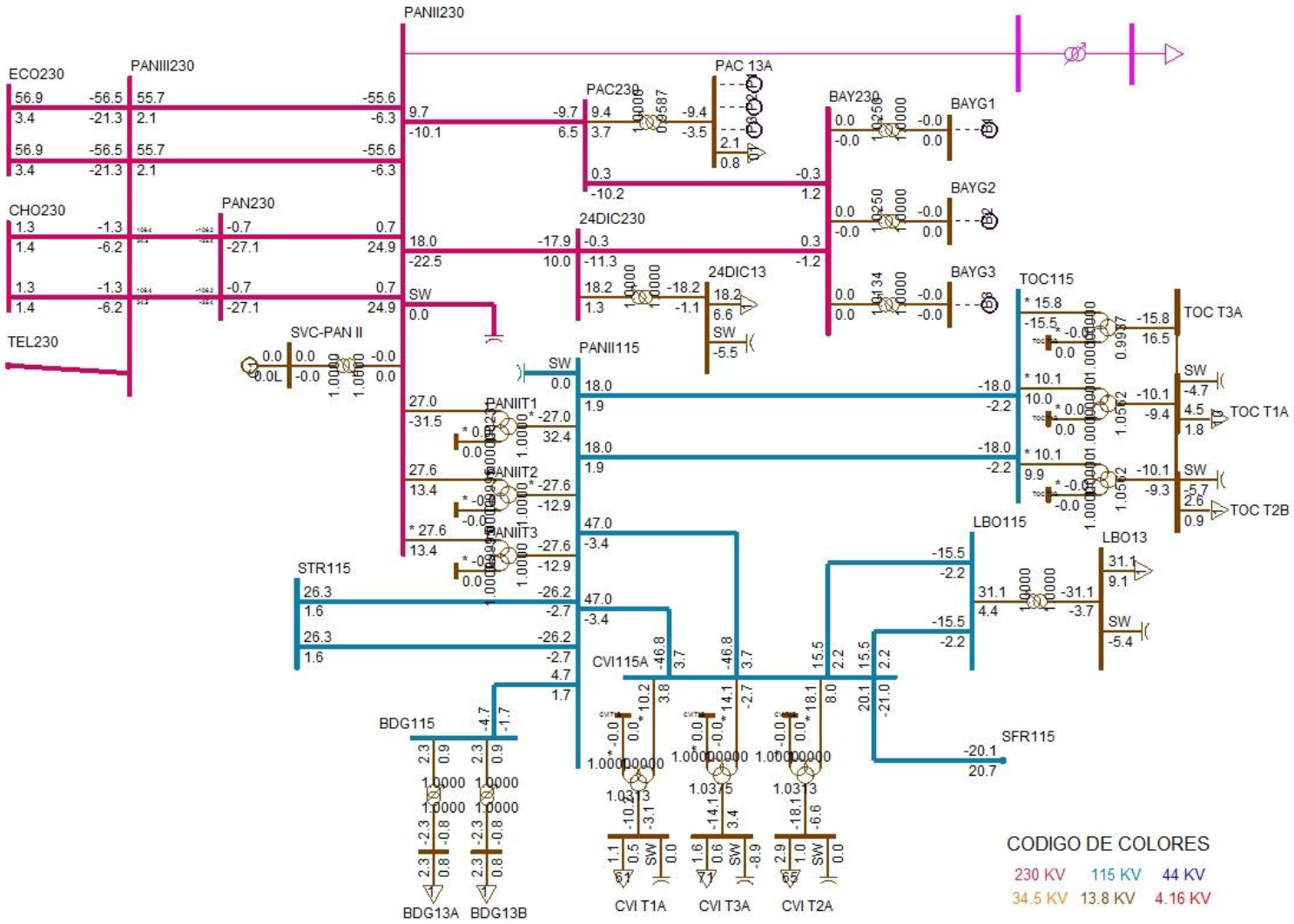
PANII230
ECO230
PANIII230
PAC 13A
PAC230
BAY230
BAYG1
BAYG2
BAYG3
CHO230
PAN230
24DIC230
24DIC13
TOC115
TOC T3A
TOC T1A
TOC T2B
TEL230
SVC-PAN II
PANII115
PANIIT1
PANIIT2
PANIIT3
LBO115
LBO13
STR115
CVI115A
SFR115
BDG115
BDG13A
BDG13B
CVI T1A
CVI T3A
CVI T2A
CODIGO DE COLORES
230 KV
115 KV
44 KV
34.5 KV
13.8 KV
4.16 KV

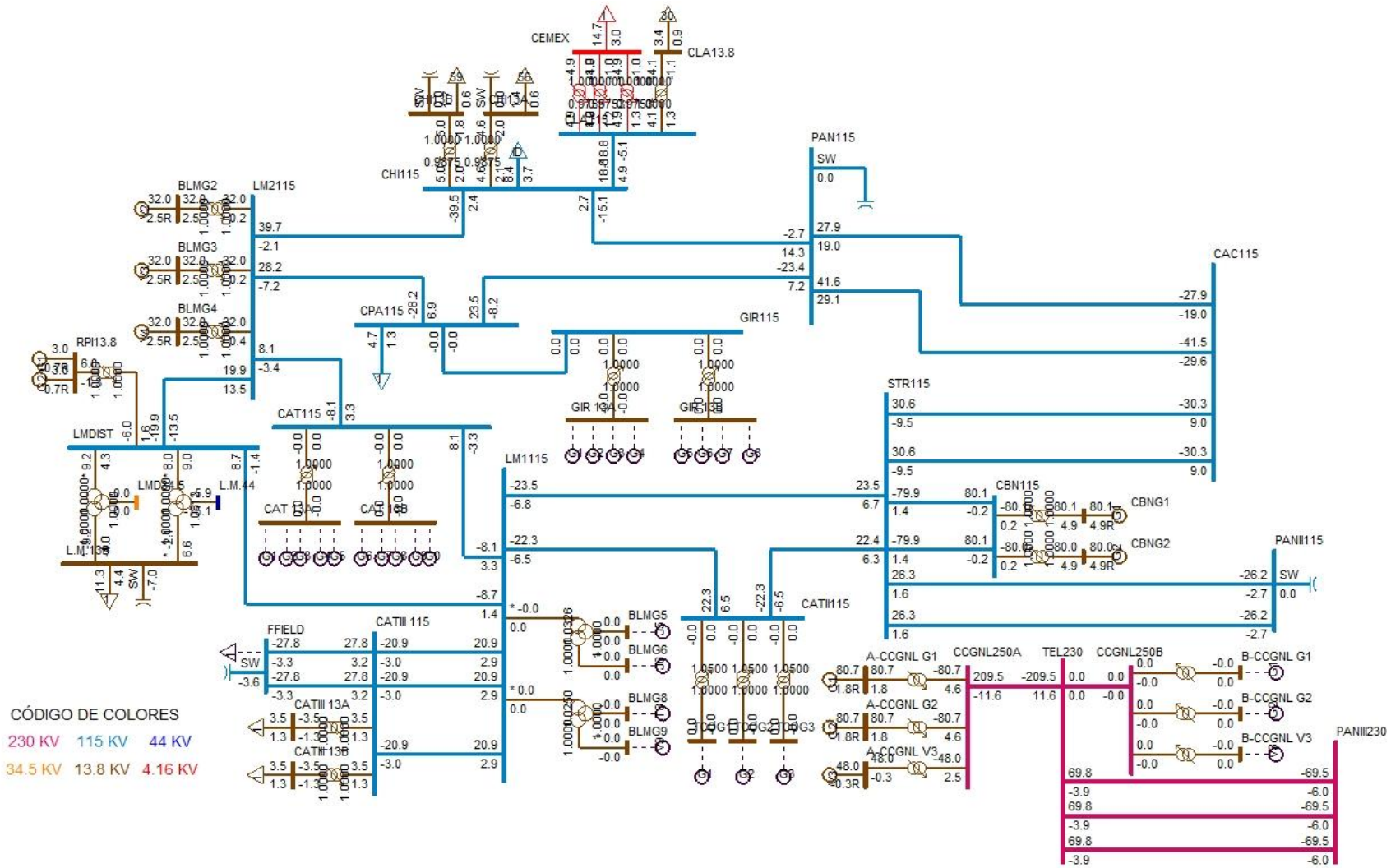
CEMEX
CLA13.8
CHI115
PAN115
SW
BLMG2
LM2115
BLMG3
BLMG4
CPA115
GIR115
CAC115
RPI13.8
LMDIST
CAT115
LM1115
STR115
CBN115
CBNG1
CBNG2
PANII115
CATIII 115
FFIELD
CATIII 13A
CATIII 13B
BLMG5
BLMG6
BLMG8
BLMG9
CATII115
A-CCGNL G1
A-CCGNL G2
A-CCGNL V3
CCGNL250A
TEL230
CCGNL250B
B-CCGNL G1
B-CCGNL G2
B-CCGNL V3
PANIII230
CÓDIGO DE COLORES
230 KV 115 KV 44 KV
34.5 KV 13.8 KV 4.16 KV

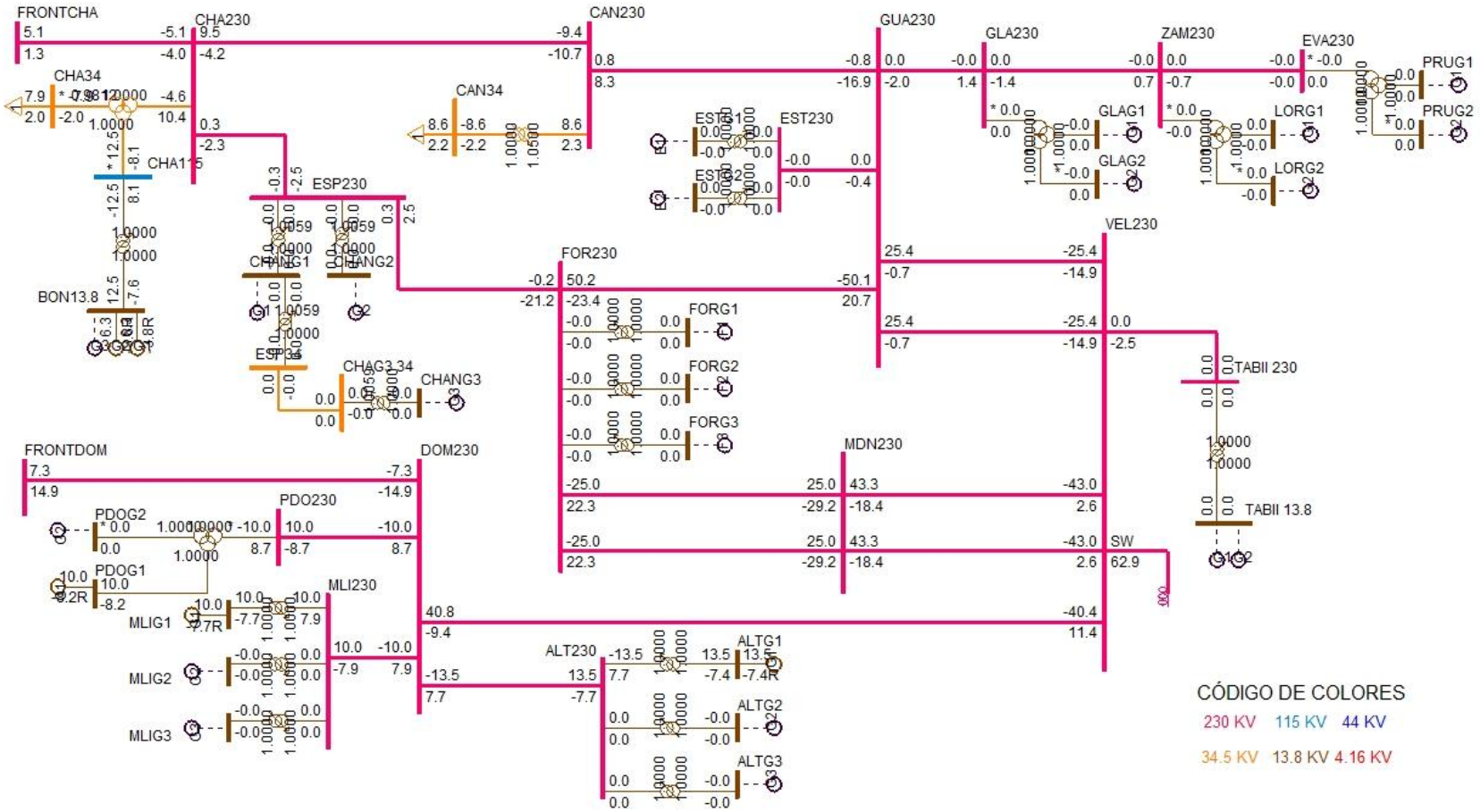
FRONTCHA
CHA230
CAN230
GUA230
GLA230
ZAM230
EVA230
PRUG1
PRUG2
CHA34
CAN34
EST1G1
EST230
EST2G2
GLAG1
GLAG2
LORG1
LORG2
CHA1G5
ESP230
CHANG1
CHANG2
CHAG3 34
CHANG3
BON13.8
FOR230
FORG1
FORG2
FORG3
VEL230
TABII 230
TABII 13.8
MDN230
SW
FRONTDOM
DOM230
PDO230
PDOG2
PDOG1
MLI230
MLIG1
MLIG2
MLIG3
ALT230
ALTG1
ALTG2
ALTG3
CÓDIGO DE COLORES
230 KV
115 KV
44 KV
34.5 KV
13.8 KV
4.16 KV

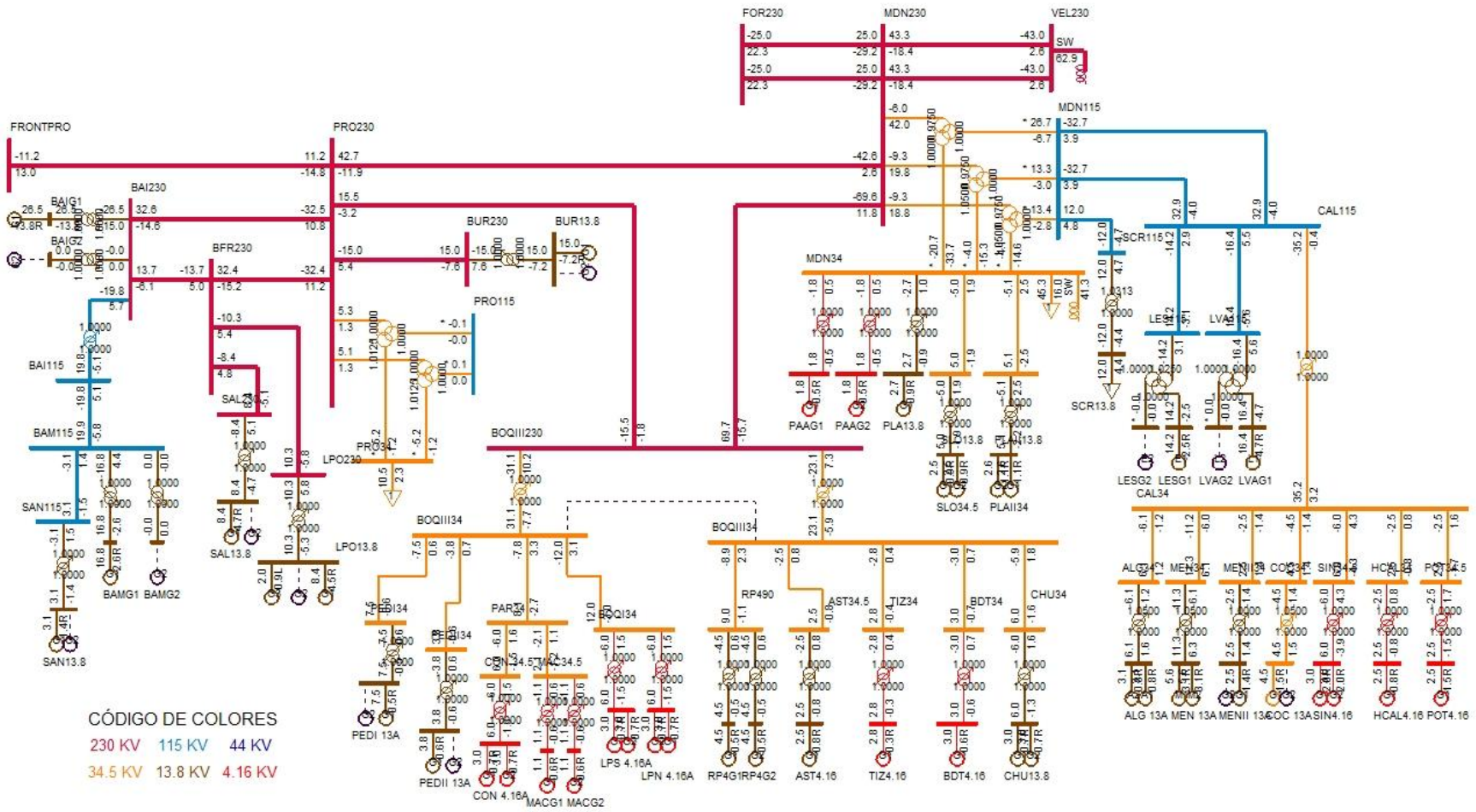
FOR230
MDN230
VEL230
SW
MDN115
FRONTPRO
PRO230
BAI230
BAIG1
BAIG2
BFR230
BUR230
BUR13.8
PRO115
MDN34
SCR115
CAL115
SCR13.8
BAI115
BAM115
SAN115
SAL34
SAL13.8
LPO230
LPO13.8
BOQIII230
BOQIII34
BOQI34
PAAG1
PAAG2
PLA13.8
SLO13.8
PLAI13.8
SLO34.5
PLAII34
LESG2
LESG1
LVAG2
LVAG1
CAL34
BAMG1
BAMG2
SAN13.8
PEDI34
PEDI 13A
PEDII34
PEDII 13A
PAR34
CON34.5
MAC34.5
CON 4.16A
MACG1
MACG2
LPS 4.16A
LPN 4.16A
RP490
RP4G1
RP4G2
AST34.5
AST4.16
TIZ34
TIZ4.16
BDT34
BDT4.16
CHU34
CHU13.8
ALG13A
MEN13A
MENII13A
COC13A
SIN4.16
HCAL4.16
POT4.16
CÓDIGO DE COLORES
230 KV
115 KV
44 KV
34.5 KV
13.8 KV
4.16 KV

DESPACHO DE GENERACIÓN PARA ÁREA 6-PANAMÁ

# BARRA	NOMBRE	ID	POTENCIA ACTIVA GENERADA (MW)	POTENCIA REACTIVA GENERADA (MVAR)
6071	BLMG2	V2	32	2.5
6072	BLMG3	V3	32	2.5
6073	BLMG4	V4	32	2.5
6090	LESG1	E1	14.2	-2.5
6094	LVAG1	L1	16.4	-4.7
6311	ALG 13A	A1	3.1	0.8
6311	ALG 13A	A2	3.1	0.8
6321	MEN 13A	M1	5.6	3.1
6321	MEN 13A	M2	5.6	3.1
6333	BAMG1	G1	16.8	-2.6
6335	BAIG1	G1	26.5	-13.8
6371	CBNG1	G1	80.1	4.9
6372	CBNG2	G2	80	4.9
6384	PEDI 13A	G1	7.5	-0.5
6385	PEDII 13A	G1	3.8	-0.6
6391	ODA13.8	G1	2.7	-1.7
6391	ODA13.8	G2	2.7	-1.7
6413	PRIG1	G1	73.6	2.2
6414	PRIG2	G2	73.6	2.2
6416	A-CCGNL G1	G1	80.7	1.8
6417	A-CCGNL G2	G2	80.7	1.8
6418	A-CCGNL V3	V3	48	-0.3
6433	RDV0.69	G1	60	19.7
6435	MAR0.69	G1	10.5	3.5
6437	NCH0.69	G1	37.5	12.3
6439	POR0.69	G1	24	7.9
6510	MACG1	G1	1.1	-0.6
6511	MACG2	G2	1.1	-0.6
6520	PAAG1	G1	1.8	-0.5
6521	PAAG2	G2	1.8	-0.5
6530	CON 4.16A	G1	3	-0.7
6530	CON 4.16A	G2	3	-0.7
6560	PLA13.8	G1	2.7	-0.9
6570	FRA13.8	G1	1.6	-0.5
6570	FRA13.8	G2	1.6	-0.5
6600	LHU13.8	G1	3	-2.1
6621	LPS 4.16A	G1	3	-0.7

6621	LPS 4.16A	G2	3	-0.7
6623	LPN 4.16A	G1	3	-0.7
6623	LPN 4.16A	G2	3	-0.7
6631	COC 13A	G1	4.5	1.5
6641	MENII 13A	G1	2.5	1.4
6651	BDT4.16	G1	3	-0.6
6661	HCAL4.16	G1	2.5	-0.8
6671	RP4G1	G1	4.5	-0.5
6672	RP4G2	G2	4.5	-0.5
6682	LPO13.8	G1	8.4	-4.5
6682	LPO13.8	G3	2	-0.9
6684	SAL13.8	G1	8.4	-4.7
6692	ALTG1	G1	13.5	-7.4
6696	PDOG1	G1	10	-8.2
6699	MLIG1	G1	10	-7.7
6711	TIZ4.16	G1	2.8	-0.3
6721	SIN4.16	G1	3	-2
6721	SIN4.16	G2	3	-2
6731	SAN13.8	G1	3.1	-1.4
6741	CHU13.8	G1	3	-0.7
6741	CHU13.8	G2	3	-0.7
6750	BON13.8	G1	6.3	-3.8
6750	BON13.8	G2	6.3	-3.8
6764	ESCHO13	G1	3	-1.2
6766	CRU13.8	G1	6.2	-2.5
6769	LAG13.8	G1	3	-1.7
6772	CAÑ13.8	G1	1.8	-0.4
6774	BAR13.8	G1	4.5	-1.6
6784	SMAG1	G1	6	-2.2
6785	SMAG2	G2	6	-2.2
6791	SMA82G1	G1	7.7	-3.5
6792	SMA82G2	G2	7.7	-3.5
6821	PLAII13.8	G1	2.6	-1.1
6821	PLAII13.8	G2	2.6	-1.1
6831	SLO13.8	G1	2.5	-0.9
6831	SLO13.8	G2	2.5	-0.9
6841	BUR13.8	G1	15	-7.2
6851	POT4.16	G1	2.5	-1.5
6861	BBL13.8	G1	8	-5.4
6861	BBL13.8	G3	1.8	-0.6
6930	LPA13.8	G1	1.2	-0.4

6940	RPI13.8	G1	3	-0.7
6940	RPI13.8	G2	3	-0.7
6951	AST4.16	G1	2.5	-0.8
6998	SVC-LSA	C1	0	0
6999	SVC-PAN II	C1	0	0
GENERACIÓN TOTAL DEL ÁREA 6			1082.6	-49.9

DESPACHO DE GENERACIÓN PARA ÁREA 7-CANAL

# BARRA	NOMBRE	ID	POTENCIA ACATIVA GENERADA (MW)	POTENCIA REACTIVA GENERADA (MVAR)
6134	MADG1	G1	7.2	2
6135	MADG2	G2	7.2	1.6
6136	MADG3	G3	7.2	1.7
6140	GAT6A	G1	1.8	-0.6
6140	GAT6A	G2	1.8	-0.6
6140	GAT6A	G3	1.8	-0.6
6140	GAT6A	G4	2.7	-0.9
6140	GAT6A	G5	2.7	-0.9
6140	GAT6A	G6	2.7	-0.9
6155	MIR13B	G7	17	3.2
6155	MIR13B	G8	17	3.2
SUBSYS	TEM TOTALS		69.1	7.3
GENERACIÓN TOTAL DEL ÁREA 7			69.1	7.3

BARRAS EN 230 KV CON VOLTAJES MAYORES A (1)

# BARRA	NOMBRE	V(PU)	V(KV)	# BARRA	NOMBRE	V(PU)	V(KV)
6000	FRONTPRO	1.0224	235.16	6001	PAN230	1.0056	231.28
6003	PANII230	1.0087	232.01	6005	CHO230	1.0121	232.78
6008	LSA230	1.0192	234.42	6011	MDN230	1.0226	235.19
6014	PRO230	1.0213	234.9	6096	FOR230	1.0295	236.77
6100	BAY230	1.0122	232.81	6105	PAM230	1.0121	232.78
6171	PAC230	1.0098	232.25	6178	EST230	1.0318	237.3
6179	GUA230	1.0318	237.3	6182	VEL230	1.0242	235.58
6240	EHIG230	1.0184	234.23	6260	CHA230	1.04	239.2
6263	ESP230	1.04	239.19	6330	BAI230	1.0198	234.55
6340	CAN230	1.0366	238.42	6345	PM230-29	1.0339	237.8
6360	GLA230	1.0318	237.31	6363	ZAM230	1.0318	237.32
6366	EVA230	1.0319	237.33	6380	BOQIII230	1.0211	234.85
6400	FRONTCHA	1.0405	239.31	6410	PET230	1.0074	231.69
6412	PRI230	1.0143	233.3	6415	CCGNL250A	1.0164	233.76
6420	CCGNL250B	1.0164	233.76	6429	TEL230	1.0164	233.76
6430	ECO230	1.0292	236.72	6471	PANIII230	1.0111	232.56
6500	FRONTDOM	1.0218	235.01	6590	24DIC230	1.0095	232.2
6680	BFR230	1.0199	234.59	6681	LPO230	1.0199	234.57
6683	SAL230	1.0199	234.58	6690	DOM230	1.0193	234.44
6691	ALT230	1.0189	234.36	6695	PDO230	1.0183	234.21
6698	MLI230	1.0187	234.3	6760	SBA230	1.0236	235.42
6790	SMA82	1.0198	234.56	6840	BUR230	1.0209	234.82
6860	BBL230	1.0244	235.62	6870	TABII 230	1.0244	235.61

BARRAS EN 230 KV CON VOLTAJES MENORES A (1)

# BARRA	NOMBRE	V(PU)	V(KV)	# BARRA	NOMBRE	V(PU)	V(KV)
Ninguna							

BARRAS EN 115 KV CON VOLTAJES MAYORES A (1)

# BARRA	NOMBRE	V(PU)	V(KV)	# BARRA	NOMBRE	V(PU)	V(KV)
6002	PAN115	1.0177	117.04	6004	PANII115	1.0025	115.29
6009	LSA115	1.0316	118.64	6012	MDN115	1.0216	117.49
6015	PRO115	1.0196	117.26	6018	CAC115	1.0171	116.97
6019	CVI115A	1.0001	115.01	6024	CHI115	1.0063	115.72
6027	LOC115A	1.0098	116.13	6032	MAR115A	1.0074	115.85
6036	SMA115	1.0168	116.93	6040	SFR115	1.0063	115.72
6047	CLA115	1.0027	115.31	6055	MOS115B	1.0151	116.74
6057	TOC115	1.0009	115.1	6059	LM1115	1.0087	116
6060	LM2115	1.0087	116	6066	FFIELD	1.0059	115.67
6074	LMDIST	1.0087	116	6087	CAL115	1.0238	117.73
6088	LES115	1.0238	117.73	6092	LVA115	1.0236	117.72
6115	MES115	1.0065	115.75	6120	MIR115B	1.0192	117.21
6123	MIR115A	1.0207	117.38	6160	BDG115	1.0021	115.24
6165	CLAY115	1.0192	117.21	6170	CPA115	1.011	116.27
6173	STR115	1.0112	116.28	6210	TIN115	1.0159	116.83
6225	CDE115	1.0144	116.65	6230	CBA115	1.0084	115.97
6261	CHA115	1.0272	118.13	6270	CAT115	1.0087	116
6280	GIR115	1.011	116.27	6290	CATII115	1.009	116.03
6295	CATIII 11	1.0074	115.86	6331	BAI115	1.0127	116.46
6332	BAM115	1.0111	116.28	6350	PM115-8	1.0123	116.42
6370	CBN115	1.0131	116.51	6730	SAN115	1.011	116.27
6761	SBA115	1.0156	116.8	6775	SMA115	1.0141	116.62
6915	SCR115	1.0192	117.2				

BARRAS EN 115 KV CON VOLTAJES MENORES A (1)

# BARRA	NOMBRE	V(PU)	V(KV)	# BARRA	NOMBRE	V(PU)	V(KV)
6580	LBO115	0.9999	114.99				

VERIFICACIÓN DE CARGA (MVA) EN LÍNEAS Y TRANSFORMADORES

DE		A				RATIN SET A		RATIN SET B		RATIN SET C	
# BARRA	NOMBRE	# BARRA	NOMBRE	CKT	CARGA	RATING	%	RATING	%	RATING	%
6000	FRONTPRO	6014	PRO230	1	18.2	400	4.5	400	4.5	450	4
6000	FRONTPRO	56050	RCL230A	1	16.8	200	8.4	200	8.4	--	--
6001	PAN230	6003	PANII230	1C	27	350	7.7	350	7.7	450	6
6001	PAN230	6003	PANII230	2B	27	350	7.7	350	7.7	450	6
6001	PAN230	6005	CHO230	3A	40.4	247	16.4	247	16.4	366	11.1
6001	PAN230	6005	CHO230	4A	40.4	247	16.4	247	16.4	366	11.1
6001	PAN230	6471	PANIII230	1	111.3	400	27.8	400	27.8	450	24.7
6001	PAN230	6471	PANIII230	2	111.3	400	27.8	400	27.8	450	24.7
6001	PAN230	3WNDTR	TRAF04	T4	109.4	350	31.3	350	31.3	437.5	25
6001	PAN230	3WNDTR	TRAFO1	T1	54.7	175	31.3	175	31.3	218.8	25
6001	PAN230	3WNDTR	TRAFO2	T2	54.7	175	31.3	175	31.3	218.8	25
6001	PAN230	3WNDTR	TRAFO3	T3	109.4	350	31.3	350	31.3	437.5	25
6002	PAN115	6018	CAC115	12	33.1	120	27.6	120	27.6	175	18.9
6002	PAN115	6018	CAC115	37	50.1	142	35.3	142	35.3	178	28.2
6002	PAN115	6024	CHI115	3A	15.3	203	7.5	203	7.5	225	6.8
6002	PAN115	6027	LOC115A	22	68	137	49.6	137	49.6	175	38.8
6002	PAN115	6027	LOC115A	38	68	137	49.6	137	49.6	175	38.8
6002	PAN115	6036	SMA115	7	38.4	93	41.3	93	41.3	175	21.9
6002	PAN115	6055	MOS115B	10	45.3	109	41.6	109	41.6	135	33.6
6002	PAN115	6170	CPA115	4A	24.6	203	12.1	203	12.1	225	10.9
6002	PAN115	6210	TIN115	42	17.8	151	11.8	151	11.8	175	10.2
6002	PAN115	6210	TIN115	9	17.8	151	11.8	151	11.8	175	10.2
6002	PAN115	3WNDTR	TRAF04	T4	108.1	350	30.9	350	30.9	437.5	24.7
6002	PAN115	3WNDTR	TRAFO1	T1	54	175	30.9	175	30.9	218.8	24.7
6002	PAN115	3WNDTR	TRAFO2	T2	54	175	30.9	175	30.9	218.8	24.7
6002	PAN115	3WNDTR	TRAFO3	T3	108.1	350	30.9	350	30.9	437.5	24.7
6003	PANII230	6171	PAC230	1B	13.9	186	7.4	186	7.4	350	4
6003	PANII230	6471	PANIII230	2A	55.5	275	20.2	275	20.2	459	12.1
6003	PANII230	6471	PANIII230	3A	55.5	275	20.2	275	20.2	459	12.1
6003	PANII230	6590	24DIC230	2B	28.5	186	15.3	186	15.3	350	8.2
6003	PANII230	3WNDTR	TRAFO1	T1	41.5	175	23.7	175	23.7	218.8	19
6003	PANII230	3WNDTR	TRAFO2	T2	30.7	175	17.5	175	17.5	218.8	14
6003	PANII230	3WNDTR	TRAFO3	T3	30.7	175	17.6	175	17.6	218.8	14
6004	PANII115	6019	CVI115A	28	47	158	29.7	158	29.7	196	24
6004	PANII115	6019	CVI115A	29	47	158	29.7	158	29.7	196	24
6004	PANII115	6057	TOC115	32	18.1	93	19.5	93	19.5	175	10.3
6004	PANII115	6057	TOC115	33	18.1	93	19.5	93	19.5	175	10.3
6004	PANII115	6160	BDG115	1	5	97	5.1	97	5.1	109	4.6

6004	PANII115	6173	STR115	1	26.3	200	13.1	200	13.1	250	10.5
6004	PANII115	6173	STR115	2	26.3	200	13.1	200	13.1	250	10.5
6004	PANII115	3WNDTR	TRAFO1	T1	42.2	175	24.1	175	24.1	218.8	19.3
6004	PANII115	3WNDTR	TRAFO2	T2	30.5	175	17.4	175	17.4	218.8	13.9
6004	PANII115	3WNDTR	TRAFO3	T3	30.5	175	17.4	175	17.4	218.8	13.9
6005	CHO230	6008	LSA230	1	40.9	400	10.2	400	10.2	450	9.1
6005	CHO230	6008	LSA230	2	40.9	400	10.2	400	10.2	450	9.1
6005	CHO230	6105	PAM230	11	0.1	193	0	193	0	366	0
6005	CHO230	6240	EHIG230	3B	36.6	247	14.8	247	14.8	366	10
6005	CHO230	6240	EHIG230	4B	36.6	247	14.8	247	14.8	366	10
6005	CHO230	6471	PANIII230	1	6.3	400	1.6	400	1.6	450	1.4
6005	CHO230	6471	PANIII230	2	6.3	400	1.6	400	1.6	450	1.4
6005	CHO230	3WNDTR	TRAFO1	T1	19.2	50	38.3	50	38.3	62.5	30.7
6005	CHO230	3WNDTR	TRAFO2	T2	38.7	100	38.7	100	38.7	125	31
6005	CHO230	3WNDTR	TRAFO3	T3	38.7	100	38.7	100	38.7	125	31
6008	LSA230	6182	VEL230	1	36.4	400	9.1	400	9.1	450	8.1
6008	LSA230	6182	VEL230	2	36.4	400	9.1	400	9.1	450	8.1
6008	LSA230	6182	VEL230	5A	33.4	247	13.5	247	13.5	366	9.1
6008	LSA230	6240	EHIG230	3C	45.2	247	18.3	247	18.3	366	12.4
6008	LSA230	6240	EHIG230	4C	45.2	247	18.3	247	18.3	366	12.4
6008	LSA230	6410	PET230	1	25.4	247	10.3	247	10.3	366	6.9
6008	LSA230	6410	PET230	2	25.4	247	10.3	247	10.3	366	6.9
6008	LSA230	6430	ECO230	2C	24.9	275	9.1	275	9.1	459	5.4
6008	LSA230	6430	ECO230	3C	24.9	275	9.1	275	9.1	459	5.4
6008	LSA230	6760	SBA230	4A	41.1	275	14.9	275	14.9	459	9
6008	LSA230	6760	SBA230	5A	41.1	275	14.9	275	14.9	459	9
6008	LSA230	6790	SMA82	1	16.6	131	12.7	131	12.7	405	4.1
6008	LSA230	6860	BBL230	6A	33.6	247	13.6	247	13.6	366	9.2
6008	LSA230	3WNDTR	TRAFO1	T1	37.9	100	37.9	100	37.9	125	30.3
6008	LSA230	3WNDTR	TRAFO2	T2	25.8	70	36.9	70	36.9	87.5	29.5
6008	LSA230	3WNDTR	TRAFO3	T3	37.9	100	37.9	100	37.9	125	30.3
6009	LSA115	3WNDTR	TRAFO1	T1	34	100	34	100	34	125	27.2
6009	LSA115	3WNDTR	TRAFO2	T2	37.3	60	62.2	60	62.2	75	49.7
6009	LSA115	3WNDTR	TRAFO3	T3	34	100	34	100	34	125	27.2
6011	MDN230	6014	PRO230	1	43.4	400	10.8	400	10.8	450	9.6
6011	MDN230	6096	FOR230	7	37.6	193	19.5	193	19.5	366	10.3
6011	MDN230	6096	FOR230	8	37.6	193	19.5	193	19.5	366	10.3
6011	MDN230	6182	VEL230	5B	46	350	13.1	350	13.1	450	10.2
6011	MDN230	6182	VEL230	6C	46	350	13.1	350	13.1	450	10.2
6011	MDN230	6380	BOQIII230	9A	70	400	17.5	400	17.5	450	15.5
6011	MDN230	3WNDTR	TRAFO1	T1	42.5	100	42.5	100	42.5	125	34

6011	MDN230	3WNDTR	TRAFO2	T2	21.9	70	31.3	70	31.3	87.5	25
6011	MDN230	3WNDTR	TRAFO3	T3	21	70	30	70	30	87.5	24
6012	MDN115	6087	CAL115	15	32.4	93	34.8	93	34.8	175	18.5
6012	MDN115	6087	CAL115	16	32.4	93	34.8	93	34.8	175	18.5
6012	MDN115	6915	SCR115	1	12.7	143.6	8.8	161.9	7.8	--	--
6012	MDN115	3WNDTR	TRAFO1	T1	27.6	80	34.5	80	34.5	100	27.6
6012	MDN115	3WNDTR	TRAFO2	T2	13.7	60	22.8	60	22.8	75	18.2
6012	MDN115	3WNDTR	TRAFO3	T3	13.6	60	22.7	60	22.7	75	18.2
6014	PRO230	6330	BAI230	27	35	193	18.1	193	18.1	366	9.6
6014	PRO230	6380	BOQIII230	9B	15.5	400	3.9	400	3.9	450	3.5
6014	PRO230	6680	BFR230	8A	35.1	193	18.2	193	18.2	366	9.6
6014	PRO230	6840	BUR230	1	16.5	193	8.5	193	8.5	366	4.5
6014	PRO230	3WNDTR	TRAFO1	T1	5.5	50	11	50	11	62.5	8.8
6014	PRO230	3WNDTR	TRAFO2	T2	5.3	50	10.6	50	10.6	62.5	8.5
6015	PRO115	3WNDTR	TRAFO1	T1	0.1	50	0.2	50	0.2	62.5	0.2
6015	PRO115	3WNDTR	TRAFO2	T2	0.1	50	0.2	50	0.2	62.5	0.2
6017	CEMEX	6047	CLA115	T1	5	10	50.5	--	--	--	--
6017	CEMEX	6047	CLA115	T2	5	15	33.7	--	--	--	--
6017	CEMEX	6047	CLA115	T3	5	30	16.8	--	--	--	--
6018	CAC115	6027	LOC115A	6	69.5	140	49.7	140	49.7	150	46.4
6018	CAC115	6036	SMA115	1	28.6	97	29.5	97	29.5	109	26.3
6018	CAC115	6165	CLAY115	5A	11.1	100	11.1	100	11.1	100	11.1
6018	CAC115	6173	STR115	1A	31.7	150	21.1	150	21.1	175	18.1
6018	CAC115	6173	STR115	2A	31.7	150	21.1	150	21.1	175	18.1
6018	CAC115	6350	PM115-8	8	44.5	140	31.8	140	31.8	150	29.7
6019	CVI115A	6040	SFR115	11	29.1	141	20.6	141	20.6	164	17.7
6019	CVI115A	6580	LBO115	48	15.7	50	31.4	--	--	--	--
6019	CVI115A	6580	LBO115	49	15.7	50	31.4	--	--	--	--
6019	CVI115A	3WNDTR	CVI T1	T1	10.9	25	43.5	--	--	--	--
6019	CVI115A	3WNDTR	CVI T2	T2	19.8	42	47.1	--	--	--	--
6019	CVI115A	3WNDTR	CVI T3	T3	14.4	42	34.3	--	--	--	--
6024	CHI115	6025	CHI13A	T1	5	25	20.1	--	--	--	--
6024	CHI115	6026	CHI13B	T2	5.4	25	21.6	--	--	--	--
6024	CHI115	6047	CLA115	24	19.4	90	21.5	--	--	--	--
6024	CHI115	6060	LM2115	3B	39.4	203	19.4	203	19.4	225	17.5
6027	LOC115A	6032	MAR115A	21	17.7	114	15.5	114	15.5	125.4	14.1
6027	LOC115A	6230	CBA115	39	53	160	33.1	--	--	--	--
6027	LOC115A	6230	CBA115	40	53	160	33.1	--	--	--	--
6027	LOC115A	3WNDTR	LOC T1	T1	28.3	50	56.6	--	--	--	--
6027	LOC115A	3WNDTR	LOC T2	T2	31.6	50	63.1	--	--	--	--
6027	LOC115A	3WNDTR	LOC T3	T3	24.5	47	52.2	--	--	--	--

6032	MAR115A	6350	PM115-8	8	44.6	114	39.1	114	39.1	132	33.8
6032	MAR115A	3WNDTR	MAR T1	T1	23.4	50	46.8	--	--	--	--
6032	MAR115A	3WNDTR	MAR T2	T2	21.9	50	43.7	--	--	--	--
6032	MAR115A	3WNDTR	MAR T3	T3	17.2	50	34.4	--	--	--	--
6036	SMA115	6055	MOS115B	1	21.6	97	22.2	97	22.2	109	19.8
6036	SMA115	6120	MIR115B	35	9.5	97	9.8	97	9.8	109	8.7
6036	SMA115	3WNDTR	STM T1	T1	18	25	71.8	--	--	--	--
6036	SMA115	3WNDTR	STM T2	T2	13.9	25	55.7	--	--	--	--
6036	SMA115	3WNDTR	STM T3	T3	23.9	50	47.7	--	--	--	--
6040	SFR115	6230	CBA115	41	57.7	184	31.3	184	31.3	228	25.3
6040	SFR115	3WNDTR	SFCO T2	T2	22.6	46	49.1	--	--	--	--
6040	SFR115	3WNDTR	SFCO T3	T3	19	50	38	--	--	--	--
6040	SFR115	3WNDTR	SFCO T4	T4	31.3	50	62.5	--	--	--	--
6047	CLA115	6048	CLA13.8	T1	4.3	10.5	41	--	--	--	--
6055	MOS115B	6225	CDE115	1	17.8	142	12.6	142	12.6	178	10
6055	MOS115B	6225	CDE115	2	17.8	142	12.6	142	12.6	178	10
6055	MOS115B	3WNDTR	MOS T1	T1	21.2	50	42.5	--	--	--	--
6055	MOS115B	3WNDTR	MOS T2	T2	12.4	50	24.9	--	--	--	--
6057	TOC115	3WNDTR	TOC T1	T1	14.2	50	28.3	--	--	--	--
6057	TOC115	3WNDTR	TOC T2	T2	14.2	50	28.3	--	--	--	--
6057	TOC115	3WNDTR	TOC T3	T3	22.1	50	44.2	50	44.2	62.5	35.4
6059	LM1115	6074	LMDIST	23	8.8	90.6	9.7	--	--	--	--
6059	LM1115	6173	STR115	2B	24.3	150	16.2	150	16.2	175	13.9
6059	LM1115	6270	CAT115	0A	8.7	93	9.4	93	9.4	175	5
6059	LM1115	6290	CATII115	1C	23.1	150	15.4	150	15.4	175	13.2
6059	LM1115	6295	CATIII 115	1	20.9	93	22.5	93	22.5	175	12
6059	LM1115	6295	CATIII 115	30	20.9	93	22.5	93	22.5	175	12
6059	LM1115	6295	CATIII 115	31	20.9	93	22.5	93	22.5	175	12
6059	LM1115	3WNDTR	TRAFO12	T1	0	100	0	--	--	--	--
6059	LM1115	3WNDTR	TRAFO7	T1	0	100	0	--	--	--	--
6060	LM2115	6071	BLMG2	T2	32.1	50	64.2	--	--	--	--
6060	LM2115	6072	BLMG3	T3	32.1	50	64.2	--	--	--	--
6060	LM2115	6073	BLMG4	T4	32.1	50	64.2	--	--	--	--
6060	LM2115	6074	LMDIST	26	23.9	90.6	26.3	--	--	--	--
6060	LM2115	6170	CPA115	4B	28.9	203	14.2	203	14.2	225	12.8
6060	LM2115	6270	CAT115	0B	8.7	93	9.4	93	9.4	175	5
6063	MHOPE	6115	MES115	T1	8.4	42	19.9	--	--	--	--
6066	FFIELD	6067	FF13.8	T1	23.7	50	47.4	--	--	--	--
6066	FFIELD	6115	MES115	1	13.8	93	14.9	93	14.9	175	7.9
6066	FFIELD	6295	CATIII 115	30	27.8	93	29.9	93	29.9	175	15.9
6066	FFIELD	6295	CATIII 115	31	27.8	93	29.9	93	29.9	175	15.9

6066	FFIELD	6322	FF13.8	T2	18	42	42.9	--	--	--	--
6066	FFIELD	6323	FF13.8	T5	8.8	50	17.7	--	--	--	--
6074	LMDIST	6940	RPI13.8	T1	6.2	15	41.3	--	--	--	--
6074	LMDIST	3WNDTR	BLM T9	T9	10.1	50	20.2	50	20.2	62.5	16.2
6074	LMDIST	3WNDTR	BLM44T8	T8	12.1	56	21.6	--	--	--	--
6087	CAL115	6088	LES115	17	14.2	93	15.2	93	15.2	175	8.1
6087	CAL115	6092	LVA115	18	17	93	18.2	93	18.2	175	9.7
6087	CAL115	6300	CAL34	T1	35.4	62.5	56.6	--	--	--	--
6088	LES115	3WNDTR	TRAFO1	T1	14.5	54	26.9	--	--	--	--
6092	LVA115	3WNDTR	TRAFO1	T1	17.4	54	32.1	--	--	--	--
6096	FOR230	6097	FORG1	T1	0	111	0	--	--	--	--
6096	FOR230	6098	FORG2	T2	0	111	0	--	--	--	--
6096	FOR230	6099	FORG3	T3	0	111	0	--	--	--	--
6096	FOR230	6179	GUA230	18	53.8	276	19.5	276	19.5	459	11.7
6096	FOR230	6263	ESP230	0A	20.6	304	6.8	304	6.8	340	6.1
6100	BAY230	6101	BAYG1	T1	0	109	0	--	--	--	--
6100	BAY230	6102	BAYG2	T2	0	96	0	--	--	--	--
6100	BAY230	6110	BAYG3	T3	0	109	0	--	--	--	--
6100	BAY230	6171	PAC230	1A	10.1	186	5.4	186	5.4	350	2.9
6100	BAY230	6590	24DIC230	2A	11.2	186	6	186	6	350	3.2
6105	PAM230	6106	PAM 13A	T1	0	63	0	--	--	--	--
6105	PAM230	6107	PAM 13B	T2	0	63	0	--	--	--	--
6115	MES115	3WNDTR	TRAFO2	T2	6.6	50	13.3	--	--	--	--
6123	MIR115A	6165	CLAY115	5B	17.5	100	17.5	100	17.5	100	17.5
6160	BDG115	6161	BDG13A	T1	2.5	25	10	--	--	--	--
6160	BDG115	6162	BDG13B	T1	2.5	25	10	--	--	--	--
6165	CLAY115	6166	CLAY13.8	T1	6.7	30	22.3	--	--	--	--
6170	CPA115	6280	GIR115	43	0	159	0	--	--	--	--
6171	PAC230	6172	PAC 13A	T1	10.1	65	15.5	--	--	--	--
6173	STR115	6290	CATII115	1B	23.1	150	15.4	150	15.4	175	13.2
6173	STR115	6370	CBN115	1	79	203	38.9	203	38.9	225	35.1
6173	STR115	6370	CBN115	2	79	203	38.9	203	38.9	225	35.1
6176	ESTG1	6178	EST230	T1	0	70	0	--	--	--	--
6177	ESTG2	6178	EST230	T2	0	70	0	--	--	--	--
6178	EST230	6179	GUA230	19	0.4	193	0.2	193	0.2	366	0.1
6179	GUA230	6182	VEL230	16	28.7	275	10.4	275	10.4	450	6.4
6179	GUA230	6182	VEL230	17	28.7	275	10.4	275	10.4	450	6.4
6179	GUA230	6345	PM230-29	29	16.4	276	5.9	276	5.9	459	3.6
6179	GUA230	6360	GLA230	22	1.9	131	1.4	131	1.4	405	0.5
6182	VEL230	6690	DOM230	5A	41	300	13.7	300	13.7	389	10.5
6182	VEL230	6760	SBA230	4B	25.8	275	9.4	275	9.4	459	5.6

6182	VEL230	6760	SBA230	5B	25.8	275	9.4	275	9.4	459	5.6
6182	VEL230	6860	BBL230	6B	23.1	247	9.3	247	9.3	366	6.3
6182	VEL230	6870	TABII 230	1	2.4	193	1.3	193	1.3	220	1.1
6210	TIN115	3WNDTR	TIN T1	T1	22.9	42	54.4	--	--	--	--
6210	TIN115	3WNDTR	TIN T2	T2	22.9	42	54.4	--	--	--	--
6210	TIN115	3WNDTR	TIN T3	T3	34.3	50	68.6	50	68.6	62.5	54.9
6225	CDE115	6226	CDE13A	T1	18.1	50	36.2	--	--	--	--
6225	CDE115	6227	CDE13B	T2	18.1	50	36.2	--	--	--	--
6230	CBA115	3WNDTR	CBAN T1	T1	24.2	50	48.4	--	--	--	--
6230	CBA115	3WNDTR	CBAN T2	T2	27.9	50	55.7	--	--	--	--
6240	EHIG230	6241	EHIG34	T1	17.7	50	35.3	--	--	--	--
6260	CHA230	6263	ESP230	0B	2.4	304	0.8	304	0.8	340	0.7
6260	CHA230	6340	CAN230	30	13.8	304	4.5	304	4.5	340	4
6260	CHA230	6400	FRONTCHA	21	6.2	304	2	304	2	340	1.8
6260	CHA230	3WNDTR	TRAFO1	T1	11.4	50	22.8	50	22.8	62.5	18.3
6261	CHA115	6750	BON13.8	T1	14.9	50	29.8	--	--	--	--
6261	CHA115	3WNDTR	TRAFO1	T1	14.9	50	29.8	50	29.8	62.5	23.9
6263	ESP230	6264	CHANG1	T1	0	125	0	--	--	--	--
6263	ESP230	6265	CHANG2	T2	0	125	0	--	--	--	--
6270	CAT115	6271	CAT 13A	T1	0	52	0	--	--	--	--
6270	CAT115	6272	CAT 13B	T2	0	52	0	--	--	--	--
6280	GIR115	6281	GIR 13A	T1	0	20	0	--	--	--	--
6280	GIR115	6282	GIR 13B	T2	0	66.6	0	--	--	--	--
6290	CATII115	6291	TCOG1	T1	0	75	0	--	--	--	--
6290	CATII115	6292	TCOG2	T2	0	75	0	--	--	--	--
6290	CATII115	6293	TCOG3	T3	0	75	0	--	--	--	--
6295	CATIII 115	6296	CATIII 13A	T1	3.8	25	15.1	--	--	--	--
6295	CATIII 115	6297	CATIII 13B	T2	3.8	25	15.1	--	--	--	--
6330	BAI230	6331	BAI115	T1	20.6	60	34.3	--	--	--	--
6330	BAI230	6335	BAIG1	T1	30.4	60	50.7	--	--	--	--
6330	BAI230	6336	BAIG2	T2	0	60	0	--	--	--	--
6330	BAI230	6680	BFR230	8B	14.7	193	7.6	193	7.6	366	4
6331	BAI115	6332	BAM115	44	20.5	93	22	93	22	175	11.7
6332	BAM115	6333	BAMG1	T1	17.4	70	24.8	--	--	--	--
6332	BAM115	6334	BAMG2	T1	0	70	0	--	--	--	--
6332	BAM115	6730	SAN115	1	3.4	15	22.7	15	22.7	15	22.7
6340	CAN230	6341	CAN34	T1	9	50	17.9	--	--	--	--
6340	CAN230	6345	PM230-29	29	13.3	304	4.4	304	4.4	340	3.9
6360	GLA230	6363	ZAM230	23	1.4	131	1	131	1	405	0.3
6360	GLA230	3WNDTR	TRAFO1	T1	0	66	0	--	--	--	--
6363	ZAM230	6366	EVA230	24	0.6	131	0.5	131	0.5	405	0.2

6363	ZAM230	3WNDTR	TRAFO1	T1	0	40	0	--	--	--	--
6366	EVA230	3WNDTR	TRAFO1	T1	0	64	0	--	--	--	--
6370	CBN115	6371	CBNG1	T1	80.3	110	73	--	--	--	--
6370	CBN115	6372	CBNG2	T2	80.2	110	72.9	--	--	--	--
6380	BOQIII230	6381	BOQIII34	T1	32.7	83.3	39.3	--	--	--	--
6380	BOQIII230	6386	BOQIII34	T2	24.2	83.3	29	--	--	--	--
6400	FRONTCHA	58350	CAH230	1	8.5	300	2.8	300	2.8	--	--
6410	PET230	6411	PET34	T1	53.1	100	53.1	--	--	--	--
6410	PET230	6411	PET34	T2	53.1	100	53.1	--	--	--	--
6410	PET230	6411	PET34	T3	53.1	100	53.1	--	--	--	--
6410	PET230	6412	PRI230	1	72.9	247	29.5	247	29.5	366	19.9
6410	PET230	6412	PRI230	2	72.9	247	29.5	247	29.5	366	19.9
6412	PRI230	6413	PRIG1	T1	73.7	182.6	40.4	--	--	--	--
6412	PRI230	6414	PRIG2	T2	73.7	182.6	40.4	--	--	--	--
6415	CCGNL250A	6416	A-CCGNL G1	T1	80.9	90	89.9	--	--	--	--
6415	CCGNL250A	6417	A-CCGNL G2	T2	80.9	90	89.9	--	--	--	--
6415	CCGNL250A	6418	A-CCGNL V3	T3	48.1	90	53.4	--	--	--	--
6420	CCGNL250B	6421	B-CCGNL G1	T1	0	90	0	--	--	--	--
6420	CCGNL250B	6422	B-CCGNL G2	T2	0	90	0	--	--	--	--
6420	CCGNL250B	6423	B-CCGNL V3	T3	0	90	0	--	--	--	--
6429	TEL230	6471	PANIII230	1	69	275	25.1	275	25.1	459	15
6429	TEL230	6471	PANIII230	2	69	275	25.1	275	25.1	459	15
6429	TEL230	6471	PANIII230	3	69	275	25.1	275	25.1	459	15
6430	ECO230	6431	ECO34.5	T1	68.6	125	54.9	--	--	--	--
6430	ECO230	6431	ECO34.5	T2	68.6	125	54.9	--	--	--	--
6430	ECO230	6471	PANIII230	2B	59.7	275	21.7	275	21.7	459	13
6430	ECO230	6471	PANIII230	3B	59.7	275	21.7	275	21.7	459	13
6500	FRONTDOM	6690	DOM230	5B	16.3	300	5.4	300	5.4	389	4.2
6500	FRONTDOM	56052	RCL230B	1	16.3	374	4.4	374	4.4	--	--
6580	LBO115	6581	LBO13	T1	31.4	50	62.7	--	--	--	--
6590	24DIC230	6591	24-dic-13	T1	18.3	50	36.5	--	--	--	--
6680	BFR230	6681	LPO230	1	11.6	193	6	193	6	366	3.2
6680	BFR230	6683	SAL230	1	9.6	193	5	193	5	366	2.6
6681	LPO230	6682	LPO13.8	T1	11.9	33.3	35.6	--	--	--	--
6683	SAL230	6684	SAL13.8	T1	9.8	31	31.5	--	--	--	--
6690	DOM230	6691	ALT230	35	15.2	374	4.1	374	4.1	--	--
6690	DOM230	6695	PDO230	33	13	374	3.5	374	3.5	--	--
6690	DOM230	6698	MLI230	34	12.5	374	3.3	374	3.3	--	--
6691	ALT230	6692	ALTG1	T1	15.5	26	59.6	--	--	--	--
6691	ALT230	6693	ALTG2	T2	0	26	0	--	--	--	--
6691	ALT230	6694	ALTG3	T3	0	26	0	--	--	--	--

6695	PDO230	3WNDTR	TRAFO1	T1	13.2	40	33.1	--	--	--	--
6698	MLI230	6699	MLIG1	T1	12.7	20	63.6	--	--	--	--
6698	MLI230	6700	MLIG2	T2	0	20	0	--	--	--	--
6698	MLI230	6701	MLIG3	T3	0	20	0	--	--	--	--
6730	SAN115	6731	SAN13.8	T1	3.4	13.2	26.1	--	--	--	--
6760	SBA230	3WNDTR	TRAFO1	T1	32.9	100	32.9	--	--	--	--
6761	SBA115	6775	SMA115	1	12.9	28.7	44.9	28.7	44.9	32.8	39.3
6761	SBA115	3WNDTR	TRAFO1	T1	12.6	100	12.6	--	--	--	--
6775	SMA115	6776	SMA34	T1	13.1	50	26.1	--	--	--	--
6790	SMA82	3WNDTR	TRAFO1	T1	16.9	60	28.2	--	--	--	--
6840	BUR230	6841	BUR13.8	T1	16.8	60	28	--	--	--	--
6860	BBL230	6861	BBL13.8	T1	11.7	30	39.1	--	--	--	--
6870	TABII 230	6871	TABII 13.8	T1	0	55	0	--	--	--	--
6915	SCR115	6916	SCR13.8	T1	12.9	50	25.8	--	--	--	--
6036	SMA115	6120	MIR115B	35	9.5	97	9.8	97	9.8	109	8.7
6120	MIR115B	6122	MIRG10	T1	0	50	0	--	--	--	--
6120	MIR115B	6124	MIR44	T3	9.9	75	13.2	--	--	--	--
6121	MIRG9	6123	MIR115A	T1	0	50	0	--	--	--	--
6123	MIR115A	6124	MIR44	T1	9.1	47	19.3	--	--	--	--
6123	MIR115A	6124	MIR44	T2	9.1	50	18.1	--	--	--	--
6123	MIR115A	6165	CLAY115	5B	17.5	100	17.5	100	17.5	100	17.5

REPORTE DE GENERACIÓN, PÉRDIDAS E INTERCAMBIO EN ÁREAS
MW/MVAR

AREA	DE GENERACIÓN	A CARGA	TO BUS SHUNT	FROM CHARGING	A PÉRDIDAS	TO TIE LINES	TO TIES + LOADS	DESIRED NET INT
1	794.3	780.2	0	0	12.8	1.3	1.3	0
GUATEMAL	-134.4	87.4	257	646	161.9	5.3	5.3	
2	616.1	607.4	0	0	8.7	0	0	0
SALVADOR	60.9	155	0	193.3	106.4	-7.1	-7.1	
3	812.5	794.7	0	0	17.1	0.8	0.8	0
HONDURAS	14.4	254.8	193.8	700.8	224.8	41.8	41.8	
4	330.4	324.6	0	0	5.8	0.1	0.1	0
NICARAGU	-109.9	140.6	43.6	326.2	67.3	-35.3	-35.3	
5	772.6	756.4	0	0	16.4	-0.2	-0.2	0
C.RICA	-71.5	181.3	-17	473.5	196.1	41.6	41.6	
6	1082.6	1105.3	0	0	12.3	-35	-35	-30
PANAMA	-49.9	367	73.4	691.1	228.5	-27.7	-27.7	
7	69.1	34.1	0	0	1.2	33.8	33.8	30
ACANAL	7.3	10.5	-14.8	0	7.5	4.1	4.1	
8	27391.8	27392.5	0	0	0	-0.7	-0.7	0
MEXICO	2008.7	2031.4	0	0	0	-22.7	-22.7	
COLUMN	31869.4	31795.1	0	0	74.3	0	0	0
TOTALS	1725.7	3228	536.1	3031	992.6	0	0	

Demanda Máxima de Invierno

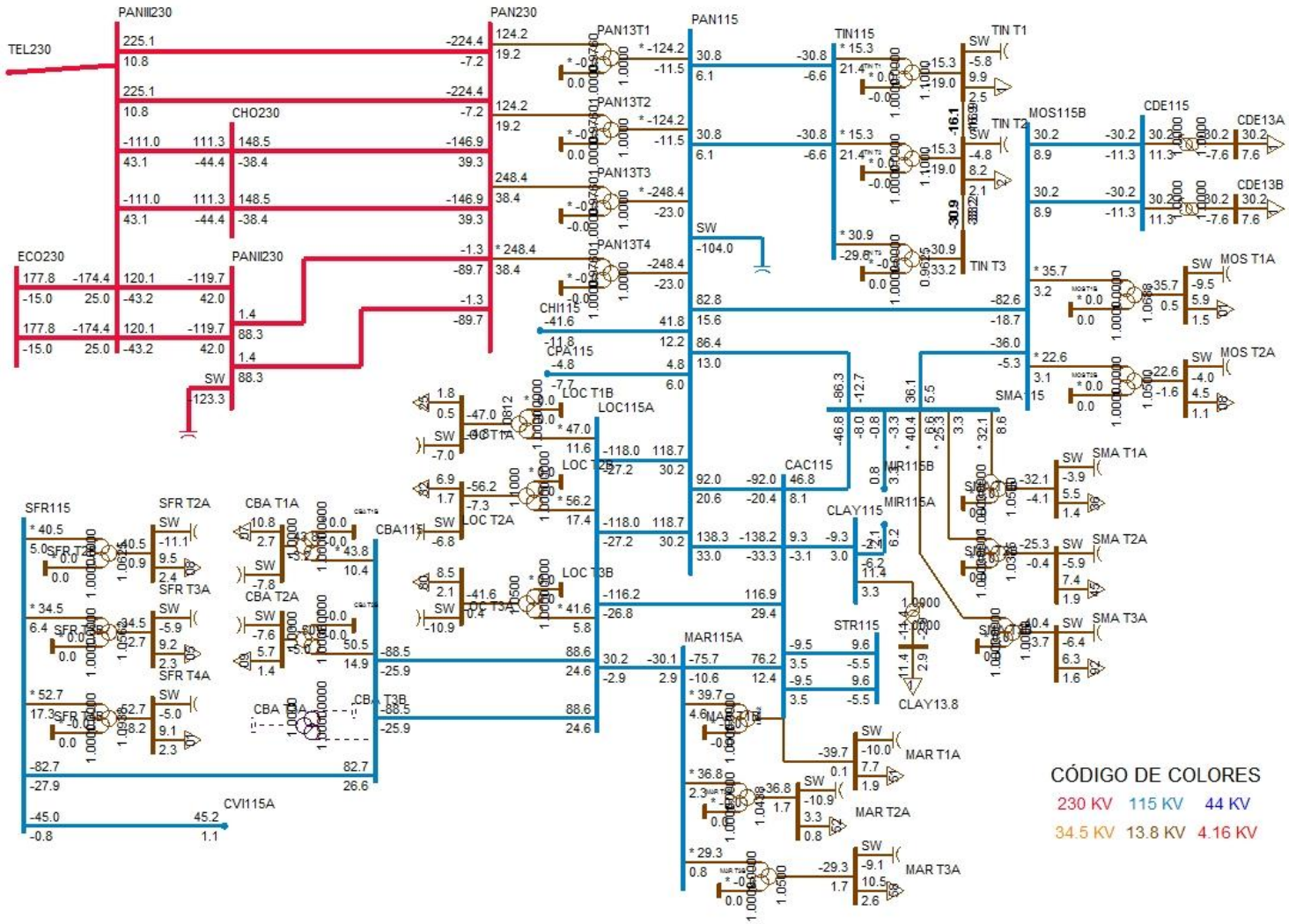
PANIII230
PAN230
PAN115
TEL230
CHO230
ECO230
PANII230
PAN13T1
PAN13T2
PAN13T3
PAN13T4
TIN115
TIN T1
TIN T2
TIN T3
MOS115B
CDE115
CDE13A
CDE13B
MOS T1A
MOS T2A
SMA115
SMA T1A
SMA T2A
SMA T3A
MIR115B
MIR115A
CHI115
CPA115
LOC T1B
LOC115A
LOC T2A
LOC T3B
CAC115
CLAY115
CLAY13.8
STR115
MAR115A
MAR T1A
MAR T2A
MAR T3A
SFR115
SFR T2A
SFR T3A
SFR T4A
CBA T1A
CBA T2A
CBA T3A
CBA T3B
CBA115
CVI115A
CÓDIGO DE COLORES
230 KV
115 KV
44 KV
34.5 KV
13.8 KV
4.16 KV

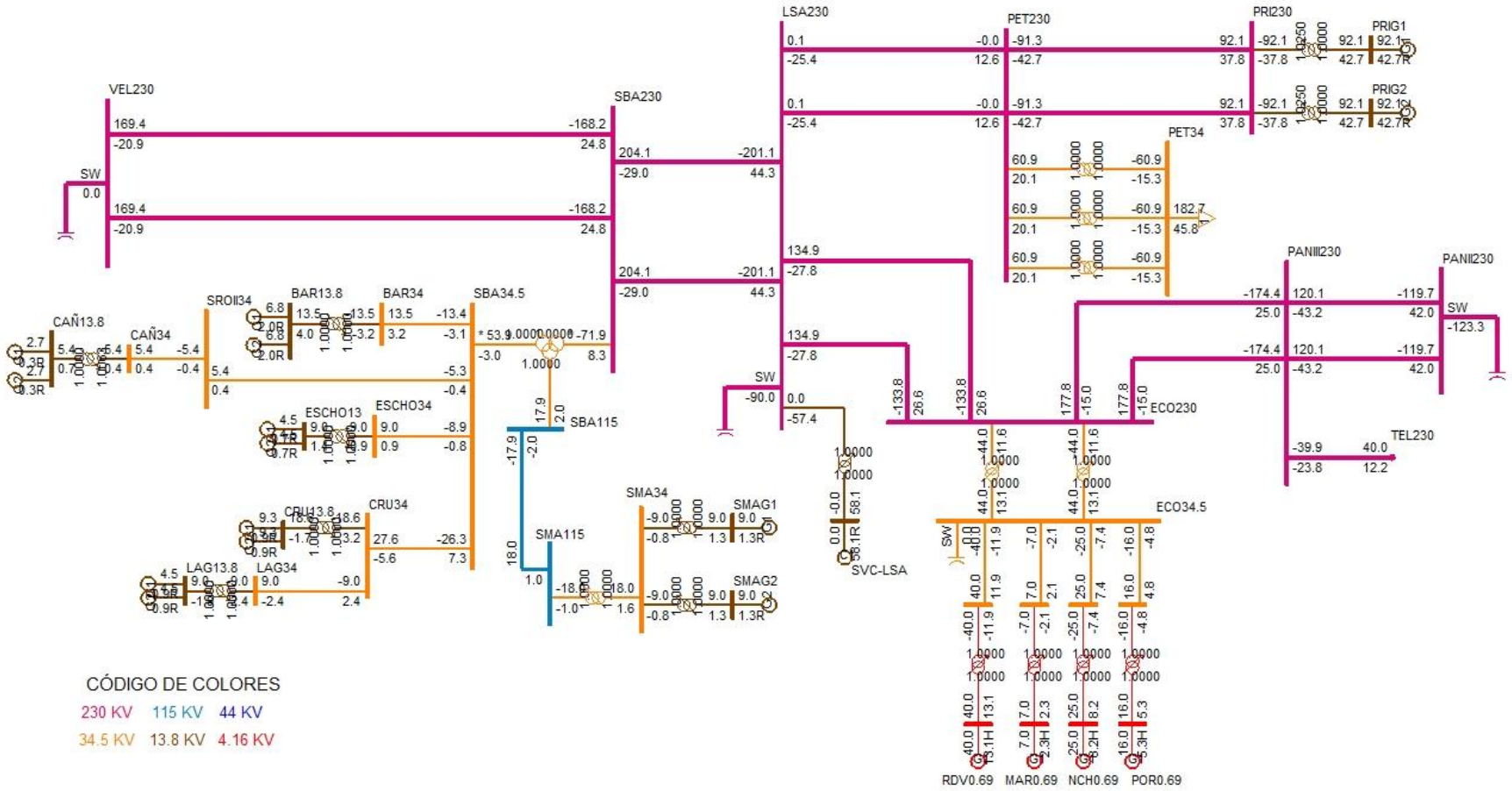
VEL230
SBA230
LSA230
PET230
PRI230
PRIG1
PRIG2
PET34
PANII230
SW
CAÑ13.8
CAÑ34
SROII34
BAR13.8
BAR34
SBA34.5
SBA115
ESCHO13
ESCHO34
CRU13.8
CRU34
LAG13.8
LAG34
SMA34
SMA115
SMAG1
SMAG2
SVC-LSA
ECO230
ECO34.5
TEL230
RDV0.69
MAR0.69
NCH0.69
POR0.69
CÓDIGO DE COLORES
230 KV 115 KV 44 KV
34.5 KV 13.8 KV 4.16 KV

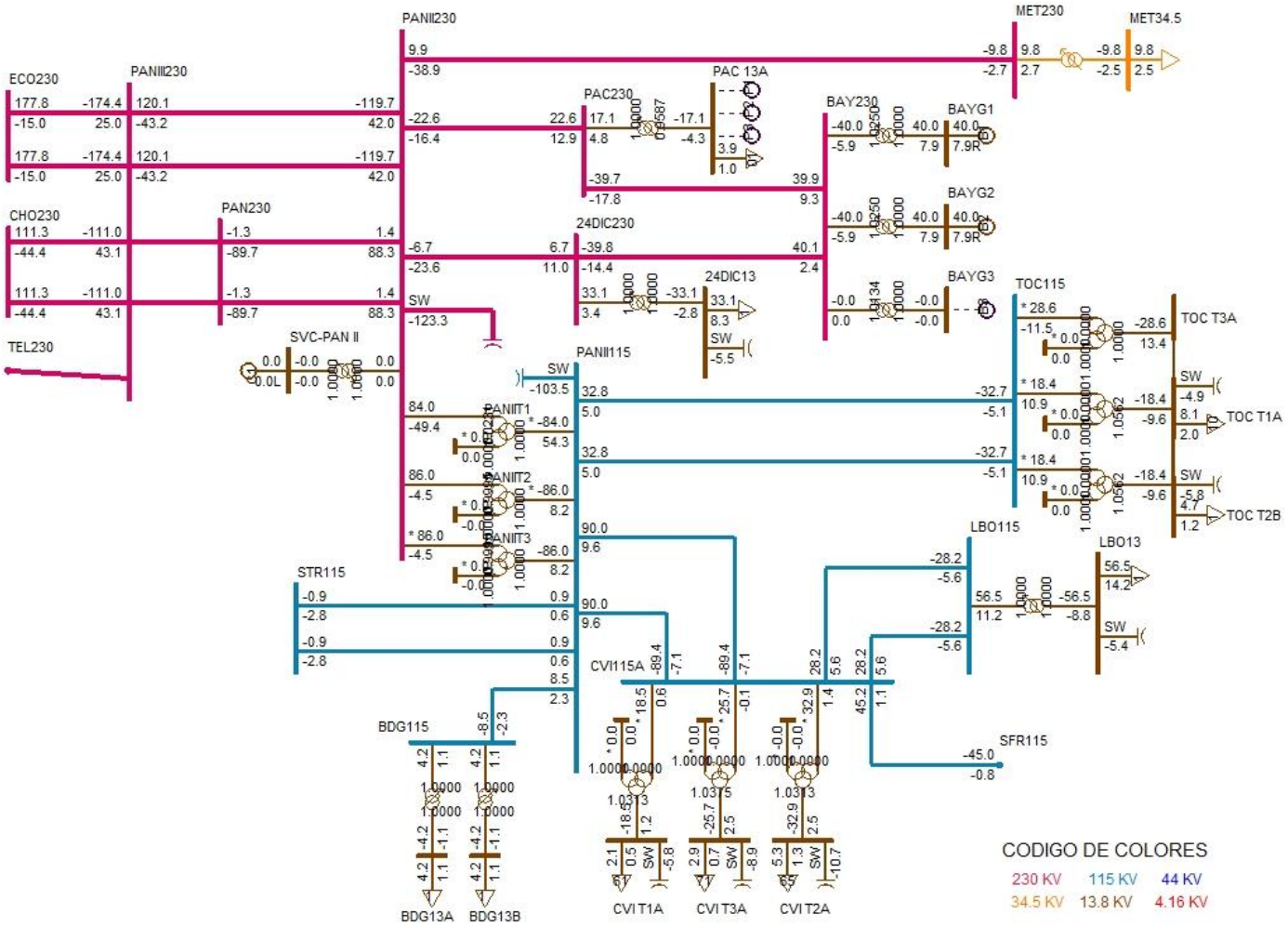
PANII230
MET230
MET34.5
ECO230
PANIII230
PAC230
PAC 13A
BAY230
BAYG1
BAYG2
BAYG3
CHO230
PAN230
24DIC230
24DIC13
TOC115
TOC T3A
TOC T1A
TOC T2B
TEL230
SVC-PAN II
PANII115
PANIIT1
PANIIT2
PANIIT3
LBO115
LBO13
STR115
CVII15A
SFR115
BDG115
BDG13A
BDG13B
CVI T1A
CVI T3A
CVI T2A
CODIGO DE COLORES
230 KV
115 KV
44 KV
34.5 KV
13.8 KV
4.16 KV

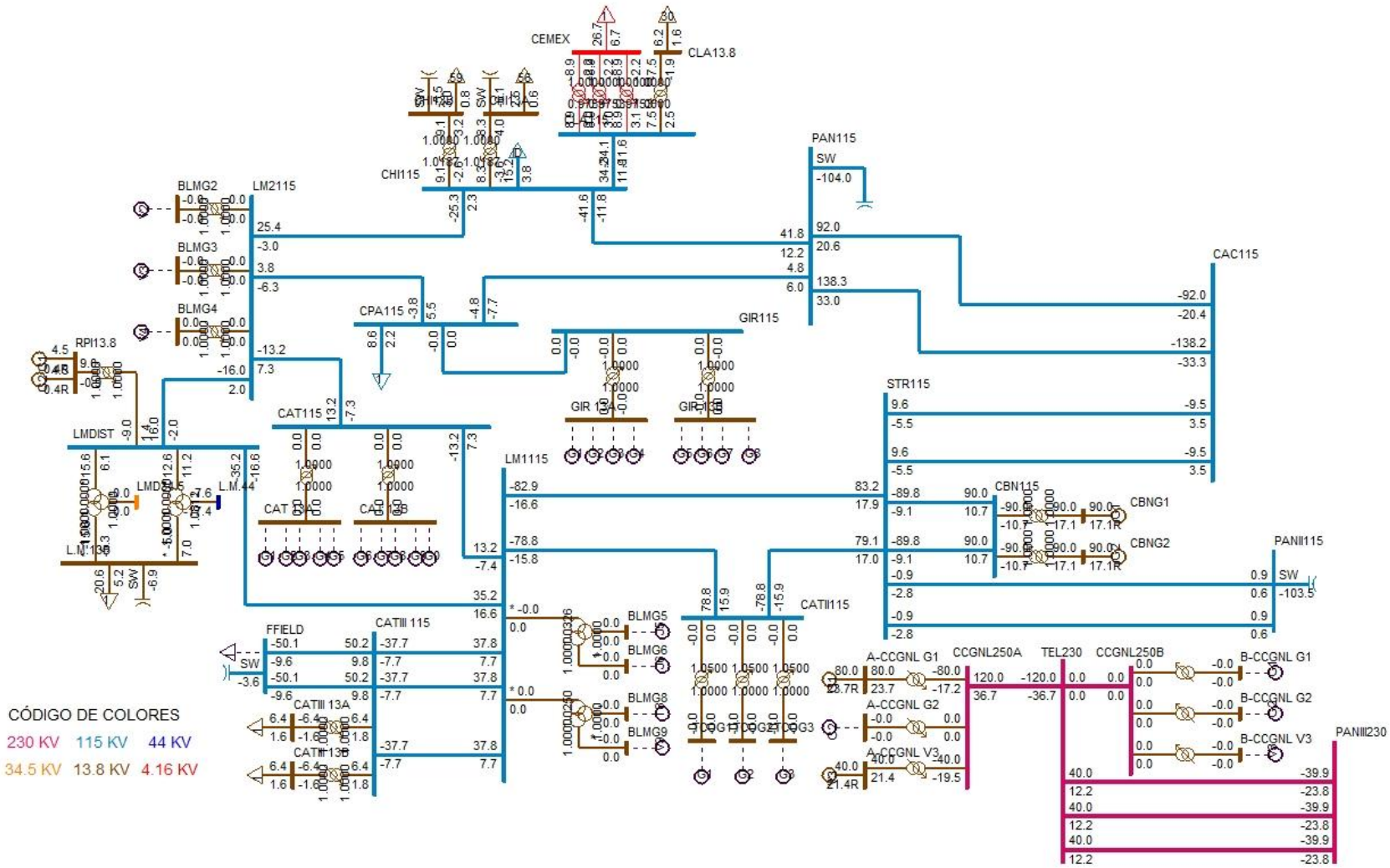
CEMEX
CLA13.8
CHI115
PAN115
SW
BLMG2
LM2115
BLMG3
BLMG4
CPA115
GIR115
CAC115
RPI13.8
LMDIST
CAT115
LM1115
STR115
CBN115
CBNG1
CBNG2
PANII115
FFIELD
CATIII 115
CATII115
CATIII 13A
CATIII 13B
BLMG5
BLMG6
BLMG8
BLMG9
A-CCGNL G1
A-CCGNL G2
A-CCGNL V3
CCGNL250A
TEL230
CCGNL250B
B-CCGNL G1
B-CCGNL G2
B-CCGNL V3
PANIII230
CÓDIGO DE COLORES
230 KV 115 KV 44 KV
34.5 KV 13.8 KV 4.16 KV

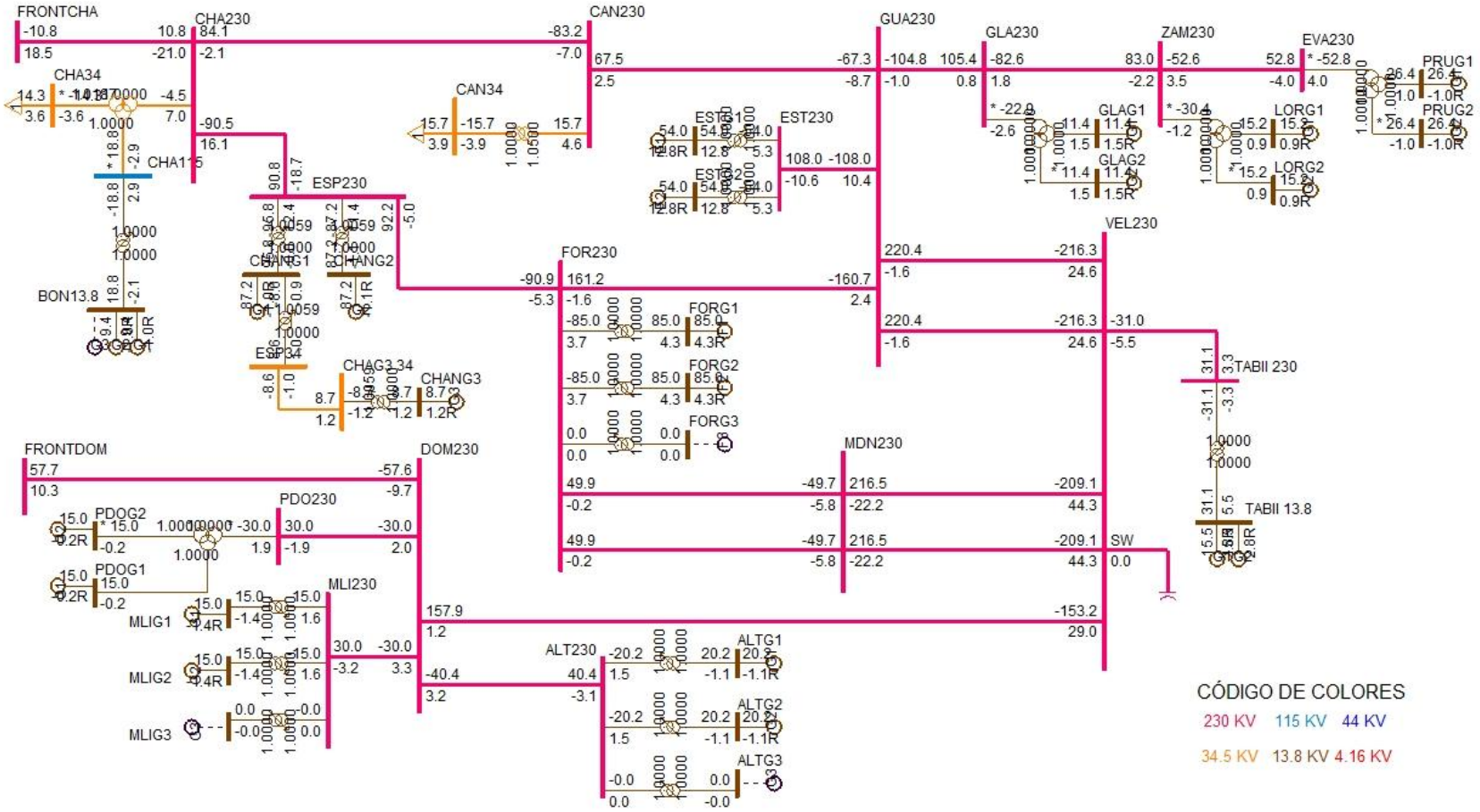
FRONTCHA
CHA230
CAN230
GUA230
GLA230
ZAM230
EVA230
PRUG1
PRUG2
CHA34
CHA115
CAN34
EST230
GLAG1
GLAG2
LORG1
LORG2
BON13.8
ESP230
CHANG1
CHANG2
ESP34
CHAG3 34
CHANG3
FOR230
FORG1
FORG2
FORG3
VEL230
TABII 230
TABII 13.8
MDN230
SW
FRONTDOM
DOM230
PDO230
PDOG2
PDOG1
MLI230
MLIG1
MLIG2
MLIG3
ALT230
ALTG1
ALTG2
ALTG3
CÓDIGO DE COLORES
230 KV
115 KV
44 KV
34.5 KV
13.8 KV
4.16 KV

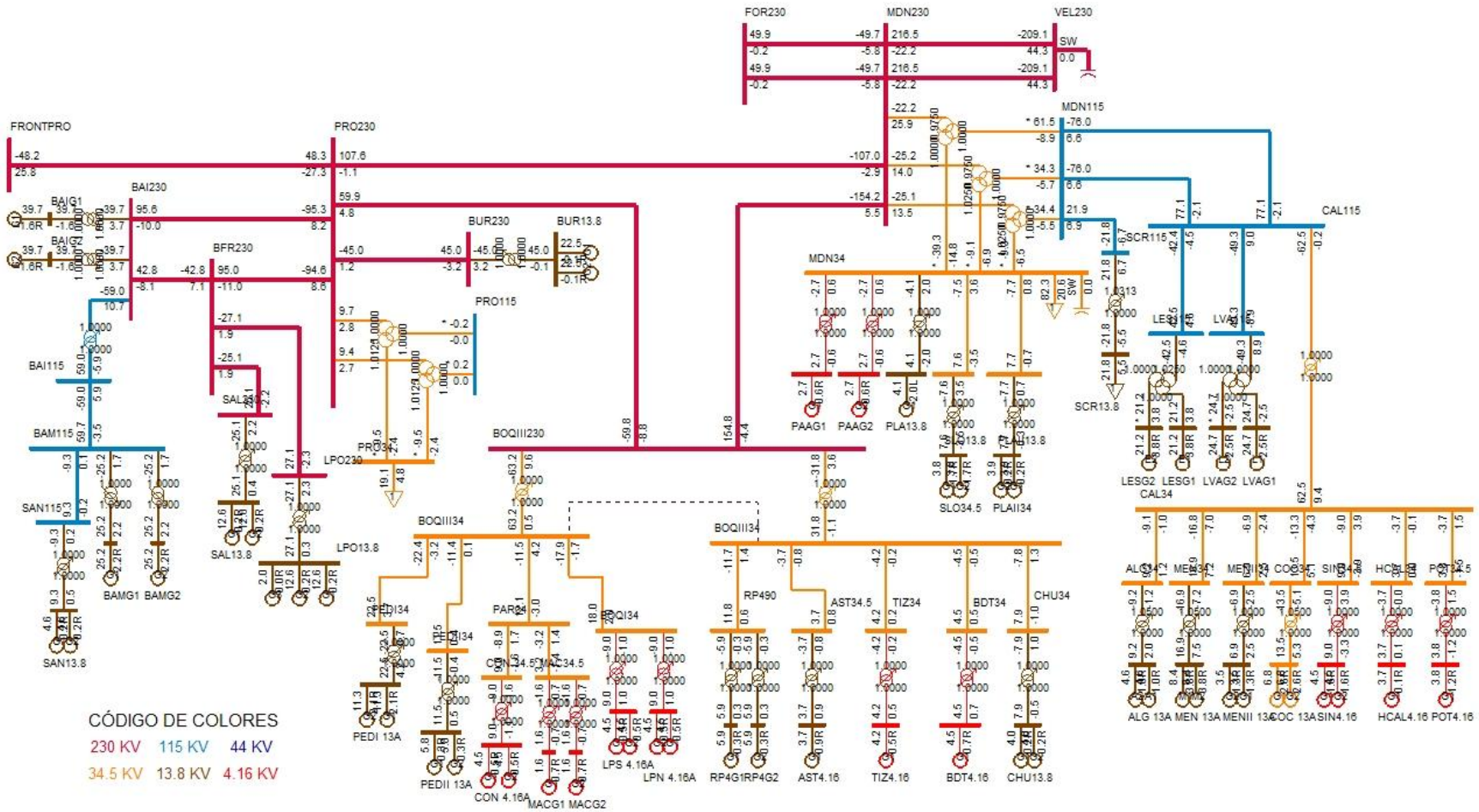
FOR230
MDN230
VEL230
SW
MDN115
FRONTPRO
PRO230
BAI230
BAIG1
BAIG2
BFR230
BUR230
BUR13.8
PRO115
MDN34
SCR115
CAL115
BAI115
BAM115
SAN115
SAL13.8
LPO230
LPO13.8
PRO13.5
BOQIII230
BOQIII34
PAAG1
PAAG2
PLA13.8
SLO34.5
PLAII34
SCR13.8
LESG2
LESG1
LVAG2
LVAG1
CAL34
BAMG1
BAMG2
SAN13.8
PEDI 13A
PEDII 13A
CON 4.16A
MACG1
MACG2
LPS 4.16A
LPN 4.16A
RP490
RP4G1
RP4G2
AST34.5
AST4.16
TIZ34
TIZ4.16
BDT34
BDT4.16
CHU34
CHU13.8
ALG 13A
MEN 13A
MENII 13A
COC 13A
SIN4.16
HCAL4.16
POT4.16
CÓDIGO DE COLORES
230 KV
115 KV
44 KV
34.5 KV
13.8 KV
4.16 KV

DESPACHO DE GENERACIÓN PARA ÁREA 6-PANAMÁ

# BARRA	NOMBRE	ID	POTENCIA ACTIVA GENERADA (MW)	POTENCIA REACTIVA GENERADA (MVAR)
6090	LESG1	E1	21.2	3.8
6091	LESG2	E2	21.2	3.8
6094	LVAG1	L1	24.7	-2.5
6095	LVAG2	L2	24.7	-2.5
6097	FORG1	F1	85	4.3
6098	FORG2	F2	85	4.3
6101	BAYG1	B1	40	7.9
6102	BAYG2	B2	40	7.9
6176	ESTG1	E1	54	12.8
6177	ESTG2	E2	54	12.8
6264	CHANG1	G1	87.2	-1
6265	CHANG2	G2	87.2	-1.1
6268	CHANG3	G3	8.7	1.2
6311	ALG 13A	A1	4.6	1
6311	ALG 13A	A2	4.6	1
6321	MEN 13A	M1	8.4	3.8
6321	MEN 13A	M2	8.4	3.8
6333	BAMG1	G1	25.2	2.2
6334	BAMG2	G2	25.2	2.2
6335	BAIG1	G1	39.7	-1.6
6336	BAIG2	G2	39.7	-1.6
6361	GLAG1	G1	11.4	1.5
6362	GLAG2	G2	11.4	1.5
6364	LORG1	G1	15.2	0.9
6365	LORG2	G2	15.2	0.9
6367	PRUG1	G1	26.4	-1
6368	PRUG2	G2	26.4	-1
6371	CBNG1	G1	90	17.1
6372	CBNG2	G2	90	17.1
6384	PEDI 13A	G1	11.2	2.1
6384	PEDI 13A	G2	11.2	2.1
6385	PEDII 13A	G1	5.8	0.3
6385	PEDII 13A	G2	5.8	0.3
6391	ODA13.8	G1	4.1	-0.7
6391	ODA13.8	G2	4.1	-0.7
6413	PRIG1	G1	92.1	42.7
6414	PRIG2	G2	92.1	42.7

6416	A-CCGNL G1	G1	80	23.7
6418	A-CCGNL V3	V3	40	21.4
6433	RDV0.69	G1	40	13.1
6435	MAR0.69	G1	7	2.3
6437	NCH0.69	G1	25	8.2
6439	POR0.69	G1	16	5.3
6510	MACG1	G1	1.6	-0.7
6511	MACG2	G2	1.6	-0.7
6520	PAAG1	G1	2.7	-0.6
6521	PAAG2	G2	2.7	-0.6
6530	CON 4.16A	G1	4.5	-0.5
6530	CON 4.16A	G2	4.5	-0.5
6560	PLA13.8	G1	4.1	-2
6570	FRA13.8	G1	2.5	-1.1
6570	FRA13.8	G2	2.5	-1.1
6600	LHU13.8	G1	4.6	-1.4
6621	LPS 4.16A	G1	4.5	0.5
6621	LPS 4.16A	G2	4.5	0.5
6623	LPN 4.16A	G1	4.5	0.5
6623	LPN 4.16A	G2	4.5	0.5
6631	COC 13A	G1	6.8	2.6
6631	COC 13A	G2	6.8	2.6
6641	MENII 13A	G1	3.5	1.3
6641	MENII 13A	G2	3.5	1.3
6651	BDT4.16	G1	4.5	0.7
6661	HCAL4.16	G1	3.7	0.1
6671	RP4G1	G1	5.9	0.3
6672	RP4G2	G2	5.9	0.3
6682	LPO13.8	G1	12.6	0.2
6682	LPO13.8	G2	12.6	0.2
6682	LPO13.8	G3	2	0
6684	SAL13.8	G1	12.6	0.2
6684	SAL13.8	G2	12.6	0.2
6692	ALTG1	G1	20.2	-1.1
6693	ALTG2	G2	20.2	-1.1
6696	PDOG1	G1	15	-0.2
6697	PDOG2	G2	15	-0.2
6699	MLIG1	G1	15	-1.4
6700	MLIG2	G2	15	-1.4
6711	TIZ4.16	G1	4.2	0.5
6721	SIN4.16	G1	4.5	-1.6

6721	SIN4.16	G2	4.5	-1.6
6731	SAN13.8	G1	4.6	0.2
6731	SAN13.8	G2	4.6	0.2
6741	CHU13.8	G1	4	-0.2
6741	CHU13.8	G2	4	-0.2
6750	BON13.8	G1	9.4	-1
6750	BON13.8	G2	9.4	-1
6764	ESCHO13	G1	4.5	0.7
6764	ESCHO13	G2	4.5	0.7
6766	CRU13.8	G1	9.3	-0.9
6766	CRU13.8	G2	9.3	-0.9
6769	LAG13.8	G1	4.5	-0.9
6769	LAG13.8	G2	4.5	-0.9
6772	CAÑ13.8	G1	2.7	0.3
6772	CAÑ13.8	G2	2.7	0.3
6774	BAR13.8	G1	6.8	2
6774	BAR13.8	G2	6.8	2
6784	SMAG1	G1	9	1.3
6785	SMAG2	G2	9	1.3
6791	SMA82G1	G1	11.5	-0.8
6792	SMA82G2	G2	11.5	-0.8
6821	PLAII13.8	G1	3.9	-0.2
6821	PLAII13.8	G2	3.9	-0.2
6831	SLO13.8	G1	3.8	-1.7
6831	SLO13.8	G2	3.8	-1.7
6841	BUR13.8	G1	22.5	-0.1
6841	BUR13.8	G2	22.5	-0.1
6851	POT4.16	G1	3.8	-1.2
6861	BBL13.8	G1	12	2
6861	BBL13.8	G2	12	2
6861	BBL13.8	G3	1.8	0.3
6871	TABII 13.8	G1	15.5	2.8
6871	TABII 13.8	G2	15.5	2.8
6930	LPA13.8	G1	1.8	-0.6
6940	RPI13.8	G1	4.5	-0.4
6940	RPI13.8	G2	4.5	-0.4
6951	AST4.16	G1	3.7	0.9
6998	SVC-LSA	C1	0	58.1
6999	SVC-PAN II	C1	0	0
GENERACIÓN TOTAL DEL ÁREA 6			2032.3	320.6

DESPACHO DE GENERACIÓN PARA ÁREA 7-CANAL

# BARRA	NOMBRE	ID	POTENCIA ACATIVA GENERADA (MW)	POTENCIA REACTIVA GENERADA (MVAR)
6134	MADG1	G1	11.4	2.1
6135	MADG2	G2	11.4	1.8
6136	MADG3	G3	11.4	1.8
6140	GAT6A	G1	2.8	-0.3
6140	GAT6A	G2	2.8	-0.3
6140	GAT6A	G3	2.8	-0.3
6140	GAT6A	G4	4.3	-0.5
6140	GAT6A	G5	4.3	-0.5
6140	GAT6A	G6	4.3	-0.5
6155	MIR13B	G7	17	5.3
6155	MIR13B	G8	17	5.3
GENERACIÓN TOTAL DEL ÁREA 7			89.6	14

BARRAS EN 230 KV CON VOLTAJES MAYORES A (1)

# BARRA	NOMBRE	V(PU)	V(KV)	# BARRA	NOMBRE	V(PU)	V(KV)
6000	FRONTPRO	1.0037	230.84	6001	PAN230	1.0028	230.65
6003	PANII230	1.0136	233.12	6014	PRO230	1.0018	230.41
6100	BAY230	1.0263	236.04	6171	PAC230	1.0169	233.88
6260	CHA230	1.0147	233.37	6263	ESP230	1.0143	233.3
6330	BAI230	1.0035	230.81	6340	CAN230	1.0025	230.58
6360	GLA230	1.0031	230.7	6363	ZAM230	1.0089	232.05
6366	EVA230	1.0121	232.78	6400	FRONTCHA	1.0173	233.97
6410	PET230	1.0119	232.73	6412	PRI230	1.0355	238.17
6415	CCGNL250A	1.0201	234.63	6420	CCGNL250B	1.0201	234.63
6429	TEL230	1.0201	234.63	6430	ECO230	1.0065	231.51
6440	MET230	1.0466	240.73	6471	PANIII230	1.0068	231.57
6500	FRONTDOM	1.0042	230.96	6590	24DIC230	1.0151	233.48
6680	BFR230	1.0035	230.81	6681	LPO230	1.0036	230.82
6683	SAL230	1.0035	230.81	6690	DOM230	1.0012	230.27
6691	ALT230	1.0013	230.31	6695	PDO230	1.0019	230.43
6698	MLI230	1.0015	230.35	6790	SMA82	1.0012	230.28
6840	BUR230	1.0025	230.56				

BARRAS EN 230 KV CON VOLTAJES MENORES A (1)

# BARRA	NOMBRE	V(PU)	V(KV)	# BARRA	NOMBRE	V(PU)	V(KV)
6005	CHO230	0.9993	229.84	6011	MDN230	0.9955	228.95
6096	FOR230	0.9996	229.92	6105	PAM230	0.9993	229.84
6178	EST230	0.9974	229.4	6179	GUA230	0.9973	229.39
6182	VEL230	0.9888	227.43	6240	EHIG230	0.9953	228.93
6345	PM230-29	0.9995	229.89	6380	BOQIII230	0.9984	229.64
6760	SBA230	0.9905	227.81	6860	BBL230	0.9898	227.66
6870	TABII 230	0.9901	227.72				

BARRAS EN 115 KV CON VOLTAJES MAYORES A (1)

# BARRA	NOMBRE	V(PU)	V(KV)	# BARRA	NOMBRE	V(PU)	V(KV)
6002	PAN115	1.0198	117.28	6004	PANII115	1.0173	116.99
6009	LSA115	1.0086	115.99	6012	MDN115	1.0024	115.28
6018	CAC115	1.0187	117.16	6019	CVI115A	1.007	115.81
6024	CHI115	1.0066	115.76	6027	LOC115A	1.008	115.91
6032	MAR115A	1.0069	115.79	6036	SMA115	1.018	117.07
6040	SFR115	1.0031	115.36	6055	MOS115B	1.0156	116.79
6057	TOC115	1.014	116.61	6059	LM1115	1.0069	115.79
6060	LM2115	1.0068	115.78	6066	FFIELD	1.0008	115.09
6074	LMDIST	1.0068	115.78	6087	CAL115	1.0121	116.39
6088	LES115	1.0148	116.7	6092	LVA115	1.0122	116.41
6115	MES115	1.001	115.12	6120	MIR115B	1.0192	117.21
6123	MIR115A	1.0197	117.26	6160	BDG115	1.0166	116.91
6165	CLAY115	1.0189	117.17	6170	CPA115	1.0101	116.16
6173	STR115	1.0142	116.63	6210	TIN115	1.0174	117
6225	CDE115	1.0143	116.64	6230	CBA115	1.0055	115.64
6261	CHA115	1.0055	115.63	6270	CAT115	1.0068	115.79
6280	GIR115	1.0101	116.16	6290	CATII115	1.0077	115.88
6295	CATIII 11	1.0042	115.49	6350	PM115-8	1.013	116.5
6370	CBN115	1.0189	117.17	6580	LBO115	1.0066	115.76

BARRAS EN 115 KV CON VOLTAJES MENORES A (1)

# BARRA	NOMBRE	V(PU)	V(KV)	# BARRA	NOMBRE	V(PU)	V(KV)
6015	PRO115	0.9981	114.78	6047	CLA115	0.999	114.88
6331	BAI115	0.9923	114.11	6332	BAM115	0.9986	114.84
6730	SAN115	0.9987	114.86	6761	SBA115	0.9859	113.38
6775	SMA115	0.9909	113.95	6915	SCR115	0.9985	114.82

VERIFICACIÓN DE CARGA (MVA) EN LÍNEAS Y TRANSFORMADORES

DE		A				RATIN SET A		RATIN SET B		RATIN SET C	
# BARRA	NOMBRE	# BARRA	NOMBRE	CKT	CARGA	RATING	%	RATING	%	RATING	%
6000	FRONTPRO	6014	PRO230	1	55.4	400	13.8	400	13.8	450	12.3
6000	FRONTPRO	56050	RCL230A	1	54.5	200	27.3	200	27.3	--	--
6001	PAN230	6003	PANII230	1C	89.5	350	25.6	350	25.6	450	19.9
6001	PAN230	6003	PANII230	2B	89.5	350	25.6	350	25.6	450	19.9
6001	PAN230	6005	CHO230	3A	153.5	247	62.1	247	62.1	366	41.9
6001	PAN230	6005	CHO230	4A	153.5	247	62.1	247	62.1	366	41.9
6001	PAN230	6471	PANIII230	1	223.9	400	56	400	56	450	49.7
6001	PAN230	6471	PANIII230	2	223.9	400	56	400	56	450	49.7
6001	PAN230	3WNDTR	TRAF04	T4	251.3	350	71.8	350	71.8	437.5	57.4
6001	PAN230	3WNDTR	TRAFO1	T1	125.7	175	71.8	175	71.8	218.8	57.4
6001	PAN230	3WNDTR	TRAFO2	T2	125.7	175	71.8	175	71.8	218.8	57.4
6001	PAN230	3WNDTR	TRAFO3	T3	251.3	350	71.8	350	71.8	437.5	57.4
6002	PAN115	6018	CAC115	12	92.5	120	77.1	120	77.1	175	52.8
6002	PAN115	6018	CAC115	37	139.6	142	98.3	142	98.3	178	78.4
6002	PAN115	6024	CHI115	3A	43	203	21.2	203	21.2	225	19.1
6002	PAN115	6027	LOC115A	22	120.1	137	87.7	137	87.7	175	68.6
6002	PAN115	6027	LOC115A	38	120.1	137	87.7	137	87.7	175	68.6
6002	PAN115	6036	SMA115	7	85.6	93	92.1	93	92.1	175	48.9
6002	PAN115	6055	MOS115B	10	83.4	109	76.5	109	76.5	135	61.8
6002	PAN115	6170	CPA115	4A	9	203	4.4	203	4.4	225	4
6002	PAN115	6210	TIN115	42	31	151	20.5	151	20.5	175	17.7
6002	PAN115	6210	TIN115	9	31	151	20.5	151	20.5	175	17.7
6002	PAN115	3WNDTR	TRAF04	T4	249.4	350	71.3	350	71.3	437.5	57
6002	PAN115	3WNDTR	TRAFO1	T1	124.7	175	71.3	175	71.3	218.8	57
6002	PAN115	3WNDTR	TRAFO2	T2	124.7	175	71.3	175	71.3	218.8	57
6002	PAN115	3WNDTR	TRAFO3	T3	249.4	350	71.3	350	71.3	437.5	57
6003	PANII230	6171	PAC230	1B	27.6	186	14.8	186	14.8	350	7.9
6003	PANII230	6440	MET230	1	39.6	275	14.4	275	14.4	459	8.6
6003	PANII230	6471	PANIII230	2A	126.8	275	46.1	275	46.1	459	27.6
6003	PANII230	6471	PANIII230	3A	126.8	275	46.1	275	46.1	459	27.6
6003	PANII230	6590	24DIC230	2B	24.2	186	13	186	13	350	6.9
6003	PANII230	3WNDTR	TRAFO1	T1	97.4	175	55.7	175	55.7	218.8	44.5
6003	PANII230	3WNDTR	TRAFO2	T2	86.1	175	49.2	175	49.2	218.8	39.3
6003	PANII230	3WNDTR	TRAFO3	T3	86.1	175	49.2	175	49.2	218.8	39.3
6004	PANII115	6019	CVI115A	28	89.1	158	56.4	158	56.4	196	45.4
6004	PANII115	6019	CVI115A	29	89.1	158	56.4	158	56.4	196	45.4
6004	PANII115	6057	TOC115	32	32.6	93	35.1	93	35.1	175	18.7
6004	PANII115	6057	TOC115	33	32.6	93	35.1	93	35.1	175	18.7

6004	PANII115	6160	BDG115	1	8.6	97	8.9	97	8.9	109	7.9
6004	PANII115	6173	STR115	1	2.9	200	1.5	200	1.5	250	1.2
6004	PANII115	6173	STR115	2	2.9	200	1.5	200	1.5	250	1.2
6004	PANII115	3WNDTR	TRAFO1	T1	100	175	57.2	175	57.2	218.8	45.7
6004	PANII115	3WNDTR	TRAFO2	T2	86.4	175	49.3	175	49.3	218.8	39.5
6004	PANII115	3WNDTR	TRAFO3	T3	86.4	175	49.3	175	49.3	218.8	39.5
6005	CHO230	6008	LSA230	1	170.6	400	42.7	400	42.7	450	37.9
6005	CHO230	6008	LSA230	2	170.6	400	42.7	400	42.7	450	37.9
6005	CHO230	6105	PAM230	11	0.1	193	0	193	0	366	0
6005	CHO230	6240	EHIG230	3B	166.5	247	67.4	247	67.4	366	45.5
6005	CHO230	6240	EHIG230	4B	166.5	247	67.4	247	67.4	366	45.5
6005	CHO230	6471	PANIII230	1	119.9	400	30	400	30	450	26.7
6005	CHO230	6471	PANIII230	2	119.9	400	30	400	30	450	26.7
6005	CHO230	3WNDTR	TRAFO1	T1	22.6	50	45.1	50	45.1	62.5	36.1
6005	CHO230	3WNDTR	TRAFO2	T2	59.3	100	59.3	100	59.3	125	47.5
6005	CHO230	3WNDTR	TRAFO3	T3	59.3	100	59.3	100	59.3	125	47.5
6008	LSA230	6182	VEL230	1	195.4	400	48.8	400	48.8	450	43.4
6008	LSA230	6182	VEL230	2	195.4	400	48.8	400	48.8	450	43.4
6008	LSA230	6182	VEL230	5A	173.8	247	70.4	247	70.4	366	47.5
6008	LSA230	6240	EHIG230	3C	181.8	247	73.6	247	73.6	366	49.7
6008	LSA230	6240	EHIG230	4C	181.8	247	73.6	247	73.6	366	49.7
6008	LSA230	6410	PET230	1	25.4	247	10.3	247	10.3	366	6.9
6008	LSA230	6410	PET230	2	25.4	247	10.3	247	10.3	366	6.9
6008	LSA230	6430	ECO230	2C	137.8	275	50.1	275	50.1	459	30
6008	LSA230	6430	ECO230	3C	137.8	275	50.1	275	50.1	459	30
6008	LSA230	6760	SBA230	4A	208.2	275	75.7	275	75.7	459	45.3
6008	LSA230	6760	SBA230	5A	208.2	275	75.7	275	75.7	459	45.3
6008	LSA230	6790	SMA82	1	23.1	131	17.6	131	17.6	405	5.7
6008	LSA230	6860	BBL230	6A	175.5	247	71.1	247	71.1	366	48
6008	LSA230	3WNDTR	TRAFO1	T1	60.8	100	60.8	100	60.8	125	48.7
6008	LSA230	3WNDTR	TRAFO2	T2	44	70	62.8	70	62.8	87.5	50.2
6008	LSA230	3WNDTR	TRAFO3	T3	60.8	100	60.8	100	60.8	125	48.7
6009	LSA115	3WNDTR	TRAFO1	T1	63.1	100	63.1	100	63.1	125	50.5
6009	LSA115	3WNDTR	TRAFO2	T2	51.6	60	85.9	60	85.9	75	68.7
6009	LSA115	3WNDTR	TRAFO3	T3	63.1	100	63.1	100	63.1	125	50.5
6011	MDN230	6014	PRO230	1	107.5	400	26.9	400	26.9	450	23.9
6011	MDN230	6096	FOR230	7	50.3	193	26	193	26	366	13.7
6011	MDN230	6096	FOR230	8	50.3	193	26	193	26	366	13.7
6011	MDN230	6182	VEL230	5B	218.7	350	62.5	350	62.5	450	48.6
6011	MDN230	6182	VEL230	6C	218.7	350	62.5	350	62.5	450	48.6
6011	MDN230	6380	BOQIII230	9A	155.1	400	38.8	400	38.8	450	34.5

6011	MDN230	3WNDTR	TRAFO1	T1	34.2	100	34.2	100	34.2	125	27.3
6011	MDN230	3WNDTR	TRAFO2	T2	28.8	70	41.2	70	41.2	87.5	32.9
6011	MDN230	3WNDTR	TRAFO3	T3	28.5	70	40.7	70	40.7	87.5	32.6
6012	MDN115	6087	CAL115	15	76.2	93	81.9	93	81.9	175	43.5
6012	MDN115	6087	CAL115	16	76.2	93	81.9	93	81.9	175	43.5
6012	MDN115	6915	SCR115	1	22.9	143.6	15.9	161.9	14.1	--	--
6012	MDN115	3WNDTR	TRAFO1	T1	62.1	80	77.7	80	77.7	100	62.1
6012	MDN115	3WNDTR	TRAFO2	T2	34.8	60	58	60	58	75	46.4
6012	MDN115	3WNDTR	TRAFO3	T3	34.9	60	58.1	60	58.1	75	46.5
6014	PRO230	6330	BAI230	27	95.8	193	49.6	193	49.6	366	26.2
6014	PRO230	6380	BOQIII230	9B	60.5	400	15.1	400	15.1	450	13.4
6014	PRO230	6680	BFR230	8A	95.3	193	49.4	193	49.4	366	26
6014	PRO230	6840	BUR230	1	45	193	23.3	193	23.3	366	12.3
6014	PRO230	3WNDTR	TRAFO1	T1	10.1	50	20.2	50	20.2	62.5	16.2
6014	PRO230	3WNDTR	TRAFO2	T2	9.7	50	19.5	50	19.5	62.5	15.6
6015	PRO115	3WNDTR	TRAFO1	T1	0.2	50	0.4	50	0.4	62.5	0.3
6015	PRO115	3WNDTR	TRAFO2	T2	0.2	50	0.4	50	0.4	62.5	0.3
6017	CEMEX	6047	CLA115	T1	9.4	10	94	--	--	--	--
6017	CEMEX	6047	CLA115	T2	9.4	15	62.7	--	--	--	--
6017	CEMEX	6047	CLA115	T3	9.4	30	31.3	--	--	--	--
6018	CAC115	6027	LOC115A	6	118.3	140	84.5	140	84.5	150	78.9
6018	CAC115	6036	SMA115	1	46.7	97	48.1	97	48.1	109	42.8
6018	CAC115	6165	CLAY115	5A	9.6	100	9.6	100	9.6	100	9.6
6018	CAC115	6173	STR115	1A	10.9	150	7.3	150	7.3	175	6.2
6018	CAC115	6173	STR115	2A	10.9	150	7.3	150	7.3	175	6.2
6018	CAC115	6350	PM115-8	8	75.9	140	54.2	140	54.2	150	50.6
6019	CVI115A	6040	SFR115	11	44.9	141	31.8	141	31.8	164	27.4
6019	CVI115A	6580	LBO115	48	28.6	50	57.2	--	--	--	--
6019	CVI115A	6580	LBO115	49	28.6	50	57.2	--	--	--	--
6019	CVI115A	3WNDTR	CVI T1	T1	18.6	25	74.2	--	--	--	--
6019	CVI115A	3WNDTR	CVI T2	T2	33	42	78.5	--	--	--	--
6019	CVI115A	3WNDTR	CVI T3	T3	25.7	42	61.2	--	--	--	--
6024	CHI115	6025	CHI13A	T1	9.2	25	36.9	--	--	--	--
6024	CHI115	6026	CHI13B	T2	9.7	25	38.7	--	--	--	--
6024	CHI115	6047	CLA115	24	36.1	90	40.1	--	--	--	--
6024	CHI115	6060	LM2115	3B	25.4	203	12.5	203	12.5	225	11.3
6027	LOC115A	6032	MAR115A	21	30.1	114	26.4	114	26.4	125.4	24
6027	LOC115A	6230	CBA115	39	91.7	160	57.3	--	--	--	--
6027	LOC115A	6230	CBA115	40	91.7	160	57.3	--	--	--	--
6027	LOC115A	3WNDTR	LOC T1	T1	48.4	50	96.8	--	--	--	--
6027	LOC115A	3WNDTR	LOC T2	T2	58.9	50	117.7	--	--	--	--

6027	LOC115A	3WNDTR	LOC T3	T3	42	47	89.4	--	--	--	--
6032	MAR115A	6350	PM115-8	8	75.9	114	66.6	114	66.6	132	57.5
6032	MAR115A	3WNDTR	MAR T1	T1	39.9	50	79.8	--	--	--	--
6032	MAR115A	3WNDTR	MAR T2	T2	36.9	50	73.7	--	--	--	--
6032	MAR115A	3WNDTR	MAR T3	T3	29.3	50	58.7	--	--	--	--
6036	SMA115	6055	MOS115B	1	35.9	97	37	97	37	109	32.9
6036	SMA115	6120	MIR115B	35	3.3	97	3.4	97	3.4	109	3
6036	SMA115	3WNDTR	STM T1	T1	33.3	25	133	--	--	--	--
6036	SMA115	3WNDTR	STM T2	T2	25.5	25	102	--	--	--	--
6036	SMA115	3WNDTR	STM T3	T3	40.9	50	81.9	--	--	--	--
6040	SFR115	6230	CBA115	41	87	184	47.3	184	47.3	228	38.1
6040	SFR115	3WNDTR	SFCO T2	T2	40.8	46	88.6	--	--	--	--
6040	SFR115	3WNDTR	SFCO T3	T3	35.1	50	70.2	--	--	--	--
6040	SFR115	3WNDTR	SFCO T4	T4	55.5	50	111	--	--	--	--
6047	CLA115	6048	CLA13.8	T1	7.9	10.5	74.8	--	--	--	--
6055	MOS115B	6225	CDE115	1	31.7	142	22.4	142	22.4	178	17.8
6055	MOS115B	6225	CDE115	2	31.7	142	22.4	142	22.4	178	17.8
6055	MOS115B	3WNDTR	MOS T1	T1	35.8	50	71.7	--	--	--	--
6055	MOS115B	3WNDTR	MOS T2	T2	22.8	50	45.6	--	--	--	--
6057	TOC115	3WNDTR	TOC T1	T1	21.4	50	42.8	--	--	--	--
6057	TOC115	3WNDTR	TOC T2	T2	21.4	50	42.8	--	--	--	--
6057	TOC115	3WNDTR	TOC T3	T3	30.8	50	61.7	50	61.7	62.5	49.3
6059	LM1115	6074	LMDIST	23	38.6	90.6	42.6	--	--	--	--
6059	LM1115	6173	STR115	2B	84	150	56	150	56	175	48
6059	LM1115	6270	CAT115	0A	15	93	16.1	93	16.1	175	8.6
6059	LM1115	6290	CATII115	1C	79.8	150	53.2	150	53.2	175	45.6
6059	LM1115	6295	CATIII 115	1	38.3	93	41.2	93	41.2	175	21.9
6059	LM1115	6295	CATIII 115	30	38.3	93	41.2	93	41.2	175	21.9
6059	LM1115	6295	CATIII 115	31	38.3	93	41.2	93	41.2	175	21.9
6059	LM1115	3WNDTR	TRAFO12	T1	0	100	0	--	--	--	--
6059	LM1115	3WNDTR	TRAFO7	T1	0	100	0	--	--	--	--
6060	LM2115	6071	BLMG2	T2	0	50	0	--	--	--	--
6060	LM2115	6072	BLMG3	T3	0	50	0	--	--	--	--
6060	LM2115	6073	BLMG4	T4	0	50	0	--	--	--	--
6060	LM2115	6074	LMDIST	26	16	90.6	17.7	--	--	--	--
6060	LM2115	6170	CPA115	4B	7.3	203	3.6	203	3.6	225	3.2
6060	LM2115	6270	CAT115	0B	15	93	16.1	93	16.1	175	8.5
6063	MHOPE	6115	MES115	T1	7.3	42	17.4	--	--	--	--
6066	FFIELD	6067	FF13.8	T1	42.3	50	84.6	--	--	--	--
6066	FFIELD	6115	MES115	1	17.5	93	18.8	93	18.8	175	10
6066	FFIELD	6295	CATIII 115	30	50.9	93	54.8	93	54.8	175	29.1

6066	FFIELD	6295	CATIII 115	31	50.9	93	54.8	93	54.8	175	29.1
6066	FFIELD	6322	FF13.8	T2	31.7	42	75.4	--	--	--	--
6066	FFIELD	6323	FF13.8	T5	15.2	50	30.4	--	--	--	--
6074	LMDIST	6940	RPI13.8	T1	9.1	15	60.7	--	--	--	--
6074	LMDIST	3WNDTR	BLM T9	T9	16.7	50	33.4	50	33.4	62.5	26.7
6074	LMDIST	3WNDTR	BLM44T8	T8	16.8	56	30.1	--	--	--	--
6087	CAL115	6088	LES115	17	42.1	93	45.3	93	45.3	175	24.1
6087	CAL115	6092	LVA115	18	49.5	93	53.2	93	53.2	175	28.3
6087	CAL115	6300	CAL34	T1	63.2	62.5	101.1	--	--	--	--
6088	LES115	3WNDTR	TRAFO1	T1	42.7	54	79.1	--	--	--	--
6092	LVA115	3WNDTR	TRAFO1	T1	50.1	54	92.8	--	--	--	--
6096	FOR230	6097	FORG1	T1	85.1	111	76.7	--	--	--	--
6096	FOR230	6098	FORG2	T2	85.1	111	76.7	--	--	--	--
6096	FOR230	6099	FORG3	T3	0	111	0	--	--	--	--
6096	FOR230	6179	GUA230	18	161.2	276	58.4	276	58.4	459	35.1
6096	FOR230	6263	ESP230	0A	91.1	304	30	304	30	340	26.8
6100	BAY230	6101	BAYG1	T1	40.8	109	37.4	--	--	--	--
6100	BAY230	6102	BAYG2	T2	40.8	96	42.5	--	--	--	--
6100	BAY230	6110	BAYG3	T3	0	109	0	--	--	--	--
6100	BAY230	6171	PAC230	1A	42.8	186	23	186	23	350	12.2
6100	BAY230	6590	24DIC230	2A	41.7	186	22.4	186	22.4	350	11.9
6105	PAM230	6106	PAM 13A	T1	0	63	0	--	--	--	--
6105	PAM230	6107	PAM 13B	T2	0	63	0	--	--	--	--
6115	MES115	3WNDTR	TRAFO2	T2	11.2	50	22.4	--	--	--	--
6123	MIR115A	6165	CLAY115	5B	6.5	100	6.5	100	6.5	100	6.5
6160	BDG115	6161	BDG13A	T1	4.4	25	17.6	--	--	--	--
6160	BDG115	6162	BDG13B	T1	4.4	25	17.6	--	--	--	--
6165	CLAY115	6166	CLAY13.8	T1	11.8	30	39.5	--	--	--	--
6170	CPA115	6280	GIR115	43	0	159	0	--	--	--	--
6171	PAC230	6172	PAC 13A	T1	17.8	65	27.3	--	--	--	--
6173	STR115	6290	CATII115	1B	79.8	150	53.2	150	53.2	175	45.6
6173	STR115	6370	CBN115	1	89	203	43.8	203	43.8	225	39.5
6173	STR115	6370	CBN115	2	89	203	43.8	203	43.8	225	39.5
6176	ESTG1	6178	EST230	T1	55.5	70	79.3	--	--	--	--
6177	ESTG2	6178	EST230	T2	55.5	70	79.3	--	--	--	--
6178	EST230	6179	GUA230	19	108.8	193	56.4	193	56.4	366	29.7
6179	GUA230	6182	VEL230	16	221	275	80.4	275	80.4	450	49.1
6179	GUA230	6182	VEL230	17	221	275	80.4	275	80.4	450	49.1
6179	GUA230	6345	PM230-29	29	68.1	276	24.7	276	24.7	459	14.8
6179	GUA230	6360	GLA230	22	105.1	131	80.2	131	80.2	405	26
6182	VEL230	6690	DOM230	5A	157.7	300	52.6	300	52.6	389	40.5

6182	VEL230	6760	SBA230	4B	172.6	275	62.8	275	62.8	459	37.6
6182	VEL230	6760	SBA230	5B	172.6	275	62.8	275	62.8	459	37.6
6182	VEL230	6860	BBL230	6B	151.2	247	61.2	247	61.2	366	41.3
6182	VEL230	6870	TABII 230	1	31.9	193	16.5	193	16.5	220	14.5
6210	TIN115	3WNDTR	TIN T1	T1	26.3	42	62.7	--	--	--	--
6210	TIN115	3WNDTR	TIN T2	T2	26.3	42	62.7	--	--	--	--
6210	TIN115	3WNDTR	TIN T3	T3	42.8	50	85.7	50	85.7	62.5	68.6
6225	CDE115	6226	CDE13A	T1	32.2	50	64.4	--	--	--	--
6225	CDE115	6227	CDE13B	T2	32.2	50	64.4	--	--	--	--
6230	CBA115	3WNDTR	CBAN T1	T1	45	50	90	--	--	--	--
6230	CBA115	3WNDTR	CBAN T2	T2	52.6	50	105.2	--	--	--	--
6240	EHIG230	6241	EHIG34	T1	31.3	50	62.7	--	--	--	--
6260	CHA230	6263	ESP230	0B	91.4	304	30.1	304	30.1	340	26.9
6260	CHA230	6340	CAN230	30	83.3	304	27.4	304	27.4	340	24.5
6260	CHA230	6400	FRONTCHA	21	23.3	304	7.7	304	7.7	340	6.9
6260	CHA230	3WNDTR	TRAFO1	T1	8.3	50	16.7	50	16.7	62.5	13.3
6261	CHA115	6750	BON13.8	T1	19	50	38	--	--	--	--
6261	CHA115	3WNDTR	TRAFO1	T1	19	50	38	50	38	62.5	30.4
6263	ESP230	6264	CHANG1	T1	96.6	125	77.3	--	--	--	--
6263	ESP230	6265	CHANG2	T2	87.9	125	70.3	--	--	--	--
6270	CAT115	6271	CAT 13A	T1	0	52	0	--	--	--	--
6270	CAT115	6272	CAT 13B	T2	0	52	0	--	--	--	--
6280	GIR115	6281	GIR 13A	T1	0	20	0	--	--	--	--
6280	GIR115	6282	GIR 13B	T2	0	66.6	0	--	--	--	--
6290	CATII115	6291	TCOG1	T1	0	75	0	--	--	--	--
6290	CATII115	6292	TCOG2	T2	0	75	0	--	--	--	--
6290	CATII115	6293	TCOG3	T3	0	75	0	--	--	--	--
6295	CATIII 115	6296	CATIII 13A	T1	6.7	25	26.7	--	--	--	--
6295	CATIII 115	6297	CATIII 13B	T2	6.7	25	26.7	--	--	--	--
6330	BAI230	6331	BAI115	T1	60	60	100	--	--	--	--
6330	BAI230	6335	BAIG1	T1	39.9	60	66.4	--	--	--	--
6330	BAI230	6336	BAIG2	T2	39.9	60	66.4	--	--	--	--
6330	BAI230	6680	BFR230	8B	43.4	193	22.5	193	22.5	366	11.9
6331	BAI115	6332	BAM115	44	59.9	93	64.4	93	64.4	175	34.2
6332	BAM115	6333	BAMG1	T1	25.3	70	36.1	--	--	--	--
6332	BAM115	6334	BAMG2	T1	25.3	70	36.1	--	--	--	--
6332	BAM115	6730	SAN115	1	9.3	15	62	15	62	15	62
6340	CAN230	6341	CAN34	T1	16.4	50	32.8	--	--	--	--
6340	CAN230	6345	PM230-29	29	67.7	304	22.3	304	22.3	340	19.9
6360	GLA230	6363	ZAM230	23	82.3	131	62.9	131	62.9	405	20.3
6360	GLA230	3WNDTR	TRAFO1	T1	23	66	34.9	--	--	--	--

6363	ZAM230	6366	EVA230	24	52.3	131	39.9	131	39.9	405	12.9
6363	ZAM230	3WNDTR	TRAFO1	T1	30.4	40	76.1	--	--	--	--
6366	EVA230	3WNDTR	TRAFO1	T1	53	64	82.7	--	--	--	--
6370	CBN115	6371	CBNG1	T1	91.6	110	83.3	--	--	--	--
6370	CBN115	6372	CBNG2	T2	91.6	110	83.3	--	--	--	--
6380	BOQIII230	6381	BOQIII34	T1	63.9	83.3	76.7	--	--	--	--
6380	BOQIII230	6386	BOQIII34	T2	32	83.3	38.4	--	--	--	--
6400	FRONTCHA	58350	CAH230	1	21.1	300	7	300	7	--	--
6410	PET230	6411	PET34	T1	64.1	100	64.1	--	--	--	--
6410	PET230	6411	PET34	T2	64.1	100	64.1	--	--	--	--
6410	PET230	6411	PET34	T3	64.1	100	64.1	--	--	--	--
6410	PET230	6412	PRI230	1	99.7	247	40.3	247	40.3	366	27.2
6410	PET230	6412	PRI230	2	99.7	247	40.3	247	40.3	366	27.2
6412	PRI230	6413	PRIG1	T1	101.5	182.6	55.6	--	--	--	--
6412	PRI230	6414	PRIG2	T2	101.5	182.6	55.6	--	--	--	--
6415	CCGNL250A	6416	A-CCGNL G1	T1	83.4	90	92.7	--	--	--	--
6415	CCGNL250A	6417	A-CCGNL G2	T2	0	90	0	--	--	--	--
6415	CCGNL250A	6418	A-CCGNL V3	T3	45.4	90	50.4	--	--	--	--
6420	CCGNL250B	6421	B-CCGNL G1	T1	0	90	0	--	--	--	--
6420	CCGNL250B	6422	B-CCGNL G2	T2	0	90	0	--	--	--	--
6420	CCGNL250B	6423	B-CCGNL V3	T3	0	90	0	--	--	--	--
6429	TEL230	6471	PANIII230	1	46.1	275	16.8	275	16.8	459	10.1
6429	TEL230	6471	PANIII230	2	46.1	275	16.8	275	16.8	459	10.1
6429	TEL230	6471	PANIII230	3	46.1	275	16.8	275	16.8	459	10.1
6430	ECO230	6431	ECO34.5	T1	45.9	125	36.7	--	--	--	--
6430	ECO230	6431	ECO34.5	T2	45.9	125	36.7	--	--	--	--
6430	ECO230	6471	PANIII230	2B	177.3	275	64.5	275	64.5	459	38.6
6430	ECO230	6471	PANIII230	3B	177.3	275	64.5	275	64.5	459	38.6
6440	MET230	6441	MET34.5	T1	10.2	50	20.3	--	--	--	--
6500	FRONTDOM	6690	DOM230	5B	58.4	300	19.5	300	19.5	389	15
6500	FRONTDOM	56052	RCL230B	1	58.4	374	15.6	374	15.6	--	--
6580	LBO115	6581	LBO13	T1	57.6	50	115.1	--	--	--	--
6590	24DIC230	6591	24-dic-13	T1	33.3	50	66.6	--	--	--	--
6680	BFR230	6681	LPO230	1	27.1	193	14	193	14	366	7.4
6680	BFR230	6683	SAL230	1	25.1	193	13	193	13	366	6.9
6681	LPO230	6682	LPO13.8	T1	27.2	33.3	81.6	--	--	--	--
6683	SAL230	6684	SAL13.8	T1	25.2	31	81.3	--	--	--	--
6690	DOM230	6691	ALT230	35	40.4	374	10.8	374	10.8	--	--
6690	DOM230	6695	PDO230	33	30	374	8	374	8	--	--
6690	DOM230	6698	MLI230	34	30.1	374	8.1	374	8.1	--	--
6691	ALT230	6692	ALTG1	T1	20.2	26	77.9	--	--	--	--

6691	ALT230	6693	ALTG2	T2	20.2	26	77.9	--	--	--	--
6691	ALT230	6694	ALTG3	T3	0	26	0	--	--	--	--
6695	PDO230	3WNDTR	TRAFO1	T1	30	40	75.1	--	--	--	--
6698	MLI230	6699	MLIG1	T1	15.1	20	75.4	--	--	--	--
6698	MLI230	6700	MLIG2	T2	15.1	20	75.4	--	--	--	--
6698	MLI230	6701	MLIG3	T3	0	20	0	--	--	--	--
6730	SAN115	6731	SAN13.8	T1	9.3	13.2	70.4	--	--	--	--
6760	SBA230	3WNDTR	TRAFO1	T1	72.4	100	72.4	--	--	--	--
6761	SBA115	6775	SMA115	1	18.3	28.7	63.8	28.7	63.8	32.8	55.8
6761	SBA115	3WNDTR	TRAFO1	T1	18	100	18	--	--	--	--
6775	SMA115	6776	SMA34	T1	18.1	50	36.1	--	--	--	--
6790	SMA82	3WNDTR	TRAFO1	T1	23.1	60	38.5	--	--	--	--
6840	BUR230	6841	BUR13.8	T1	45.1	60	75.2	--	--	--	--
6860	BBL230	6861	BBL13.8	T1	26.2	30	87.2	--	--	--	--
6870	TABII 230	6871	TABII 13.8	T1	31.5	55	57.4	--	--	--	--
6915	SCR115	6916	SCR13.8	T1	22.8	50	45.7	--	--	--	--
6036	SMA115	6120	MIR115B	35	3.3	97	3.4	97	3.4	109	3
6120	MIR115B	6122	MIRG10	T1	0	50	0	--	--	--	--
6120	MIR115B	6124	MIR44	T3	3.4	75	4.6	--	--	--	--
6121	MIRG9	6123	MIR115A	T1	0	50	0	--	--	--	--
6123	MIR115A	6124	MIR44	T1	3.3	47	7	--	--	--	--
6123	MIR115A	6124	MIR44	T2	3.3	50	6.6	--	--	--	--
6123	MIR115A	6165	CLAY115	5B	6.5	100	6.5	100	6.5	100	6.5

REPORTE DE GENERACIÓN, PÉRDIDAS E INTERCAMBIO EN ÁREAS
MW/MVAR

AREA	DE GENERACIÓN	A CARGA	TO BUS SHUNT	FROM CHARGING	A PÉRDIDAS	TO TIE LINES	TO TIES + LOADS	DESIRED NET INT
1	1131	1230	0	0	25.5	-124.5	-124.5	0
GUATEMAL	53.6	379.7	0.8	638.2	300.2	11.1	11.1	
2	1068.1	1050	0	0	18.1	0	0	0
SALVADOR	228.9	310.1	-127.3	193.9	226.3	13.6	13.6	
3	1685.6	1644	0	0	41.5	0.1	0.1	0
HONDURAS	211.4	534	-297	700.9	643.8	31.5	31.5	
4	452.2	446.4	0	0	6.6	-0.8	-0.8	0
NICARAGU	-99.1	193.4	-24.4	335.2	94.9	-27.9	-27.9	
5	1250	1235.5	0	0	14.5	0	0	0
C.RICA	-54.8	313.9	-227.4	475.4	267.1	66.9	66.9	
6	2032.3	1936.6	0	0	119.5	-23.8	-23.8	-25
PANAMA	320.6	485.3	-634.6	711	1230.2	-49.4	-49.4	
7	89.6	61.9	0	0	2.7	25	25	25
ACANAL	14	15.5	-14.2	0	13.2	-0.5	-0.5	
8	32874.1	32750.2	0	0	0	123.9	123.9	0
MEXICO	8814.2	8859.5	0	0	0	-45.3	-45.3	
COLUMN	40583.1	40354.5	0	0	228.5	0	0	0
TOTALS	9488.7	11091.6	-1324.1	3054.6	2775.8	0	0	

Cont. 18: El Coco – Panamá III

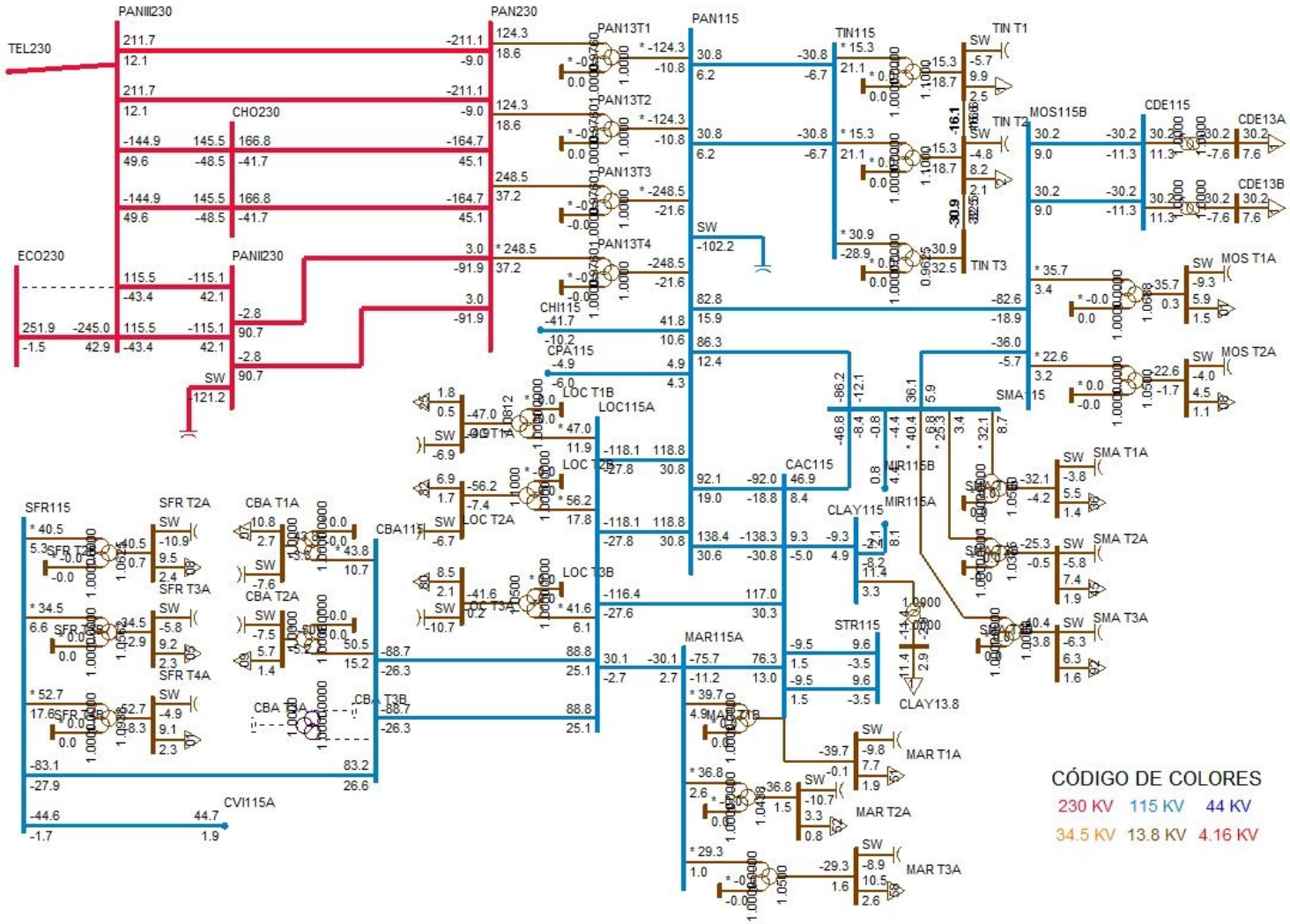
PANII230
TEL230
PAN230
PAN13T1
PAN13T2
PAN13T3
PAN13T4
PAN115
TIN115
TIN T1
TIN T2
TIN T3
MOS115B
CDE115
CDE13A
CDE13B
MOS T1A
MOS T2A
CHO230
ECO230
PANII230
SW
CHI115
CPA115
LOC T1B
LOC115A
LOC T2A
LOC T3B
CAC115
SMA115
MIR115B
MIR115A
SMA T1A
SMA T2A
SMA T3A
CLAY115
CLAY13.8
STR115
MAR115A
MAR T1A
MAR T2A
MAR T3A
SFR115
SFR T2A
SFR T3A
SFR T4A
CBA T1A
CBA T2A
CBA T3B
CBA115
CVI115A
CÓDIGO DE COLORES
230 KV
115 KV
44 KV
34.5 KV
13.8 KV
4.16 KV

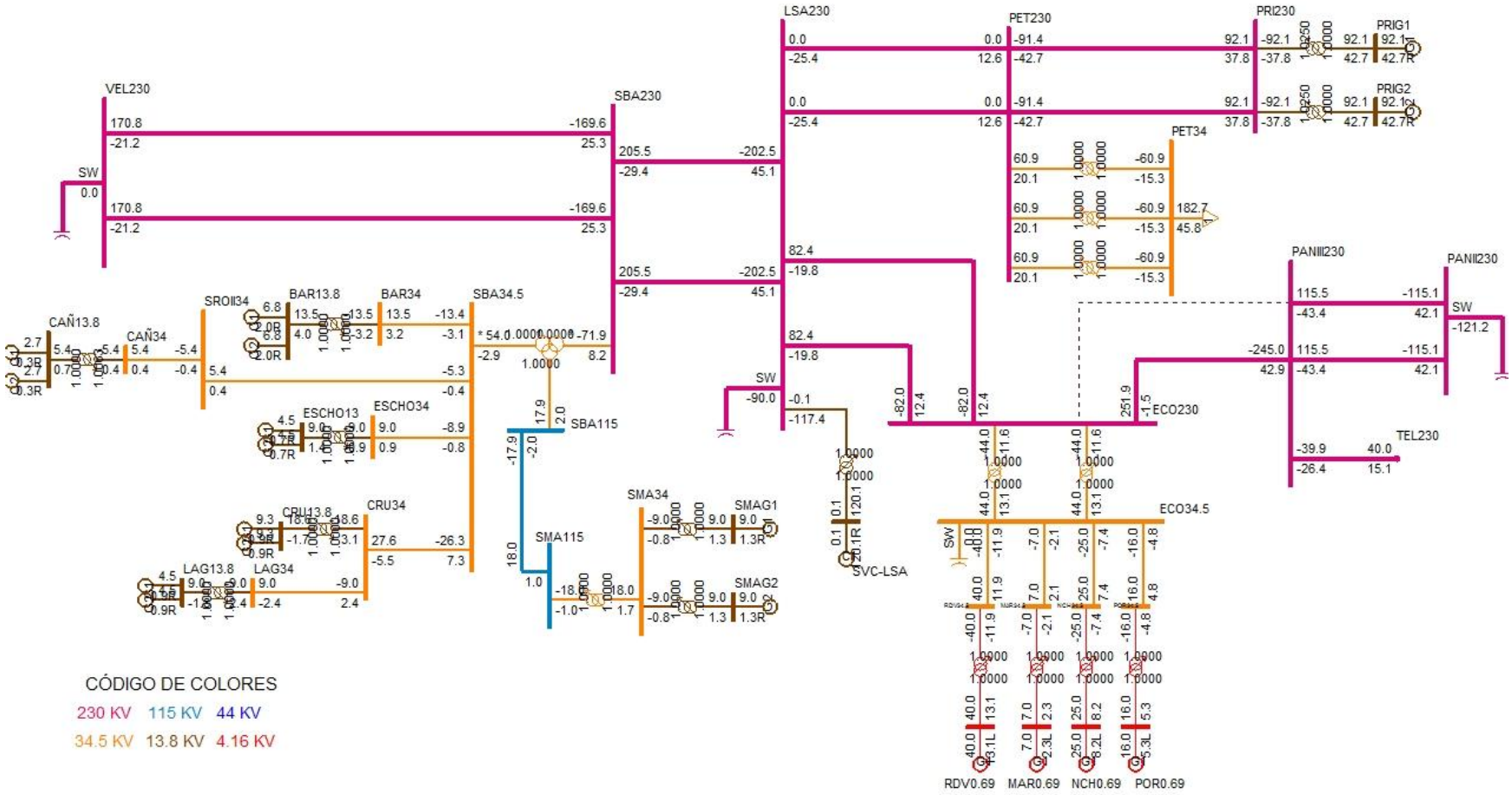
VEL230
SBA230
LSA230
PET230
PRI230
PRIG1
PRIG2
PET34
SW
CAÑ13.8
CAÑ34
SROII34
BAR13.8
BAR34
SBA34.5
SBA115
ESCHO13
ESCHO34
CRU13.8
CRU34
LAG13.8
LAG34
SMA34
SMA115
SMAG1
SMAG2
SVC-LSA
ECO230
ECO34.5
PANIII230
PANII230
TEL230
RDV0.69
MAR0.69
NCH0.69
POR0.69
CÓDIGO DE COLORES
230 KV 115 KV 44 KV
34.5 KV 13.8 KV 4.16 KV

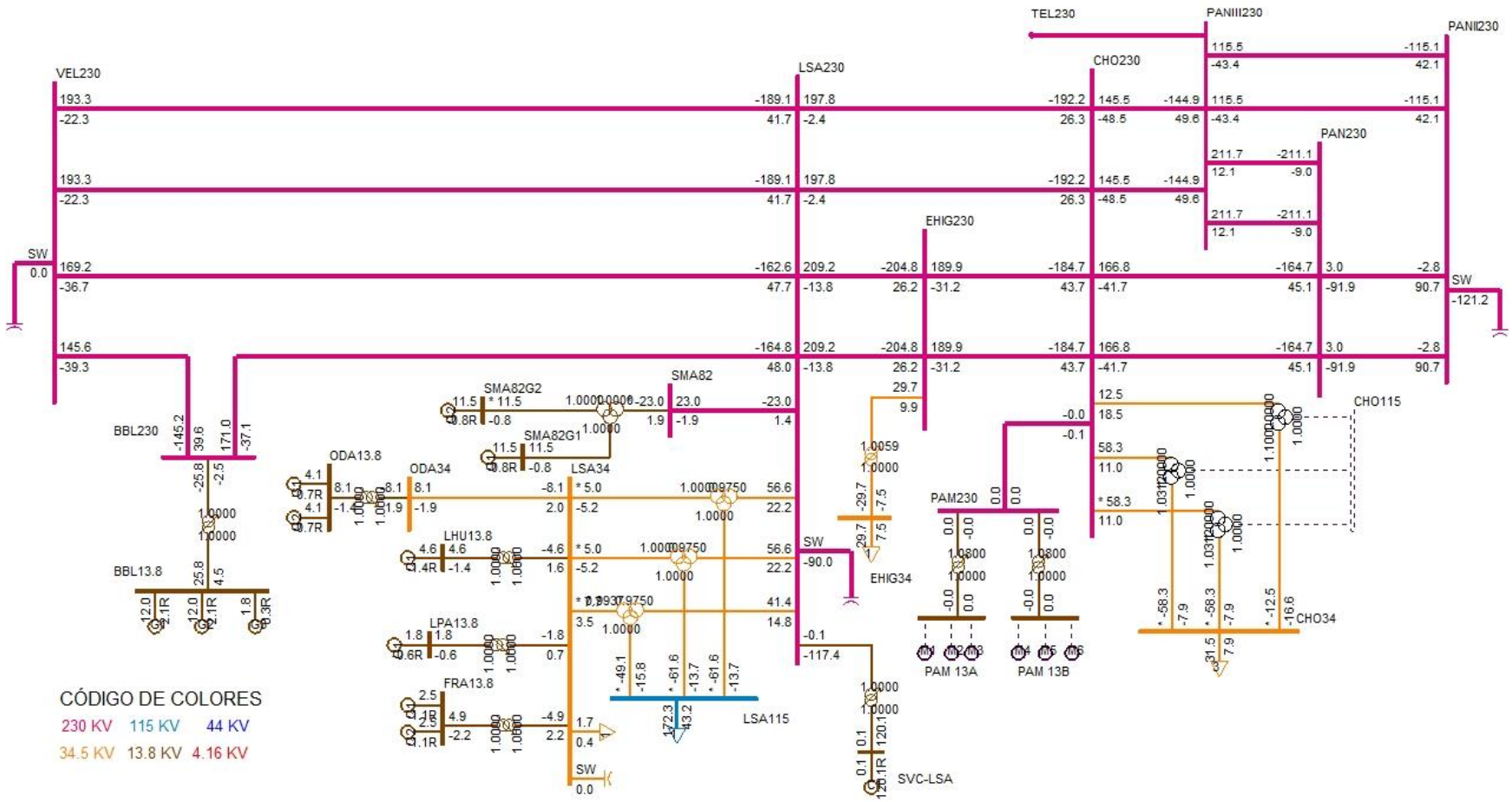
VEL230
LSA230
TEL230
PANIII230
PANII230
CHO230
PAN230
EHIG230
SW
0.0
SW
-121.2
BBL230
BBL13.8
ODA13.8
ODA34
LSA34
SMA82
SMA82G2
SMA82G1
LHU13.8
LPA13.8
FRA13.8
SW
-90.0
EHIG34
LSA115
SW
0.0
SVC-LSA
PAM230
PAM 13A
PAM 13B
CHO115
CHO34
CÓDIGO DE COLORES
230 KV 115 KV 44 KV
34.5 KV 13.8 KV 4.16 KV

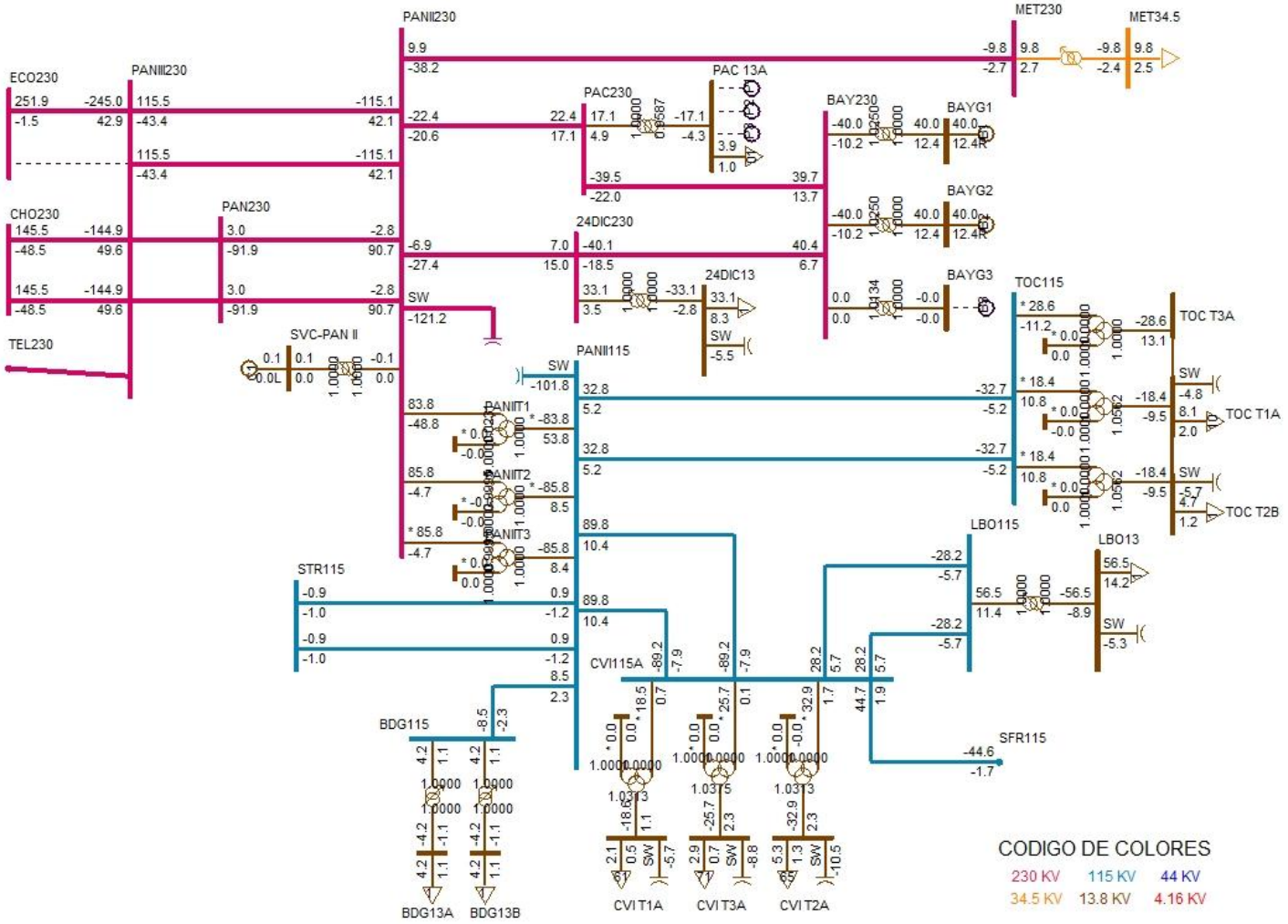
PANII230
MET230
MET34.5
ECO230
PANIII230
PAC230
PAC 13A
BAY230
BAYG1
BAYG2
BAYG3
CHO230
PAN230
24DIC230
24DIC13
TOC115
TOC T3A
TOC T1A
TOC T2B
TEL230
SVC-PAN II
PANII115
PANIT1
PANIT2
PANIT3
LBO115
LBO13
STR115
CVII15A
SFR115
BDG115
BDG13A
BDG13B
CVI T1A
CVI T3A
CVI T2A
CODIGO DE COLORES
230 KV
115 KV
44 KV
34.5 KV
13.8 KV
4.16 KV

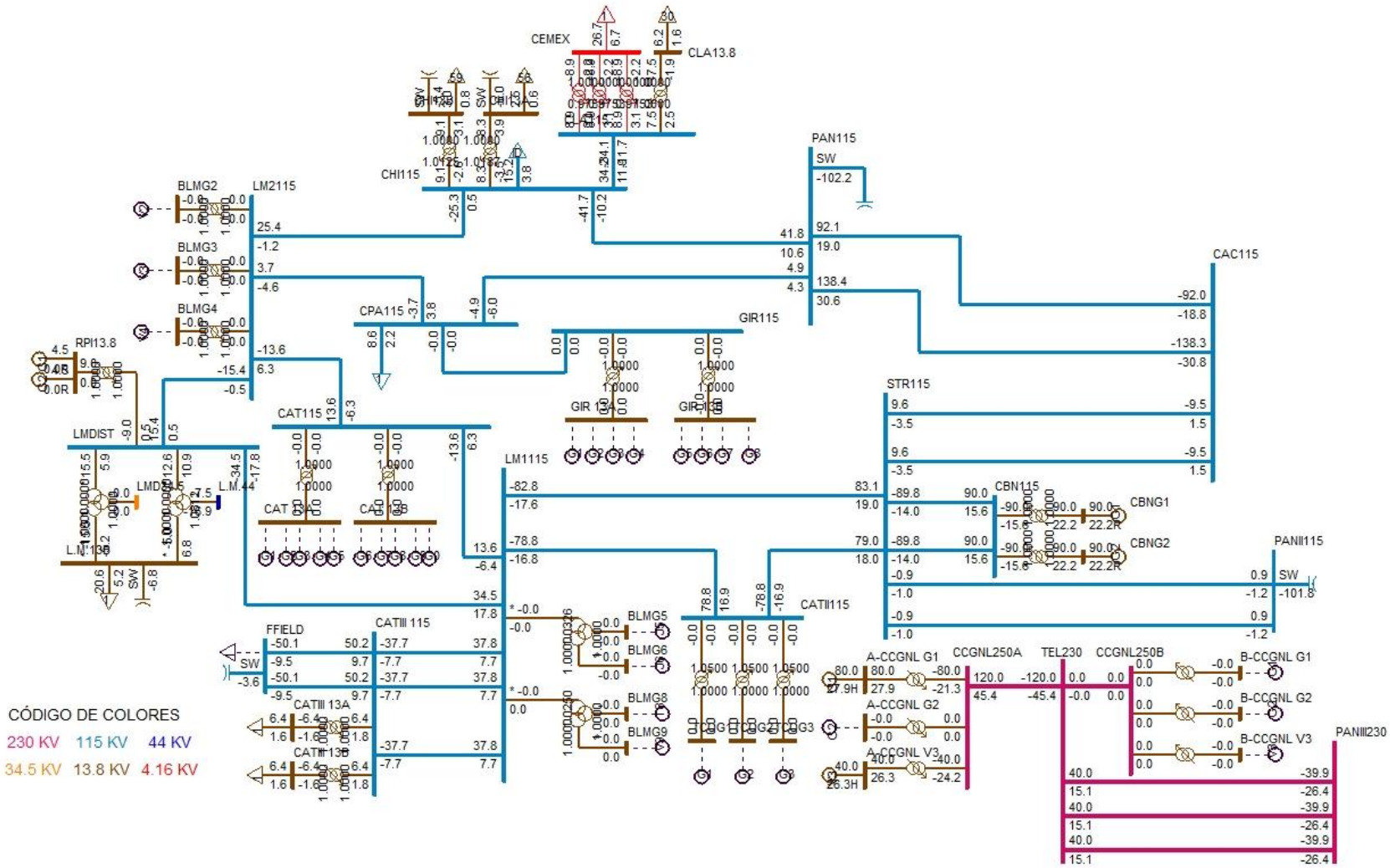
CEMEX
CLA13.8
CHI115
PAN115
SW
BLMG2
LM2115
BLMG3
BLMG4
RPI13.8
CPA115
GIR115
CAC115
STR115
CAT115
LMDIST
LM1115
CBN115
CBNG1
CBNG2
PANII115
CATII115
FFIELD
CATIII 115
CATIII 13A
CATIII 13B
BLMG5
BLMG6
BLMG8
BLMG9
A-CCGNL G1
A-CCGNL G2
A-CCGNL V3
CCGNL250A
TEL230
CCGNL250B
B-CCGNL G1
B-CCGNL G2
B-CCGNL V3
PANIII230
CÓDIGO DE COLORES
230 KV 115 KV 44 KV
34.5 KV 13.8 KV 4.16 KV

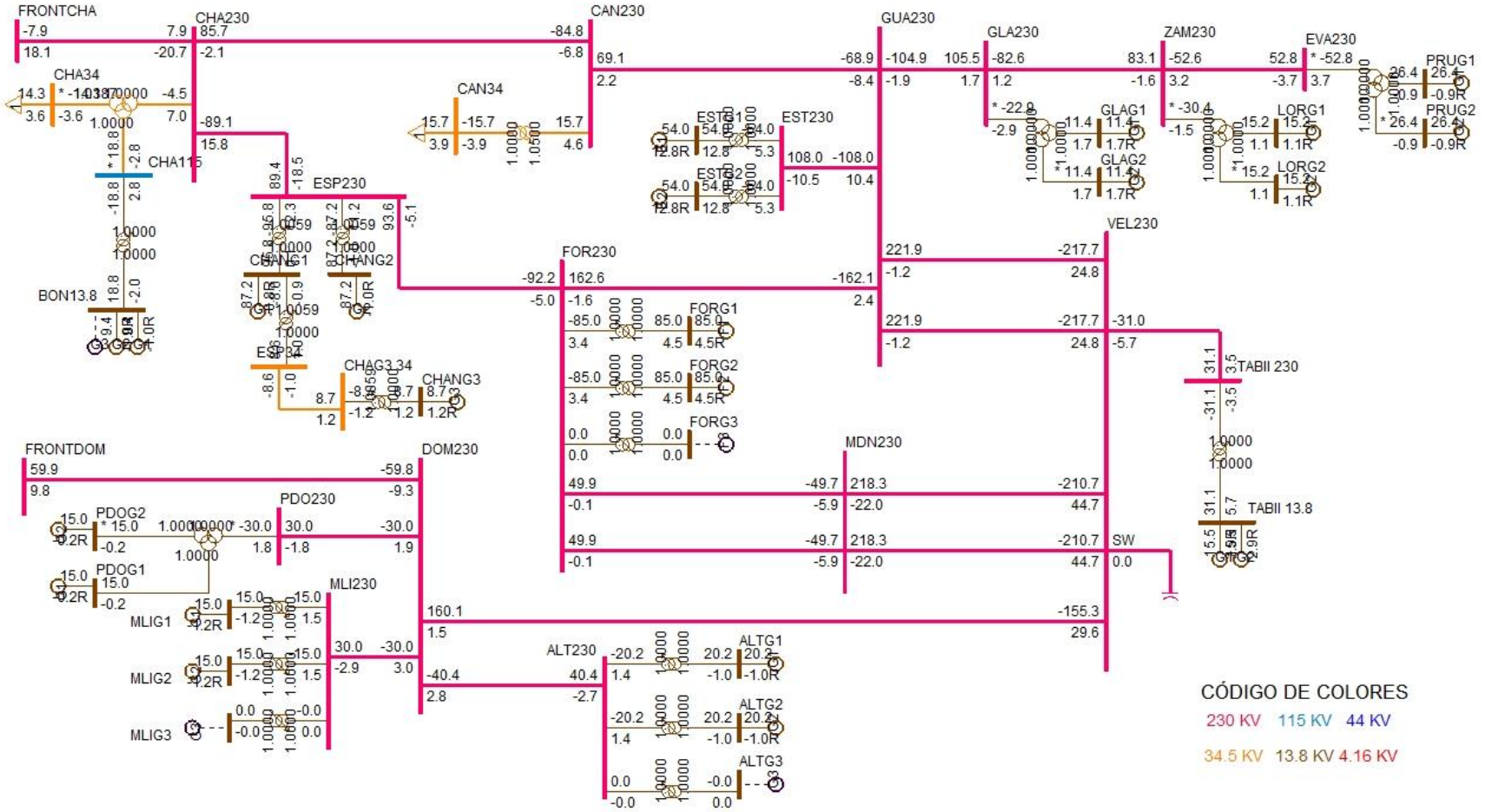
FRONTCHA
CHA230
CAN230
GUA230
GLA230
ZAM230
EVA230
PRUG1
PRUG2
CHA34
CHA115
CAN34
EST230
GLAG1
GLAG2
LORG1
LORG2
ESP230
CHANG1
CHANG2
CHAG3.34
CHANG3
BON13.8
FOR230
FORG1
FORG2
FORG3
VEL230
TABII 230
TABII 13.8
MDN230
SW
FRONTDOM
DOM230
PDO230
PDOG2
PDOG1
MLI230
MLIG1
MLIG2
MLIG3
ALT230
ALTG1
ALTG2
ALTG3
CÓDIGO DE COLORES
230 KV
115 KV
44 KV
34.5 KV
13.8 KV
4.16 KV

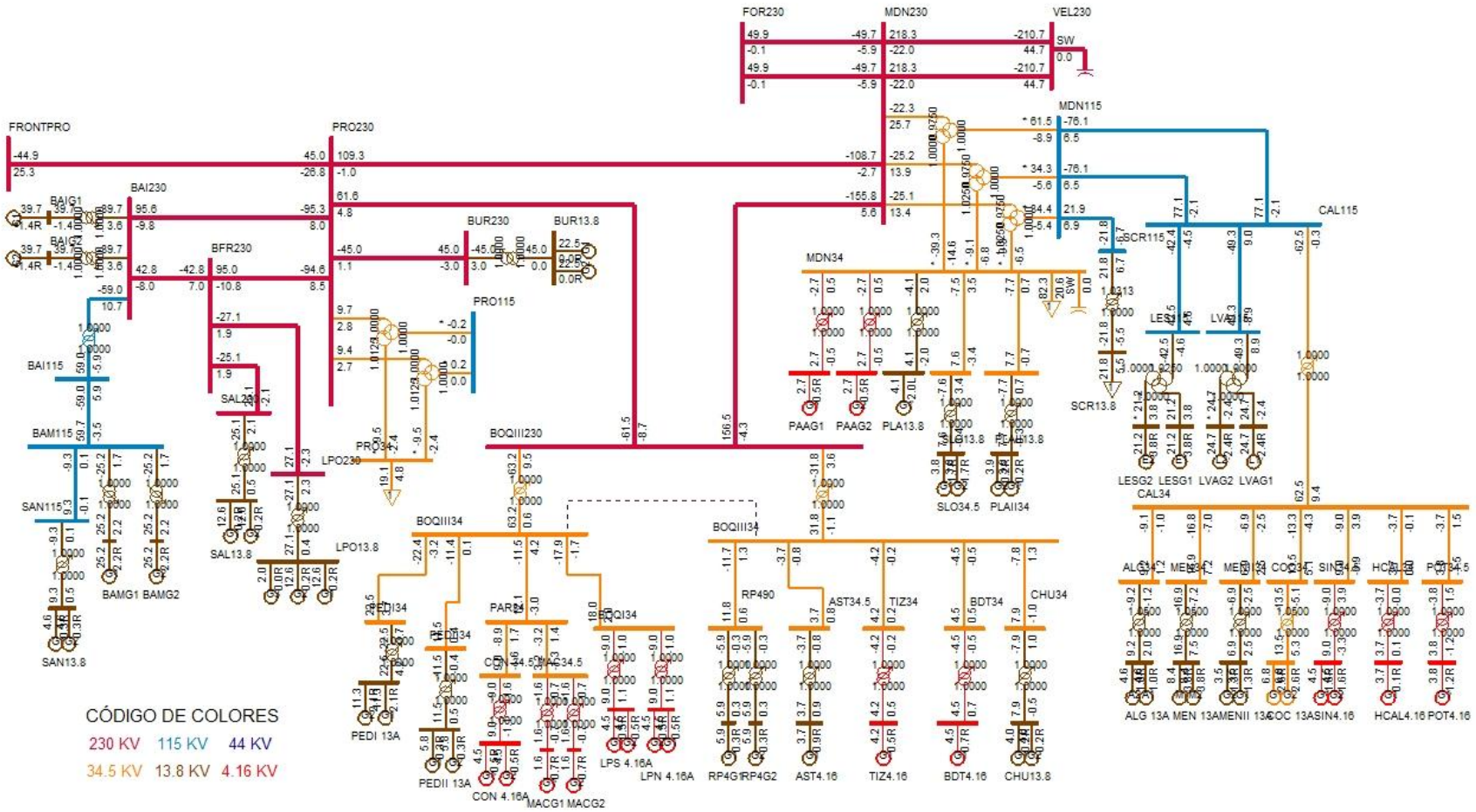
FOR230
MDN230
VEL230
SW
MDN115
FRONTPRO
PRO230
BAI230
BAIG1
BAIG2
BFR230
BUR230
BUR13.8
PRO115
CAL115
SCR115
MDN34
BAI115
BAM115
SAN115
SAL230
LPO230
PRO34
BOQIII230
PAAG1
PAAG2
PLA13.8
SLO34.5
PLAII34
SCR13.8
LESG2
LESG1
LVAG2
LVAG1
CAL34
SAN13.8
BAMG1
BAMG2
SAL13.8
LPO13.8
BOQIII34
PEDI34
PEDII34
PAR34
BOQI34
RP490
AST34.5
TIZ34
BDT34
CHU34
ALG 13A
MEN 13A
MENII 13A
COC 13A
SIN4.16
HCAL4.16
POT4.16
PEDI 13A
PEDII 13A
CON 4.16A
MACG1
MACG2
LPS 4.16A
LPN 4.16A
RP4G1
RP4G2
AST4.16
TIZ4.16
BDT4.16
CHU13.8
CÓDIGO DE COLORES
230 KV
115 KV
44 KV
34.5 KV
13.8 KV
4.16 KV

DESPACHO DE GENERACIÓN PARA ÁREA 6-PANAMÁ

# BARRA	NOMBRE	ID	POTENCIA ACTIVA GENERADA (MW)	POTENCIA REACTIVA GENERADA (MVAR)
6090	LESG1	E1	21.2	3.8
6091	LESG2	E2	21.2	3.8
6094	LVAG1	L1	24.7	-2.4
6095	LVAG2	L2	24.7	-2.4
6097	FORG1	F1	85	4.5
6098	FORG2	F2	85	4.5
6101	BAYG1	B1	40	12.4
6102	BAYG2	B2	40	12.4
6176	ESTG1	E1	54	12.8
6177	ESTG2	E2	54	12.8
6264	CHANG1	G1	87.2	-0.8
6265	CHANG2	G2	87.2	-1
6268	CHANG3	G3	8.7	1.2
6311	ALG 13A	A1	4.6	1
6311	ALG 13A	A2	4.6	1
6321	MEN 13A	M1	8.4	3.8
6321	MEN 13A	M2	8.4	3.8
6333	BAMG1	G1	25.2	2.2
6334	BAMG2	G2	25.2	2.2
6335	BAIG1	G1	39.7	-1.4
6336	BAIG2	G2	39.7	-1.4
6361	GLAG1	G1	11.4	1.7
6362	GLAG2	G2	11.4	1.7
6364	LORG1	G1	15.2	1.1
6365	LORG2	G2	15.2	1.1
6367	PRUG1	G1	26.4	-0.9
6368	PRUG2	G2	26.4	-0.9
6371	CBNG1	G1	90	22.2
6372	CBNG2	G2	90	22.2
6384	PEDI 13A	G1	11.3	2.1
6384	PEDI 13A	G2	11.3	2.1
6385	PEDII 13A	G1	5.8	0.3
6385	PEDII 13A	G2	5.8	0.3
6391	ODA13.8	G1	4.1	-0.7
6391	ODA13.8	G2	4.1	-0.7
6413	PRIG1	G1	92.1	42.7
6414	PRIG2	G2	92.1	42.7

6416	A-CCGNL G1	G1	80	27.9
6418	A-CCGNL V3	V3	40	26.3
6433	RDV0.69	G1	40	13.1
6435	MAR0.69	G1	7	2.3
6437	NCH0.69	G1	25	8.2
6439	POR0.69	G1	16	5.3
6510	MACG1	G1	1.6	-0.7
6511	MACG2	G2	1.6	-0.7
6520	PAAG1	G1	2.7	-0.5
6521	PAAG2	G2	2.7	-0.5
6530	CON 4.16A	G1	4.5	-0.5
6530	CON 4.16A	G2	4.5	-0.5
6560	PLA13.8	G1	4.1	-2
6570	FRA13.8	G1	2.5	-1.1
6570	FRA13.8	G2	2.5	-1.1
6600	LHU13.8	G1	4.6	-1.4
6621	LPS 4.16A	G1	4.5	0.5
6621	LPS 4.16A	G2	4.5	0.5
6623	LPN 4.16A	G1	4.5	0.5
6623	LPN 4.16A	G2	4.5	0.5
6631	COC 13A	G1	6.8	2.6
6631	COC 13A	G2	6.8	2.6
6641	MENII 13A	G1	3.5	1.3
6641	MENII 13A	G2	3.5	1.3
6651	BDT4.16	G1	4.5	0.7
6661	HCAL4.16	G1	3.7	0.1
6671	RP4G1	G1	5.9	0.3
6672	RP4G2	G2	5.9	0.3
6682	LPO13.8	G1	12.6	0.2
6682	LPO13.8	G2	12.6	0.2
6682	LPO13.8	G3	2	0
6684	SAL13.8	G1	12.6	0.2
6684	SAL13.8	G2	12.6	0.2
6692	ALTG1	G1	20.2	-1
6693	ALTG2	G2	20.2	-1
6696	PDOG1	G1	15	-0.2
6697	PDOG2	G2	15	-0.2
6699	MLIG1	G1	15	-1.2
6700	MLIG2	G2	15	-1.2
6711	TIZ4.16	G1	4.2	0.5
6721	SIN4.16	G1	4.5	-1.6

6721	SIN4.16	G2	4.5	-1.6
6731	SAN13.8	G1	4.6	0.3
6731	SAN13.8	G2	4.6	0.3
6741	CHU13.8	G1	4	-0.2
6741	CHU13.8	G2	4	-0.2
6750	BON13.8	G1	9.4	-1
6750	BON13.8	G2	9.4	-1
6764	ESCHO13	G1	4.5	0.7
6764	ESCHO13	G2	4.5	0.7
6766	CRU13.8	G1	9.3	-0.9
6766	CRU13.8	G2	9.3	-0.9
6769	LAG13.8	G1	4.5	-0.9
6769	LAG13.8	G2	4.5	-0.9
6772	CAÑ13.8	G1	2.7	0.3
6772	CAÑ13.8	G2	2.7	0.3
6774	BAR13.8	G1	6.8	2
6774	BAR13.8	G2	6.8	2
6784	SMAG1	G1	9	1.3
6785	SMAG2	G2	9	1.3
6791	SMA82G1	G1	11.5	-0.8
6792	SMA82G2	G2	11.5	-0.8
6821	PLAII13.8	G1	3.9	-0.2
6821	PLAII13.8	G2	3.9	-0.2
6831	SLO13.8	G1	3.8	-1.7
6831	SLO13.8	G2	3.8	-1.7
6841	BUR13.8	G1	22.5	0
6841	BUR13.8	G2	22.5	0
6851	POT4.16	G1	3.8	-1.2
6861	BBL13.8	G1	12	2.1
6861	BBL13.8	G2	12	2.1
6861	BBL13.8	G3	1.8	0.3
6871	TABII 13.8	G1	15.5	2.9
6871	TABII 13.8	G2	15.5	2.9
6930	LPA13.8	G1	1.8	-0.6
6940	RPI13.8	G1	4.5	0
6940	RPI13.8	G2	4.5	0
6951	AST4.16	G1	3.7	0.9
6998	SVC-LSA	C1	0.1	120.1
6999	SVC-PAN II	C1	0.1	0
GENERACIÓN TOTAL DEL ÁREA 6			2033.1	416

DESPACHO DE GENERACIÓN PARA ÁREA 7-CANAL

# BARRA	NOMBRE	ID	POTENCIA ACATIVA GENERADA (MW)	POTENCIA REACTIVA GENERADA (MVAR)
6134	MADG1	G1	11.4	2.4
6135	MADG2	G2	11.4	2
6136	MADG3	G3	11.4	2
6140	GAT6A	G1	2.9	-0.2
6140	GAT6A	G2	2.9	-0.2
6140	GAT6A	G3	2.9	-0.2
6140	GAT6A	G4	4.3	-0.3
6140	GAT6A	G5	4.3	-0.3
6140	GAT6A	G6	4.3	-0.3
6155	MIR13B	G7	17	6.5
6155	MIR13B	G8	17	6.5
GENERACIÓN TOTAL DEL ÁREA 7			89.6	18.3

BARRAS EN 230 KV CON VOLTAJES MAYORES A (1)

# BARRA	NOMBRE	V(PU)	V(KV)	# BARRA	NOMBRE	V(PU)	V(KV)
6000	FRONTPRO	1.0034	230.79	6003	PANII230	1.0051	231.18
6014	PRO230	1.0016	230.36	6100	BAY230	1.0204	234.7
6171	PAC230	1.0092	232.11	6260	CHA230	1.0145	233.34
6263	ESP230	1.0142	233.26	6330	BAI230	1.0034	230.77
6340	CAN230	1.0022	230.51	6360	GLA230	1.0028	230.65
6363	ZAM230	1.0087	232.01	6366	EVA230	1.0119	232.74
6400	FRONTCHA	1.0171	233.94	6410	PET230	1.0119	232.73
6412	PRI230	1.0355	238.17	6415	CCGNL250A	1.0132	233.04
6420	CCGNL250B	1.0132	233.04	6429	TEL230	1.0132	233.04
6430	ECO230	1.0037	230.85	6440	MET230	1.0378	238.69
6500	FRONTDOM	1.004	230.91	6590	24DIC230	1.007	231.61
6680	BFR230	1.0033	230.77	6681	LPO230	1.0034	230.78
6683	SAL230	1.0034	230.77	6690	DOM230	1.001	230.23
6691	ALT230	1.0012	230.27	6695	PDO230	1.0017	230.39
6698	MLI230	1.0014	230.31	6790	SMA82	1.0012	230.28
6840	BUR230	1.0023	230.52				

BARRAS EN 230 KV CON VOLTAJES MENORES A (1)

# BARRA	NOMBRE	V(PU)	V(KV)	# BARRA	NOMBRE	V(PU)	V(KV)
6001	PAN230	0.9941	228.65	6005	CHO230	0.9902	227.74
6011	MDN230	0.9952	228.89	6096	FOR230	0.9994	229.86
6105	PAM230	0.9902	227.74	6178	EST230	0.9971	229.34
6179	GUA230	0.9971	229.33	6182	VEL230	0.9884	227.33
6240	EHIG230	0.9894	227.55	6345	PM230-29	0.9992	229.82
6380	BOQIII230	0.9982	229.59	6471	PANIII230	0.9982	229.58
6760	SBA230	0.9902	227.74	6860	BBL230	0.9894	227.57
6870	TABII 230	0.9897	227.63				

BARRAS EN 115 KV CON VOLTAJES MAYORES A (1)

# BARRA	NOMBRE	V(PU)	V(KV)	# BARRA	NOMBRE	V(PU)	V(KV)
6002	PAN115	1.0111	116.28	6004	PANII115	1.009	116.03
6009	LSA115	1.0086	115.99	6012	MDN115	1.0022	115.26
6018	CAC115	1.0101	116.16	6036	SMA115	1.0094	116.08
6055	MOS115B	1.0068	115.78	6057	TOC115	1.0056	115.65
6059	LM1115	1.0014	115.16	6060	LM2115	1.0013	115.15
6074	LMDIST	1.0013	115.15	6087	CAL115	1.012	116.38
6088	LES115	1.0147	116.69	6092	LVA115	1.0121	116.4
6120	MIR115B	1.011	116.26	6123	MIR115A	1.0117	116.35
6160	BDG115	1.0083	115.96	6165	CLAY115	1.0107	116.23
6170	CPA115	1.0036	115.41	6173	STR115	1.009	116.03
6210	TIN115	1.0087	116	6225	CDE115	1.0055	115.64
6261	CHA115	1.0054	115.62	6270	CAT115	1.0013	115.15
6280	GIR115	1.0036	115.41	6290	CATII115	1.0022	115.26
6350	PM115-8	1.0042	115.48	6370	CBN115	1.0149	116.71

BARRAS EN 115 KV CON VOLTAJES MENORES A (1)

# BARRA	NOMBRE	V(PU)	V(KV)	# BARRA	NOMBRE	V(PU)	V(KV)
6015	PRO115	0.9979	114.75	6019	CVI115A	0.9983	114.81
6024	CHI115	0.9991	114.89	6027	LOC115A	0.999	114.89
6032	MAR115A	0.9979	114.75	6040	SFR115	0.9941	114.32
6047	CLA115	0.9914	114.01	6066	FFIELD	0.9953	114.45
6115	MES115	0.9955	114.49	6230	CBA115	0.9966	114.61
6295	CATIII 1	0.9987	114.86	6331	BAI115	0.9922	114.1
6332	BAM115	0.9985	114.83	6580	LBO115	0.9979	114.76
6730	SAN115	0.9987	114.85	6761	SBA115	0.9856	113.35
6775	SMA115	0.9906	113.92	6915	SCR115	0.9983	114.81

VERIFICACIÓN DE CARGA (MVA) EN LÍNEAS Y TRANSFORMADORES

DE		A				RATIN SET A		RATIN SET B		RATIN SET C	
# BARRA	NOMBRE	# BARRA	NOMBRE	CKT	CARGA	RATING	%	RATING	%	RATING	%
6000	FRONTPRO	6014	PRO230	1	52.3	400	13.1	400	13.1	450	11.6
6000	FRONTPRO	56050	RCL230A	1	51.4	200	25.7	200	25.7	--	--
6001	PAN230	6003	PANII230	1C	92.5	350	26.4	350	26.4	450	20.6
6001	PAN230	6003	PANII230	2B	92.5	350	26.4	350	26.4	450	20.6
6001	PAN230	6005	CHO230	3A	173.6	247	70.3	247	70.3	366	47.4
6001	PAN230	6005	CHO230	4A	173.6	247	70.3	247	70.3	366	47.4
6001	PAN230	6471	PANIII230	1	212.5	400	53.1	400	53.1	450	47.2
6001	PAN230	6471	PANIII230	2	212.5	400	53.1	400	53.1	450	47.2
6001	PAN230	3WNDTR	TRAF04	T4	251.3	350	71.8	350	71.8	437.5	57.4
6001	PAN230	3WNDTR	TRAFO1	T1	125.7	175	71.8	175	71.8	218.8	57.4
6001	PAN230	3WNDTR	TRAFO2	T2	125.7	175	71.8	175	71.8	218.8	57.4
6001	PAN230	3WNDTR	TRAFO3	T3	251.3	350	71.8	350	71.8	437.5	57.4
6002	PAN115	6018	CAC115	12	93	120	77.5	120	77.5	175	53.1
6002	PAN115	6018	CAC115	37	140.3	142	98.8	142	98.8	178	78.8
6002	PAN115	6024	CHI115	3A	42.9	203	21.1	203	21.1	225	19.1
6002	PAN115	6027	LOC115A	22	121.5	137	88.7	137	88.7	175	69.4
6002	PAN115	6027	LOC115A	38	121.5	137	88.7	137	88.7	175	69.4
6002	PAN115	6036	SMA115	7	86.3	93	92.8	93	92.8	175	49.3
6002	PAN115	6055	MOS115B	10	84.2	109	77.2	109	77.2	135	62.4
6002	PAN115	6170	CPA115	4A	7.7	203	3.8	203	3.8	225	3.4
6002	PAN115	6210	TIN115	42	31.2	151	20.7	151	20.7	175	17.9
6002	PAN115	6210	TIN115	9	31.2	151	20.7	151	20.7	175	17.9
6002	PAN115	3WNDTR	TRAF04	T4	249.5	350	71.3	350	71.3	437.5	57
6002	PAN115	3WNDTR	TRAFO1	T1	124.7	175	71.3	175	71.3	218.8	57
6002	PAN115	3WNDTR	TRAFO2	T2	124.7	175	71.3	175	71.3	218.8	57
6002	PAN115	3WNDTR	TRAFO3	T3	249.5	350	71.3	350	71.3	437.5	57
6003	PANII230	6171	PAC230	1B	30.2	186	16.3	186	16.3	350	8.6
6003	PANII230	6440	MET230	1	39.2	275	14.3	275	14.3	459	8.5
6003	PANII230	6471	PANIII230	2A	123.6	275	45	275	45	459	26.9
6003	PANII230	6471	PANIII230	3A	123.6	275	45	275	45	459	26.9
6003	PANII230	6590	24DIC230	2B	28.1	186	15.1	186	15.1	350	8
6003	PANII230	3WNDTR	TRAFO1	T1	97	175	55.4	175	55.4	218.8	44.3
6003	PANII230	3WNDTR	TRAFO2	T2	85.9	175	49.1	175	49.1	218.8	39.3
6003	PANII230	3WNDTR	TRAFO3	T3	85.9	175	49.1	175	49.1	218.8	39.3
6004	PANII115	6019	CVI115A	28	89.7	158	56.8	158	56.8	196	45.8
6004	PANII115	6019	CVI115A	29	89.7	158	56.8	158	56.8	196	45.8
6004	PANII115	6057	TOC115	32	32.9	93	35.4	93	35.4	175	18.8
6004	PANII115	6057	TOC115	33	32.9	93	35.4	93	35.4	175	18.8

6004	PANII115	6160	BDG115	1	8.7	97	9	97	9	109	8
6004	PANII115	6173	STR115	1	1.5	200	0.7	200	0.7	250	0.6
6004	PANII115	6173	STR115	2	1.5	200	0.7	200	0.7	250	0.6
6004	PANII115	3WNDTR	TRAFO1	T1	99.6	175	56.9	175	56.9	218.8	45.5
6004	PANII115	3WNDTR	TRAFO2	T2	86.2	175	49.3	175	49.3	218.8	39.4
6004	PANII115	3WNDTR	TRAFO3	T3	86.2	175	49.3	175	49.3	218.8	39.4
6005	CHO230	6008	LSA230	1	197.8	400	49.5	400	49.5	450	44
6005	CHO230	6008	LSA230	2	197.8	400	49.5	400	49.5	450	44
6005	CHO230	6105	PAM230	11	0.1	193	0	193	0	366	0
6005	CHO230	6240	EHIG230	3B	194.5	247	78.8	247	78.8	366	53.1
6005	CHO230	6240	EHIG230	4B	194.5	247	78.8	247	78.8	366	53.1
6005	CHO230	6471	PANIII230	1	154.9	400	38.7	400	38.7	450	34.4
6005	CHO230	6471	PANIII230	2	154.9	400	38.7	400	38.7	450	34.4
6005	CHO230	3WNDTR	TRAFO1	T1	22.3	50	44.7	50	44.7	62.5	35.7
6005	CHO230	3WNDTR	TRAFO2	T2	59.4	100	59.4	100	59.4	125	47.5
6005	CHO230	3WNDTR	TRAFO3	T3	59.4	100	59.4	100	59.4	125	47.5
6008	LSA230	6182	VEL230	1	196.9	400	49.2	400	49.2	450	43.8
6008	LSA230	6182	VEL230	2	196.9	400	49.2	400	49.2	450	43.8
6008	LSA230	6182	VEL230	5A	175.2	247	70.9	247	70.9	366	47.9
6008	LSA230	6240	EHIG230	3C	209.7	247	84.9	247	84.9	366	57.3
6008	LSA230	6240	EHIG230	4C	209.7	247	84.9	247	84.9	366	57.3
6008	LSA230	6410	PET230	1	25.4	247	10.3	247	10.3	366	6.9
6008	LSA230	6410	PET230	2	25.4	247	10.3	247	10.3	366	6.9
6008	LSA230	6430	ECO230	2C	84.7	275	30.8	275	30.8	459	18.5
6008	LSA230	6430	ECO230	3C	84.7	275	30.8	275	30.8	459	18.5
6008	LSA230	6760	SBA230	4A	209.7	275	76.3	275	76.3	459	45.7
6008	LSA230	6760	SBA230	5A	209.7	275	76.3	275	76.3	459	45.7
6008	LSA230	6790	SMA82	1	23.1	131	17.6	131	17.6	405	5.7
6008	LSA230	6860	BBL230	6A	176.9	247	71.6	247	71.6	366	48.3
6008	LSA230	3WNDTR	TRAFO1	T1	60.8	100	60.8	100	60.8	125	48.7
6008	LSA230	3WNDTR	TRAFO2	T2	44	70	62.8	70	62.8	87.5	50.2
6008	LSA230	3WNDTR	TRAFO3	T3	60.8	100	60.8	100	60.8	125	48.7
6009	LSA115	3WNDTR	TRAFO1	T1	63.1	100	63.1	100	63.1	125	50.5
6009	LSA115	3WNDTR	TRAFO2	T2	51.6	60	85.9	60	85.9	75	68.7
6009	LSA115	3WNDTR	TRAFO3	T3	63.1	100	63.1	100	63.1	125	50.5
6011	MDN230	6014	PRO230	1	109.2	400	27.3	400	27.3	450	24.3
6011	MDN230	6096	FOR230	7	50.3	193	26.1	193	26.1	366	13.7
6011	MDN230	6096	FOR230	8	50.3	193	26.1	193	26.1	366	13.7
6011	MDN230	6182	VEL230	5B	220.4	350	63	350	63	450	49
6011	MDN230	6182	VEL230	6C	220.4	350	63	350	63	450	49
6011	MDN230	6380	BOQIII230	9A	156.8	400	39.2	400	39.2	450	34.9

6011	MDN230	3WNDTR	TRAFO1	T1	34	100	34	100	34	125	27.2
6011	MDN230	3WNDTR	TRAFO2	T2	28.8	70	41.1	70	41.1	87.5	32.9
6011	MDN230	3WNDTR	TRAFO3	T3	28.5	70	40.7	70	40.7	87.5	32.5
6012	MDN115	6087	CAL115	15	76.2	93	82	93	82	175	43.6
6012	MDN115	6087	CAL115	16	76.2	93	82	93	82	175	43.6
6012	MDN115	6915	SCR115	1	22.9	143.6	15.9	161.9	14.1	--	--
6012	MDN115	3WNDTR	TRAFO1	T1	62.2	80	77.7	80	77.7	100	62.2
6012	MDN115	3WNDTR	TRAFO2	T2	34.8	60	58	60	58	75	46.4
6012	MDN115	3WNDTR	TRAFO3	T3	34.9	60	58.1	60	58.1	75	46.5
6014	PRO230	6330	BAI230	27	95.8	193	49.7	193	49.7	366	26.2
6014	PRO230	6380	BOQIII230	9B	62.2	400	15.5	400	15.5	450	13.8
6014	PRO230	6680	BFR230	8A	95.3	193	49.4	193	49.4	366	26
6014	PRO230	6840	BUR230	1	45	193	23.3	193	23.3	366	12.3
6014	PRO230	3WNDTR	TRAFO1	T1	10.1	50	20.2	50	20.2	62.5	16.2
6014	PRO230	3WNDTR	TRAFO2	T2	9.7	50	19.5	50	19.5	62.5	15.6
6015	PRO115	3WNDTR	TRAFO1	T1	0.2	50	0.4	50	0.4	62.5	0.3
6015	PRO115	3WNDTR	TRAFO2	T2	0.2	50	0.4	50	0.4	62.5	0.3
6017	CEMEX	6047	CLA115	T1	9.4	10	94.1	--	--	--	--
6017	CEMEX	6047	CLA115	T2	9.4	15	62.7	--	--	--	--
6017	CEMEX	6047	CLA115	T3	9.4	30	31.3	--	--	--	--
6018	CAC115	6027	LOC115A	6	119.7	140	85.5	140	85.5	150	79.8
6018	CAC115	6036	SMA115	1	47.1	97	48.6	97	48.6	109	43.2
6018	CAC115	6165	CLAY115	5A	10.5	100	10.5	100	10.5	100	10.5
6018	CAC115	6173	STR115	1A	10.1	150	6.7	150	6.7	175	5.8
6018	CAC115	6173	STR115	2A	10.1	150	6.7	150	6.7	175	5.8
6018	CAC115	6350	PM115-8	8	76.7	140	54.8	140	54.8	150	51.1
6019	CVI115A	6040	SFR115	11	44.9	141	31.8	141	31.8	164	27.4
6019	CVI115A	6580	LBO115	48	28.9	50	57.7	--	--	--	--
6019	CVI115A	6580	LBO115	49	28.9	50	57.7	--	--	--	--
6019	CVI115A	3WNDTR	CVI T1	T1	18.6	25	74.3	--	--	--	--
6019	CVI115A	3WNDTR	CVI T2	T2	33	42	78.5	--	--	--	--
6019	CVI115A	3WNDTR	CVI T3	T3	25.7	42	61.2	--	--	--	--
6024	CHI115	6025	CHI13A	T1	9.2	25	36.8	--	--	--	--
6024	CHI115	6026	CHI13B	T2	9.7	25	38.7	--	--	--	--
6024	CHI115	6047	CLA115	24	36.4	90	40.4	--	--	--	--
6024	CHI115	6060	LM2115	3B	25.4	203	12.5	203	12.5	225	11.3
6027	LOC115A	6032	MAR115A	21	30.3	114	26.5	114	26.5	125.4	24.1
6027	LOC115A	6230	CBA115	39	92.9	160	58	--	--	--	--
6027	LOC115A	6230	CBA115	40	92.9	160	58	--	--	--	--
6027	LOC115A	3WNDTR	LOC T1	T1	48.5	50	96.9	--	--	--	--
6027	LOC115A	3WNDTR	LOC T2	T2	59	50	118	--	--	--	--

6027	LOC115A	3WNDTR	LOC T3	T3	42.1	47	89.5	--	--	--	--
6032	MAR115A	6350	PM115-8	8	76.7	114	67.3	114	67.3	132	58.1
6032	MAR115A	3WNDTR	MAR T1	T1	40	50	79.9	--	--	--	--
6032	MAR115A	3WNDTR	MAR T2	T2	36.9	50	73.8	--	--	--	--
6032	MAR115A	3WNDTR	MAR T3	T3	29.3	50	58.7	--	--	--	--
6036	SMA115	6055	MOS115B	1	36.2	97	37.3	97	37.3	109	33.2
6036	SMA115	6120	MIR115B	35	4.4	97	4.5	97	4.5	109	4
6036	SMA115	3WNDTR	STM T1	T1	33.3	25	133.2	--	--	--	--
6036	SMA115	3WNDTR	STM T2	T2	25.5	25	102.1	--	--	--	--
6036	SMA115	3WNDTR	STM T3	T3	41	50	81.9	--	--	--	--
6040	SFR115	6230	CBA115	41	88.2	184	47.9	184	47.9	228	38.7
6040	SFR115	3WNDTR	SFCO T2	T2	40.8	46	88.7	--	--	--	--
6040	SFR115	3WNDTR	SFCO T3	T3	35.1	50	70.2	--	--	--	--
6040	SFR115	3WNDTR	SFCO T4	T4	55.6	50	111.1	--	--	--	--
6047	CLA115	6048	CLA13.8	T1	7.9	10.5	74.8	--	--	--	--
6055	MOS115B	6225	CDE115	1	32	142	22.6	142	22.6	178	18
6055	MOS115B	6225	CDE115	2	32	142	22.6	142	22.6	178	18
6055	MOS115B	3WNDTR	MOS T1	T1	35.9	50	71.7	--	--	--	--
6055	MOS115B	3WNDTR	MOS T2	T2	22.8	50	45.6	--	--	--	--
6057	TOC115	3WNDTR	TOC T1	T1	21.4	50	42.7	--	--	--	--
6057	TOC115	3WNDTR	TOC T2	T2	21.3	50	42.7	--	--	--	--
6057	TOC115	3WNDTR	TOC T3	T3	30.7	50	61.4	50	61.4	62.5	49.1
6059	LM1115	6074	LMDIST	23	38.8	90.6	42.8	--	--	--	--
6059	LM1115	6173	STR115	2B	84.6	150	56.4	150	56.4	175	48.3
6059	LM1115	6270	CAT115	0A	15	93	16.2	93	16.2	175	8.6
6059	LM1115	6290	CATII115	1C	80.4	150	53.6	150	53.6	175	46
6059	LM1115	6295	CATIII 115	1	38.6	93	41.5	93	41.5	175	22
6059	LM1115	6295	CATIII 115	30	38.6	93	41.5	93	41.5	175	22
6059	LM1115	6295	CATIII 115	31	38.6	93	41.5	93	41.5	175	22
6059	LM1115	3WNDTR	TRAFO12	T1	0	100	0	--	--	--	--
6059	LM1115	3WNDTR	TRAFO7	T1	0	100	0	--	--	--	--
6060	LM2115	6071	BLMG2	T2	0	50	0	--	--	--	--
6060	LM2115	6072	BLMG3	T3	0	50	0	--	--	--	--
6060	LM2115	6073	BLMG4	T4	0	50	0	--	--	--	--
6060	LM2115	6074	LMDIST	26	15.4	90.6	17	--	--	--	--
6060	LM2115	6170	CPA115	4B	5.9	203	2.9	203	2.9	225	2.6
6060	LM2115	6270	CAT115	0B	15	93	16.2	93	16.2	175	8.6
6063	MHOPE	6115	MES115	T1	7.6	42	18.1	--	--	--	--
6066	FFIELD	6067	FF13.8	T1	42.3	50	84.6	--	--	--	--
6066	FFIELD	6115	MES115	1	17.8	93	19.1	93	19.1	175	10.2
6066	FFIELD	6295	CATIII 115	30	51.2	93	55.1	93	55.1	175	29.3

6066	FFIELD	6295	CATIII 115	31	51.2	93	55.1	93	55.1	175	29.3
6066	FFIELD	6322	FF13.8	T2	31.7	42	75.4	--	--	--	--
6066	FFIELD	6323	FF13.8	T5	15.2	50	30.4	--	--	--	--
6074	LMDIST	6940	RPI13.8	T1	9	15	60.1	--	--	--	--
6074	LMDIST	3WNDTR	BLM T9	T9	16.6	50	33.3	50	33.3	62.5	26.6
6074	LMDIST	3WNDTR	BLM44T8	T8	16.6	56	29.7	--	--	--	--
6087	CAL115	6088	LES115	17	42.2	93	45.3	93	45.3	175	24.1
6087	CAL115	6092	LVA115	18	49.5	93	53.3	93	53.3	175	28.3
6087	CAL115	6300	CAL34	T1	63.2	62.5	101.2	--	--	--	--
6088	LES115	3WNDTR	TRAFO1	T1	42.7	54	79.2	--	--	--	--
6092	LVA115	3WNDTR	TRAFO1	T1	50.1	54	92.8	--	--	--	--
6096	FOR230	6097	FORG1	T1	85.2	111	76.7	--	--	--	--
6096	FOR230	6098	FORG2	T2	85.2	111	76.7	--	--	--	--
6096	FOR230	6099	FORG3	T3	0	111	0	--	--	--	--
6096	FOR230	6179	GUA230	18	162.7	276	58.9	276	58.9	459	35.4
6096	FOR230	6263	ESP230	0A	92.4	304	30.4	304	30.4	340	27.2
6100	BAY230	6101	BAYG1	T1	41.9	109	38.5	--	--	--	--
6100	BAY230	6102	BAYG2	T2	41.9	96	43.7	--	--	--	--
6100	BAY230	6110	BAYG3	T3	0	109	0	--	--	--	--
6100	BAY230	6171	PAC230	1A	44.8	186	24.1	186	24.1	350	12.8
6100	BAY230	6590	24DIC230	2A	43.8	186	23.6	186	23.6	350	12.5
6105	PAM230	6106	PAM 13A	T1	0	63	0	--	--	--	--
6105	PAM230	6107	PAM 13B	T2	0	63	0	--	--	--	--
6115	MES115	3WNDTR	TRAFO2	T2	11.2	50	22.3	--	--	--	--
6123	MIR115A	6165	CLAY115	5B	8.4	100	8.4	100	8.4	100	8.4
6160	BDG115	6161	BDG13A	T1	4.4	25	17.6	--	--	--	--
6160	BDG115	6162	BDG13B	T1	4.4	25	17.6	--	--	--	--
6165	CLAY115	6166	CLAY13.8	T1	11.8	30	39.5	--	--	--	--
6170	CPA115	6280	GIR115	43	0	159	0	--	--	--	--
6171	PAC230	6172	PAC 13A	T1	17.8	65	27.3	--	--	--	--
6173	STR115	6290	CATII115	1B	80.4	150	53.6	150	53.6	175	45.9
6173	STR115	6370	CBN115	1	90.1	203	44.4	203	44.4	225	40
6173	STR115	6370	CBN115	2	90.1	203	44.4	203	44.4	225	40
6176	ESTG1	6178	EST230	T1	55.5	70	79.3	--	--	--	--
6177	ESTG2	6178	EST230	T2	55.5	70	79.3	--	--	--	--
6178	EST230	6179	GUA230	19	108.9	193	56.4	193	56.4	366	29.7
6179	GUA230	6182	VEL230	16	222.6	275	80.9	275	80.9	450	49.5
6179	GUA230	6182	VEL230	17	222.6	275	80.9	275	80.9	450	49.5
6179	GUA230	6345	PM230-29	29	69.6	276	25.2	276	25.2	459	15.2
6179	GUA230	6360	GLA230	22	105.2	131	80.3	131	80.3	405	26
6182	VEL230	6690	DOM230	5A	159.9	300	53.3	300	53.3	389	41.1

6182	VEL230	6760	SBA230	4B	174.1	275	63.3	275	63.3	459	37.9
6182	VEL230	6760	SBA230	5B	174.1	275	63.3	275	63.3	459	37.9
6182	VEL230	6860	BBL230	6B	152.6	247	61.8	247	61.8	366	41.7
6182	VEL230	6870	TABII 230	1	31.9	193	16.5	193	16.5	220	14.5
6210	TIN115	3WNDTR	TIN T1	T1	26.1	42	62.2	--	--	--	--
6210	TIN115	3WNDTR	TIN T2	T2	26.1	42	62.2	--	--	--	--
6210	TIN115	3WNDTR	TIN T3	T3	42.4	50	84.7	50	84.7	62.5	67.8
6225	CDE115	6226	CDE13A	T1	32.2	50	64.5	--	--	--	--
6225	CDE115	6227	CDE13B	T2	32.2	50	64.5	--	--	--	--
6230	CBA115	3WNDTR	CBAN T1	T1	45.1	50	90.2	--	--	--	--
6230	CBA115	3WNDTR	CBAN T2	T2	52.7	50	105.5	--	--	--	--
6240	EHIG230	6241	EHIG34	T1	31.4	50	62.7	--	--	--	--
6260	CHA230	6263	ESP230	0B	90	304	29.6	304	29.6	340	26.5
6260	CHA230	6340	CAN230	30	84.9	304	27.9	304	27.9	340	25
6260	CHA230	6400	FRONTCHA	21	21.8	304	7.2	304	7.2	340	6.4
6260	CHA230	3WNDTR	TRAFO1	T1	8.3	50	16.6	50	16.6	62.5	13.3
6261	CHA115	6750	BON13.8	T1	19	50	38	--	--	--	--
6261	CHA115	3WNDTR	TRAFO1	T1	19	50	38	50	38	62.5	30.4
6263	ESP230	6264	CHANG1	T1	96.6	125	77.3	--	--	--	--
6263	ESP230	6265	CHANG2	T2	87.9	125	70.3	--	--	--	--
6270	CAT115	6271	CAT 13A	T1	0	52	0	--	--	--	--
6270	CAT115	6272	CAT 13B	T2	0	52	0	--	--	--	--
6280	GIR115	6281	GIR 13A	T1	0	20	0	--	--	--	--
6280	GIR115	6282	GIR 13B	T2	0	66.6	0	--	--	--	--
6290	CATII115	6291	TCOG1	T1	0	75	0	--	--	--	--
6290	CATII115	6292	TCOG2	T2	0	75	0	--	--	--	--
6290	CATII115	6293	TCOG3	T3	0	75	0	--	--	--	--
6295	CATIII 115	6296	CATIII 13A	T1	6.7	25	26.7	--	--	--	--
6295	CATIII 115	6297	CATIII 13B	T2	6.7	25	26.7	--	--	--	--
6330	BAI230	6331	BAI115	T1	60	60	100	--	--	--	--
6330	BAI230	6335	BAIG1	T1	39.9	60	66.4	--	--	--	--
6330	BAI230	6336	BAIG2	T2	39.9	60	66.4	--	--	--	--
6330	BAI230	6680	BFR230	8B	43.4	193	22.5	193	22.5	366	11.9
6331	BAI115	6332	BAM115	44	59.9	93	64.4	93	64.4	175	34.2
6332	BAM115	6333	BAMG1	T1	25.3	70	36.1	--	--	--	--
6332	BAM115	6334	BAMG2	T1	25.3	70	36.1	--	--	--	--
6332	BAM115	6730	SAN115	1	9.3	15	62	15	62	15	62
6340	CAN230	6341	CAN34	T1	16.4	50	32.8	--	--	--	--
6340	CAN230	6345	PM230-29	29	69.3	304	22.8	304	22.8	340	20.4
6360	GLA230	6363	ZAM230	23	82.4	131	62.9	131	62.9	405	20.3
6360	GLA230	3WNDTR	TRAFO1	T1	23.1	66	34.9	--	--	--	--

6363	ZAM230	6366	EVA230	24	52.3	131	39.9	131	39.9	405	12.9
6363	ZAM230	3WNDTR	TRAFO1	T1	30.5	40	76.2	--	--	--	--
6366	EVA230	3WNDTR	TRAFO1	T1	52.9	64	82.7	--	--	--	--
6370	CBN115	6371	CBNG1	T1	92.7	110	84.3	--	--	--	--
6370	CBN115	6372	CBNG2	T2	92.7	110	84.3	--	--	--	--
6380	BOQIII230	6381	BOQIII34	T1	63.9	83.3	76.7	--	--	--	--
6380	BOQIII230	6386	BOQIII34	T2	32	83.3	38.4	--	--	--	--
6400	FRONTCHA	58350	CAH230	1	19.4	300	6.5	300	6.5	--	--
6410	PET230	6411	PET34	T1	64.1	100	64.1	--	--	--	--
6410	PET230	6411	PET34	T2	64.1	100	64.1	--	--	--	--
6410	PET230	6411	PET34	T3	64.1	100	64.1	--	--	--	--
6410	PET230	6412	PRI230	1	99.7	247	40.4	247	40.4	366	27.2
6410	PET230	6412	PRI230	2	99.7	247	40.4	247	40.4	366	27.2
6412	PRI230	6413	PRIG1	T1	101.5	182.6	55.6	--	--	--	--
6412	PRI230	6414	PRIG2	T2	101.5	182.6	55.6	--	--	--	--
6415	CCGNL250A	6416	A-CCGNL G1	T1	84.8	90	94.2	--	--	--	--
6415	CCGNL250A	6417	A-CCGNL G2	T2	0	90	0	--	--	--	--
6415	CCGNL250A	6418	A-CCGNL V3	T3	47.9	90	53.2	--	--	--	--
6420	CCGNL250B	6421	B-CCGNL G1	T1	0	90	0	--	--	--	--
6420	CCGNL250B	6422	B-CCGNL G2	T2	0	90	0	--	--	--	--
6420	CCGNL250B	6423	B-CCGNL V3	T3	0	90	0	--	--	--	--
6429	TEL230	6471	PANIII230	1	47.9	275	17.4	275	17.4	459	10.4
6429	TEL230	6471	PANIII230	2	47.9	275	17.4	275	17.4	459	10.4
6429	TEL230	6471	PANIII230	3	47.9	275	17.4	275	17.4	459	10.4
6430	ECO230	6431	ECO34.5	T1	45.9	125	36.7	--	--	--	--
6430	ECO230	6431	ECO34.5	T2	45.9	125	36.7	--	--	--	--
6430	ECO230	6471	PANIII230	3B	251	275	91.3	275	91.3	459	54.7
6440	MET230	6441	MET34.5	T1	10.2	50	20.3	--	--	--	--
6500	FRONTDOM	6690	DOM230	5B	60.4	300	20.1	300	20.1	389	15.5
6500	FRONTDOM	56052	RCL230B	1	60.4	374	16.2	374	16.2	--	--
6580	LBO115	6581	LBO13	T1	57.6	50	115.2	--	--	--	--
6590	24DIC230	6591	24-dic-13	T1	33.3	50	66.6	--	--	--	--
6680	BFR230	6681	LPO230	1	27.1	193	14	193	14	366	7.4
6680	BFR230	6683	SAL230	1	25.1	193	13	193	13	366	6.9
6681	LPO230	6682	LPO13.8	T1	27.2	33.3	81.7	--	--	--	--
6683	SAL230	6684	SAL13.8	T1	25.2	31	81.3	--	--	--	--
6690	DOM230	6691	ALT230	35	40.4	374	10.8	374	10.8	--	--
6690	DOM230	6695	PDO230	33	30	374	8	374	8	--	--
6690	DOM230	6698	MLI230	34	30.1	374	8	374	8	--	--
6691	ALT230	6692	ALTG1	T1	20.2	26	77.9	--	--	--	--
6691	ALT230	6693	ALTG2	T2	20.2	26	77.9	--	--	--	--

6691	ALT230	6694	ALTG3	T3	0	26	0	--	--	--	--
6695	PDO230	3WNDTR	TRAFO1	T1	30	40	75.1	--	--	--	--
6698	MLI230	6699	MLIG1	T1	15.1	20	75.3	--	--	--	--
6698	MLI230	6700	MLIG2	T2	15.1	20	75.3	--	--	--	--
6698	MLI230	6701	MLIG3	T3	0	20	0	--	--	--	--
6730	SAN115	6731	SAN13.8	T1	9.3	13.2	70.4	--	--	--	--
6760	SBA230	3WNDTR	TRAFO1	T1	72.4	100	72.4	--	--	--	--
6761	SBA115	6775	SMA115	1	18.3	28.7	63.8	28.7	63.8	32.8	55.8
6761	SBA115	3WNDTR	TRAFO1	T1	18.1	100	18.1	--	--	--	--
6775	SMA115	6776	SMA34	T1	18.1	50	36.2	--	--	--	--
6790	SMA82	3WNDTR	TRAFO1	T1	23.1	60	38.5	--	--	--	--
6840	BUR230	6841	BUR13.8	T1	45.1	60	75.2	--	--	--	--
6860	BBL230	6861	BBL13.8	T1	26.2	30	87.3	--	--	--	--
6870	TABII 230	6871	TABII 13.8	T1	31.6	55	57.4	--	--	--	--
6915	SCR115	6916	SCR13.8	T1	22.8	50	45.7	--	--	--	--
6036	SMA115	6120	MIR115B	35	4.4	97	4.5	97	4.5	109	4
6120	MIR115B	6122	MIRG10	T1	0	50	0	--	--	--	--
6120	MIR115B	6124	MIR44	T3	4.5	75	6	--	--	--	--
6121	MIRG9	6123	MIR115A	T1	0	50	0	--	--	--	--
6123	MIR115A	6124	MIR44	T1	4.3	47	9.1	--	--	--	--
6123	MIR115A	6124	MIR44	T2	4.3	50	8.5	--	--	--	--
6123	MIR115A	6165	CLAY115	5B	8.4	100	8.4	100	8.4	100	8.4

REPORTE DE GENERACIÓN, PÉRDIDAS E INTERCAMBIO EN ÁREAS
MW/MVAR

AREA	DE GENERACIÓN	A CARGA	TO BUS SHUNT	FROM CHARGING	A PÉRDIDAS	TO TIE LINES	TO TIES + LOADS	DESIRED NET INT
1	1131.3	1230	0	0	25.6	-124.3	-124.3	0
GUATEMAL	53.8	379.7	0.8	638.1	301.5	9.9	9.9	
2	1068.4	1050	0	0	18.1	0.3	0.3	0
SALVADOR	228.8	310.1	-127.3	193.9	226.3	13.6	13.6	
3	1686.1	1644	0	0	41.5	0.6	0.6	0
HONDURAS	211.4	534	-297	701	643.8	31.6	31.6	
4	452.4	446.4	0	0	6.7	-0.8	-0.8	0
NICARAGU	-98.8	193.4	-24.3	335.1	95.2	-28	-28	
5	1250.3	1235.5	0	0	14.6	0.1	0.1	0
C.RICA	-53.6	313.9	-227.3	475.3	268.3	66.8	66.8	
6	2033.1	1936.6	0	0	128.7	-32.2	-32.2	-25
PANAMA	416	485.3	-625.3	685.7	1293.6	-51.9	-51.9	
7	89.6	61.9	0	0	2.7	25	25	25
ACANAL	18.3	15.5	-14.1	0	13.5	3.4	3.4	
8	32881.4	32750.2	0	0	0	131.2	131.2	0
MEXICO	8814.1	8859.5	0	0	0	-45.4	-45.4	
COLUMN	40592.6	40354.5	0	0	238.1	0	0	0
TOTALS	9589.9	11091.6	-1314.6	3029.2	2842.1	0	0	

Cont. 21: Llano Sánchez – El Higo

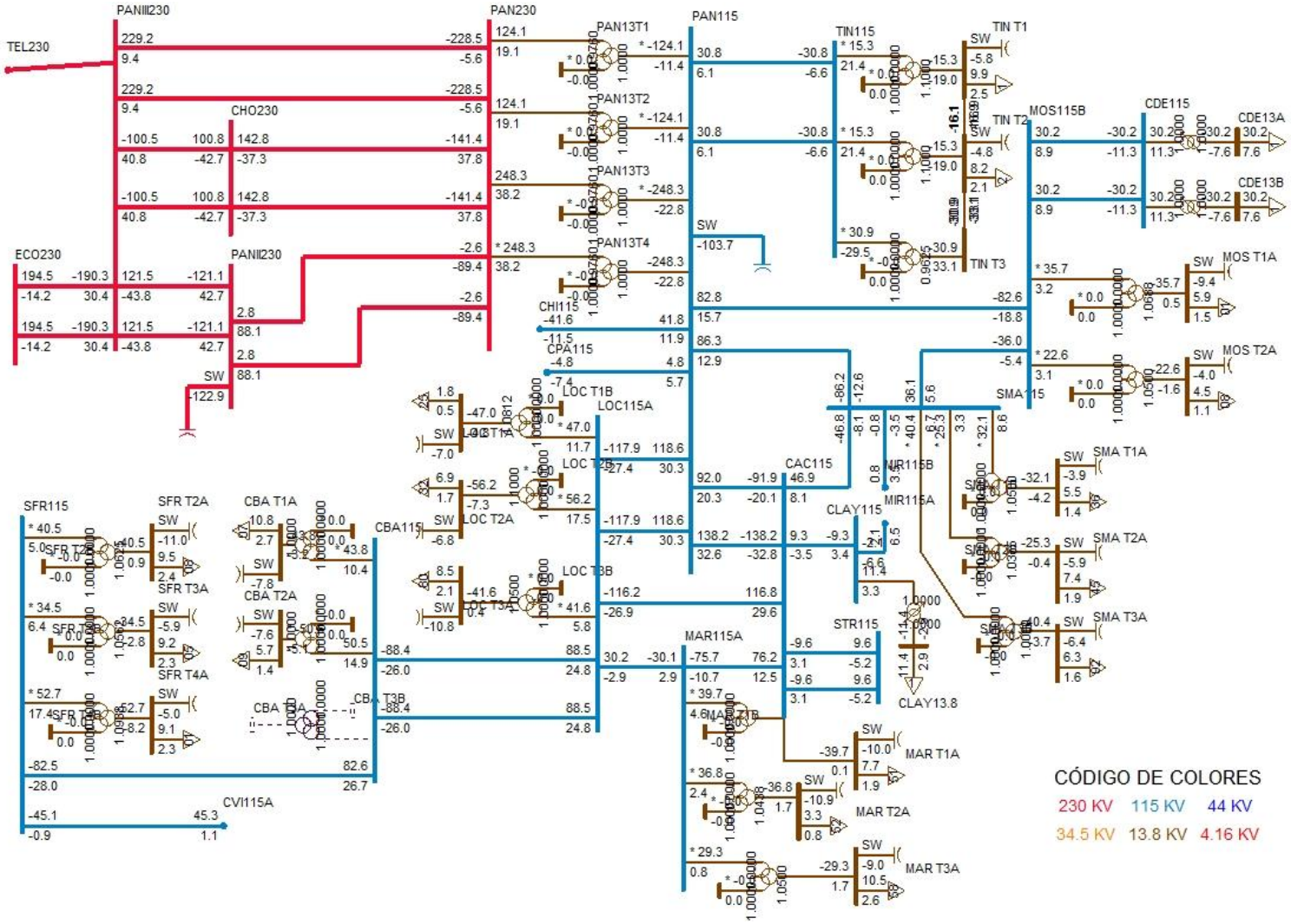
PANII230
TEL230
PAN230
PAN13T1
PAN13T2
PAN13T3
PAN13T4
PAN115
TIN115
TIN T1
TIN T2
TIN T3
MOS115B
CDE115
CDE13A
CDE13B
MOS T1A
MOS T2A
SMA115
SMA T1A
SMA T2A
SMA T3A
CHO230
ECO230
PANII230
SW
CHI115
CPA115
LOC T1B
LOC115A
LOC T1A
LOC T2B
LOC T2A
LOC T3B
LOC T3A
CBA115
CBA T1A
CBA T2A
CBA T3B
CBA T4A
SFR115
SFR T2A
SFR T3A
SFR T4A
CVI115A
CAC115
MIR115B
MIR115A
CLAY115
CLAY13.8
STR115
MAR115A
MAR T1A
MAR T2A
MAR T3A
CÓDIGO DE COLORES
230 KV
115 KV
44 KV
34.5 KV
13.8 KV
4.16 KV

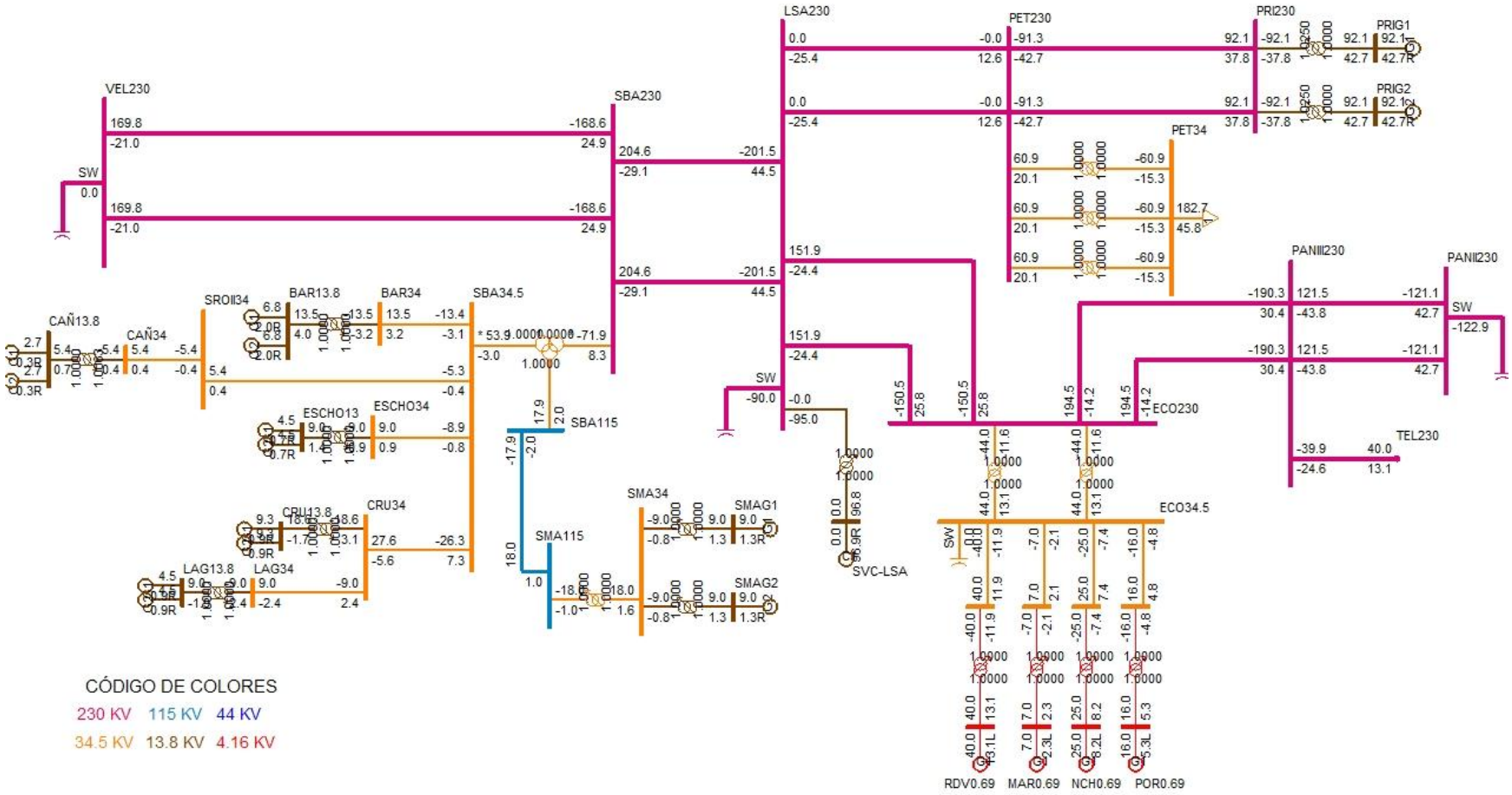
VEL230
SBA230
LSA230
PET230
PRI230
PRIG1
PRIG2
PET34
SW
CAÑ13.8
CAÑ34
SROII34
BAR13.8
BAR34
SBA34.5
SBA115
SMA115
SMA34
SMAG1
SMAG2
SVC-LSA
ESCHO13
ESCHO34
CRU13.8
CRU34
LAG13.8
LAG34
PANIII230
PANII230
SW
ECO230
TEL230
ECO34.5
RDV0.69
MAR0.69
NCH0.69
POR0.69
CÓDIGO DE COLORES
230 KV 115 KV 44 KV
34.5 KV 13.8 KV 4.16 KV

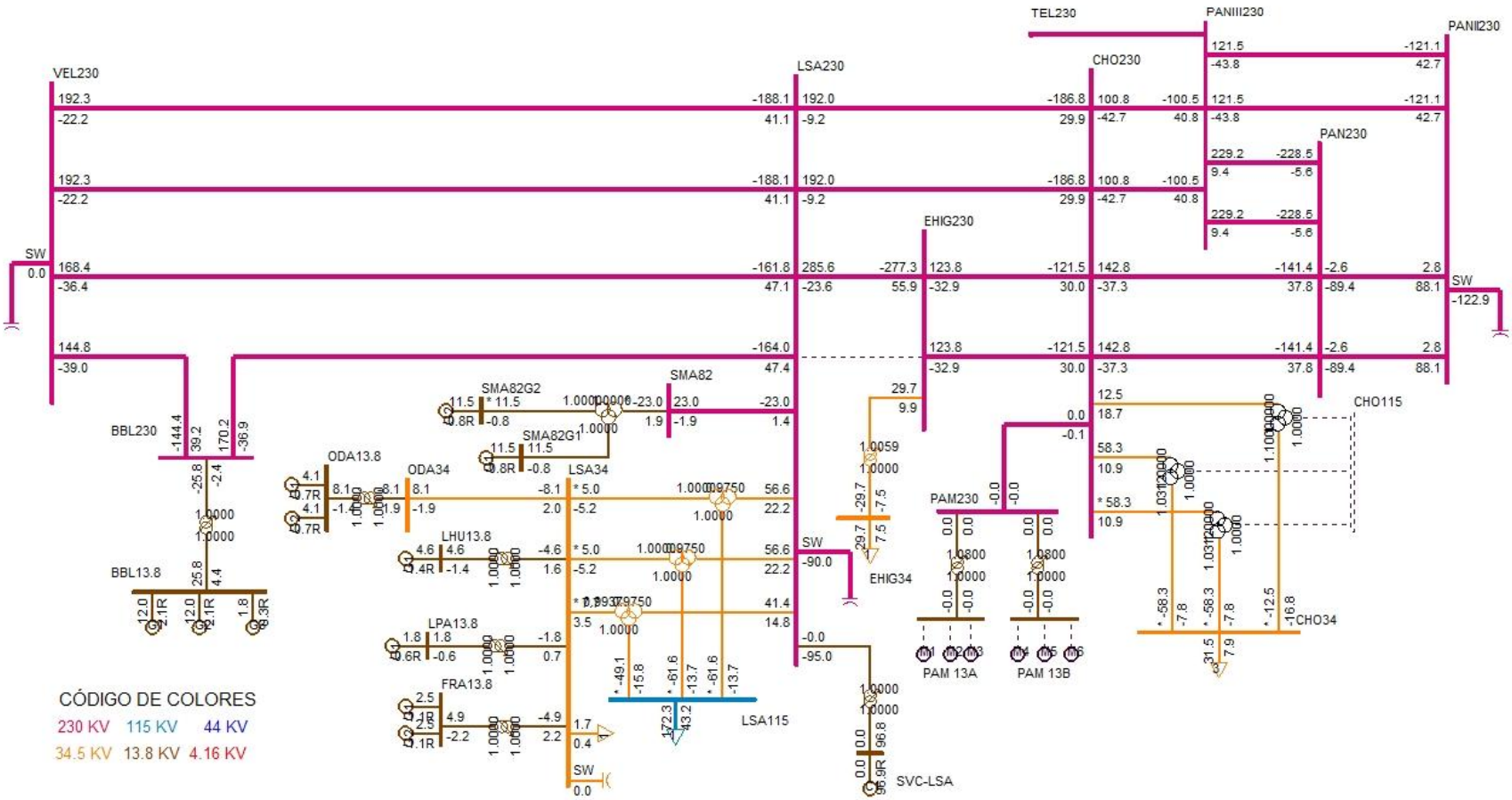
VEL230
LSA230
TEL230
PANIII230
PANII230
CHO230
PAN230
EHIG230
SW
BBL230
BBL13.8
ODA13.8
ODA34
SMA82
SMA82G2
SMA82G1
LSA34
LHU13.8
LPA13.8
FRA13.8
EHIG34
PAM230
PAM 13A
PAM 13B
CHO115
CHO34
LSA115
SVC-LSA
CÓDIGO DE COLORES
230 KV 115 KV 44 KV
34.5 KV 13.8 KV 4.16 KV

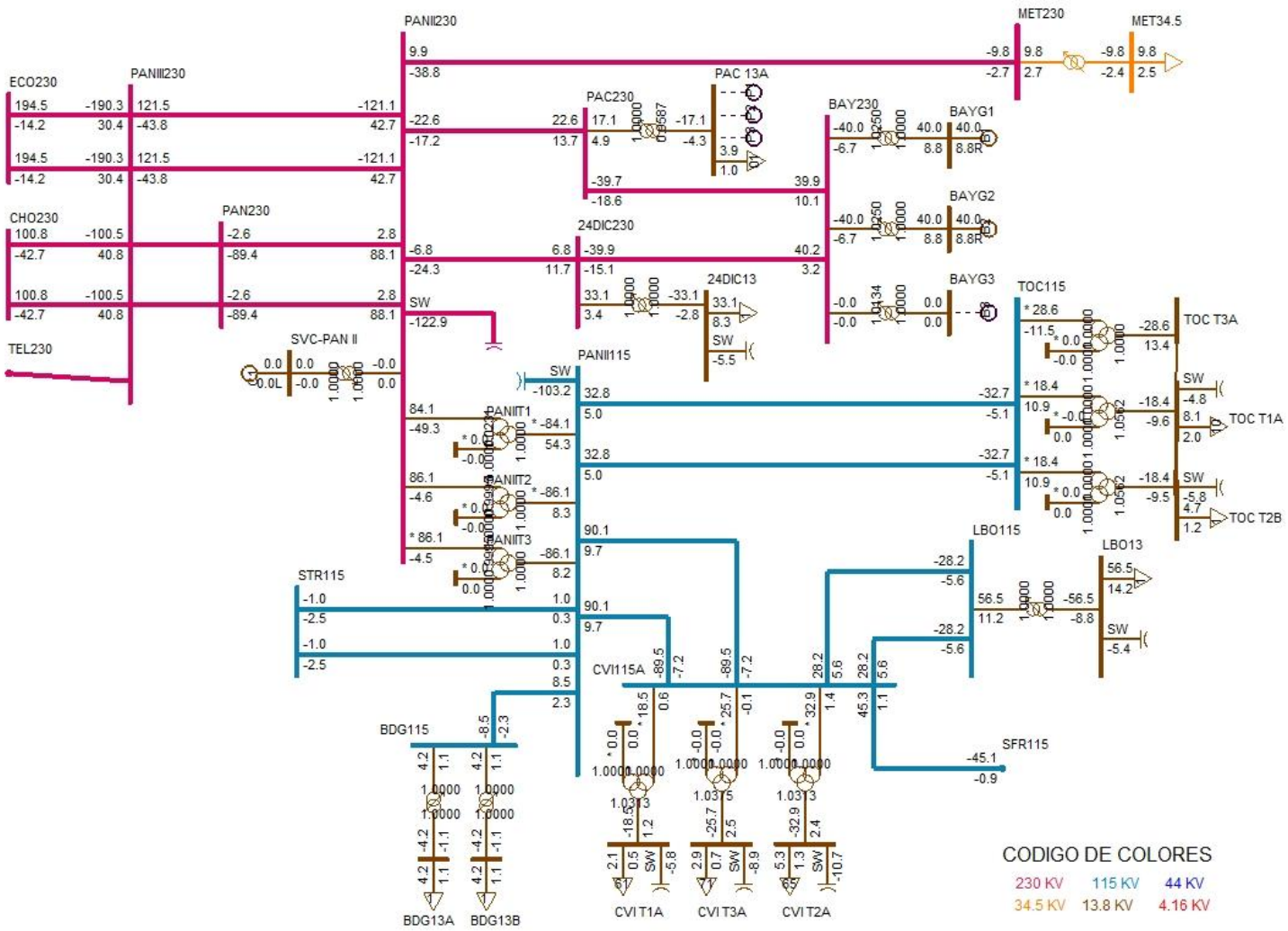
PANII230
MET230
MET34.5
ECO230
PANIII230
PAC230
PAC 13A
BAY230
BAYG1
BAYG2
BAYG3
CHO230
PAN230
24DIC230
24DIC13
TOC115
TOC T3A
TOC T1A
TOC T2B
SVC-PAN II
TEL230
PANII115
PANIIT1
PANIIT2
PANIIT3
LBO115
LBO13
STR115
CVII115A
SFR115
BDG115
BDG13A
BDG13B
CVI T1A
CVI T3A
CVI T2A
CODIGO DE COLORES
230 KV
115 KV
44 KV
34.5 KV
13.8 KV
4.16 KV

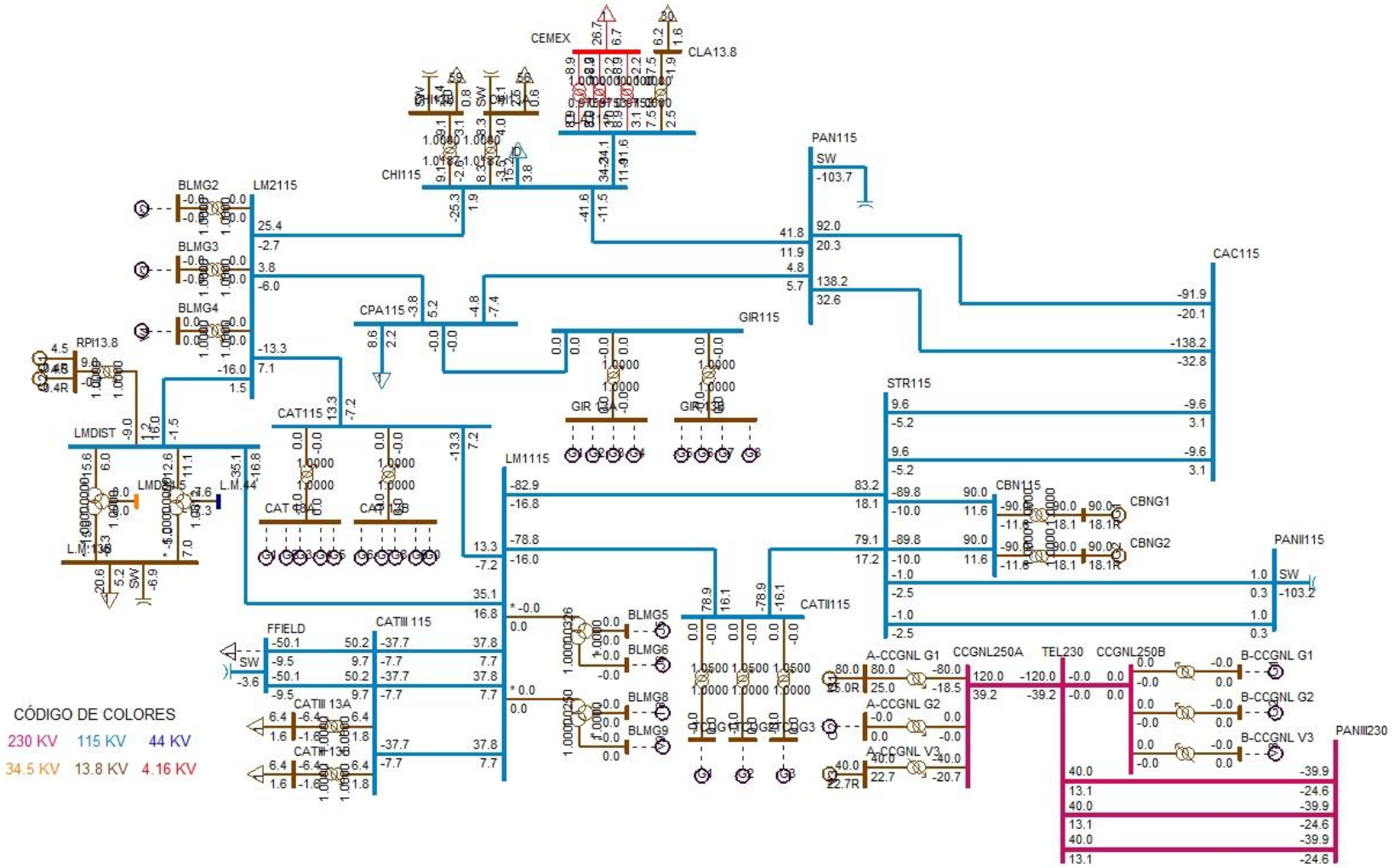
CEMEX
CLA13.8
CHI115
PAN115
SW
-103.7
BLMG2
LM2115
BLMG3
BLMG4
CPA115
GIR115
CAC115
RPI13.8
LMDIST
CAT115
STR115
LM1115
CBN115
CBNG1
CBNG2
PANII115
CATII115
FFIELD
CATIII 115
CATIII 13A
CATIII 13B
BLMG5
BLMG6
BLMG8
BLMG9
A-CCGNL G1
A-CCGNL G2
A-CCGNL V3
CCGNL250A
TEL230
CCGNL250B
B-CCGNL G1
B-CCGNL G2
B-CCGNL V3
PANIII230
CÓDIGO DE COLORES
230 KV
115 KV
44 KV
34.5 KV
13.8 KV
4.16 KV

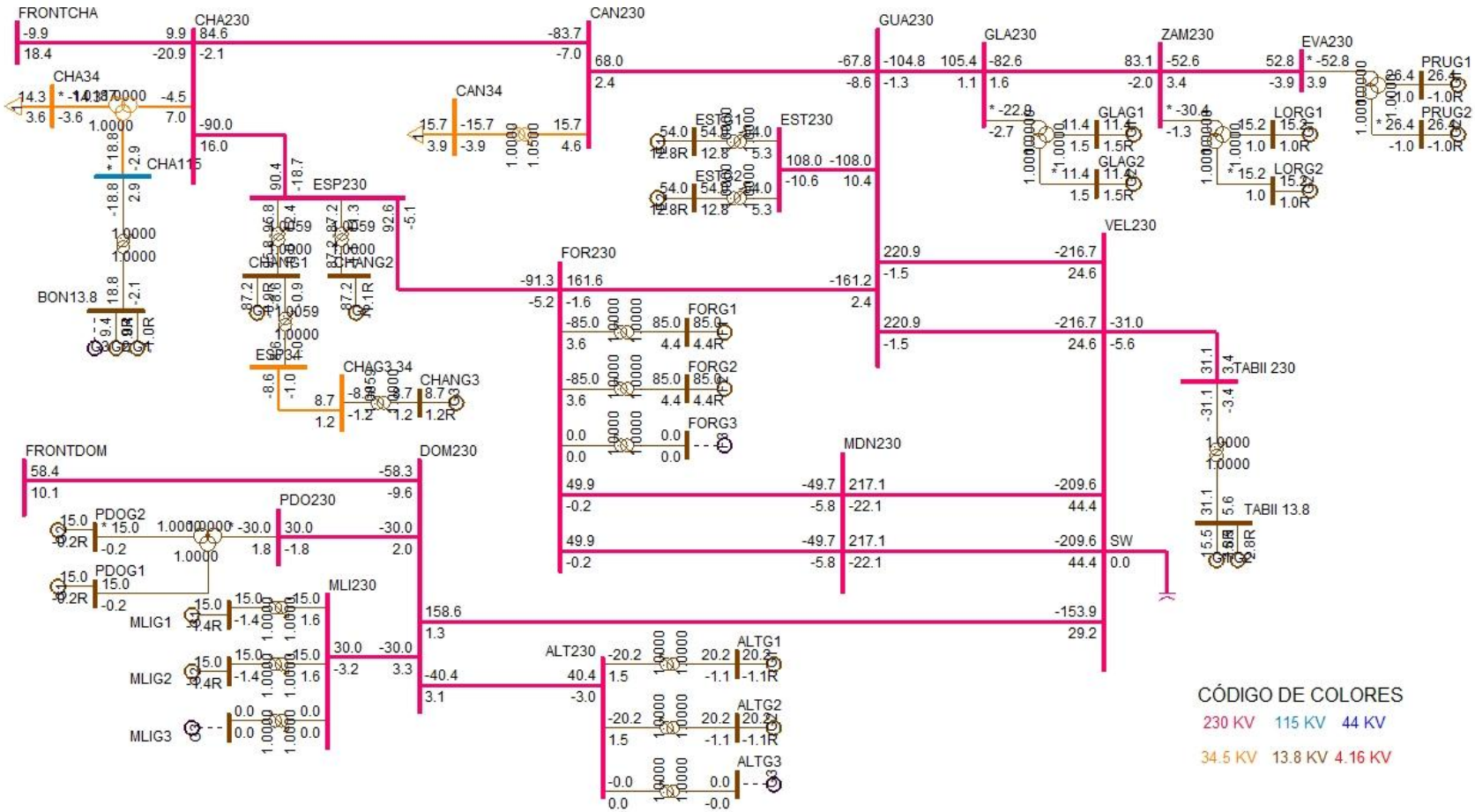
FRONTCHA
CHA230
CAN230
GUA230
GLA230
ZAM230
EVA230
PRUG1
PRUG2
CHA34
CHA115
CAN34
EST230
GLAG1
GLAG2
LORG1
LORG2
BON13.8
ESP230
ESP34
CHANG1
CHANG2
CHAG3 34
CHANG3
FOR230
FORG1
FORG2
FORG3
VEL230
TABII 230
TABII 13.8
SW
MDN230
FRONTDOM
DOM230
PDO230
PDOG2
PDOG1
MLI230
MLIG1
MLIG2
MLIG3
ALT230
ALTG1
ALTG2
ALTG3
CÓDIGO DE COLORES
230 KV
115 KV
44 KV
34.5 KV
13.8 KV
4.16 KV

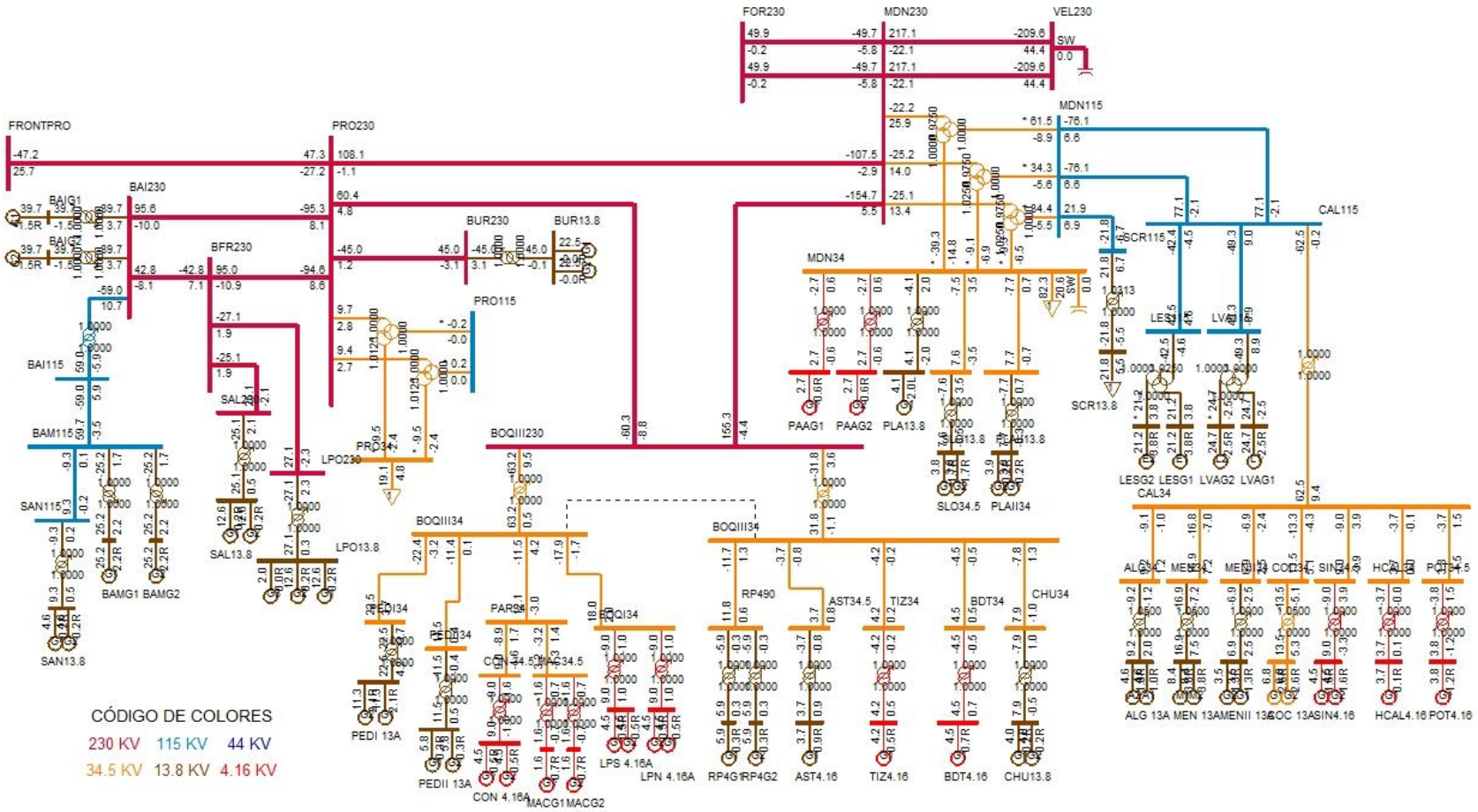
FOR230
MDN230
VEL230
SW
MDN115
FRONTPRO
PRO230
BAI230
BAIG1
BAIG2
BAI115
BAM115
SAN115
SAN13.8
BAMG1
BAMG2
BFR230
SAL230
SAL13.8
LPO13.8
LPO230
PRO115
BUR230
BUR13.8
BOQIII230
BOQIII34
PEDI34
PEDI 13A
PARS34
PEDII 13A
CON34
CON 4.16A
MACG34.5
MACG1
MACG2
BOQI34
LPS 4.16A
LPN 4.16A
MDN34
PAAG1
PAAG2
PLA13.8
SLO34.5
PLAII34
RP490
RP4G1
RP4G2
AST34.5
AST4.16
TIZ34
TIZ4.16
BDT34
BDT4.16
CHU34
CHU13.8
SCR115
SCR13.8
LESG1
LESG2
LVAG1
LVAG2
CAL115
CAL34
ALG 13A
MEN 13A
MENII 13A
COC 13A
SIN4.16
HCAL4.16
POT4.16
CÓDIGO DE COLORES
230 KV
115 KV
44 KV
34.5 KV
13.8 KV
4.16 KV

DESPACHO DE GENERACIÓN PARA ÁREA 6-PANAMÁ

# BARRA	NOMBRE	ID	POTENCIA ACTIVA GENERADA (MW)	POTENCIA REACTIVA GENERADA (MVAR)
6090	LESG1	E1	21.2	3.8
6091	LESG2	E2	21.2	3.8
6094	LVAG1	L1	24.7	-2.5
6095	LVAG2	L2	24.7	-2.5
6097	FORG1	F1	85	4.4
6098	FORG2	F2	85	4.4
6101	BAYG1	B1	40	8.8
6102	BAYG2	B2	40	8.8
6176	ESTG1	E1	54	12.8
6177	ESTG2	E2	54	12.8
6264	CHANG1	G1	87.2	-0.9
6265	CHANG2	G2	87.2	-1.1
6268	CHANG3	G3	8.7	1.2
6311	ALG 13A	A1	4.6	1
6311	ALG 13A	A2	4.6	1
6321	MEN 13A	M1	8.4	3.8
6321	MEN 13A	M2	8.4	3.8
6333	BAMG1	G1	25.2	2.2
6334	BAMG2	G2	25.2	2.2
6335	BAIG1	G1	39.7	-1.5
6336	BAIG2	G2	39.7	-1.5
6361	GLAG1	G1	11.4	1.5
6362	GLAG2	G2	11.4	1.5
6364	LORG1	G1	15.2	1
6365	LORG2	G2	15.2	1
6367	PRUG1	G1	26.4	-1
6368	PRUG2	G2	26.4	-1
6371	CBNG1	G1	90	18.1
6372	CBNG2	G2	90	18.1
6384	PEDI 13A	G1	11.3	2.1
6384	PEDI 13A	G2	11.3	2.1
6385	PEDII 13A	G1	5.8	0.3
6385	PEDII 13A	G2	5.8	0.3
6391	ODA13.8	G1	4.1	-0.7
6391	ODA13.8	G2	4.1	-0.7
6413	PRIG1	G1	92.1	42.7
6414	PRIG2	G2	92.1	42.7

6416	A-CCGNL G1	G1	80	25
6418	A-CCGNL V3	V3	40	22.7
6433	RDV0.69	G1	40	13.1
6435	MAR0.69	G1	7	2.3
6437	NCH0.69	G1	25	8.2
6439	POR0.69	G1	16	5.3
6510	MACG1	G1	1.6	-0.7
6511	MACG2	G2	1.6	-0.7
6520	PAAG1	G1	2.7	-0.6
6521	PAAG2	G2	2.7	-0.6
6530	CON 4.16A	G1	4.5	-0.5
6530	CON 4.16A	G2	4.5	-0.5
6560	PLA13.8	G1	4.1	-2
6570	FRA13.8	G1	2.5	-1.1
6570	FRA13.8	G2	2.5	-1.1
6600	LHU13.8	G1	4.6	-1.4
6621	LPS 4.16A	G1	4.5	0.5
6621	LPS 4.16A	G2	4.5	0.5
6623	LPN 4.16A	G1	4.5	0.5
6623	LPN 4.16A	G2	4.5	0.5
6631	COC 13A	G1	6.8	2.6
6631	COC 13A	G2	6.8	2.6
6641	MENII 13A	G1	3.5	1.3
6641	MENII 13A	G2	3.5	1.3
6651	BDT4.16	G1	4.5	0.7
6661	HCAL4.16	G1	3.7	0.1
6671	RP4G1	G1	5.9	0.3
6672	RP4G2	G2	5.9	0.3
6682	LPO13.8	G1	12.6	0.2
6682	LPO13.8	G2	12.6	0.2
6682	LPO13.8	G3	2	0
6684	SAL13.8	G1	12.6	0.2
6684	SAL13.8	G2	12.6	0.2
6692	ALTG1	G1	20.2	-1.1
6693	ALTG2	G2	20.2	-1.1
6696	PDOG1	G1	15	-0.2
6697	PDOG2	G2	15	-0.2
6699	MLIG1	G1	15	-1.4
6700	MLIG2	G2	15	-1.4
6711	TIZ4.16	G1	4.2	0.5
6721	SIN4.16	G1	4.5	-1.6

6721	SIN4.16	G2	4.5	-1.6
6731	SAN13.8	G1	4.6	0.2
6731	SAN13.8	G2	4.6	0.2
6741	CHU13.8	G1	4	-0.2
6741	CHU13.8	G2	4	-0.2
6750	BON13.8	G1	9.4	-1
6750	BON13.8	G2	9.4	-1
6764	ESCHO13	G1	4.5	0.7
6764	ESCHO13	G2	4.5	0.7
6766	CRU13.8	G1	9.3	-0.9
6766	CRU13.8	G2	9.3	-0.9
6769	LAG13.8	G1	4.5	-0.9
6769	LAG13.8	G2	4.5	-0.9
6772	CAÑ13.8	G1	2.7	0.3
6772	CAÑ13.8	G2	2.7	0.3
6774	BAR13.8	G1	6.8	2
6774	BAR13.8	G2	6.8	2
6784	SMAG1	G1	9	1.3
6785	SMAG2	G2	9	1.3
6791	SMA82G1	G1	11.5	-0.8
6792	SMA82G2	G2	11.5	-0.8
6821	PLAII13.8	G1	3.9	-0.2
6821	PLAII13.8	G2	3.9	-0.2
6831	SLO13.8	G1	3.8	-1.7
6831	SLO13.8	G2	3.8	-1.7
6841	BUR13.8	G1	22.5	0
6841	BUR13.8	G2	22.5	0
6851	POT4.16	G1	3.8	-1.2
6861	BBL13.8	G1	12	2.1
6861	BBL13.8	G2	12	2.1
6861	BBL13.8	G3	1.8	0.3
6871	TABII 13.8	G1	15.5	2.8
6871	TABII 13.8	G2	15.5	2.8
6930	LPA13.8	G1	1.8	-0.6
6940	RPI13.8	G1	4.5	-0.4
6940	RPI13.8	G2	4.5	-0.4
6951	AST4.16	G1	3.7	0.9
6998	SVC-LSA	C1	0	96.9
6999	SVC-PAN II	C1	0	0
GENERACIÓN TOTAL DEL ÁREA 6			2032.6	366.9

DESPACHO DE GENERACIÓN PARA ÁREA 7-CANAL

# BARRA	NOMBRE	ID	POTENCIA ACATIVA GENERADA (MW)	POTENCIA REACTIVA GENERADA (MVAR)
6134	MADG1	G1	11.4	2.1
6135	MADG2	G2	11.4	1.8
6136	MADG3	G3	11.4	1.8
6140	GAT6A	G1	2.9	-0.3
6140	GAT6A	G2	2.9	-0.3
6140	GAT6A	G3	2.9	-0.3
6140	GAT6A	G4	4.3	-0.4
6140	GAT6A	G5	4.3	-0.4
6140	GAT6A	G6	4.3	-0.4
6155	MIR13B	G7	17	5.5
6155	MIR13B	G8	17	5.5
GENERACIÓN TOTAL DEL ÁREA 7			89.6	14.7

BARRAS EN 230 KV CON VOLTAJES MAYORES A (1)

# BARRA	NOMBRE	V(PU)	V(KV)	# BARRA	NOMBRE	V(PU)	V(KV)
6000	FRONTPRO	1.0036	230.83	6001	PAN230	1.0013	230.29
6003	PANII230	1.012	232.76	6008	LSA230	1	230
6014	PRO230	1.0017	230.39	6100	BAY230	1.0252	235.79
6171	PAC230	1.0154	233.55	6260	CHA230	1.0146	233.36
6263	ESP230	1.0143	233.28	6330	BAI230	1.0035	230.8
6340	CAN230	1.0024	230.56	6360	GLA230	1.003	230.69
6363	ZAM230	1.0089	232.04	6366	EVA230	1.012	232.77
6400	FRONTCHA	1.0172	233.96	6410	PET230	1.0119	232.73
6412	PRI230	1.0355	238.17	6415	CCGNL250A	1.0189	234.35
6420	CCGNL250B	1.0189	234.35	6429	TEL230	1.0189	234.35
6430	ECO230	1.0044	231.01	6440	MET230	1.045	240.35
6471	PANIII230	1.0051	231.18	6500	FRONTDOM	1.0041	230.94
6590	24DIC230	1.0136	233.13	6680	BFR230	1.0034	230.79
6681	LPO230	1.0035	230.81	6683	SAL230	1.0035	230.8
6690	DOM230	1.0011	230.26	6691	ALT230	1.0013	230.29
6695	PDO230	1.0018	230.42	6698	MLI230	1.0015	230.34
6790	SMA82	1.0012	230.28	6840	BUR230	1.0024	230.55

BARRAS EN 230 KV CON VOLTAJES MENORES A (1)

# BARRA	NOMBRE	V(PU)	V(KV)	# BARRA	NOMBRE	V(PU)	V(KV)
6005	CHO230	0.9978	229.49	6011	MDN230	0.9954	228.94
6096	FOR230	0.9996	229.9	6105	PAM230	0.9978	229.49
6178	EST230	0.9973	229.38	6179	GUA230	0.9972	229.37
6182	VEL230	0.9887	227.4	6240	EHIG230	0.9922	228.2
6345	PM230-29	0.9994	229.87	6380	BOQIII230	0.9984	229.62
6760	SBA230	0.9904	227.79	6860	BBL230	0.9897	227.63
6870	TABII 230	0.99	227.69				

BARRAS EN 115 KV CON VOLTAJES MAYORES A (1)

# BARRA	NOMBRE	V(PU)	V(KV)	# BARRA	NOMBRE	V(PU)	V(KV)
6002	PAN115	1.0182	117.1	6004	PANII115	1.0157	116.81
6009	LSA115	1.0086	115.99	6012	MDN115	1.0024	115.27
6018	CAC115	1.0172	116.97	6019	CVI115A	1.0054	115.62
6024	CHI115	1.0052	115.6	6027	LOC115A	1.0063	115.73
6032	MAR115A	1.0052	115.6	6036	SMA115	1.0164	116.89
6040	SFR115	1.0014	115.17	6055	MOS115B	1.014	116.61
6057	TOC115	1.0125	116.43	6059	LM1115	1.0059	115.67
6060	LM2115	1.0058	115.67	6074	LMDIST	1.0058	115.67
6087	CAL115	1.0121	116.39	6088	LES115	1.0148	116.7
6092	LVA115	1.0122	116.4	6115	MES115	1	115
6120	MIR115B	1.0177	117.04	6123	MIR115A	1.0182	117.09
6160	BDG115	1.0151	116.74	6165	CLAY115	1.0174	117
6170	CPA115	1.0089	116.02	6173	STR115	1.0132	116.52
6210	TIN115	1.0158	116.82	6225	CDE115	1.0127	116.46
6230	CBA115	1.0039	115.45	6261	CHA115	1.0055	115.63
6270	CAT115	1.0058	115.67	6280	GIR115	1.0089	116.02
6290	CATII115	1.0067	115.77	6295	CATIII 1	1.0032	115.37
6350	PM115-8	1.0114	116.31	6370	CBN115	1.0182	117.09
6580	LBO115	1.005	115.58				

BARRAS EN 115 KV CON VOLTAJES MENORES A (1)

# BARRA	NOMBRE	V(PU)	V(KV)	# BARRA	NOMBRE	V(PU)	V(KV)
6015	PRO115	0.998	114.77	6047	CLA115	0.9976	114.72
6066	FFIELD	0.9998	114.97	6331	BAI115	0.9923	114.11
6332	BAM115	0.9986	114.84	6730	SAN115	0.9987	114.85
6761	SBA115	0.9858	113.37	6775	SMA115	0.9908	113.94
6915	SCR115	0.9984	114.82				

VERIFICACIÓN DE CARGA (MVA) EN LÍNEAS Y TRANSFORMADORES

DE		A				RATIN SET A		RATIN SET B		RATIN SET C	
# BARRA	NOMBRE	# BARRA	NOMBRE	CKT	CARGA	RATING	%	RATING	%	RATING	%
6000	FRONTPRO	6014	PRO230	1	54.4	400	13.6	400	13.6	450	12.1
6000	FRONTPRO	56050	RCL230A	1	53.6	200	26.8	200	26.8	--	--
6001	PAN230	6003	PANII230	1C	89.4	350	25.5	350	25.5	450	19.9
6001	PAN230	6003	PANII230	2B	89.4	350	25.5	350	25.5	450	19.9
6001	PAN230	6005	CHO230	3A	148	247	59.9	247	59.9	366	40.4
6001	PAN230	6005	CHO230	4A	148	247	59.9	247	59.9	366	40.4
6001	PAN230	6471	PANIII230	1	228.3	400	57.1	400	57.1	450	50.7
6001	PAN230	6471	PANIII230	2	228.3	400	57.1	400	57.1	450	50.7
6001	PAN230	3WNDTR	TRAF04	T4	251.2	350	71.8	350	71.8	437.5	57.4
6001	PAN230	3WNDTR	TRAFO1	T1	125.6	175	71.8	175	71.8	218.8	57.4
6001	PAN230	3WNDTR	TRAFO2	T2	125.6	175	71.8	175	71.8	218.8	57.4
6001	PAN230	3WNDTR	TRAFO3	T3	251.2	350	71.8	350	71.8	437.5	57.4
6002	PAN115	6018	CAC115	12	92.5	120	77.1	120	77.1	175	52.9
6002	PAN115	6018	CAC115	37	139.6	142	98.3	142	98.3	178	78.4
6002	PAN115	6024	CHI115	3A	42.9	203	21.2	203	21.2	225	19.1
6002	PAN115	6027	LOC115A	22	120.3	137	87.8	137	87.8	175	68.7
6002	PAN115	6027	LOC115A	38	120.3	137	87.8	137	87.8	175	68.7
6002	PAN115	6036	SMA115	7	85.7	93	92.2	93	92.2	175	49
6002	PAN115	6055	MOS115B	10	83.5	109	76.7	109	76.7	135	61.9
6002	PAN115	6170	CPA115	4A	8.7	203	4.3	203	4.3	225	3.9
6002	PAN115	6210	TIN115	42	31	151	20.5	151	20.5	175	17.7
6002	PAN115	6210	TIN115	9	31	151	20.5	151	20.5	175	17.7
6002	PAN115	3WNDTR	TRAF04	T4	249.3	350	71.2	350	71.2	437.5	57
6002	PAN115	3WNDTR	TRAFO1	T1	124.7	175	71.2	175	71.2	218.8	57
6002	PAN115	3WNDTR	TRAFO2	T2	124.7	175	71.2	175	71.2	218.8	57
6002	PAN115	3WNDTR	TRAFO3	T3	249.3	350	71.2	350	71.2	437.5	57
6003	PANII230	6171	PAC230	1B	28.1	186	15.1	186	15.1	350	8
6003	PANII230	6440	MET230	1	39.5	275	14.4	275	14.4	459	8.6
6003	PANII230	6471	PANIII230	2A	128.5	275	46.7	275	46.7	459	28
6003	PANII230	6471	PANIII230	3A	128.5	275	46.7	275	46.7	459	28
6003	PANII230	6590	24DIC230	2B	24.9	186	13.4	186	13.4	350	7.1
6003	PANII230	3WNDTR	TRAFO1	T1	97.5	175	55.7	175	55.7	218.8	44.6
6003	PANII230	3WNDTR	TRAFO2	T2	86.2	175	49.2	175	49.2	218.8	39.4
6003	PANII230	3WNDTR	TRAFO3	T3	86.2	175	49.2	175	49.2	218.8	39.4
6004	PANII115	6019	CVI115A	28	89.3	158	56.5	158	56.5	196	45.6
6004	PANII115	6019	CVI115A	29	89.3	158	56.5	158	56.5	196	45.6
6004	PANII115	6057	TOC115	32	32.7	93	35.2	93	35.2	175	18.7
6004	PANII115	6057	TOC115	33	32.7	93	35.2	93	35.2	175	18.7

6004	PANII115	6160	BDG115	1	8.7	97	8.9	97	8.9	109	7.9
6004	PANII115	6173	STR115	1	2.6	200	1.3	200	1.3	250	1.1
6004	PANII115	6173	STR115	2	2.6	200	1.3	200	1.3	250	1.1
6004	PANII115	3WNDTR	TRAFO1	T1	100.1	175	57.2	175	57.2	218.8	45.7
6004	PANII115	3WNDTR	TRAFO2	T2	86.5	175	49.4	175	49.4	218.8	39.5
6004	PANII115	3WNDTR	TRAFO3	T3	86.4	175	49.4	175	49.4	218.8	39.5
6005	CHO230	6008	LSA230	1	192.3	400	48.1	400	48.1	450	42.7
6005	CHO230	6008	LSA230	2	192.3	400	48.1	400	48.1	450	42.7
6005	CHO230	6105	PAM230	11	0.1	193	0	193	0	366	0
6005	CHO230	6240	EHIG230	3B	129.1	247	52.3	247	52.3	366	35.3
6005	CHO230	6240	EHIG230	4B	129.1	247	52.3	247	52.3	366	35.3
6005	CHO230	6471	PANIII230	1	109.7	400	27.4	400	27.4	450	24.4
6005	CHO230	6471	PANIII230	2	109.7	400	27.4	400	27.4	450	24.4
6005	CHO230	3WNDTR	TRAFO1	T1	22.5	50	45	50	45	62.5	36
6005	CHO230	3WNDTR	TRAFO2	T2	59.3	100	59.3	100	59.3	125	47.5
6005	CHO230	3WNDTR	TRAFO3	T3	59.3	100	59.3	100	59.3	125	47.5
6008	LSA230	6182	VEL230	1	195.8	400	49	400	49	450	43.5
6008	LSA230	6182	VEL230	2	195.8	400	49	400	49	450	43.5
6008	LSA230	6182	VEL230	5A	174.2	247	70.5	247	70.5	366	47.6
6008	LSA230	6240	EHIG230	3C	286.6	247	116	247	116	366	78.3
6008	LSA230	6410	PET230	1	25.4	247	10.3	247	10.3	366	6.9
6008	LSA230	6410	PET230	2	25.4	247	10.3	247	10.3	366	6.9
6008	LSA230	6430	ECO230	2C	153.8	275	55.9	275	55.9	459	33.5
6008	LSA230	6430	ECO230	3C	153.8	275	55.9	275	55.9	459	33.5
6008	LSA230	6760	SBA230	4A	208.6	275	75.9	275	75.9	459	45.5
6008	LSA230	6760	SBA230	5A	208.6	275	75.9	275	75.9	459	45.5
6008	LSA230	6790	SMA82	1	23.1	131	17.6	131	17.6	405	5.7
6008	LSA230	6860	BBL230	6A	176	247	71.2	247	71.2	366	48.1
6008	LSA230	3WNDTR	TRAFO1	T1	60.8	100	60.8	100	60.8	125	48.7
6008	LSA230	3WNDTR	TRAFO2	T2	44	70	62.8	70	62.8	87.5	50.2
6008	LSA230	3WNDTR	TRAFO3	T3	60.8	100	60.8	100	60.8	125	48.7
6009	LSA115	3WNDTR	TRAFO1	T1	63.1	100	63.1	100	63.1	125	50.5
6009	LSA115	3WNDTR	TRAFO2	T2	51.6	60	85.9	60	85.9	75	68.7
6009	LSA115	3WNDTR	TRAFO3	T3	63.1	100	63.1	100	63.1	125	50.5
6011	MDN230	6014	PRO230	1	108	400	27	400	27	450	24
6011	MDN230	6096	FOR230	7	50.3	193	26	193	26	366	13.7
6011	MDN230	6096	FOR230	8	50.3	193	26	193	26	366	13.7
6011	MDN230	6182	VEL230	5B	219.2	350	62.6	350	62.6	450	48.7
6011	MDN230	6182	VEL230	6C	219.2	350	62.6	350	62.6	450	48.7
6011	MDN230	6380	BOQIII230	9A	155.6	400	38.9	400	38.9	450	34.6
6011	MDN230	3WNDTR	TRAFO1	T1	34.1	100	34.1	100	34.1	125	27.3

6011	MDN230	3WNDTR	TRAFO2	T2	28.8	70	41.2	70	41.2	87.5	32.9
6011	MDN230	3WNDTR	TRAFO3	T3	28.5	70	40.7	70	40.7	87.5	32.6
6012	MDN115	6087	CAL115	15	76.2	93	82	93	82	175	43.6
6012	MDN115	6087	CAL115	16	76.2	93	82	93	82	175	43.6
6012	MDN115	6915	SCR115	1	22.9	143.6	15.9	161.9	14.1	--	--
6012	MDN115	3WNDTR	TRAFO1	T1	62.1	80	77.7	80	77.7	100	62.1
6012	MDN115	3WNDTR	TRAFO2	T2	34.8	60	58	60	58	75	46.4
6012	MDN115	3WNDTR	TRAFO3	T3	34.9	60	58.1	60	58.1	75	46.5
6014	PRO230	6330	BAI230	27	95.8	193	49.6	193	49.6	366	26.2
6014	PRO230	6380	BOQIII230	9B	61	400	15.3	400	15.3	450	13.6
6014	PRO230	6680	BFR230	8A	95.3	193	49.4	193	49.4	366	26
6014	PRO230	6840	BUR230	1	45	193	23.3	193	23.3	366	12.3
6014	PRO230	3WNDTR	TRAFO1	T1	10.1	50	20.2	50	20.2	62.5	16.2
6014	PRO230	3WNDTR	TRAFO2	T2	9.7	50	19.5	50	19.5	62.5	15.6
6015	PRO115	3WNDTR	TRAFO1	T1	0.2	50	0.4	50	0.4	62.5	0.3
6015	PRO115	3WNDTR	TRAFO2	T2	0.2	50	0.4	50	0.4	62.5	0.3
6017	CEMEX	6047	CLA115	T1	9.4	10	94	--	--	--	--
6017	CEMEX	6047	CLA115	T2	9.4	15	62.7	--	--	--	--
6017	CEMEX	6047	CLA115	T3	9.4	30	31.3	--	--	--	--
6018	CAC115	6027	LOC115A	6	118.5	140	84.7	140	84.7	150	79
6018	CAC115	6036	SMA115	1	46.8	97	48.2	97	48.2	109	42.9
6018	CAC115	6165	CLAY115	5A	9.8	100	9.8	100	9.8	100	9.8
6018	CAC115	6173	STR115	1A	10.8	150	7.2	150	7.2	175	6.1
6018	CAC115	6173	STR115	2A	10.8	150	7.2	150	7.2	175	6.1
6018	CAC115	6350	PM115-8	8	76	140	54.3	140	54.3	150	50.7
6019	CVI115A	6040	SFR115	11	45.1	141	32	141	32	164	27.5
6019	CVI115A	6580	LBO115	48	28.6	50	57.3	--	--	--	--
6019	CVI115A	6580	LBO115	49	28.6	50	57.3	--	--	--	--
6019	CVI115A	3WNDTR	CVI T1	T1	18.6	25	74.2	--	--	--	--
6019	CVI115A	3WNDTR	CVI T2	T2	33	42	78.5	--	--	--	--
6019	CVI115A	3WNDTR	CVI T3	T3	25.7	42	61.2	--	--	--	--
6024	CHI115	6025	CHI13A	T1	9.2	25	36.9	--	--	--	--
6024	CHI115	6026	CHI13B	T2	9.7	25	38.7	--	--	--	--
6024	CHI115	6047	CLA115	24	36.1	90	40.2	--	--	--	--
6024	CHI115	6060	LM2115	3B	25.4	203	12.5	203	12.5	225	11.3
6027	LOC115A	6032	MAR115A	21	30.1	114	26.4	114	26.4	125.4	24
6027	LOC115A	6230	CBA115	39	91.8	160	57.4	--	--	--	--
6027	LOC115A	6230	CBA115	40	91.8	160	57.4	--	--	--	--
6027	LOC115A	3WNDTR	LOC T1	T1	48.4	50	96.8	--	--	--	--
6027	LOC115A	3WNDTR	LOC T2	T2	58.9	50	117.8	--	--	--	--
6027	LOC115A	3WNDTR	LOC T3	T3	42	47	89.4	--	--	--	--

6032	MAR115A	6350	PM115-8	8	76	114	66.7	114	66.7	132	57.6
6032	MAR115A	3WNDTR	MAR T1	T1	39.9	50	79.9	--	--	--	--
6032	MAR115A	3WNDTR	MAR T2	T2	36.9	50	73.8	--	--	--	--
6032	MAR115A	3WNDTR	MAR T3	T3	29.3	50	58.7	--	--	--	--
6036	SMA115	6055	MOS115B	1	35.9	97	37	97	37	109	33
6036	SMA115	6120	MIR115B	35	3.5	97	3.6	97	3.6	109	3.2
6036	SMA115	3WNDTR	STM T1	T1	33.3	25	133.1	--	--	--	--
6036	SMA115	3WNDTR	STM T2	T2	25.5	25	102.1	--	--	--	--
6036	SMA115	3WNDTR	STM T3	T3	40.9	50	81.9	--	--	--	--
6040	SFR115	6230	CBA115	41	87	184	47.3	184	47.3	228	38.2
6040	SFR115	3WNDTR	SFCO T2	T2	40.8	46	88.6	--	--	--	--
6040	SFR115	3WNDTR	SFCO T3	T3	35.1	50	70.2	--	--	--	--
6040	SFR115	3WNDTR	SFCO T4	T4	55.5	50	111	--	--	--	--
6047	CLA115	6048	CLA13.8	T1	7.9	10.5	74.8	--	--	--	--
6055	MOS115B	6225	CDE115	1	31.8	142	22.4	142	22.4	178	17.9
6055	MOS115B	6225	CDE115	2	31.8	142	22.4	142	22.4	178	17.9
6055	MOS115B	3WNDTR	MOS T1	T1	35.8	50	71.7	--	--	--	--
6055	MOS115B	3WNDTR	MOS T2	T2	22.8	50	45.6	--	--	--	--
6057	TOC115	3WNDTR	TOC T1	T1	21.4	50	42.8	--	--	--	--
6057	TOC115	3WNDTR	TOC T2	T2	21.4	50	42.7	--	--	--	--
6057	TOC115	3WNDTR	TOC T3	T3	30.8	50	61.6	50	61.6	62.5	49.3
6059	LM1115	6074	LMDIST	23	38.7	90.6	42.7	--	--	--	--
6059	LM1115	6173	STR115	2B	84.1	150	56.1	150	56.1	175	48.1
6059	LM1115	6270	CAT115	0A	15	93	16.1	93	16.1	175	8.6
6059	LM1115	6290	CATII115	1C	80	150	53.3	150	53.3	175	45.7
6059	LM1115	6295	CATIII 115	1	38.4	93	41.3	93	41.3	175	21.9
6059	LM1115	6295	CATIII 115	30	38.4	93	41.3	93	41.3	175	21.9
6059	LM1115	6295	CATIII 115	31	38.4	93	41.3	93	41.3	175	21.9
6059	LM1115	3WNDTR	TRAFO12	T1	0	100	0	--	--	--	--
6059	LM1115	3WNDTR	TRAFO7	T1	0	100	0	--	--	--	--
6060	LM2115	6071	BLMG2	T2	0	50	0	--	--	--	--
6060	LM2115	6072	BLMG3	T3	0	50	0	--	--	--	--
6060	LM2115	6073	BLMG4	T4	0	50	0	--	--	--	--
6060	LM2115	6074	LMDIST	26	15.9	90.6	17.6	--	--	--	--
6060	LM2115	6170	CPA115	4B	7	203	3.5	203	3.5	225	3.1
6060	LM2115	6270	CAT115	0B	15	93	16.1	93	16.1	175	8.6
6063	MHOPE	6115	MES115	T1	7.3	42	17.5	--	--	--	--
6066	FFIELD	6067	FF13.8	T1	42.3	50	84.6	--	--	--	--
6066	FFIELD	6115	MES115	1	17.6	93	18.9	93	18.9	175	10
6066	FFIELD	6295	CATIII 115	30	51	93	54.8	93	54.8	175	29.1
6066	FFIELD	6295	CATIII 115	31	51	93	54.8	93	54.8	175	29.1

6066	FFIELD	6322	FF13.8	T2	31.7	42	75.4	--	--	--	--
6066	FFIELD	6323	FF13.8	T5	15.2	50	30.4	--	--	--	--
6074	LMDIST	6940	RPI13.8	T1	9.1	15	60.5	--	--	--	--
6074	LMDIST	3WNDTR	BLM T9	T9	16.7	50	33.4	50	33.4	62.5	26.7
6074	LMDIST	3WNDTR	BLM44T8	T8	16.8	56	30	--	--	--	--
6087	CAL115	6088	LES115	17	42.1	93	45.3	93	45.3	175	24.1
6087	CAL115	6092	LVA115	18	49.5	93	53.2	93	53.2	175	28.3
6087	CAL115	6300	CAL34	T1	63.2	62.5	101.2	--	--	--	--
6088	LES115	3WNDTR	TRAFO1	T1	42.7	54	79.1	--	--	--	--
6092	LVA115	3WNDTR	TRAFO1	T1	50.1	54	92.8	--	--	--	--
6096	FOR230	6097	FORG1	T1	85.1	111	76.7	--	--	--	--
6096	FOR230	6098	FORG2	T2	85.1	111	76.7	--	--	--	--
6096	FOR230	6099	FORG3	T3	0	111	0	--	--	--	--
6096	FOR230	6179	GUA230	18	161.7	276	58.6	276	58.6	459	35.2
6096	FOR230	6263	ESP230	0A	91.5	304	30.1	304	30.1	340	26.9
6100	BAY230	6101	BAYG1	T1	41	109	37.6	--	--	--	--
6100	BAY230	6102	BAYG2	T2	41	96	42.7	--	--	--	--
6100	BAY230	6110	BAYG3	T3	0	109	0	--	--	--	--
6100	BAY230	6171	PAC230	1A	43.2	186	23.2	186	23.2	350	12.3
6100	BAY230	6590	24DIC230	2A	42.1	186	22.6	186	22.6	350	12
6105	PAM230	6106	PAM 13A	T1	0	63	0	--	--	--	--
6105	PAM230	6107	PAM 13B	T2	0	63	0	--	--	--	--
6115	MES115	3WNDTR	TRAFO2	T2	11.2	50	22.4	--	--	--	--
6123	MIR115A	6165	CLAY115	5B	6.8	100	6.8	100	6.8	100	6.8
6160	BDG115	6161	BDG13A	T1	4.4	25	17.6	--	--	--	--
6160	BDG115	6162	BDG13B	T1	4.4	25	17.6	--	--	--	--
6165	CLAY115	6166	CLAY13.8	T1	11.8	30	39.5	--	--	--	--
6170	CPA115	6280	GIR115	43	0	159	0	--	--	--	--
6171	PAC230	6172	PAC 13A	T1	17.8	65	27.3	--	--	--	--
6173	STR115	6290	CATII115	1B	80	150	53.3	150	53.3	175	45.7
6173	STR115	6370	CBN115	1	89.2	203	43.9	203	43.9	225	39.6
6173	STR115	6370	CBN115	2	89.2	203	43.9	203	43.9	225	39.6
6176	ESTG1	6178	EST230	T1	55.5	70	79.3	--	--	--	--
6177	ESTG2	6178	EST230	T2	55.5	70	79.3	--	--	--	--
6178	EST230	6179	GUA230	19	108.8	193	56.4	193	56.4	366	29.7
6179	GUA230	6182	VEL230	16	221.5	275	80.5	275	80.5	450	49.2
6179	GUA230	6182	VEL230	17	221.5	275	80.5	275	80.5	450	49.2
6179	GUA230	6345	PM230-29	29	68.5	276	24.8	276	24.8	459	14.9
6179	GUA230	6360	GLA230	22	105.1	131	80.2	131	80.2	405	26
6182	VEL230	6690	DOM230	5A	158.4	300	52.8	300	52.8	389	40.7
6182	VEL230	6760	SBA230	4B	173.1	275	62.9	275	62.9	459	37.7

6182	VEL230	6760	SBA230	5B	173.1	275	62.9	275	62.9	459	37.7
6182	VEL230	6860	BBL230	6B	151.7	247	61.4	247	61.4	366	41.4
6182	VEL230	6870	TABII 230	1	31.9	193	16.5	193	16.5	220	14.5
6210	TIN115	3WNDTR	TIN T1	T1	26.3	42	62.6	--	--	--	--
6210	TIN115	3WNDTR	TIN T2	T2	26.3	42	62.6	--	--	--	--
6210	TIN115	3WNDTR	TIN T3	T3	42.8	50	85.5	50	85.5	62.5	68.4
6225	CDE115	6226	CDE13A	T1	32.2	50	64.4	--	--	--	--
6225	CDE115	6227	CDE13B	T2	32.2	50	64.4	--	--	--	--
6230	CBA115	3WNDTR	CBAN T1	T1	45	50	90	--	--	--	--
6230	CBA115	3WNDTR	CBAN T2	T2	52.6	50	105.3	--	--	--	--
6240	EHIG230	6241	EHIG34	T1	31.4	50	62.7	--	--	--	--
6260	CHA230	6263	ESP230	0B	91	304	29.9	304	29.9	340	26.8
6260	CHA230	6340	CAN230	30	83.8	304	27.6	304	27.6	340	24.7
6260	CHA230	6400	FRONTCHA	21	22.8	304	7.5	304	7.5	340	6.7
6260	CHA230	3WNDTR	TRAFO1	T1	8.3	50	16.7	50	16.7	62.5	13.3
6261	CHA115	6750	BON13.8	T1	19	50	38	--	--	--	--
6261	CHA115	3WNDTR	TRAFO1	T1	19	50	38	50	38	62.5	30.4
6263	ESP230	6264	CHANG1	T1	96.6	125	77.3	--	--	--	--
6263	ESP230	6265	CHANG2	T2	87.9	125	70.3	--	--	--	--
6270	CAT115	6271	CAT 13A	T1	0	52	0	--	--	--	--
6270	CAT115	6272	CAT 13B	T2	0	52	0	--	--	--	--
6280	GIR115	6281	GIR 13A	T1	0	20	0	--	--	--	--
6280	GIR115	6282	GIR 13B	T2	0	66.6	0	--	--	--	--
6290	CATII115	6291	TCOG1	T1	0	75	0	--	--	--	--
6290	CATII115	6292	TCOG2	T2	0	75	0	--	--	--	--
6290	CATII115	6293	TCOG3	T3	0	75	0	--	--	--	--
6295	CATIII 115	6296	CATIII 13A	T1	6.7	25	26.7	--	--	--	--
6295	CATIII 115	6297	CATIII 13B	T2	6.7	25	26.7	--	--	--	--
6330	BAI230	6331	BAI115	T1	60	60	100	--	--	--	--
6330	BAI230	6335	BAIG1	T1	39.9	60	66.4	--	--	--	--
6330	BAI230	6336	BAIG2	T2	39.9	60	66.4	--	--	--	--
6330	BAI230	6680	BFR230	8B	43.4	193	22.5	193	22.5	366	11.9
6331	BAI115	6332	BAM115	44	59.9	93	64.4	93	64.4	175	34.2
6332	BAM115	6333	BAMG1	T1	25.3	70	36.1	--	--	--	--
6332	BAM115	6334	BAMG2	T1	25.3	70	36.1	--	--	--	--
6332	BAM115	6730	SAN115	1	9.3	15	62	15	62	15	62
6340	CAN230	6341	CAN34	T1	16.4	50	32.8	--	--	--	--
6340	CAN230	6345	PM230-29	29	68.2	304	22.4	304	22.4	340	20.1
6360	GLA230	6363	ZAM230	23	82.4	131	62.9	131	62.9	405	20.3
6360	GLA230	3WNDTR	TRAFO1	T1	23	66	34.9	--	--	--	--
6363	ZAM230	6366	EVA230	24	52.3	131	39.9	131	39.9	405	12.9

6363	ZAM230	3WNDTR	TRAFO1	T1	30.5	40	76.1	--	--	--	--
6366	EVA230	3WNDTR	TRAFO1	T1	52.9	64	82.7	--	--	--	--
6370	CBN115	6371	CBNG1	T1	91.8	110	83.5	--	--	--	--
6370	CBN115	6372	CBNG2	T2	91.8	110	83.5	--	--	--	--
6380	BOQIII230	6381	BOQIII34	T1	63.9	83.3	76.7	--	--	--	--
6380	BOQIII230	6386	BOQIII34	T2	32	83.3	38.4	--	--	--	--
6400	FRONTCHA	58350	CAH230	1	20.5	300	6.8	300	6.8	--	--
6410	PET230	6411	PET34	T1	64.1	100	64.1	--	--	--	--
6410	PET230	6411	PET34	T2	64.1	100	64.1	--	--	--	--
6410	PET230	6411	PET34	T3	64.1	100	64.1	--	--	--	--
6410	PET230	6412	PRI230	1	99.7	247	40.3	247	40.3	366	27.2
6410	PET230	6412	PRI230	2	99.7	247	40.3	247	40.3	366	27.2
6412	PRI230	6413	PRIG1	T1	101.5	182.6	55.6	--	--	--	--
6412	PRI230	6414	PRIG2	T2	101.5	182.6	55.6	--	--	--	--
6415	CCGNL250A	6416	A-CCGNL G1	T1	83.8	90	93.1	--	--	--	--
6415	CCGNL250A	6417	A-CCGNL G2	T2	0	90	0	--	--	--	--
6415	CCGNL250A	6418	A-CCGNL V3	T3	46	90	51.1	--	--	--	--
6420	CCGNL250B	6421	B-CCGNL G1	T1	0	90	0	--	--	--	--
6420	CCGNL250B	6422	B-CCGNL G2	T2	0	90	0	--	--	--	--
6420	CCGNL250B	6423	B-CCGNL V3	T3	0	90	0	--	--	--	--
6429	TEL230	6471	PANIII230	1	46.6	275	16.9	275	16.9	459	10.2
6429	TEL230	6471	PANIII230	2	46.6	275	16.9	275	16.9	459	10.2
6429	TEL230	6471	PANIII230	3	46.6	275	16.9	275	16.9	459	10.2
6430	ECO230	6431	ECO34.5	T1	45.9	125	36.7	--	--	--	--
6430	ECO230	6431	ECO34.5	T2	45.9	125	36.7	--	--	--	--
6430	ECO230	6471	PANIII230	2B	194.1	275	70.6	275	70.6	459	42.3
6430	ECO230	6471	PANIII230	3B	194.1	275	70.6	275	70.6	459	42.3
6440	MET230	6441	MET34.5	T1	10.2	50	20.3	--	--	--	--
6500	FRONTDOM	6690	DOM230	5B	59	300	19.7	300	19.7	389	15.2
6500	FRONTDOM	56052	RCL230B	1	59	374	15.8	374	15.8	--	--
6580	LBO115	6581	LBO13	T1	57.6	50	115.2	--	--	--	--
6590	24DIC230	6591	24-dic-13	T1	33.3	50	66.6	--	--	--	--
6680	BFR230	6681	LPO230	1	27.1	193	14	193	14	366	7.4
6680	BFR230	6683	SAL230	1	25.1	193	13	193	13	366	6.9
6681	LPO230	6682	LPO13.8	T1	27.2	33.3	81.7	--	--	--	--
6683	SAL230	6684	SAL13.8	T1	25.2	31	81.3	--	--	--	--
6690	DOM230	6691	ALT230	35	40.4	374	10.8	374	10.8	--	--
6690	DOM230	6695	PDO230	33	30	374	8	374	8	--	--
6690	DOM230	6698	MLI230	34	30.1	374	8	374	8	--	--
6691	ALT230	6692	ALTG1	T1	20.2	26	77.9	--	--	--	--
6691	ALT230	6693	ALTG2	T2	20.2	26	77.9	--	--	--	--

6691	ALT230	6694	ALTG3	T3	0	26	0	--	--	--	--
6695	PDO230	3WNDTR	TRAFO1	T1	30	40	75.1	--	--	--	--
6698	MLI230	6699	MLIG1	T1	15.1	20	75.4	--	--	--	--
6698	MLI230	6700	MLIG2	T2	15.1	20	75.4	--	--	--	--
6698	MLI230	6701	MLIG3	T3	0	20	0	--	--	--	--
6730	SAN115	6731	SAN13.8	T1	9.3	13.2	70.4	--	--	--	--
6760	SBA230	3WNDTR	TRAFO1	T1	72.4	100	72.4	--	--	--	--
6761	SBA115	6775	SMA115	1	18.3	28.7	63.8	28.7	63.8	32.8	55.8
6761	SBA115	3WNDTR	TRAFO1	T1	18	100	18	--	--	--	--
6775	SMA115	6776	SMA34	T1	18.1	50	36.2	--	--	--	--
6790	SMA82	3WNDTR	TRAFO1	T1	23.1	60	38.5	--	--	--	--
6840	BUR230	6841	BUR13.8	T1	45.1	60	75.2	--	--	--	--
6860	BBL230	6861	BBL13.8	T1	26.2	30	87.3	--	--	--	--
6870	TABII 230	6871	TABII 13.8	T1	31.6	55	57.4	--	--	--	--
6915	SCR115	6916	SCR13.8	T1	22.8	50	45.7	--	--	--	--
6036	SMA115	6120	MIR115B	35	3.5	97	3.6	97	3.6	109	3.2
6120	MIR115B	6122	MIRG10	T1	0	50	0	--	--	--	--
6120	MIR115B	6124	MIR44	T3	3.6	75	4.8	--	--	--	--
6121	MIRG9	6123	MIR115A	T1	0	50	0	--	--	--	--
6123	MIR115A	6124	MIR44	T1	3.5	47	7.4	--	--	--	--
6123	MIR115A	6124	MIR44	T2	3.5	50	6.9	--	--	--	--
6123	MIR115A	6165	CLAY115	5B	6.8	100	6.8	100	6.8	100	6.8

REPORTE DE GENERACIÓN, PÉRDIDAS E INTERCAMBIO EN ÁREAS
MW/MVAR

AREA	DE GENERACIÓN	A CARGA	TO BUS SHUNT	FROM CHARGING	A PÉRDIDAS	TO TIE LINES	TO TIES + LOADS	DESIRED NET INT
1	1131.1	1230	0	0	25.5	-124.4	-124.4	0
GUATEMAL	53.7	379.7	0.8	638.2	300.6	10.7	10.7	
2	1068.2	1050	0	0	18.1	0.1	0.1	0
SALVADOR	228.8	310.1	-127.3	193.9	226.3	13.6	13.6	
3	1685.8	1644	0	0	41.5	0.3	0.3	0
HONDURAS	211.4	534	-297	701	643.8	31.5	31.5	
4	452.3	446.4	0	0	6.7	-0.8	-0.8	0
NICARAGU	-99	193.4	-24.4	335.2	95	-27.9	-27.9	
5	1250.1	1235.5	0	0	14.5	0	0	0
C.RICA	-54.5	313.9	-227.4	475.4	267.5	66.9	66.9	
6	2032.6	1936.6	0	0	122.4	-26.4	-26.4	-25
PANAMA	366.9	485.3	-632.8	699.2	1263.3	-49.7	-49.7	
7	89.6	61.9	0	0	2.7	25	25	25
ACANAL	14.7	15.5	-14.2	0	13.3	0.2	0.2	
8	32876.3	32750.2	0	0	0	126.2	126.2	0
MEXICO	8814.1	8859.5	0	0	0	-45.4	-45.4	
COLUMN	40586	40354.5	0	0	231.5	0	0	0
TOTALS	9536.2	11091.6	-1322.3	3042.7	2809.6	0	0	

Demanda Mínima de Invierno

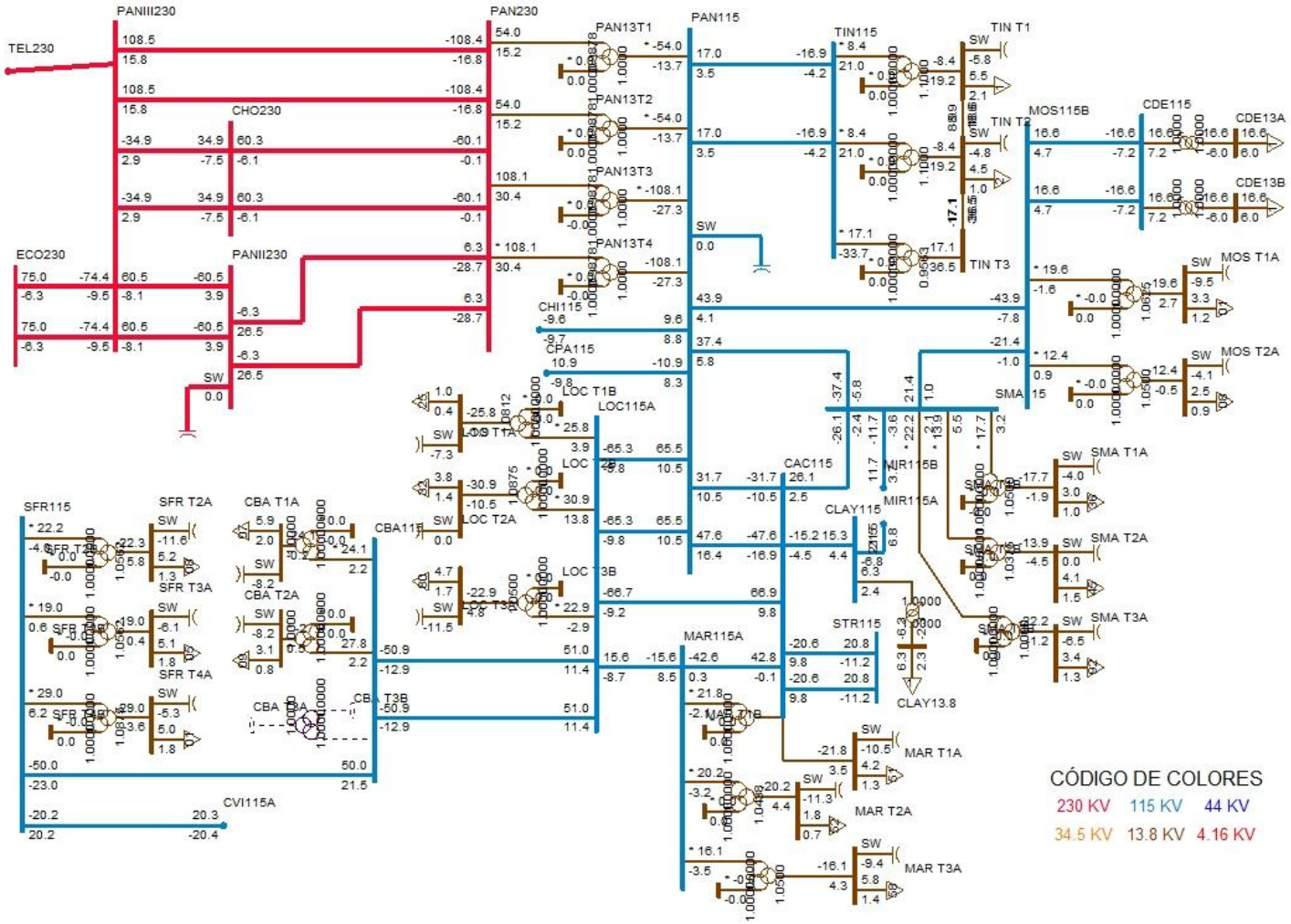
PANIII230
TEL230
CHO230
PAN230
PAN13T1
PAN13T2
PAN13T3
PAN13T4
PAN115
TIN115
TIN T1
TIN T2
TIN T3
MOS115B
CDE115
CDE13A
CDE13B
MOS T1A
MOS T2A
ECO230
PANII230
CHI115
CPA115
LOC T1B
LOC115A
LOC T1A
LOC T2B
LOC T2A
LOC T3B
CAC115
MIR115B
MIR115A
CLAY115
CLAY13.8
SMA 15
SMA T1A
SMA T2A
SMA T3A
STR115
MAR115A
MAR T1B
MAR T1A
MAR T2A
MAR T3A
SFR115
SFR T2A
SFR T3A
SFR T4A
CBA T1A
CBA T2A
CBA T3A
CBA T3B
CBA115B
CVI115A
SW
CÓDIGO DE COLORES
230 KV
115 KV
44 KV
34.5 KV
13.8 KV
4.16 KV

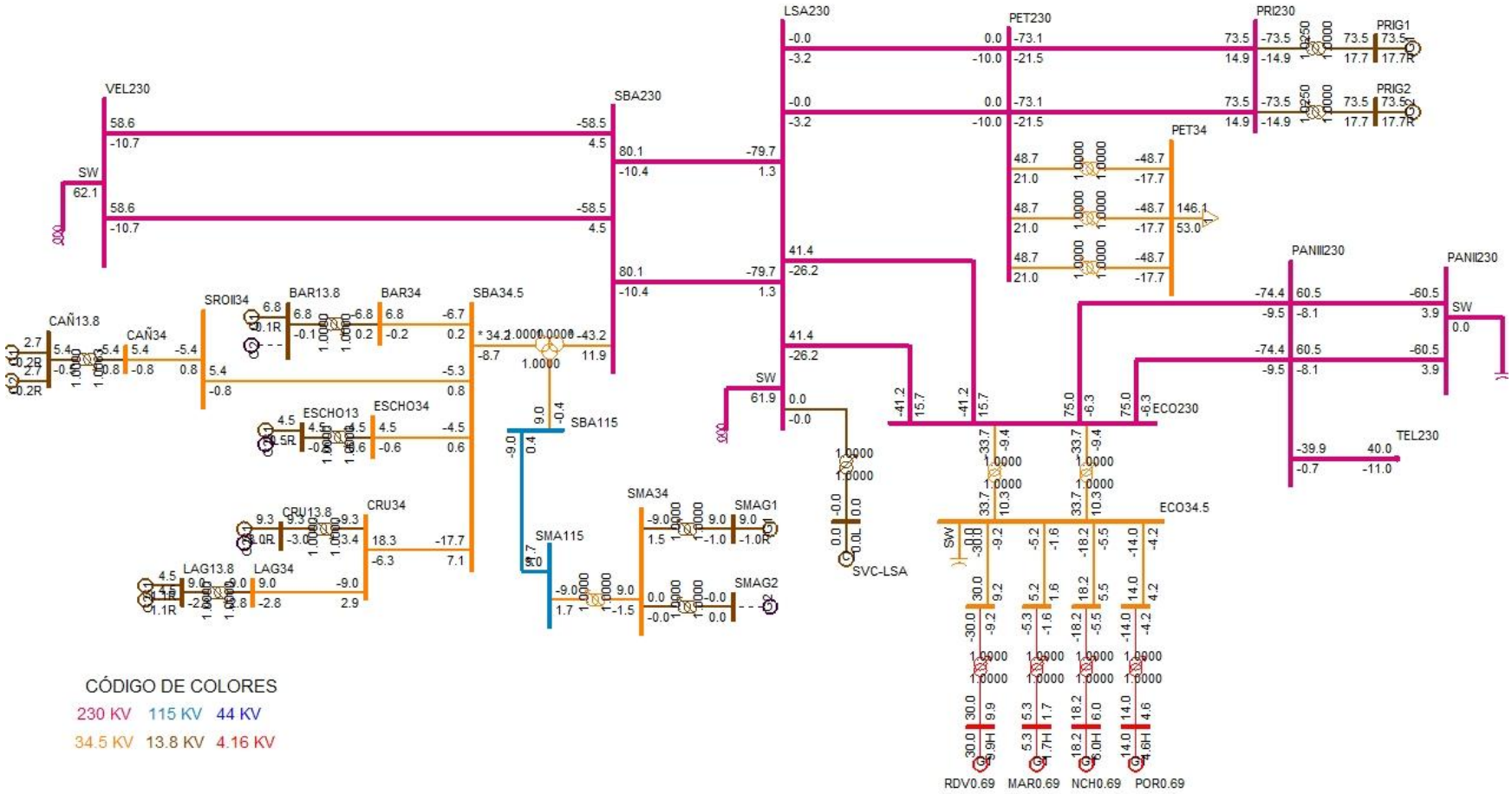
VEL230
SBA230
LSA230
PET230
PRI230
PRIG1
PRIG2
PET34
SW
CAÑ13.8
CAÑ34
SROII34
BAR13.8
BAR34
SBA34.5
SBA115
SMA115
SMA34
SMAG1
SMAG2
SVC-LSA
ESCHO13
ESCHO34
CRU13.8
CRU34
LAG13.8
LAG34
PANIII230
PANII230
TEL230
ECO230
ECO34.5
RDV0.69
MAR0.69
NCH0.69
POR0.69
CÓDIGO DE COLORES
230 KV
115 KV
44 KV
34.5 KV
13.8 KV
4.16 KV

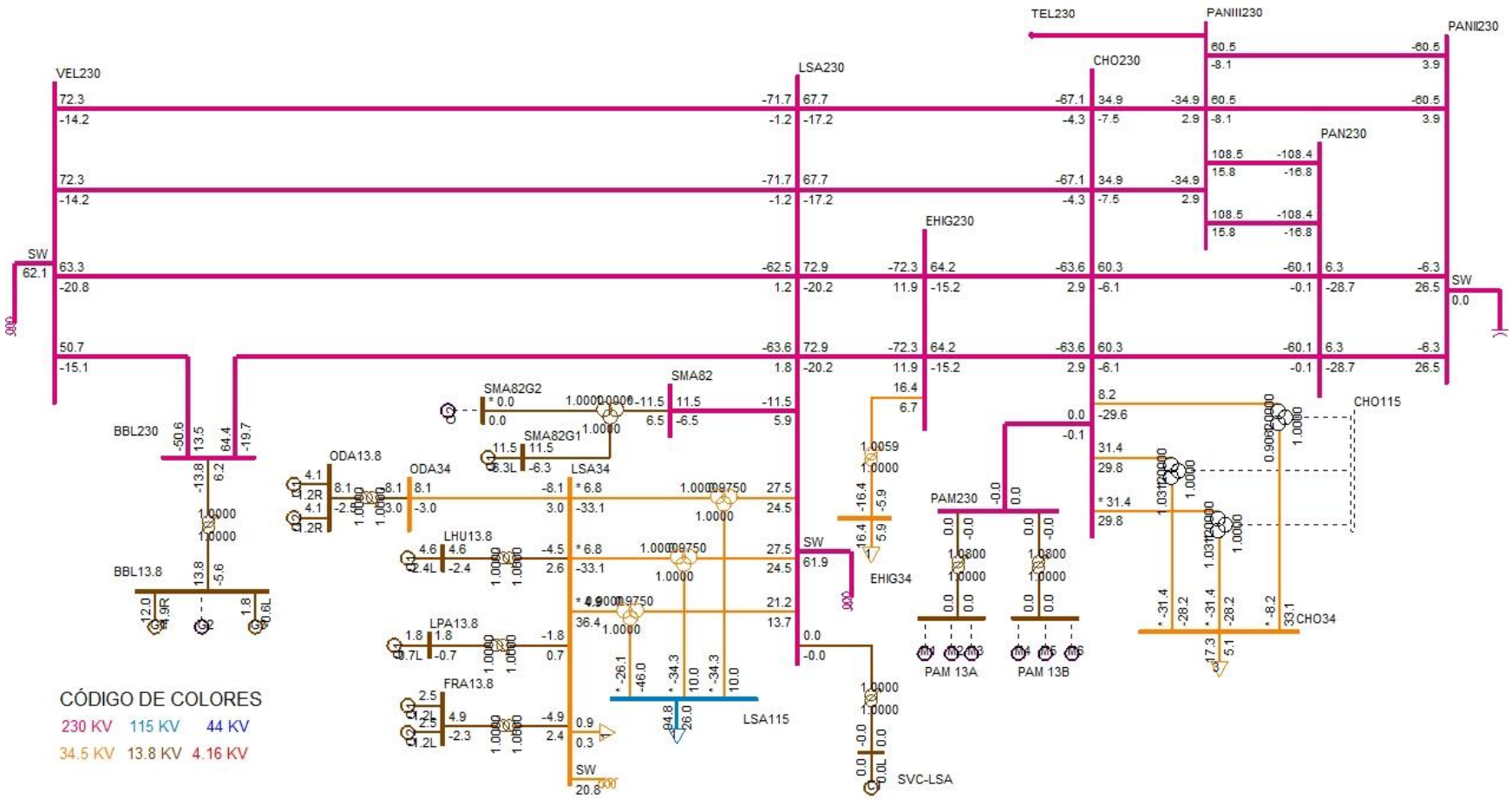
VEL230
LSA230
TEL230
PANIII230
PANII230
CHO230
PAN230
EHIG230
SW
SW
SW
SW
SW
BBL230
BBL13.8
ODA13.8
ODA34
LSA34
SMA82
SMA82G2
SMA82G1
LHU13.8
LPA13.8
FRA13.8
LSA115
EHIG34
PAM230
PAM 13A
PAM 13B
CHO115
CHO34
SVC-LSA
CÓDIGO DE COLORES
230 KV 115 KV 44 KV
34.5 KV 13.8 KV 4.16 KV

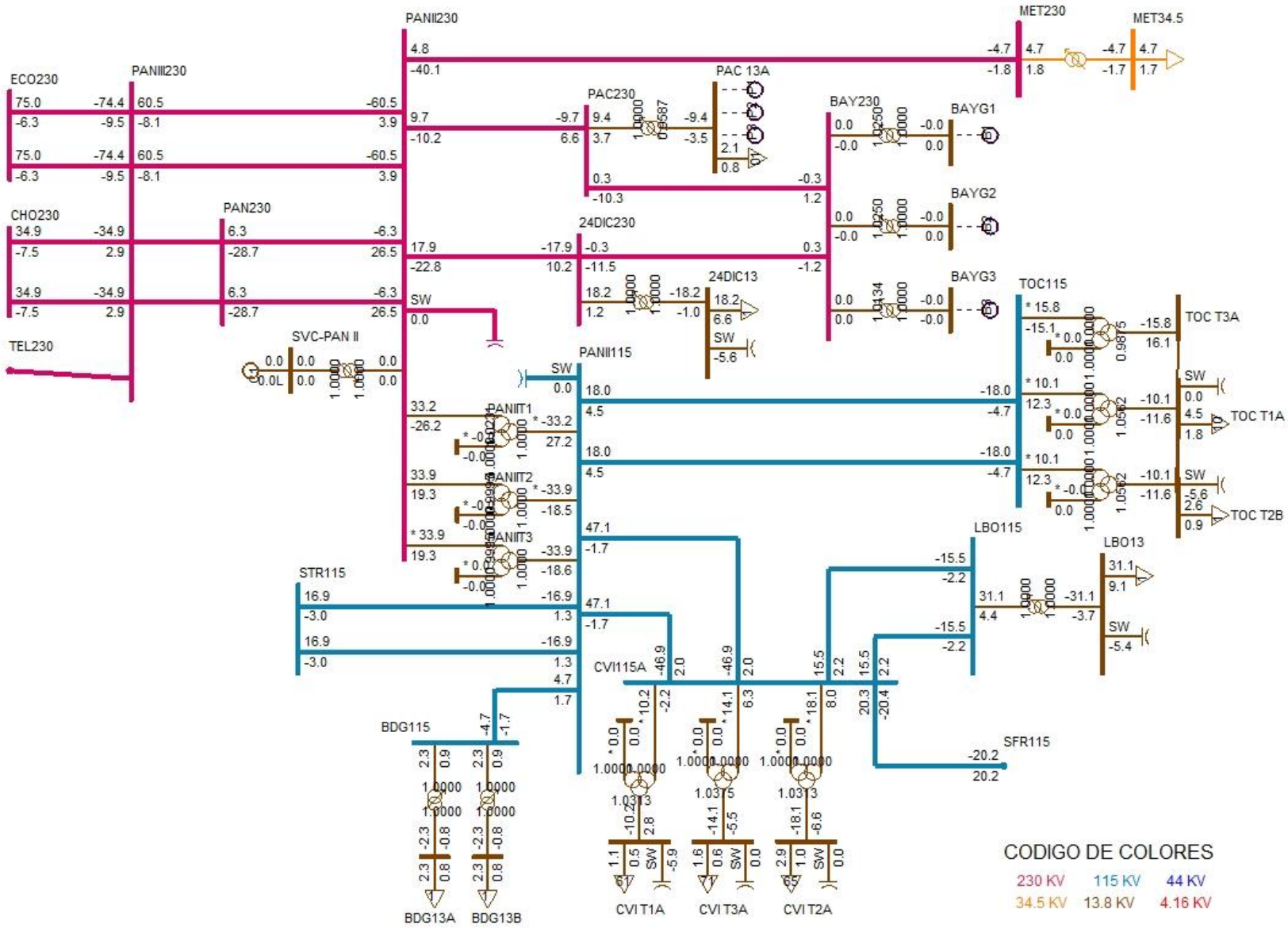
PANII230
MET230
MET34.5
ECO230
PANIII230
PAC 13A
PAC230
BAY230
BAYG1
BAYG2
BAYG3
CHO230
PAN230
24DIC230
24DIC13
TOC115
TOC T3A
TOC T1A
TOC T2B
TEL230
SVC-PAN II
PANII115
PANIT1
PANIT2
PANIT3
LBO115
LBO13
STR115
CVII115A
SFR115
BDG115
BDG13A
BDG13B
CVI T1A
CVI T3A
CVI T2A
CODIGO DE COLORES
230 KV
115 KV
44 KV
34.5 KV
13.8 KV
4.16 KV

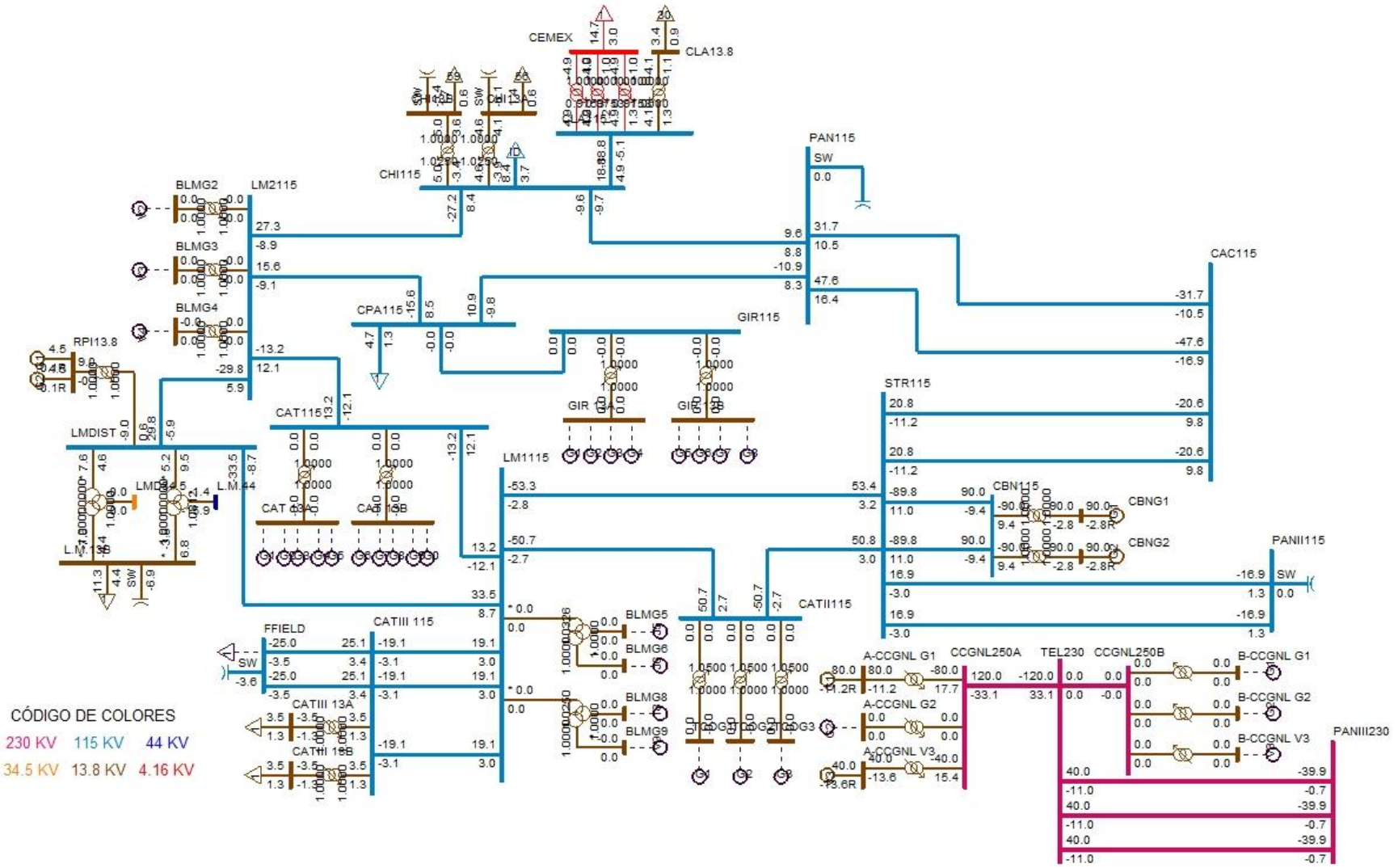
CEMEX
CLA13.8
CHI115
PAN115
SW
BLMG2
LM2115
BLMG3
BLMG4
RPI13.8
CPA115
GIR115
GIR GA
GIR GB
CAC115
STR115
CAT115
CAT GA
CAT GB
LMDIST
LM1115
CBN115
CBNG1
CBNG2
PANII115
CATIII 115
FFIELD
CATIII 13A
CATIII 13B
CATII115
BLMG5
BLMG6
BLMG8
BLMG9
A-CCGNL G1
A-CCGNL G2
A-CCGNL V3
CCGNL250A
TEL230
CCGNL250B
B-CCGNL G1
B-CCGNL G2
B-CCGNL V3
PANIII230
CÓDIGO DE COLORES
230 KV
115 KV
44 KV
34.5 KV
13.8 KV
4.16 KV

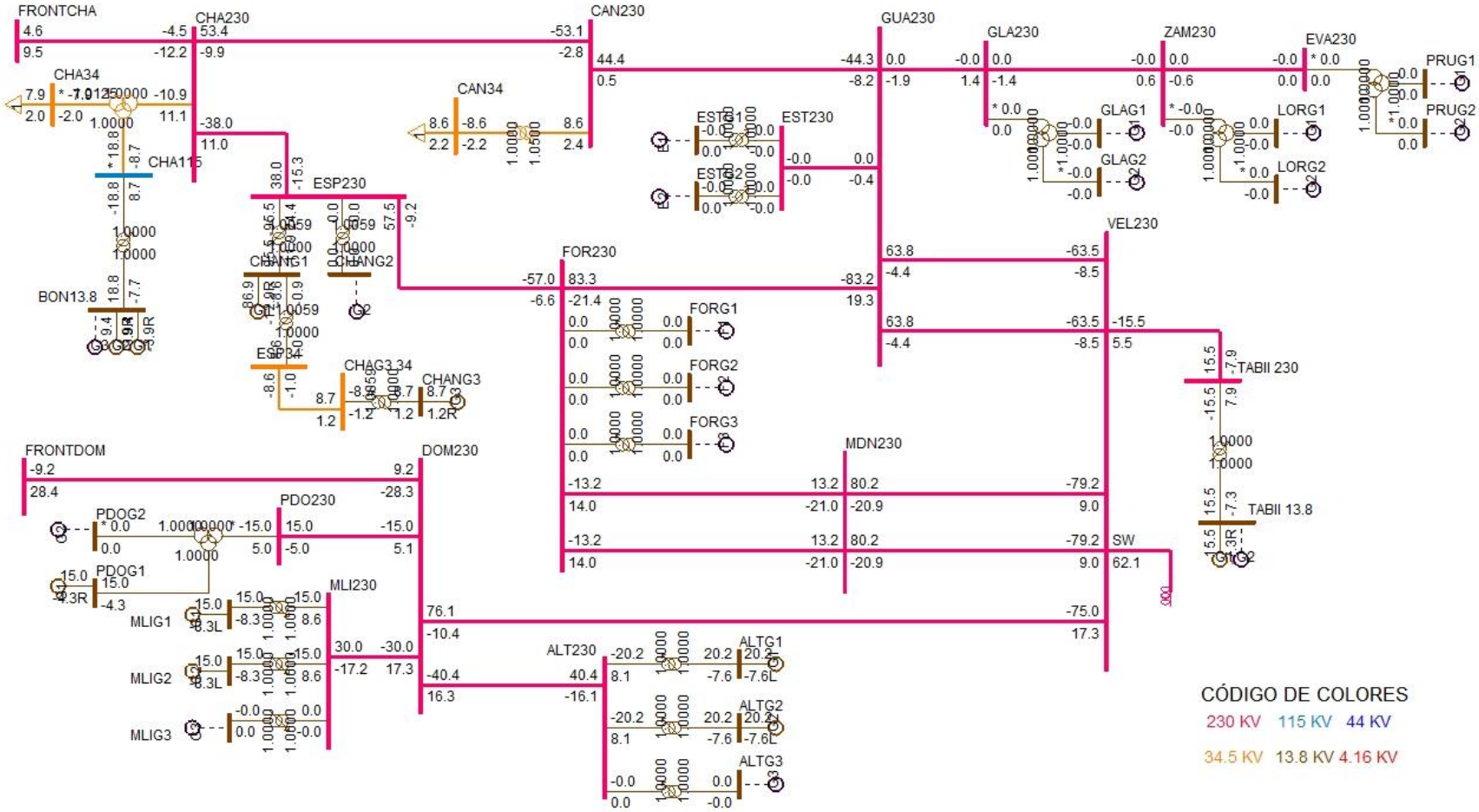
FRONTCHA
CHA230
CAN230
GUA230
GLA230
ZAM230
EVA230
PRUG1
PRUG2
CHA34
CAN34
CHA115
ESP230
ESTG1
ESTG2
EST230
GLAG1
GLAG2
LORG1
LORG2
BON13.8
CHANG1
CHANG2
CHAG3.34
CHANG3
FOR230
FORG1
FORG2
FORG3
VEL230
TABII 230
TABII 13.8
FRONTDOM
DOM230
PDO230
PDOG2
PDOG1
MLI230
MLIG1
MLIG2
MLIG3
MDN230
ALT230
ALTG1
ALTG2
ALTG3
SW
CÓDIGO DE COLORES
230 KV
115 KV
44 KV
34.5 KV
13.8 KV
4.16 KV

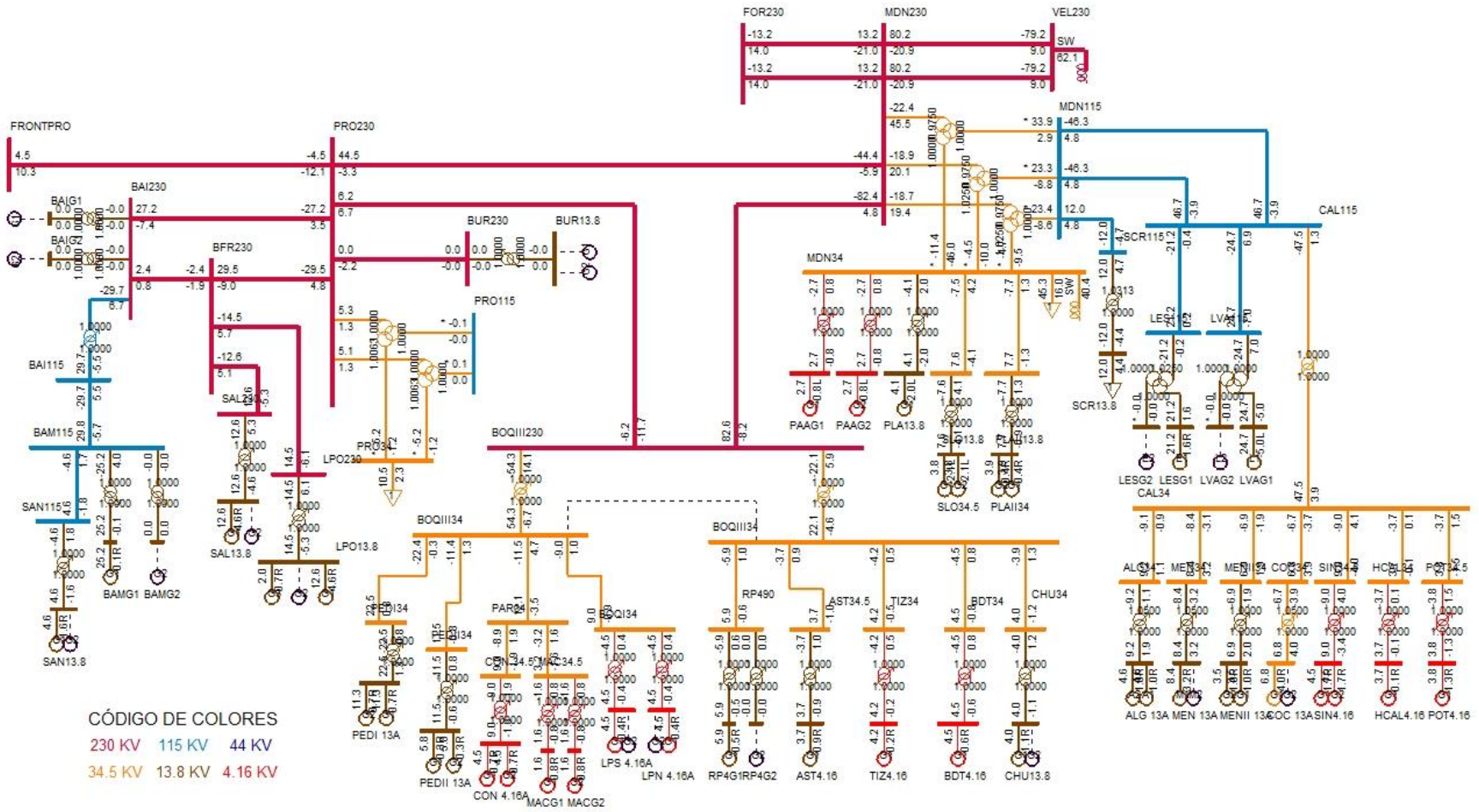
FOR230
MDN230
VEL230
SW
MDN115
FRONTPRO
PRO230
BAI230
BAIG1
BAIG2
BFR230
BUR230
BUR13.8
PRO115
CAL115
SCR115
MDN34
SCR13.8
BAI115
SAL230
BAM115
LPO230
PRO34
BOQIII230
SAN115
SAL13.8
LPO13.8
BAMG1
BAMG2
SAN13.8
BOQIII34
PAAG1
PAAG2
PLA13.8
SLO13.8
PLAII13.8
SLO34.5
PLAII34
LESG2
LESG1
LVAG2
LVAG1
CAL34
PEDI34
PEDII34
PAR34
BOQI34
RP490
AST34.5
TIZ34
BDT34
CHU34
ALG13A
MEN13A
MENII13A
COC13A
SIN4.16
HCAL4.16
POT4.16
PEDI 13A
PEDII 13A
CON 4.16A
MACG1
MACG2
LPS 4.16A
LPN 4.16A
RP4G1
RP4G2
AST4.16
TIZ4.16
BDT4.16
CHU13.8
CÓDIGO DE COLORES
230 KV
115 KV
44 KV
34.5 KV
13.8 KV
4.16 KV

DESPACHO DE GENERACIÓN PARA ÁREA 6-PANAMÁ

# BARRA	NOMBRE	ID	POTENCIA ACTIVA GENERADA (MW)	POTENCIA REACTIVA GENERADA (MVAR)
6090	LESG1	E1	21.2	1.6
6094	LVAG1	L1	24.7	-5
6264	CHANG1	G1	86.9	-12.9
6268	CHANG3	G3	8.7	1.2
6311	ALG 13A	A1	4.6	1
6311	ALG 13A	A2	4.6	1
6321	MEN 13A	M1	8.4	3.2
6333	BAMG1	G1	25.2	-0.1
6371	CBNG1	G1	90	-2.8
6372	CBNG2	G2	90	-2.8
6384	PEDI 13A	G1	11.2	0.7
6384	PEDI 13A	G2	11.2	0.7
6385	PEDII 13A	G1	5.8	-0.3
6385	PEDII 13A	G2	5.8	-0.3
6391	ODA13.8	G1	4.1	-1.2
6391	ODA13.8	G2	4.1	-1.2
6413	PRIG1	G1	73.5	17.7
6414	PRIG2	G2	73.5	17.7
6416	A-CCGNL G1	G1	80	-11.2
6418	A-CCGNL V3	V3	40	-13.6
6433	RDV0.69	G1	30	9.9
6435	MAR0.69	G1	5.2	1.7
6437	NCH0.69	G1	18.2	6
6439	POR0.69	G1	14	4.6
6510	MACG1	G1	1.6	-0.8
6511	MACG2	G2	1.6	-0.8
6520	PAAG1	G1	2.7	-0.8
6521	PAAG2	G2	2.7	-0.8
6530	CON 4.16A	G1	4.5	-0.7
6530	CON 4.16A	G2	4.5	-0.7
6560	PLA13.8	G1	4.1	-2
6570	FRA13.8	G1	2.5	-1.2
6570	FRA13.8	G2	2.5	-1.2
6600	LHU13.8	G1	4.6	-2.4
6621	LPS 4.16A	G1	4.5	-0.4
6623	LPN 4.16A	G1	4.5	-0.4
6631	COC 13A	G1	6.8	4
6641	MENII 13A	G1	3.5	1
6641	MENII 13A	G2	3.5	1

6651	BDT4.16	G1	4.5	-0.6
6661	HCAL4.16	G1	3.7	-0.1
6671	RP4G1	G1	5.9	-0.5
6682	LPO13.8	G1	12.6	-4.6
6682	LPO13.8	G3	2	-0.7
6684	SAL13.8	G1	12.6	-4.6
6692	ALTG1	G1	20.2	-7.6
6693	ALTG2	G2	20.2	-7.6
6696	PDOG1	G1	15	-4.3
6699	MLIG1	G1	15	-8.3
6700	MLIG2	G2	15	-8.3
6711	TIZ4.16	G1	4.2	-0.2
6721	SIN4.16	G1	4.5	-1.7
6721	SIN4.16	G2	4.5	-1.7
6731	SAN13.8	G1	4.6	-1.6
6741	CHU13.8	G1	4	-1.1
6750	BON13.8	G1	9.4	-3.9
6750	BON13.8	G2	9.4	-3.9
6764	ESCHO13	G1	4.5	-0.5
6766	CRU13.8	G1	9.3	-3
6769	LAG13.8	G1	4.5	-1.1
6769	LAG13.8	G2	4.5	-1.1
6772	CAÑ13.8	G1	2.7	-0.2
6772	CAÑ13.8	G2	2.7	-0.2
6774	BAR13.8	G1	6.8	-0.1
6784	SMAG1	G1	9	-1
6791	SMA82G1	G1	11.5	-6.2
6821	PLAII13.8	G1	3.9	-0.4
6821	PLAII13.8	G2	3.9	-0.4
6831	SLO13.8	G1	3.8	-2.1
6831	SLO13.8	G2	3.8	-2.1
6851	POT4.16	G1	3.8	-1.3
6861	BBL13.8	G1	12	-4.9
6861	BBL13.8	G3	1.8	-0.6
6871	TABII 13.8	G1	15.5	-7.3
6930	LPA13.8	G1	1.8	-0.7
6940	RPI13.8	G1	4.5	-0.1
6940	RPI13.8	G2	4.5	-0.1
6951	AST4.16	G1	3.7	-0.9
6998	SVC-LSA	C1	0	0
6999	SVC-PAN II	C1	0	0
GENERACIÓN TOTAL DEL ÁREA 6			1080.1	-86.3

DESPACHO DE GENERACIÓN PARA ÁREA 7-CANAL

# BARRA	NOMBRE	ID	POTENCIA ACATIVA GENERADA (MW)	POTENCIA REACTIVA GENERADA (MVAR)
6134	MADG1	G1	11.4	1.6
6135	MADG2	G2	11.4	1.4
6136	MADG3	G3	11.4	1.4
6140	GAT6A	G1	2.8	-0.5
6140	GAT6A	G2	2.8	-0.5
6140	GAT6A	G3	2.8	-0.5
6140	GAT6A	G4	4.3	-0.8
6140	GAT6A	G5	4.3	-0.8
6140	GAT6A	G6	4.3	-0.8
6155	MIR13B	G7	17	3.8
6155	MIR13B	G8	17	3.8
GENERACIÓN TOTAL DEL ÁREA 7			89.6	8.2

BARRAS EN 230 KV CON VOLTAJES MAYORES A (1)

# BARRA	NOMBRE	V(PU)	V(KV)	# BARRA	NOMBRE	V(PU)	V(KV)
6000	FRONTPRO	1.0216	234.98	6001	PAN230	1.0114	232.63
6003	PANII230	1.0146	233.35	6005	CHO230	1.0144	233.32
6008	LSA230	1.0158	233.64	6011	MDN230	1.0176	234.05
6014	PRO230	1.0206	234.74	6096	FOR230	1.0225	235.18
6100	BAY230	1.0181	234.17	6105	PAM230	1.0144	233.32
6171	PAC230	1.0157	233.6	6178	EST230	1.0241	235.54
6179	GUA230	1.0241	235.54	6182	VEL230	1.0172	233.95
6240	EHIG230	1.0168	233.87	6260	CHA230	1.0317	237.29
6263	ESP230	1.0303	236.97	6330	BAI230	1.0205	234.71
6340	CAN230	1.0277	236.36	6345	PM230-29	1.0257	235.92
6360	GLA230	1.0241	235.55	6363	ZAM230	1.0242	235.56
6366	EVA230	1.0242	235.56	6380	BOQIII230	1.0182	234.19
6400	FRONTCHA	1.0334	237.67	6410	PET230	1.0137	233.15
6412	PRI230	1.027	236.2	6415	CCGNL250A	1.0144	233.3
6420	CCGNL250B	1.0144	233.3	6429	TEL230	1.0144	233.3
6430	ECO230	1.0244	235.62	6440	MET230	1.0508	241.68
6471	PANIII230	1.0148	233.39	6500	FRONTDOM	1.0187	234.31
6590	24DIC230	1.0154	233.55	6680	BFR230	1.0204	234.69
6681	LPO230	1.0203	234.67	6683	SAL230	1.0203	234.68
6690	DOM230	1.0146	233.35	6691	ALT230	1.0139	233.19
6695	PDO230	1.0143	233.28	6698	MLI230	1.0134	233.08
6760	SBA230	1.0176	234.05	6790	SMA82	1.0162	233.73
6840	BUR230	1.0207	234.77	6860	BBL230	1.0176	234.04
6870	TABII 230	1.0168	233.86				

BARRAS EN 230 KV CON VOLTAJES MENORES A (1)

# BARRA	NOMBRE	V(PU)	V(KV)	# BARRA	NOMBRE	V(PU)	V(KV)
Ninguna							

BARRAS EN 115 KV CON VOLTAJES MAYORES A (1)

# BARRA	NOMBRE	V(PU)	V(KV)	# BARRA	NOMBRE	V(PU)	V(KV)
6002	PAN115	1.0167	116.92	6004	PANII115	1.0054	115.63
6009	LSA115	1.0299	118.43	6012	MDN115	1.0171	116.96
6015	PRO115	1.0189	117.18	6018	CAC115	1.0162	116.87
6019	CVI115A	1.0024	115.27	6024	CHI115	1.0085	115.98
6027	LOC115A	1.0114	116.31	6032	MAR115A	1.0121	116.4
6036	SMA115	1.0159	116.83	6040	SFR115	1.0084	115.96
6047	CLA115	1.0049	115.56	6055	MOS115B	1.0148	116.7
6057	TOC115	1.0031	115.36	6059	LM1115	1.0021	115.24
6060	LM2115	1.0021	115.24	6074	LMDIST	1.0021	115.24
6087	CAL115	1.0213	117.45	6088	LES115	1.0222	117.56
6092	LVA115	1.0212	117.44	6115	MES115	1.0002	115.02
6120	MIR115B	1.0182	117.1	6123	MIR115A	1.0196	117.25
6160	BDG115	1.005	115.58	6165	CLAY115	1.0182	117.09
6170	CPA115	1.0063	115.72	6173	STR115	1.005	115.58
6210	TIN115	1.0153	116.76	6225	CDE115	1.0141	116.62
6230	CBA115	1.0101	116.17	6261	CHA115	1.0181	117.08
6270	CAT115	1.0021	115.24	6280	GIR115	1.0063	115.72
6290	CATII115	1.0024	115.28	6295	CATIII 1	1.0009	115.1
6331	BAI115	1.0124	116.43	6332	BAM115	1.0125	116.44
6350	PM115-8	1.0144	116.66	6370	CBN115	1.005	115.57
6580	LBO115	1.0022	115.25	6730	SAN115	1.0125	116.44
6761	SBA115	1.0102	116.17	6775	SMA115	1.0111	116.27
6915	SCR115	1.0146	116.68				

BARRAS EN 115 KV CON VOLTAJES MENORES A (1)

# BARRA	NOMBRE	V(PU)	V(KV)	# BARRA	NOMBRE	V(PU)	V(KV)
6066	FFIELD	0.9994	114.93				

VERIFICACIÓN DE CARGA (MVA) EN LÍNEAS Y TRANSFORMADORES

DE		A				RATIN SET A		RATIN SET B		RATIN SET C	
# BARRA	NOMBRE	# BARRA	NOMBRE	CKT	CARGA	RATING	%	RATING	%	RATING	%
6000	FRONTPRO	6014	PRO230	1	12.7	400	3.2	400	3.2	450	2.8
6000	FRONTPRO	56050	RCL230A	1	11	200	5.5	200	5.5	--	--
6001	PAN230	6003	PANII230	1C	29.1	350	8.3	350	8.3	450	6.5
6001	PAN230	6003	PANII230	2B	29.1	350	8.3	350	8.3	450	6.5
6001	PAN230	6005	CHO230	3A	59.7	247	24.2	247	24.2	366	16.3
6001	PAN230	6005	CHO230	4A	59.7	247	24.2	247	24.2	366	16.3
6001	PAN230	6471	PANIII230	1	108.4	400	27.1	400	27.1	450	24.1
6001	PAN230	6471	PANIII230	2	108.4	400	27.1	400	27.1	450	24.1
6001	PAN230	3WNDTR	TRAF04	T4	112.3	350	32.1	350	32.1	437.5	25.7
6001	PAN230	3WNDTR	TRAFO1	T1	56.1	175	32.1	175	32.1	218.8	25.7
6001	PAN230	3WNDTR	TRAFO2	T2	56.1	175	32.1	175	32.1	218.8	25.7
6001	PAN230	3WNDTR	TRAFO3	T3	112.3	350	32.1	350	32.1	437.5	25.7
6002	PAN115	6018	CAC115	12	32.9	120	27.4	120	27.4	175	18.8
6002	PAN115	6018	CAC115	37	49.7	142	35	142	35	178	27.9
6002	PAN115	6024	CHI115	3A	13.5	203	6.7	203	6.7	225	6
6002	PAN115	6027	LOC115A	22	65.3	137	47.6	137	47.6	175	37.3
6002	PAN115	6027	LOC115A	38	65.3	137	47.6	137	47.6	175	37.3
6002	PAN115	6036	SMA115	7	37.2	93	40	93	40	175	21.3
6002	PAN115	6055	MOS115B	10	43.9	109	40.3	109	40.3	135	32.5
6002	PAN115	6170	CPA115	4A	14.6	203	7.2	203	7.2	225	6.5
6002	PAN115	6210	TIN115	42	17.2	151	11.4	151	11.4	175	9.8
6002	PAN115	6210	TIN115	9	17.2	151	11.4	151	11.4	175	9.8
6002	PAN115	3WNDTR	TRAF04	T4	111.5	350	31.8	350	31.8	437.5	25.5
6002	PAN115	3WNDTR	TRAFO1	T1	55.7	175	31.8	175	31.8	218.8	25.5
6002	PAN115	3WNDTR	TRAFO2	T2	55.7	175	31.8	175	31.8	218.8	25.5
6002	PAN115	3WNDTR	TRAFO3	T3	111.5	350	31.8	350	31.8	437.5	25.5
6003	PANII230	6171	PAC230	1B	13.9	186	7.5	186	7.5	350	4
6003	PANII230	6440	MET230	1	39.8	275	14.5	275	14.5	459	8.7
6003	PANII230	6471	PANIII230	2A	60.2	275	21.9	275	21.9	459	13.1
6003	PANII230	6471	PANIII230	3A	60.2	275	21.9	275	21.9	459	13.1
6003	PANII230	6590	24DIC230	2B	28.6	186	15.4	186	15.4	350	8.2
6003	PANII230	3WNDTR	TRAFO1	T1	42.3	175	24.2	175	24.2	218.8	19.3
6003	PANII230	3WNDTR	TRAFO2	T2	39	175	22.3	175	22.3	218.8	17.8
6003	PANII230	3WNDTR	TRAFO3	T3	39.1	175	22.3	175	22.3	218.8	17.9
6004	PANII115	6019	CVI115A	28	46.8	158	29.6	158	29.6	196	23.9
6004	PANII115	6019	CVI115A	29	46.8	158	29.6	158	29.6	196	23.9
6004	PANII115	6057	TOC115	32	18.5	93	19.9	93	19.9	175	10.6
6004	PANII115	6057	TOC115	33	18.5	93	19.9	93	19.9	175	10.6

6004	PANII115	6160	BDG115	1	5	97	5.1	97	5.1	109	4.5
6004	PANII115	6173	STR115	1	17.1	200	8.5	200	8.5	250	6.8
6004	PANII115	6173	STR115	2	17.1	200	8.5	200	8.5	250	6.8
6004	PANII115	3WNDTR	TRAFO1	T1	42.9	175	24.5	175	24.5	218.8	19.6
6004	PANII115	3WNDTR	TRAFO2	T2	38.7	175	22.1	175	22.1	218.8	17.7
6004	PANII115	3WNDTR	TRAFO3	T3	38.7	175	22.1	175	22.1	218.8	17.7
6005	CHO230	6008	LSA230	1	68.8	400	17.2	400	17.2	450	15.3
6005	CHO230	6008	LSA230	2	68.8	400	17.2	400	17.2	450	15.3
6005	CHO230	6105	PAM230	11	0.1	193	0	193	0	366	0
6005	CHO230	6240	EHIG230	3B	64.9	247	26.3	247	26.3	366	17.7
6005	CHO230	6240	EHIG230	4B	64.9	247	26.3	247	26.3	366	17.7
6005	CHO230	6471	PANIII230	1	35.2	400	8.8	400	8.8	450	7.8
6005	CHO230	6471	PANIII230	2	35.2	400	8.8	400	8.8	450	7.8
6005	CHO230	3WNDTR	TRAFO1	T1	30.7	50	61.4	50	61.4	62.5	49.1
6005	CHO230	3WNDTR	TRAFO2	T2	43.3	100	43.3	100	43.3	125	34.6
6005	CHO230	3WNDTR	TRAFO3	T3	43.3	100	43.3	100	43.3	125	34.6
6008	LSA230	6182	VEL230	1	72.4	400	18.1	400	18.1	450	16.1
6008	LSA230	6182	VEL230	2	72.4	400	18.1	400	18.1	450	16.1
6008	LSA230	6182	VEL230	5A	65.5	247	26.5	247	26.5	366	17.9
6008	LSA230	6240	EHIG230	3C	74.4	247	30.1	247	30.1	366	20.3
6008	LSA230	6240	EHIG230	4C	74.4	247	30.1	247	30.1	366	20.3
6008	LSA230	6410	PET230	1	9.8	247	4	247	4	366	2.7
6008	LSA230	6410	PET230	2	9.8	247	4	247	4	366	2.7
6008	LSA230	6430	ECO230	2C	48.2	275	17.5	275	17.5	459	10.5
6008	LSA230	6430	ECO230	3C	48.2	275	17.5	275	17.5	459	10.5
6008	LSA230	6760	SBA230	4A	79.4	275	28.9	275	28.9	459	17.3
6008	LSA230	6760	SBA230	5A	79.4	275	28.9	275	28.9	459	17.3
6008	LSA230	6790	SMA82	1	13	131	9.9	131	9.9	405	3.2
6008	LSA230	6860	BBL230	6A	66.2	247	26.8	247	26.8	366	18.1
6008	LSA230	3WNDTR	TRAFO1	T1	36.9	100	36.9	100	36.9	125	29.5
6008	LSA230	3WNDTR	TRAFO2	T2	25.2	70	36.1	70	36.1	87.5	28.9
6008	LSA230	3WNDTR	TRAFO3	T3	36.9	100	36.9	100	36.9	125	29.5
6009	LSA115	3WNDTR	TRAFO1	T1	35.7	100	35.7	100	35.7	125	28.6
6009	LSA115	3WNDTR	TRAFO2	T2	52.9	60	88.2	60	88.2	75	70.6
6009	LSA115	3WNDTR	TRAFO3	T3	35.7	100	35.7	100	35.7	125	28.6
6011	MDN230	6014	PRO230	1	44	400	11	400	11	450	9.8
6011	MDN230	6096	FOR230	7	24.4	193	12.6	193	12.6	366	6.7
6011	MDN230	6096	FOR230	8	24.4	193	12.6	193	12.6	366	6.7
6011	MDN230	6182	VEL230	5B	81.5	350	23.3	350	23.3	450	18.1
6011	MDN230	6182	VEL230	6C	81.5	350	23.3	350	23.3	450	18.1
6011	MDN230	6380	BOQIII230	9A	81.6	400	20.4	400	20.4	450	18.1

6011	MDN230	3WNDTR	TRAFO1	T1	50.7	100	50.7	100	50.7	125	40.6
6011	MDN230	3WNDTR	TRAFO2	T2	27.6	70	39.4	70	39.4	87.5	31.5
6011	MDN230	3WNDTR	TRAFO3	T3	26.9	70	38.5	70	38.5	87.5	30.8
6012	MDN115	6087	CAL115	15	45.9	93	49.3	93	49.3	175	26.2
6012	MDN115	6087	CAL115	16	45.9	93	49.3	93	49.3	175	26.2
6012	MDN115	6915	SCR115	1	12.7	143.6	8.9	161.9	7.9	--	--
6012	MDN115	3WNDTR	TRAFO1	T1	34	80	42.5	80	42.5	100	34
6012	MDN115	3WNDTR	TRAFO2	T2	24.9	60	41.6	60	41.6	75	33.3
6012	MDN115	3WNDTR	TRAFO3	T3	24.9	60	41.5	60	41.5	75	33.2
6014	PRO230	6330	BAI230	27	27.7	193	14.3	193	14.3	366	7.6
6014	PRO230	6380	BOQIII230	9B	13	400	3.3	400	3.3	450	2.9
6014	PRO230	6680	BFR230	8A	30.2	193	15.7	193	15.7	366	8.3
6014	PRO230	6840	BUR230	1	2.2	193	1.1	193	1.1	366	0.6
6014	PRO230	3WNDTR	TRAFO1	T1	5.5	50	11	50	11	62.5	8.8
6014	PRO230	3WNDTR	TRAFO2	T2	5.3	50	10.6	50	10.6	62.5	8.5
6015	PRO115	3WNDTR	TRAFO1	T1	0.1	50	0.2	50	0.2	62.5	0.2
6015	PRO115	3WNDTR	TRAFO2	T2	0.1	50	0.2	50	0.2	62.5	0.2
6017	CEMEX	6047	CLA115	T1	5	10	50.5	--	--	--	--
6017	CEMEX	6047	CLA115	T2	5	15	33.7	--	--	--	--
6017	CEMEX	6047	CLA115	T3	5	30	16.8	--	--	--	--
6018	CAC115	6027	LOC115A	6	66.5	140	47.5	140	47.5	150	44.4
6018	CAC115	6036	SMA115	1	25.8	97	26.6	97	26.6	109	23.7
6018	CAC115	6165	CLAY115	5A	15.6	100	15.6	100	15.6	100	15.6
6018	CAC115	6173	STR115	1A	23.4	150	15.6	150	15.6	175	13.4
6018	CAC115	6173	STR115	2A	23.4	150	15.6	150	15.6	175	13.4
6018	CAC115	6350	PM115-8	8	42.1	140	30.1	140	30.1	150	28.1
6019	CVI115A	6040	SFR115	11	28.7	141	20.4	141	20.4	164	17.5
6019	CVI115A	6580	LBO115	48	15.7	50	31.3	--	--	--	--
6019	CVI115A	6580	LBO115	49	15.7	50	31.3	--	--	--	--
6019	CVI115A	3WNDTR	CVI T1	T1	10.4	25	41.7	--	--	--	--
6019	CVI115A	3WNDTR	CVI T2	T2	19.8	42	47.1	--	--	--	--
6019	CVI115A	3WNDTR	CVI T3	T3	15.5	42	36.9	--	--	--	--
6024	CHI115	6025	CHI13A	T1	6.1	25	24.5	--	--	--	--
6024	CHI115	6026	CHI13B	T2	6.2	25	24.8	--	--	--	--
6024	CHI115	6047	CLA115	24	19.3	90	21.5	--	--	--	--
6024	CHI115	6060	LM2115	3B	28.7	203	14.1	203	14.1	225	12.7
6027	LOC115A	6032	MAR115A	21	17.6	114	15.5	114	15.5	125.4	14.1
6027	LOC115A	6230	CBA115	39	52	160	32.5	--	--	--	--
6027	LOC115A	6230	CBA115	40	52	160	32.5	--	--	--	--
6027	LOC115A	3WNDTR	LOC T1	T1	26.1	50	52.2	--	--	--	--
6027	LOC115A	3WNDTR	LOC T2	T2	33.9	50	67.8	--	--	--	--

6027	LOC115A	3WNDTR	LOC T3	T3	23.1	47	49.1	--	--	--	--
6032	MAR115A	6350	PM115-8	8	42.1	114	36.9	114	36.9	132	31.9
6032	MAR115A	3WNDTR	MAR T1	T1	21.9	50	43.8	--	--	--	--
6032	MAR115A	3WNDTR	MAR T2	T2	20.5	50	41	--	--	--	--
6032	MAR115A	3WNDTR	MAR T3	T3	16.5	50	33	--	--	--	--
6036	SMA115	6055	MOS115B	1	21.1	97	21.7	97	21.7	109	19.3
6036	SMA115	6120	MIR115B	35	12.1	97	12.4	97	12.4	109	11.1
6036	SMA115	3WNDTR	STM T1	T1	18	25	71.8	--	--	--	--
6036	SMA115	3WNDTR	STM T2	T2	15	25	59.8	--	--	--	--
6036	SMA115	3WNDTR	STM T3	T3	22.3	50	44.6	--	--	--	--
6040	SFR115	6230	CBA115	41	54.6	184	29.7	184	29.7	228	24
6040	SFR115	3WNDTR	SFCO T2	T2	22.6	46	49.1	--	--	--	--
6040	SFR115	3WNDTR	SFCO T3	T3	19	50	38	--	--	--	--
6040	SFR115	3WNDTR	SFCO T4	T4	29.6	50	59.3	--	--	--	--
6047	CLA115	6048	CLA13.8	T1	4.3	10.5	41	--	--	--	--
6055	MOS115B	6225	CDE115	1	17.8	142	12.6	142	12.6	178	10
6055	MOS115B	6225	CDE115	2	17.8	142	12.6	142	12.6	178	10
6055	MOS115B	3WNDTR	MOS T1	T1	19.7	50	39.4	--	--	--	--
6055	MOS115B	3WNDTR	MOS T2	T2	12.4	50	24.9	--	--	--	--
6057	TOC115	3WNDTR	TOC T1	T1	15.9	50	31.8	--	--	--	--
6057	TOC115	3WNDTR	TOC T2	T2	15.9	50	31.8	--	--	--	--
6057	TOC115	3WNDTR	TOC T3	T3	21.9	50	43.8	50	43.8	62.5	35
6059	LM1115	6074	LMDIST	23	34.6	90.6	38.1	--	--	--	--
6059	LM1115	6173	STR115	2B	53.3	150	35.5	150	35.5	175	30.4
6059	LM1115	6270	CAT115	0A	17.9	93	19.3	93	19.3	175	10.2
6059	LM1115	6290	CATII115	1C	50.6	150	33.8	150	33.8	175	28.9
6059	LM1115	6295	CATIII 115	1	19.3	93	20.8	93	20.8	175	11
6059	LM1115	6295	CATIII 115	30	19.3	93	20.8	93	20.8	175	11
6059	LM1115	6295	CATIII 115	31	19.3	93	20.8	93	20.8	175	11
6059	LM1115	3WNDTR	TRAFO12	T1	0	100	0	--	--	--	--
6059	LM1115	3WNDTR	TRAFO7	T1	0	100	0	--	--	--	--
6060	LM2115	6071	BLMG2	T2	0	50	0	--	--	--	--
6060	LM2115	6072	BLMG3	T3	0	50	0	--	--	--	--
6060	LM2115	6073	BLMG4	T4	0	50	0	--	--	--	--
6060	LM2115	6074	LMDIST	26	30.3	90.6	33.4	--	--	--	--
6060	LM2115	6170	CPA115	4B	18.1	203	8.9	203	8.9	225	8
6060	LM2115	6270	CAT115	0B	17.9	93	19.2	93	19.2	175	10.2
6063	MHOPE	6115	MES115	T1	7.8	42	18.5	--	--	--	--
6066	FFIELD	6067	FF13.8	T1	23.7	50	47.4	--	--	--	--
6066	FFIELD	6115	MES115	1	10.8	93	11.6	93	11.6	175	6.2
6066	FFIELD	6295	CATIII 115	30	25.3	93	27.2	93	27.2	175	14.5

6066	FFIELD	6295	CATIII 115	31	25.3	93	27.2	93	27.2	175	14.5
6066	FFIELD	6322	FF13.8	T2	18	42	42.9	--	--	--	--
6066	FFIELD	6323	FF13.8	T5	8.8	50	17.7	--	--	--	--
6074	LMDIST	6940	RPI13.8	T1	9	15	60.1	--	--	--	--
6074	LMDIST	3WNDTR	BLM T9	T9	8.8	50	17.7	50	17.7	62.5	14.1
6074	LMDIST	3WNDTR	BLM44T8	T8	10.8	56	19.4	--	--	--	--
6087	CAL115	6088	LES115	17	20.8	93	22.3	93	22.3	175	11.9
6087	CAL115	6092	LVA115	18	25.1	93	27	93	27	175	14.3
6087	CAL115	6300	CAL34	T1	47.7	62.5	76.3	--	--	--	--
6088	LES115	3WNDTR	TRAFO1	T1	21.2	54	39.3	--	--	--	--
6092	LVA115	3WNDTR	TRAFO1	T1	25.6	54	47.4	--	--	--	--
6096	FOR230	6097	FORG1	T1	0	111	0	--	--	--	--
6096	FOR230	6098	FORG2	T2	0	111	0	--	--	--	--
6096	FOR230	6099	FORG3	T3	0	111	0	--	--	--	--
6096	FOR230	6179	GUA230	18	84.1	276	30.5	276	30.5	459	18.3
6096	FOR230	6263	ESP230	0A	56.5	304	18.6	304	18.6	340	16.6
6100	BAY230	6101	BAYG1	T1	0	109	0	--	--	--	--
6100	BAY230	6102	BAYG2	T2	0	96	0	--	--	--	--
6100	BAY230	6110	BAYG3	T3	0	109	0	--	--	--	--
6100	BAY230	6171	PAC230	1A	10.2	186	5.5	186	5.5	350	2.9
6100	BAY230	6590	24DIC230	2A	11.3	186	6.1	186	6.1	350	3.2
6105	PAM230	6106	PAM 13A	T1	0	63	0	--	--	--	--
6105	PAM230	6107	PAM 13B	T2	0	63	0	--	--	--	--
6115	MES115	3WNDTR	TRAFO2	T2	6.6	50	13.2	--	--	--	--
6123	MIR115A	6165	CLAY115	5B	22.2	100	22.2	100	22.2	100	22.2
6160	BDG115	6161	BDG13A	T1	2.5	25	10	--	--	--	--
6160	BDG115	6162	BDG13B	T1	2.5	25	10	--	--	--	--
6165	CLAY115	6166	CLAY13.8	T1	6.7	30	22.3	--	--	--	--
6170	CPA115	6280	GIR115	43	0	159	0	--	--	--	--
6171	PAC230	6172	PAC 13A	T1	10.1	65	15.5	--	--	--	--
6173	STR115	6290	CATII115	1B	50.6	150	33.8	150	33.8	175	28.9
6173	STR115	6370	CBN115	1	90	203	44.4	203	44.4	225	40
6173	STR115	6370	CBN115	2	90	203	44.4	203	44.4	225	40
6176	ESTG1	6178	EST230	T1	0	70	0	--	--	--	--
6177	ESTG2	6178	EST230	T2	0	70	0	--	--	--	--
6178	EST230	6179	GUA230	19	0.4	193	0.2	193	0.2	366	0.1
6179	GUA230	6182	VEL230	16	62.9	275	22.9	275	22.9	450	14
6179	GUA230	6182	VEL230	17	62.9	275	22.9	275	22.9	450	14
6179	GUA230	6345	PM230-29	29	44	276	16	276	16	459	9.6
6179	GUA230	6360	GLA230	22	1.9	131	1.4	131	1.4	405	0.5
6182	VEL230	6690	DOM230	5A	75.7	300	25.2	300	25.2	389	19.5

6182	VEL230	6760	SBA230	4B	58.6	275	21.3	275	21.3	459	12.8
6182	VEL230	6760	SBA230	5B	58.6	275	21.3	275	21.3	459	12.8
6182	VEL230	6860	BBL230	6B	52	247	21	247	21	366	14.2
6182	VEL230	6870	TABII 230	1	17.1	193	8.9	193	8.9	220	7.8
6210	TIN115	3WNDTR	TIN T1	T1	22.6	42	53.9	--	--	--	--
6210	TIN115	3WNDTR	TIN T2	T2	22.6	42	53.9	--	--	--	--
6210	TIN115	3WNDTR	TIN T3	T3	37.8	50	75.5	50	75.5	62.5	60.4
6225	CDE115	6226	CDE13A	T1	18.1	50	36.2	--	--	--	--
6225	CDE115	6227	CDE13B	T2	18.1	50	36.2	--	--	--	--
6230	CBA115	3WNDTR	CBAN T1	T1	24.2	50	48.4	--	--	--	--
6230	CBA115	3WNDTR	CBAN T2	T2	27.8	50	55.7	--	--	--	--
6240	EHIG230	6241	EHIG34	T1	17.7	50	35.3	--	--	--	--
6260	CHA230	6263	ESP230	0B	39.8	304	13.1	304	13.1	340	11.7
6260	CHA230	6340	CAN230	30	52.6	304	17.3	304	17.3	340	15.5
6260	CHA230	6400	FRONTCHA	21	12.6	304	4.1	304	4.1	340	3.7
6260	CHA230	3WNDTR	TRAFO1	T1	15.6	50	31.1	50	31.1	62.5	24.9
6261	CHA115	6750	BON13.8	T1	20.7	50	41.4	--	--	--	--
6261	CHA115	3WNDTR	TRAFO1	T1	20.7	50	41.4	50	41.4	62.5	33.1
6263	ESP230	6264	CHANG1	T1	98.5	125	78.8	--	--	--	--
6263	ESP230	6265	CHANG2	T2	0	125	0	--	--	--	--
6270	CAT115	6271	CAT 13A	T1	0	52	0	--	--	--	--
6270	CAT115	6272	CAT 13B	T2	0	52	0	--	--	--	--
6280	GIR115	6281	GIR 13A	T1	0	20	0	--	--	--	--
6280	GIR115	6282	GIR 13B	T2	0	66.6	0	--	--	--	--
6290	CATII115	6291	TCOG1	T1	0	75	0	--	--	--	--
6290	CATII115	6292	TCOG2	T2	0	75	0	--	--	--	--
6290	CATII115	6293	TCOG3	T3	0	75	0	--	--	--	--
6295	CATIII 115	6296	CATIII 13A	T1	3.8	25	15.1	--	--	--	--
6295	CATIII 115	6297	CATIII 13B	T2	3.8	25	15.1	--	--	--	--
6330	BAI230	6331	BAI115	T1	30.4	60	50.7	--	--	--	--
6330	BAI230	6335	BAIG1	T1	0	60	0	--	--	--	--
6330	BAI230	6336	BAIG2	T2	0	60	0	--	--	--	--
6330	BAI230	6680	BFR230	8B	3	193	1.6	193	1.6	366	0.8
6331	BAI115	6332	BAM115	44	30	93	32.3	93	32.3	175	17.1
6332	BAM115	6333	BAMG1	T1	25.5	70	36.5	--	--	--	--
6332	BAM115	6334	BAMG2	T1	0	70	0	--	--	--	--
6332	BAM115	6730	SAN115	1	4.9	15	32.7	15	32.7	15	32.7
6340	CAN230	6341	CAN34	T1	9	50	17.9	--	--	--	--
6340	CAN230	6345	PM230-29	29	43.6	304	14.3	304	14.3	340	12.8
6360	GLA230	6363	ZAM230	23	1.3	131	1	131	1	405	0.3
6360	GLA230	3WNDTR	TRAFO1	T1	0	66	0	--	--	--	--

6363	ZAM230	6366	EVA230	24	0.6	131	0.5	131	0.5	405	0.2
6363	ZAM230	3WNDTR	TRAFO1	T1	0	40	0	--	--	--	--
6366	EVA230	3WNDTR	TRAFO1	T1	0	64	0	--	--	--	--
6370	CBN115	6371	CBNG1	T1	90.5	110	82.3	--	--	--	--
6370	CBN115	6372	CBNG2	T2	90.5	110	82.3	--	--	--	--
6380	BOQIII230	6381	BOQIII34	T1	56.1	83.3	67.3	--	--	--	--
6380	BOQIII230	6386	BOQIII34	T2	22.9	83.3	27.5	--	--	--	--
6400	FRONTCHA	58350	CAH230	1	10.2	300	3.4	300	3.4	--	--
6410	PET230	6411	PET34	T1	53	100	53	--	--	--	--
6410	PET230	6411	PET34	T2	53	100	53	--	--	--	--
6410	PET230	6411	PET34	T3	53	100	53	--	--	--	--
6410	PET230	6412	PRI230	1	75.1	247	30.4	247	30.4	366	20.5
6410	PET230	6412	PRI230	2	75.1	247	30.4	247	30.4	366	20.5
6412	PRI230	6413	PRIG1	T1	75.6	182.6	41.4	--	--	--	--
6412	PRI230	6414	PRIG2	T2	75.6	182.6	41.4	--	--	--	--
6415	CCGNL250A	6416	A-CCGNL G1	T1	81.9	90	91	--	--	--	--
6415	CCGNL250A	6417	A-CCGNL G2	T2	0	90	0	--	--	--	--
6415	CCGNL250A	6418	A-CCGNL V3	T3	42.8	90	47.6	--	--	--	--
6420	CCGNL250B	6421	B-CCGNL G1	T1	0	90	0	--	--	--	--
6420	CCGNL250B	6422	B-CCGNL G2	T2	0	90	0	--	--	--	--
6420	CCGNL250B	6423	B-CCGNL V3	T3	0	90	0	--	--	--	--
6429	TEL230	6471	PANIII230	1	40.9	275	14.9	275	14.9	459	8.9
6429	TEL230	6471	PANIII230	2	40.9	275	14.9	275	14.9	459	8.9
6429	TEL230	6471	PANIII230	3	40.9	275	14.9	275	14.9	459	8.9
6430	ECO230	6431	ECO34.5	T1	35.2	125	28.2	--	--	--	--
6430	ECO230	6431	ECO34.5	T2	35.2	125	28.2	--	--	--	--
6430	ECO230	6471	PANIII230	2B	73.9	275	26.9	275	26.9	459	16.1
6430	ECO230	6471	PANIII230	3B	73.9	275	26.9	275	26.9	459	16.1
6440	MET230	6441	MET34.5	T1	5	50	10	--	--	--	--
6500	FRONTDOM	6690	DOM230	5B	29.3	300	9.8	300	9.8	389	7.5
6500	FRONTDOM	56052	RCL230B	1	29.3	374	7.8	374	7.8	--	--
6580	LBO115	6581	LBO13	T1	31.4	50	62.7	--	--	--	--
6590	24DIC230	6591	24-dic-13	T1	18.3	50	36.5	--	--	--	--
6680	BFR230	6681	LPO230	1	15.5	193	8	193	8	366	4.2
6680	BFR230	6683	SAL230	1	13.4	193	6.9	193	6.9	366	3.7
6681	LPO230	6682	LPO13.8	T1	15.8	33.3	47.4	--	--	--	--
6683	SAL230	6684	SAL13.8	T1	13.7	31	44	--	--	--	--
6690	DOM230	6691	ALT230	35	42.9	374	11.5	374	11.5	--	--
6690	DOM230	6695	PDO230	33	15.6	374	4.2	374	4.2	--	--
6690	DOM230	6698	MLI230	34	34.1	374	9.1	374	9.1	--	--
6691	ALT230	6692	ALTG1	T1	21.7	26	83.6	--	--	--	--

6691	ALT230	6693	ALTG2	T2	21.7	26	83.6	--	--	--	--
6691	ALT230	6694	ALTG3	T3	0	26	0	--	--	--	--
6695	PDO230	3WNDTR	TRAFO1	T1	15.8	40	39.5	--	--	--	--
6698	MLI230	6699	MLIG1	T1	17.3	20	86.4	--	--	--	--
6698	MLI230	6700	MLIG2	T2	17.3	20	86.4	--	--	--	--
6698	MLI230	6701	MLIG3	T3	0	20	0	--	--	--	--
6730	SAN115	6731	SAN13.8	T1	5	13.2	37.6	--	--	--	--
6760	SBA230	3WNDTR	TRAFO1	T1	44.8	100	44.8	--	--	--	--
6761	SBA115	6775	SMA115	1	9.1	28.7	31.6	28.7	31.6	32.8	27.6
6761	SBA115	3WNDTR	TRAFO1	T1	9	100	9	--	--	--	--
6775	SMA115	6776	SMA34	T1	9.2	50	18.3	--	--	--	--
6790	SMA82	3WNDTR	TRAFO1	T1	13.2	60	22	--	--	--	--
6840	BUR230	6841	BUR13.8	T1	0	60	0	--	--	--	--
6860	BBL230	6861	BBL13.8	T1	15.1	30	50.5	--	--	--	--
6870	TABII 230	6871	TABII 13.8	T1	17.4	55	31.7	--	--	--	--
6915	SCR115	6916	SCR13.8	T1	12.9	50	25.8	--	--	--	--
6036	SMA115	6120	MIR115B	35	12.1	97	12.4	97	12.4	109	11.1
6120	MIR115B	6122	MIRG10	T1	0	50	0	--	--	--	--
6120	MIR115B	6124	MIR44	T3	12.5	75	16.7	--	--	--	--
6121	MIRG9	6123	MIR115A	T1	0	50	0	--	--	--	--
6123	MIR115A	6124	MIR44	T1	11.5	47	24.4	--	--	--	--
6123	MIR115A	6124	MIR44	T2	11.5	50	22.9	--	--	--	--
6123	MIR115A	6165	CLAY115	5B	22.2	100	22.2	100	22.2	100	22.2

REPORTE DE GENERACIÓN, PÉRDIDAS E INTERCAMBIO EN ÁREAS
MW/MVAR

AREA	DE GENERACIÓN	A CARGA	TO BUS SHUNT	FROM CHARGING	A PÉRDIDAS	TO TIE LINES	TO TIES + LOADS	DESIRED NET INT
1	827.7	812.2	0	0	15.3	0.2	0.2	0
GUATEMAL	-161.5	89.1	187.1	641.6	176.6	27.3	27.3	
2	617.2	607.4	0	0	9.9	-0.1	-0.1	0
SALVADOR	66.7	155	0	196.4	113.4	-5.4	-5.4	
3	812.5	794.7	0	0	17.1	0.8	0.8	0
HONDURAS	0.5	254.8	195.3	705	224.6	30.8	30.8	
4	305.1	301	0	0	4	0.1	0.1	0
NICARAGU	-127.8	130.4	43.7	335	55.1	-22	-22	
5	691.8	685.6	0	0	6	0.3	0.3	0
C.RICA	-123.5	184.6	0	481.7	115.1	58.5	58.5	
6	1080.1	1110	0	0	23.1	-53	-53	-55
PANAMA	-86.3	368.7	4.5	731.1	314	-42.5	-42.5	
7	89.6	34.1	0	0	2.4	53.1	53.1	55
ACANAL	8.2	10.5	-14.7	0	12.3	0	0	
8	27391.2	27392.5	0	0	0	-1.4	-1.4	0
MEXICO	1984.8	2031.4	0	0	0	-46.6	-46.6	
COLUMN	31815.1	31737.4	0	0	77.7	0	0	0
TOTALS	1561	3224.6	416	3090.8	1011.2	0	0	

2021

Demanda Máxima de Verano

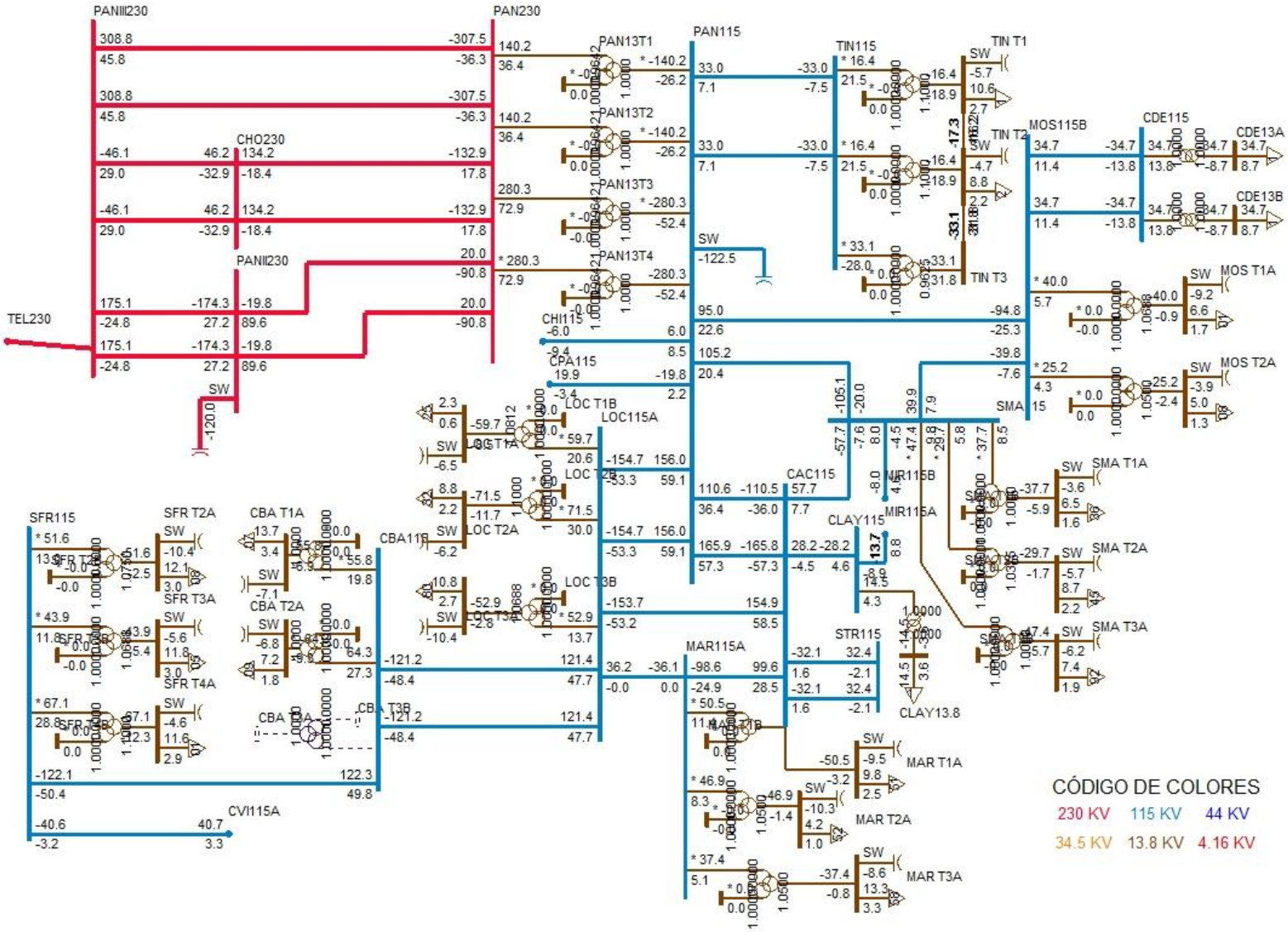
PANII230
PAN230
PAN115
PAN13T1
PAN13T2
PAN13T3
PAN13T4
CHO230
PANII230
TEL230
SW
CHI115
CPA115
LOC T1B
LOC115A
LOC T2B
LOC T1A
LOC T2A
LOC T3B
CBA115
SFR115
SFR T2A
SFR T3A
SFR T4A
CBA T1A
CBA T2A
CBA T3A
CBA T3B
CVI115A
TIN115
TIN T1
TIN T2
TIN T3
MOS115B
CDE115
CDE13A
CDE13B
MOS T1A
MOS T2A
SMA
SMA T1A
SMA T2A
SMA T3A
MIR115B
MIR115A
CAC115
CLAY115
CLAY13.8
STR115
MAR115A
MAR T1A
MAR T2A
MAR T3A
CÓDIGO DE COLORES
230 KV
115 KV
44 KV
34.5 KV
13.8 KV
4.16 KV

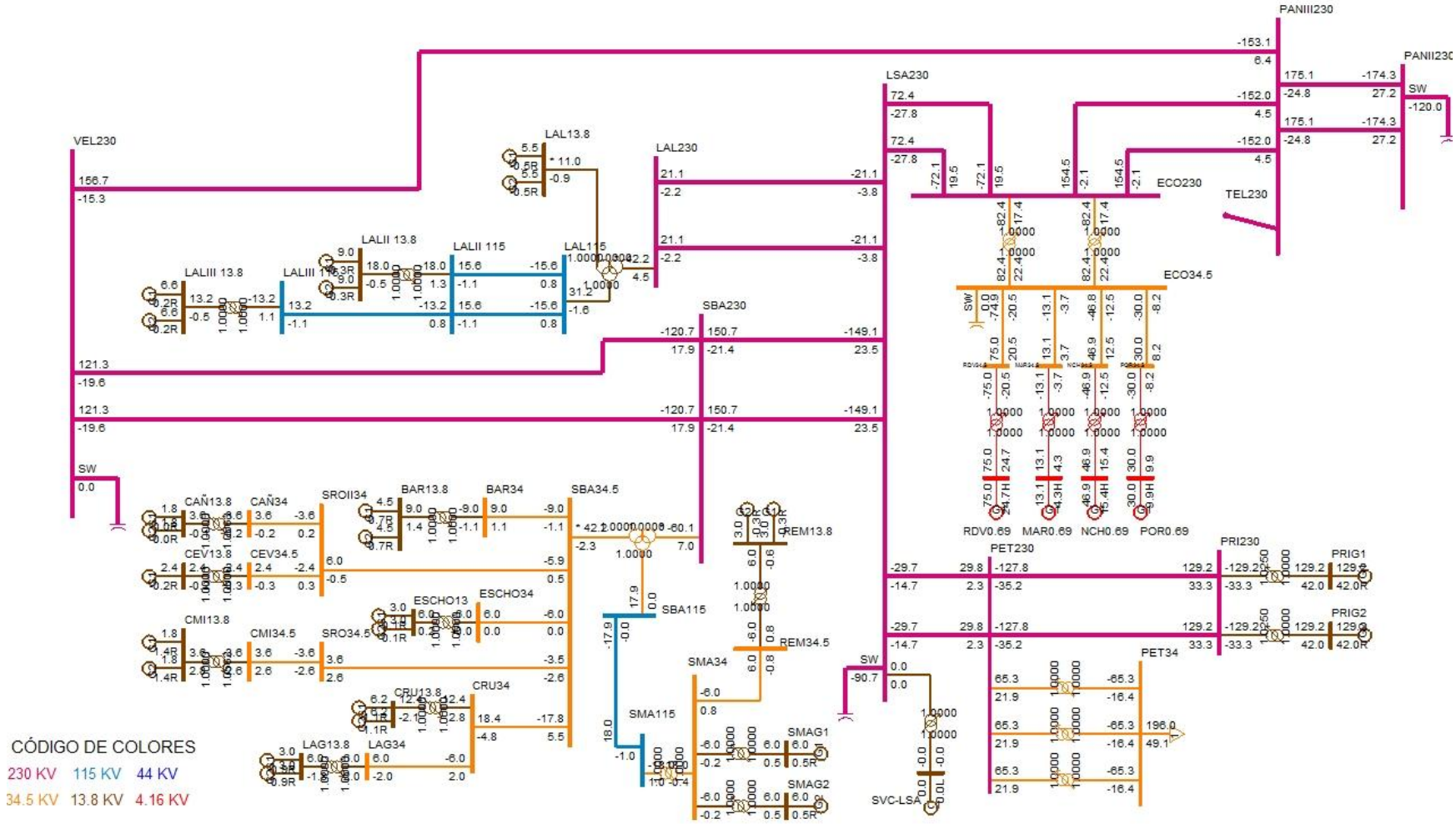
VEL230
LAL13.8
LAL230
LALII 13.8
LALII 115
LALIII 13.8
LALIII 115
LAL115
SBA230
LSA230
PANIII230
PANII230
ECO230
TEL230
ECO34.5
SW
RDV0.69
MAR0.69
NCH0.69
POR0.69
PET230
PRI230
PRIG1
PRIG2
PET34
CAÑ13.8
CAÑ34
SROII34
BAR13.8
BAR34
SBA34.5
CEV13.8
CEV34.5
ESCHO13
ESCHO34
CMI13.8
CMI34.5
SRO34.5
CRU13.8
CRU34
LAG13.8
LAG34
SBA115
SMA34
SMA115
REM13.8
REM34.5
SMAG1
SMAG2
SVC-LSA
CÓDIGO DE COLORES
230 KV 115 KV 44 KV
34.5 KV 13.8 KV 4.16 KV

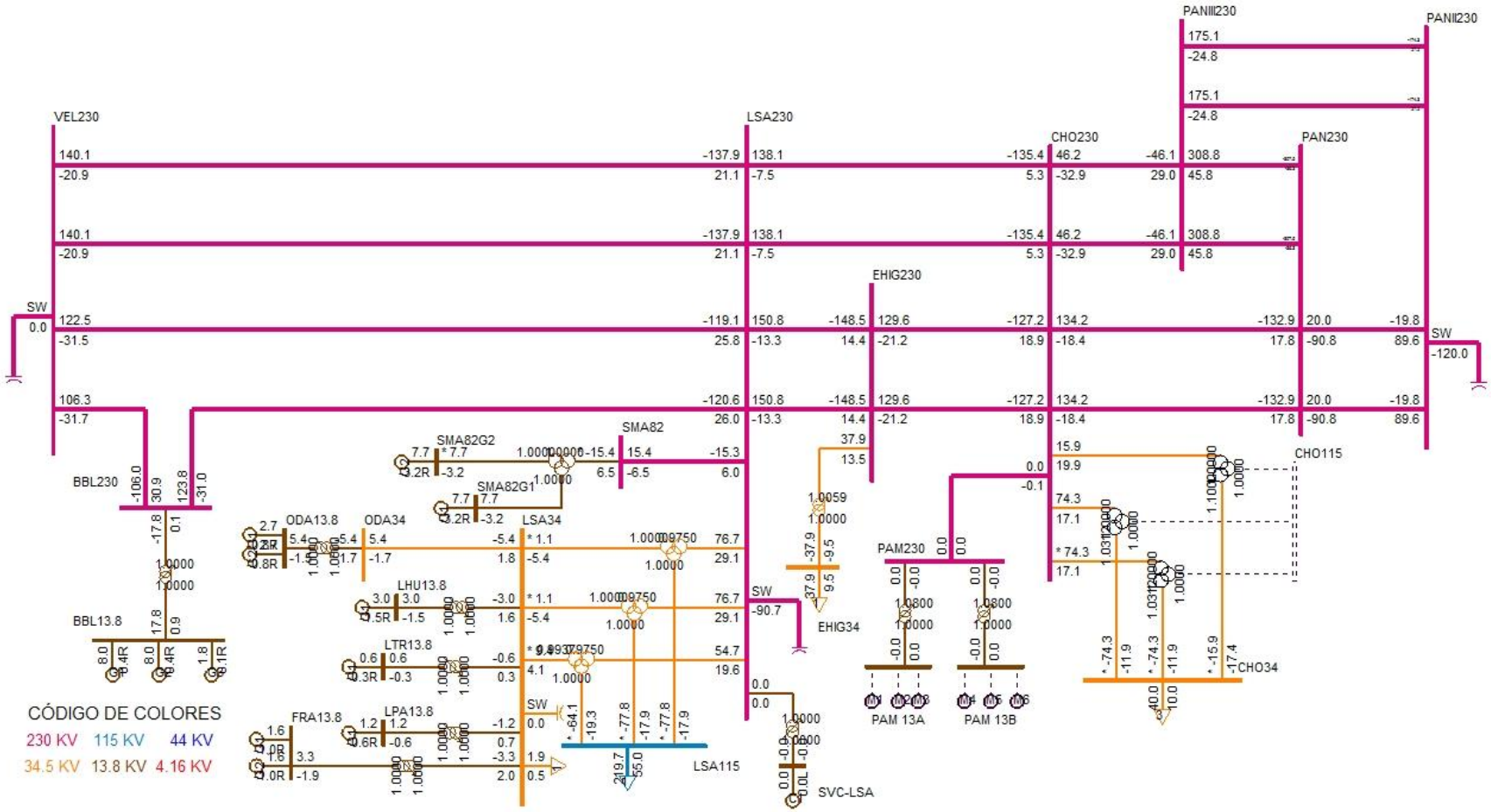
VEL230
LSA230
CHO230
PANIII230
PANII230
PAN230
EHIG230
SW
BBL230
BBL13.8
SMA82
SMA82G2
SMA82G1
ODA13.8
ODA34
LSA34
LHU13.8
LTR13.8
FRA13.8
LPA13.8
EHIG34
PAM230
PAM 13A
PAM 13B
CHO115
CHO34
LSA115
SVC-LSA
CÓDIGO DE COLORES
230 KV 115 KV 44 KV
34.5 KV 13.8 KV 4.16 KV

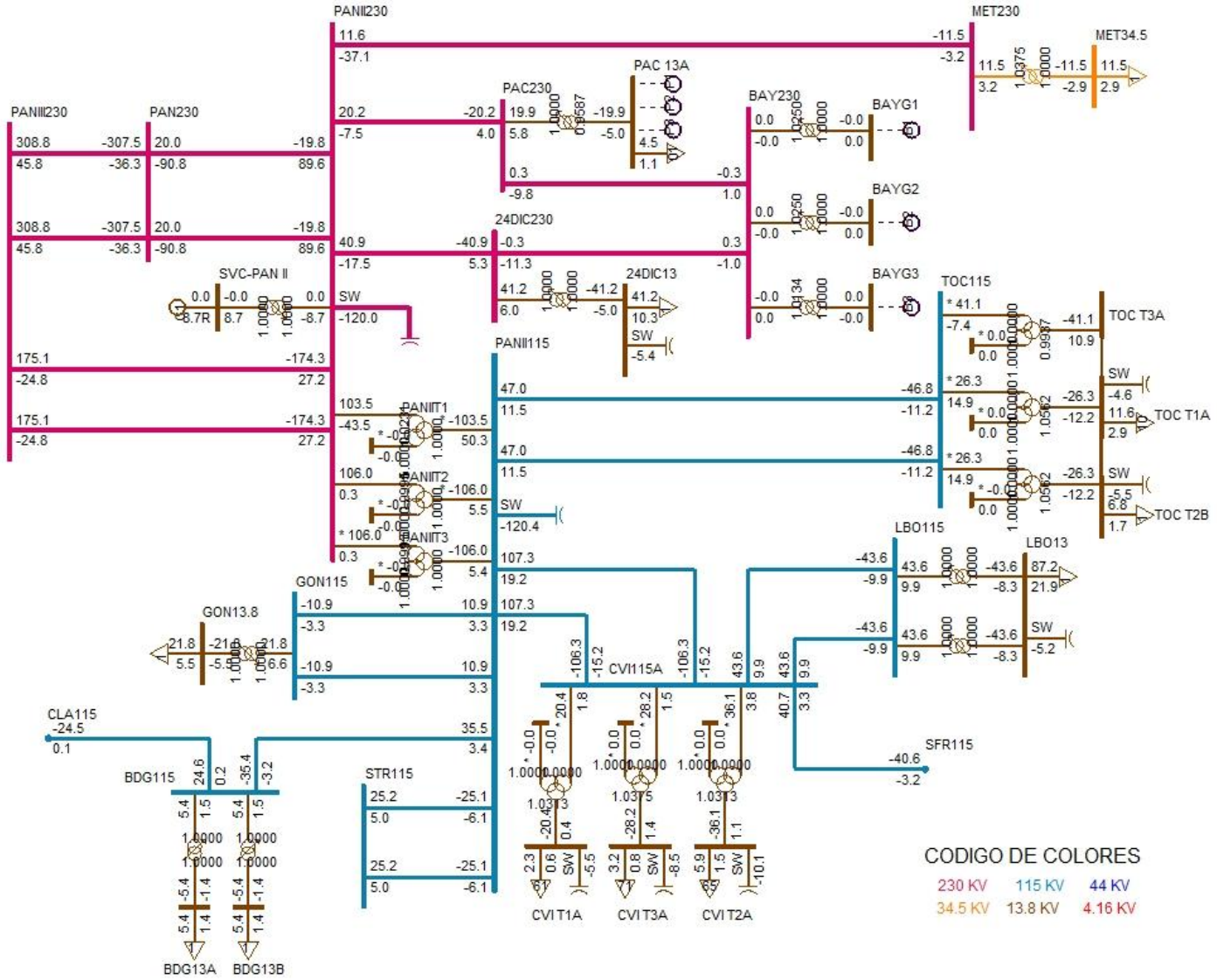
PANII230
MET230
MET34.5
PAC 13A
PAC230
BAY230
BAYG1
BAYG2
BAYG3
PANIII230
PAN230
24DIC230
24DIC13
SVC-PAN II
TOC115
TOC T3A
TOC T1A
TOC T2B
PANII115
PANIT1
PANIT2
PANIT3
LBO115
LBO13
GON115
GON13.8
CVII15A
SFR115
CLA115
BDG115
STR115
CVI T1A
CVI T3A
CVI T2A
BDG13A
BDG13B
CODIGO DE COLORES
230 KV
115 KV
44 KV
34.5 KV
13.8 KV
4.16 KV

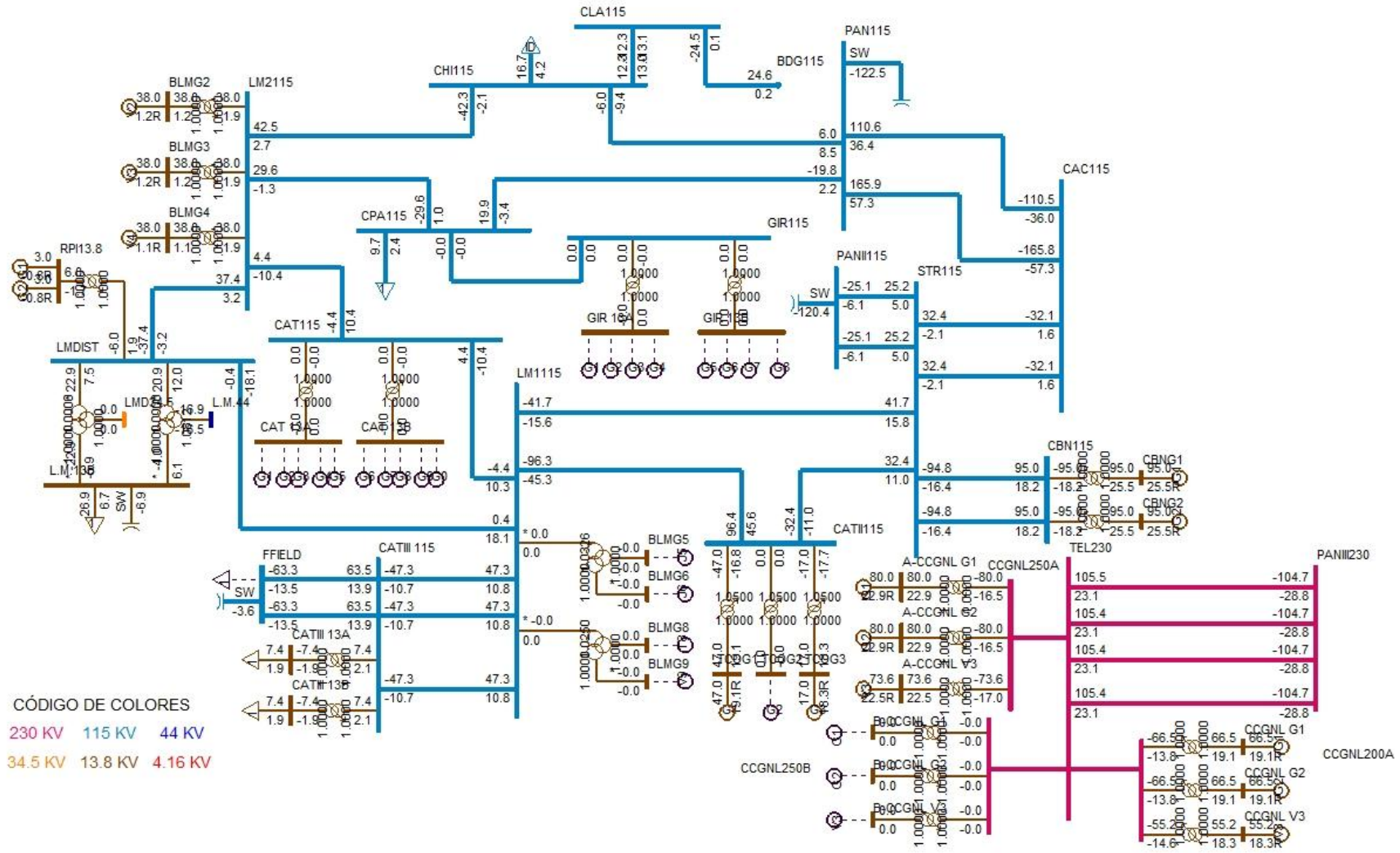
CLA115
PAN115
BDG115
CHI115
BLMG2
LM2115
BLMG3
BLMG4
CPA115
GIR115
RPI13.8
CAC115
PANII115
STR115
LMDIST
CAT115
LM1115
CBN115
CBNG1
CBNG2
CATII115
TEL230
PANII230
FFIELD
CATIII 115
CATIII 13A
CATIII 13B
BLMG5
BLMG6
BLMG8
BLMG9
A-CCGNL G1
A-CCGNL G2
A-CCGNL V3
CCGNL250A
CCGNL250B
CCGNL200A
CCGNL G1
CCGNL G2
CCGNL V3
CÓDIGO DE COLORES
230 KV
115 KV
44 KV
34.5 KV
13.8 KV
4.16 KV

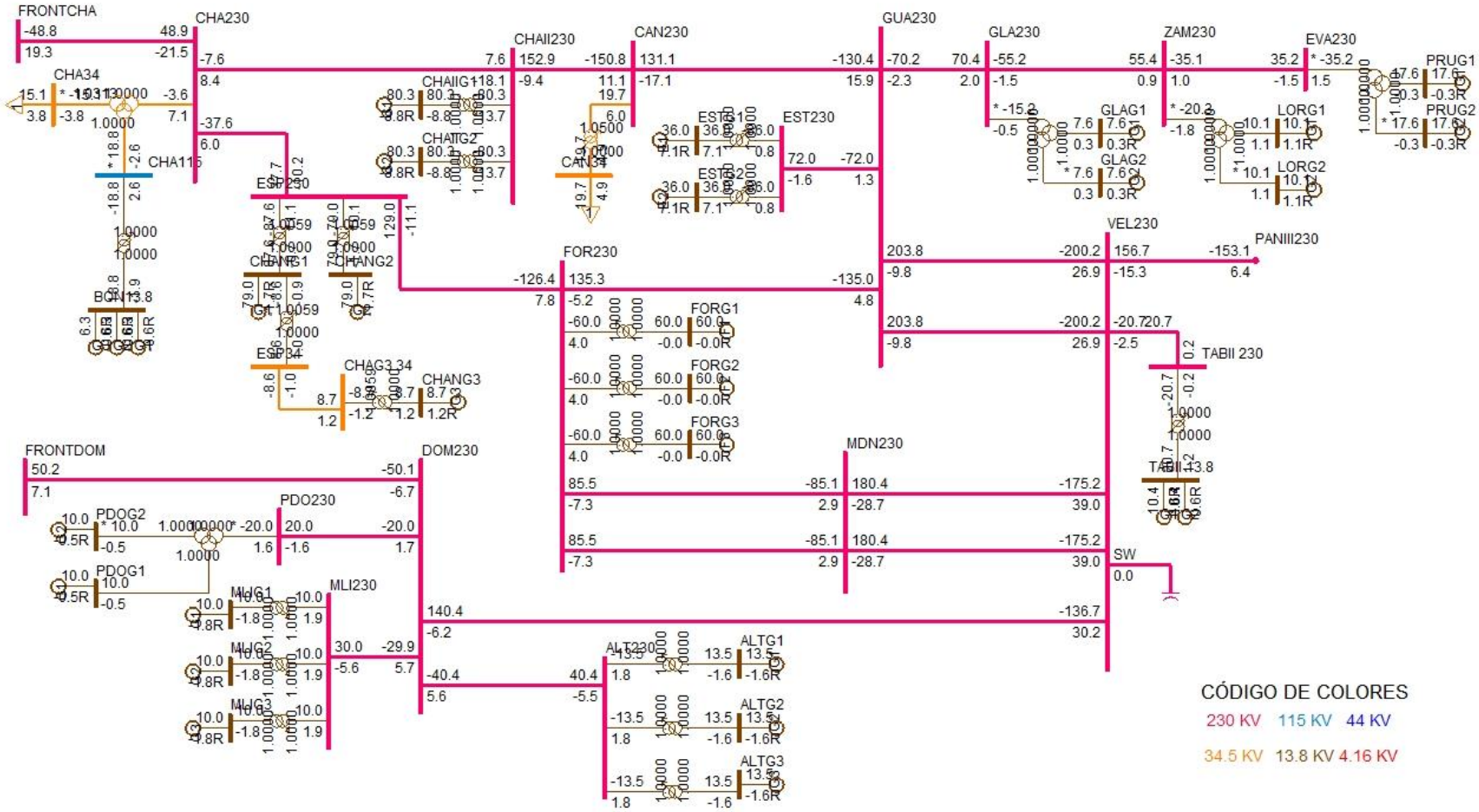
FRONTCHA
CHA230
CHA34
CHA115
CHAII230
CHAIIG1
CHAIIG2
CAN230
CAN134
ESP230
ESP34
CHANG1
CHANG2
CHAG3,34
CHANG3
FOR230
FORG1
FORG2
FORG3
GUA230
EST230
ESTG1
ESTG2
GLA230
GLAG1
GLAG2
ZAM230
LORG1
LORG2
EVA230
PRUG1
PRUG2
VEL230
PANIII230
TABII 230
MDN230
SW
FRONTDOM
DOM230
PDO230
PDOG1
PDOG2
MLI230
MLIG1
MLIG2
MLIG3
ALT230
ALTG1
ALTG2
ALTG3
CÓDIGO DE COLORES
230 KV
115 KV
44 KV
34.5 KV
13.8 KV
4.16 KV

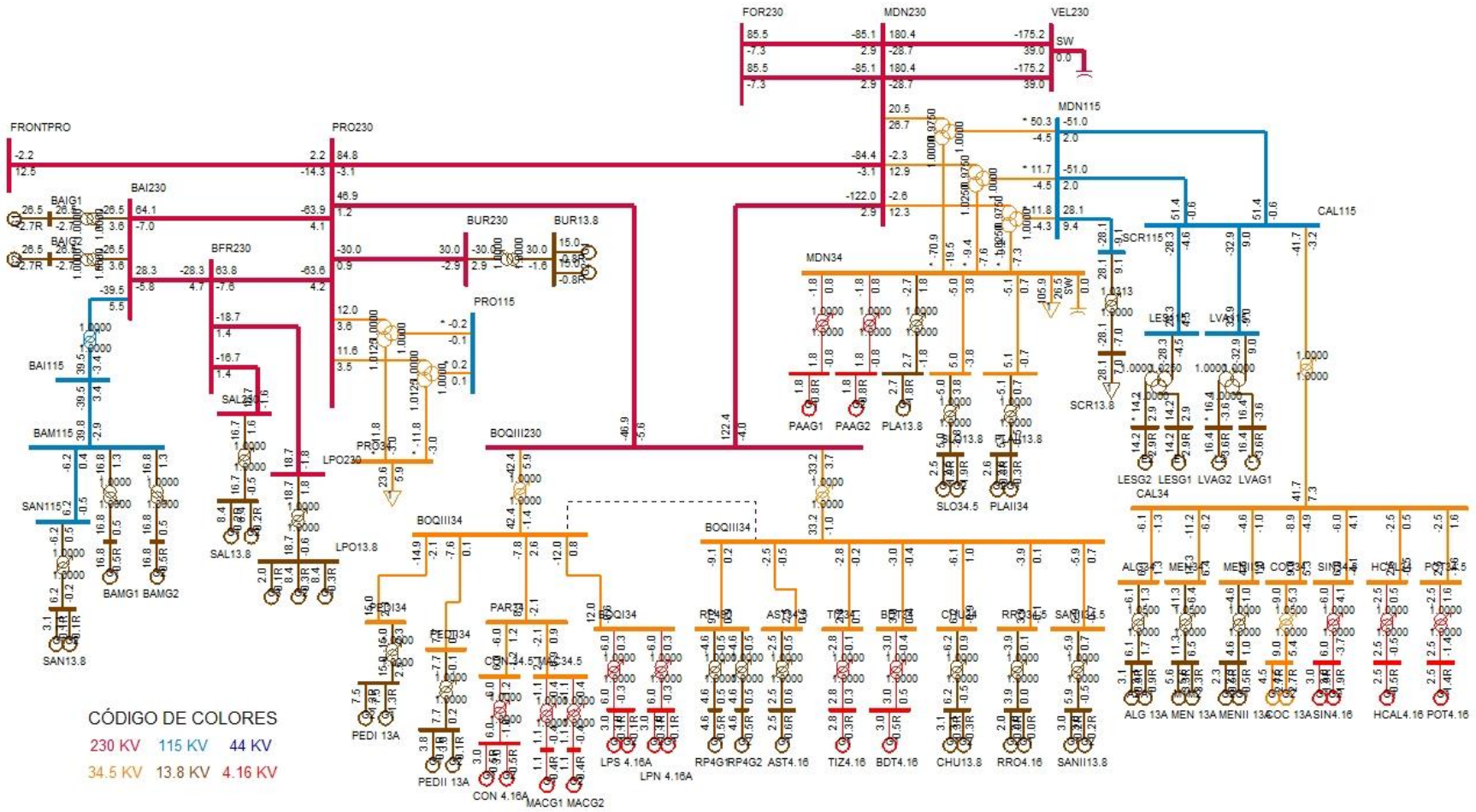
FOR230
MDN230
VEL230
SW
MDN115
FRONTPRO
PRO230
BAI230
BAIG1
BAIG2
BFR230
BUR230
BUR13.8
PRO115
MDN34
SCR115
CAL115
BAI115
BAM115
SAN115
SAL34.5
SAL13.8
LPO230
LPO13.8
PRO13.8
BOQIII230
BOQIII34
SCR13.8
PAAG1
PAAG2
PLA13.8
SLO34.5
PLAII34
LESG2
LESG1
LVAG2
LVAG1
CAL34
BAMG1
BAMG2
SAN13.8
PEDI 13A
PEDII 13A
CON 4.16A
MACG1
MACG2
LPS 4.16A
LPN 4.16A
RP4G1
RP4G2
AST4.16
TIZ4.16
BDT4.16
CHU13.8
RRO4.16
SANII13.8
ALG 13A
MEN 13A
MENII 13A
COC 13A
SIN4.16
HCAL4.16
POT4.16
CÓDIGO DE COLORES
230 KV
115 KV
44 KV
34.5 KV
13.8 KV
4.16 KV

DESPACHO DE GENERACIÓN PARA ÁREA 6-PANAMÁ

# BARRA	NOMBRE	ID	POTENCIA ACTIVA GENERADA (MW)	POTENCIA REACTIVA GENERADA (MVAR)
6071	BLMG2	V2	38	1.2
6072	BLMG3	V3	38	1.2
6073	BLMG4	V4	38	1.1
6090	LESG1	E1	14.2	2.9
6091	LESG2	E2	14.2	2.9
6094	LVAG1	L1	16.4	-3.6
6095	LVAG2	L2	16.4	-3.6
6097	FORG1	F1	60	0
6098	FORG2	F2	60	0
6099	FORG3	F3	60	0
6176	ESTG1	E1	36	7.1
6177	ESTG2	E2	36	7.1
6264	CHANG1	G1	79	-1.7
6265	CHANG2	G2	79	-1.7
6268	CHANG3	G3	8.7	1.2
6291	TCOG1	G1	47	19.1
6293	TCOG3	G3	17	18.3
6311	ALG 13A	A1	3.1	0.9
6311	ALG 13A	A2	3.1	0.9
6321	MEN 13A	M1	5.6	3.3
6321	MEN 13A	M2	5.6	3.3
6333	BAMG1	G1	16.8	0.5
6334	BAMG2	G2	16.8	0.5
6335	BAIG1	G1	26.5	-2.7
6336	BAIG2	G2	26.5	-2.7
6361	GLAG1	G1	7.6	0.3
6362	GLAG2	G2	7.6	0.3
6364	LORG1	G1	10.1	1.1
6365	LORG2	G2	10.1	1.1
6367	PRUG1	G1	17.6	-0.3
6368	PRUG2	G2	17.6	-0.3
6371	CBNG1	G1	95	25.5
6372	CBNG2	G2	95	25.5
6384	PEDI 13A	G1	7.5	1.3
6384	PEDI 13A	G2	7.5	1.3
6385	PEDII 13A	G1	3.8	0.1
6385	PEDII 13A	G2	3.8	0.1

6391	ODA13.8	G1	2.7	-0.8
6391	ODA13.8	G2	2.7	-0.8
6413	PRIG1	G1	129.2	42
6414	PRIG2	G2	129.2	42
6416	A-CCGNL G1	G1	80	22.9
6417	A-CCGNL G2	G2	80	22.9
6418	A-CCGNL V3	V3	73.6	22.5
6426	CCGNL G1	G1	66.5	19.1
6427	CCGNL G2	G2	66.5	19.1
6428	CCGNL V3	V3	55.2	18.3
6433	RDV0.69	G1	75	24.7
6435	MAR0.69	G1	13.1	4.3
6437	NCH0.69	G1	46.9	15.4
6439	POR0.69	G1	30	9.9
6452	LAL13.8	G1	5.5	-0.5
6452	LAL13.8	G2	5.5	-0.5
6454	LALII 13.8	G1	9	-0.3
6454	LALII 13.8	G2	9	-0.3
6456	LALIII 13.8	G1	6.6	-0.2
6456	LALIII 13.8	G2	6.6	-0.2
6461	CHAIIG1	G1	80.2	-8.8
6462	CHAIIG2	G2	80.2	-8.8
6510	MACG1	G1	1.1	-0.4
6511	MACG2	G2	1.1	-0.4
6520	PAAG1	G1	1.8	-0.8
6521	PAAG2	G2	1.8	-0.8
6530	CON 4.16A	G1	3	-0.5
6530	CON 4.16A	G2	3	-0.5
6560	PLA13.8	G1	2.7	-1.8
6570	FRA13.8	G1	1.6	-1
6570	FRA13.8	G2	1.6	-1
6600	LHU13.8	G1	3	-1.5
6621	LPS 4.16A	G1	3	-0.1
6621	LPS 4.16A	G2	3	-0.1
6623	LPN 4.16A	G1	3	-0.1
6623	LPN 4.16A	G2	3	-0.1
6631	COC 13A	G1	4.5	2.7
6631	COC 13A	G2	4.5	2.7
6641	MENII 13A	G1	2.3	0.5
6641	MENII 13A	G2	2.3	0.5
6651	BDT4.16	G1	3	0.5

6661	HCAL4.16	G1	2.5	-0.5
6671	RP4G1	G1	4.6	0.5
6672	RP4G2	G2	4.6	0.5
6682	LPO13.8	G1	8.4	-0.3
6682	LPO13.8	G2	8.4	-0.3
6682	LPO13.8	G3	2	-0.1
6684	SAL13.8	G1	8.4	-0.2
6684	SAL13.8	G2	8.4	-0.2
6692	ALTG1	G1	13.5	-1.6
6693	ALTG2	G2	13.5	-1.6
6694	ALTG3	G3	13.5	-1.6
6696	PDOG1	G1	10	-0.5
6697	PDOG2	G2	10	-0.5
6699	MLIG1	G1	10	-1.8
6700	MLIG2	G2	10	-1.8
6701	MLIG3	G3	10	-1.8
6711	TIZ4.16	G1	2.8	0.3
6721	SIN4.16	G1	3	-1.9
6721	SIN4.16	G2	3	-1.9
6731	SAN13.8	G1	3.1	-0.1
6731	SAN13.8	G2	3.1	-0.1
6736	SANII13.8	G1	3	-0.2
6736	SANII13.8	G2	3	-0.2
6741	CHU13.8	G1	3.1	-0.3
6741	CHU13.8	G2	3.1	-0.3
6750	BON13.8	G1	6.3	-0.6
6750	BON13.8	G2	6.3	-0.6
6750	BON13.8	G3	6.3	-0.6
6764	ESCHO13	G1	3	0.1
6764	ESCHO13	G2	3	0.1
6766	CRU13.8	G1	6.2	-1.1
6766	CRU13.8	G2	6.2	-1.1
6769	LAG13.8	G1	3	-0.9
6769	LAG13.8	G2	3	-0.9
6772	CAÑ13.8	G1	1.8	0
6772	CAÑ13.8	G2	1.8	0
6774	BAR13.8	G1	4.5	0.7
6774	BAR13.8	G2	4.5	0.7
6778	CEV13.8	G1	2.4	-0.2
6781	CMI13.8	G1	1.8	1.4
6781	CMI13.8	G2	1.8	1.4

6783	REM13.8	G1	3	-0.3
6783	REM13.8	G2	3	-0.3
6784	SMAG1	G1	6	0.5
6785	SMAG2	G2	6	0.5
6791	SMA82G1	G1	7.7	-3.2
6792	SMA82G2	G2	7.7	-3.2
6801	RRO4.16	G1	2	0
6801	RRO4.16	G2	2	0
6821	PLAII13.8	G1	2.6	-0.3
6821	PLAII13.8	G2	2.6	-0.3
6831	SLO13.8	G1	2.5	-1.9
6831	SLO13.8	G2	2.5	-1.9
6841	BUR13.8	G1	15	-0.8
6841	BUR13.8	G2	15	-0.8
6851	POT4.16	G1	2.5	-1.4
6861	BBL13.8	G1	8	0.4
6861	BBL13.8	G2	8	0.4
6861	BBL13.8	G3	1.8	0.1
6871	TABII 13.8	G1	10.4	0.6
6871	TABII 13.8	G2	10.4	0.6
6930	LPA13.8	G1	1.2	-0.6
6935	LTR13.8	G1	0.6	-0.3
6940	RPI13.8	G1	3	-0.8
6940	RPI13.8	G2	3	-0.8
6951	AST4.16	G1	2.5	0.6
6998	SVC-LSA	C1	0	0
6999	SVC-PAN II	C1	0	8.7
GENERACIÓN TOTAL DEL ÁREA 6			2502.9	328.2

DESPACHO DE GENERACIÓN PARA ÁREA 7-CANAL

# BARRA	NOMBRE	ID	POTENCIA ACATIVA GENERADA (MW)	POTENCIA REACTIVA GENERADA (MVAR)
6134	MADG1	G1	7.2	3.4
6135	MADG2	G2	7.2	2.7
6136	MADG3	G3	7.2	2.7
6140	GAT6A	G1	1.8	-0.1
6140	GAT6A	G2	1.8	-0.1
6140	GAT6A	G3	1.8	-0.1
6140	GAT6A	G4	2.7	-0.2
6140	GAT6A	G5	2.7	-0.2
6140	GAT6A	G6	2.7	-0.2
6155	MIR13B	G7	17	8
6155	MIR13B	G8	17	8
GENERACIÓN TOTAL DEL ÁREA 7			69.1	23.9

BARRAS EN 230 KV CON VOLTAJES MAYORES A (1)

# BARRA	NOMBRE	V(PU)	V(KV)	# BARRA	NOMBRE	V(PU)	V(KV)
6000	FRONTPRO	1.0041	230.95	6008	LSA230	1.0038	230.88
6014	PRO230	1.003	230.68	6096	FOR230	1.0022	230.51
6100	BAY230	1.0026	230.6	6171	PAC230	1.0003	230.06
6178	EST230	1.0009	230.2	6179	GUA230	1.0007	230.17
6260	CHA230	1.0142	233.28	6263	ESP230	1.0139	233.2
6330	BAI230	1.0043	230.98	6345	PM230-29	1.0005	230.12
6360	GLA230	1.0046	231.06	6363	ZAM230	1.0086	231.98
6366	EVA230	1.0108	232.48	6380	BOQIII230	1.0008	230.19
6400	FRONTCHA	1.016	233.69	6410	PET230	1.0127	232.93
6412	PRI230	1.0369	238.48	6415	CCGNL250A	1.0208	234.8
6420	CCGNL250B	1.0208	234.8	6425	CCGNL200A	1.0208	234.8
6429	TEL230	1.0208	234.8	6430	ECO230	1.0122	232.8
6440	MET230	1.0309	237.11	6450	LAL230	1.0053	231.21
6460	CHAII230	1.0084	231.94	6500	FRONTDOM	1.004	230.93
6680	BFR230	1.0043	230.98	6681	LPO230	1.0043	230.99
6683	SAL230	1.0043	230.98	6690	DOM230	1.0017	230.4
6691	ALT230	1.0017	230.4	6695	PDO230	1.0021	230.49
6698	MLI230	1.0018	230.42	6790	SMA82	1.0045	231.03
6840	BUR230	1.0034	230.77				

BARRAS EN 230 KV CON VOLTAJES MENORES A (1)

# BARRA	NOMBRE	V(PU)	V(KV)	# BARRA	NOMBRE	V(PU)	V(KV)
6001	PAN230	0.9895	227.58	6005	CHO230	0.9923	228.22
6011	MDN230	0.9984	229.63	6105	PAM230	0.9923	228.22
6182	VEL230	0.9978	229.5	6240	EHIG230	0.9958	229.04
6340	CAN230	1	230	6471	PANIII230	0.9985	229.65
6590	24DIC230	0.9998	229.96	6760	SBA230	0.9999	229.97
6860	BBL230	0.9988	229.72	6870	TABII 230	0.9985	229.65

BARRAS EN 115 KV CON VOLTAJES MAYORES A (1)

# BARRA	NOMBRE	V(PU)	V(KV)	# BARRA	NOMBRE	V(PU)	V(KV)
6002	PAN115	1.0104	116.19	6004	PANII115	1.0018	
6009	LSA115	1.0076	115.87	6012	MDN115	1.0062	
6018	CAC115	1.0088	116.01	6024	CHI115	1.0027	
6036	SMA115	1.008	115.92	6055	MOS115B	1.0049	
6059	LM1115	1.0109	116.25	6060	LM2115	1.0108	
6066	FFIELD	1.0028	115.32	6074	LMDIST	1.0108	
6087	CAL115	1.0142	116.64	6088	LES115	1.0163	
6092	LVA115	1.0141	116.62	6115	MES115	1.0026	
6120	MIR115B	1.0088	116.02	6123	MIR115A	1.0087	
6160	BDG115	1	115	6165	CLAY115	1.0081	
6170	CPA115	1.0095	116.1	6173	STR115	1.0161	
6210	TIN115	1.0077	115.88	6225	CDE115	1.0034	
6261	CHA115	1.005	115.57	6270	CAT115	1.0108	
6280	GIR115	1.0095	116.1	6290	CATII115	1.0126	
6295	CATIII 11	1.0074	115.85	6332	BAM115	1.0025	
6370	CBN115	1.0227	117.61	6451	LAL115	1.0018	
6453	LALII 115	1.0024	115.27	6455	LALIII 1	1.0029	
6730	SAN115	1.0025	115.29	6915	SCR115	1.001	

BARRAS EN 115 KV CON VOLTAJES MENORES A (1)

# BARRA	NOMBRE	V(PU)	V(KV)	# BARRA	NOMBRE	V(PU)	V(KV)
6015	PRO115	0.9983	114.8	6019	CVI115A	0.9866	113.46
6027	LOC115A	0.9904	113.9	6032	MAR115A	0.9884	113.67
6040	SFR115	0.9821	112.94	6047	CLA115	0.9965	114.6
6057	TOC115	0.9959	114.53	6230	CBA115	0.9863	113.43
6331	BAI115	0.9983	114.8	6350	PM115-8	0.9987	114.86
6580	LBO115	0.9859	113.38	6761	SBA115	0.996	114.54
6775	SMA115	0.9992	114.91	6910	GON115	0.9996	114.95

VERIFICACIÓN DE CARGA (MVA) EN LÍNEAS Y TRANSFORMADORES

DE		A				RATIN SET A		RATIN SET B		RATIN SET C	
# BARRA	NOMBRE	# BARRA	NOMBRE	CKT	CARGA	RATING	%	RATING	%	RATING	%
6000	FRONTPRO	6014	PRO230	1	14.4	400	3.6	400	3.6	450	3.2
6000	FRONTPRO	56050	RCL230A	1	12.7	200	6.3	200	6.3	--	--
6001	PAN230	6003	PANII230	1C	94	350	26.8	350	26.8	450	20.9
6001	PAN230	6003	PANII230	2B	94	350	26.8	350	26.8	450	20.9
6001	PAN230	6005	CHO230	3A	136.5	247	55.3	247	55.3	366	37.3
6001	PAN230	6005	CHO230	4A	136.5	247	55.3	247	55.3	366	37.3
6001	PAN230	6471	PANIII230	1	313	400	78.2	400	78.2	450	69.6
6001	PAN230	6471	PANIII230	2	313	400	78.2	400	78.2	450	69.6
6001	PAN230	3WNDTR	TRAF04	T4	289.6	350	82.8	350	82.8	437.5	66.2
6001	PAN230	3WNDTR	TRAFO1	T1	144.8	175	82.8	175	82.8	218.8	66.2
6001	PAN230	3WNDTR	TRAFO2	T2	144.8	175	82.8	175	82.8	218.8	66.2
6001	PAN230	3WNDTR	TRAFO3	T3	289.6	350	82.8	350	82.8	437.5	66.2
6002	PAN115	6018	CAC115	12	115.2	120	96	120	96	175	65.8
6002	PAN115	6018	CAC115	37	173.9	142	122.5	142	122.5	178	97.7
6002	PAN115	6024	CHI115	3A	11.1	203	5.5	203	5.5	225	4.9
6002	PAN115	6027	LOC115A	22	165.2	137	120.6	137	120.6	175	94.4
6002	PAN115	6027	LOC115A	38	165.2	137	120.6	137	120.6	175	94.4
6002	PAN115	6036	SMA115	7	106.1	93	114.1	93	114.1	175	60.6
6002	PAN115	6055	MOS115B	10	97.6	109	89.6	109	89.6	135	72.3
6002	PAN115	6170	CPA115	4A	20	203	9.8	203	9.8	225	8.9
6002	PAN115	6210	TIN115	42	33.6	151	22.2	151	22.2	175	19.2
6002	PAN115	6210	TIN115	9	33.6	151	22.2	151	22.2	175	19.2
6002	PAN115	3WNDTR	TRAF04	T4	285.2	350	81.5	350	81.5	437.5	65.2
6002	PAN115	3WNDTR	TRAFO1	T1	142.6	175	81.5	175	81.5	218.8	65.2
6002	PAN115	3WNDTR	TRAFO2	T2	142.6	175	81.5	175	81.5	218.8	65.2
6002	PAN115	3WNDTR	TRAFO3	T3	285.2	350	81.5	350	81.5	437.5	65.2
6003	PANII230	6171	PAC230	1B	21.5	186	11.6	186	11.6	350	6.2
6003	PANII230	6440	MET230	1	38.9	275	14.1	275	14.1	459	8.5
6003	PANII230	6471	PANIII230	2A	177.1	275	64.4	275	64.4	459	38.6
6003	PANII230	6471	PANIII230	3A	177.1	275	64.4	275	64.4	459	38.6
6003	PANII230	6590	24DIC230	2B	44.5	186	23.9	186	23.9	350	12.7
6003	PANII230	3WNDTR	TRAFO1	T1	112.3	175	64.2	175	64.2	218.8	51.3
6003	PANII230	3WNDTR	TRAFO2	T2	106	175	60.6	175	60.6	218.8	48.4
6003	PANII230	3WNDTR	TRAFO3	T3	106	175	60.6	175	60.6	218.8	48.4
6004	PANII115	6019	CVI115A	28	108.9	232.7	46.8	232.7	46.8	249.8	43.6
6004	PANII115	6019	CVI115A	29	108.9	232.7	46.8	232.7	46.8	249.8	43.6
6004	PANII115	6057	TOC115	32	48.4	93	52	93	52	175	27.6
6004	PANII115	6057	TOC115	33	48.4	93	52	93	52	175	27.6

6004	PANII115	6160	BDG115	1	35.6	97	36.7	97	36.7	109	32.6
6004	PANII115	6173	STR115	1	25.8	200	12.9	200	12.9	250	10.3
6004	PANII115	6173	STR115	2	25.8	200	12.9	200	12.9	250	10.3
6004	PANII115	6910	GON115	1	11.4	97	11.7	97	11.7	109	10.4
6004	PANII115	6910	GON115	2	11.4	97	11.7	97	11.7	109	10.4
6004	PANII115	3WNDTR	TRAFO1	T1	115.1	175	65.8	175	65.8	218.8	52.6
6004	PANII115	3WNDTR	TRAFO2	T2	106.1	175	60.6	175	60.6	218.8	48.5
6004	PANII115	3WNDTR	TRAFO3	T3	106.1	175	60.6	175	60.6	218.8	48.5
6005	CHO230	6008	LSA230	1	137.8	400	34.4	400	34.4	450	30.6
6005	CHO230	6008	LSA230	2	137.8	400	34.4	400	34.4	450	30.6
6005	CHO230	6105	PAM230	11	0.1	193	0	193	0	366	0
6005	CHO230	6240	EHIG230	3B	131.9	247	53.4	247	53.4	366	36
6005	CHO230	6240	EHIG230	4B	131.9	247	53.4	247	53.4	366	36
6005	CHO230	6471	PANIII230	1	57.1	400	14.3	400	14.3	450	12.7
6005	CHO230	6471	PANIII230	2	57.1	400	14.3	400	14.3	450	12.7
6005	CHO230	3WNDTR	TRAFO1	T1	25.5	50	50.9	50	50.9	62.5	40.8
6005	CHO230	3WNDTR	TRAFO2	T2	76.2	100	76.2	100	76.2	125	61
6005	CHO230	3WNDTR	TRAFO3	T3	76.2	100	76.2	100	76.2	125	61
6008	LSA230	6182	VEL230	1	142	400	35.5	400	35.5	450	31.6
6008	LSA230	6182	VEL230	2	142	400	35.5	400	35.5	450	31.6
6008	LSA230	6182	VEL230	5A	126.8	247	51.3	247	51.3	366	34.6
6008	LSA230	6240	EHIG230	3C	150.8	247	61.1	247	61.1	366	41.2
6008	LSA230	6240	EHIG230	4C	150.8	247	61.1	247	61.1	366	41.2
6008	LSA230	6410	PET230	1	33	247	13.4	247	13.4	366	9
6008	LSA230	6410	PET230	2	33	247	13.4	247	13.4	366	9
6008	LSA230	6430	ECO230	2C	77.3	275	28.1	275	28.1	459	16.8
6008	LSA230	6430	ECO230	3C	77.3	275	28.1	275	28.1	459	16.8
6008	LSA230	6450	LAL230	1	21.3	193	11	193	11	366	5.8
6008	LSA230	6450	LAL230	2	21.3	193	11	193	11	366	5.8
6008	LSA230	6760	SBA230	4A	152.3	275	55.4	275	55.4	459	33.2
6008	LSA230	6760	SBA230	5A	152.3	275	55.4	275	55.4	459	33.2
6008	LSA230	6790	SMA82	1	16.6	131	12.7	131	12.7	405	4.1
6008	LSA230	6860	BBL230	6A	127.8	247	51.7	247	51.7	366	34.9
6008	LSA230	3WNDTR	TRAFO1	T1	82	100	82	100	82	125	65.6
6008	LSA230	3WNDTR	TRAFO2	T2	58.1	70	83	70	83	87.5	66.4
6008	LSA230	3WNDTR	TRAFO3	T3	82	100	82	100	82	125	65.6
6009	LSA115	3WNDTR	TRAFO1	T1	79.8	100	79.8	100	79.8	125	63.8
6009	LSA115	3WNDTR	TRAFO2	T2	67	60	111.6	60	111.6	75	89.3
6009	LSA115	3WNDTR	TRAFO3	T3	79.8	100	79.8	100	79.8	125	63.8
6011	MDN230	6014	PRO230	1	84.6	400	21.2	400	21.2	450	18.8
6011	MDN230	6096	FOR230	7	85.7	193	44.4	193	44.4	366	23.4

6011	MDN230	6096	FOR230	8	85.7	193	44.4	193	44.4	366	23.4
6011	MDN230	6182	VEL230	5B	183	350	52.3	350	52.3	450	40.7
6011	MDN230	6182	VEL230	6C	183	350	52.3	350	52.3	450	40.7
6011	MDN230	6380	BOQIII230	9A	122.4	400	30.6	400	30.6	450	27.2
6011	MDN230	3WNDTR	TRAFO1	T1	33.7	100	33.7	100	33.7	125	27
6011	MDN230	3WNDTR	TRAFO2	T2	13.1	70	18.7	70	18.7	87.5	14.9
6011	MDN230	3WNDTR	TRAFO3	T3	12.6	70	18	70	18	87.5	14.4
6012	MDN115	6087	CAL115	15	50.7	93	54.5	93	54.5	175	29
6012	MDN115	6087	CAL115	16	50.7	93	54.5	93	54.5	175	29
6012	MDN115	6915	SCR115	1	29.5	143.6	20.5	161.9	18.2	--	--
6012	MDN115	3WNDTR	TRAFO1	T1	50.5	80	63.2	80	63.2	100	50.5
6012	MDN115	3WNDTR	TRAFO2	T2	12.5	60	20.8	60	20.8	75	16.7
6012	MDN115	3WNDTR	TRAFO3	T3	12.6	60	21	60	21	75	16.8
6014	PRO230	6330	BAI230	27	64.2	193	33.3	193	33.3	366	17.5
6014	PRO230	6380	BOQIII230	9B	47.2	400	11.8	400	11.8	450	10.5
6014	PRO230	6680	BFR230	8A	63.9	193	33.1	193	33.1	366	17.5
6014	PRO230	6840	BUR230	1	30	193	15.6	193	15.6	366	8.2
6014	PRO230	3WNDTR	TRAFO1	T1	12.5	50	25.1	50	25.1	62.5	20
6014	PRO230	3WNDTR	TRAFO2	T2	12.1	50	24.1	50	24.1	62.5	19.3
6015	PRO115	3WNDTR	TRAFO1	T1	0.2	50	0.5	50	0.5	62.5	0.4
6015	PRO115	3WNDTR	TRAFO2	T2	0.2	50	0.5	50	0.5	62.5	0.4
6017	CEMEX	6047	CLA115	T1	11.2	10	111.7	--	--	--	--
6017	CEMEX	6047	CLA115	T2	11.2	15	74.5	--	--	--	--
6017	CEMEX	6047	CLA115	T3	11.2	30	37.2	--	--	--	--
6018	CAC115	6027	LOC115A	6	164.3	140	117.3	140	117.3	150	109.5
6018	CAC115	6036	SMA115	1	57.7	97	59.5	97	59.5	109	53
6018	CAC115	6165	CLAY115	5A	28.3	100	28.3	100	28.3	100	28.3
6018	CAC115	6173	STR115	1A	32	150	21.3	150	21.3	175	18.3
6018	CAC115	6173	STR115	2A	32	150	21.3	150	21.3	175	18.3
6018	CAC115	6350	PM115-8	8	102.8	140	73.4	140	73.4	150	68.5
6019	CVI115A	6040	SFR115	11	41.4	141	29.4	141	29.4	164	25.3
6019	CVI115A	6580	LBO115	48	45.3	50	90.7	--	--	--	--
6019	CVI115A	6580	LBO115	49	45.3	50	90.7	--	--	--	--
6019	CVI115A	3WNDTR	CVI T1	T1	20.5	25	81.8	--	--	--	--
6019	CVI115A	3WNDTR	CVI T2	T2	36.3	42	86.5	--	--	--	--
6019	CVI115A	3WNDTR	CVI T3	T3	28.3	42	67.3	--	--	--	--
6024	CHI115	6025	CHI13A	T1	9.9	25	39.6	--	--	--	--
6024	CHI115	6026	CHI13B	T2	10.5	25	42	--	--	--	--
6024	CHI115	6047	CLA115	24	18.1	90	20.1	--	--	--	--
6024	CHI115	6060	LM2115	3B	42.2	203	20.8	203	20.8	225	18.8
6027	LOC115A	6032	MAR115A	21	36.5	114	32.1	114	32.1	125.4	29.1

6027	LOC115A	6230	CBA115	39	132.3	160	82.7	--	--	--	--
6027	LOC115A	6230	CBA115	40	132.3	160	82.7	--	--	--	--
6027	LOC115A	3WNDTR	LOC T1	T1	63.2	50	126.3	--	--	--	--
6027	LOC115A	3WNDTR	LOC T2	T2	77.5	50	155	--	--	--	--
6027	LOC115A	3WNDTR	LOC T3	T3	54.7	47	116.3	--	--	--	--
6032	MAR115A	6350	PM115-8	8	102.9	114	90.2	114	90.2	132	77.9
6032	MAR115A	3WNDTR	MAR T1	T1	51.8	50	103.5	--	--	--	--
6032	MAR115A	3WNDTR	MAR T2	T2	47.6	50	95.2	--	--	--	--
6032	MAR115A	3WNDTR	MAR T3	T3	37.7	50	75.4	--	--	--	--
6036	SMA115	6055	MOS115B	1	40.3	97	41.6	97	41.6	109	37
6036	SMA115	6120	MIR115B	35	9.1	97	9.4	97	9.4	109	8.4
6036	SMA115	3WNDTR	STM T1	T1	38.7	50	77.4	--	--	--	--
6036	SMA115	3WNDTR	STM T2	T2	30.3	25	121.1	--	--	--	--
6036	SMA115	3WNDTR	STM T3	T3	48.4	50	96.9	--	--	--	--
6040	SFR115	6230	CBA115	41	134.5	184	73.1	184	73.1	228	59
6040	SFR115	3WNDTR	SFCO T2	T2	53.2	46	115.6	--	--	--	--
6040	SFR115	3WNDTR	SFCO T3	T3	45.5	50	91	--	--	--	--
6040	SFR115	3WNDTR	SFCO T4	T4	73	50	146.1	--	--	--	--
6047	CLA115	6048	CLA13.8	T1	5.6	10.5	53	--	--	--	--
6047	CLA115	6160	BDG115	1	24.6	97	25.4	97	25.4	109	22.6
6055	MOS115B	6225	CDE115	1	37.2	142	26.2	142	26.2	178	20.9
6055	MOS115B	6225	CDE115	2	37.2	142	26.2	142	26.2	178	20.9
6055	MOS115B	3WNDTR	MOS T1	T1	40.4	50	80.7	--	--	--	--
6055	MOS115B	3WNDTR	MOS T2	T2	25.6	50	51.2	--	--	--	--
6057	TOC115	3WNDTR	TOC T1	T1	30.2	50	60.5	--	--	--	--
6057	TOC115	3WNDTR	TOC T2	T2	30.2	50	60.4	--	--	--	--
6057	TOC115	3WNDTR	TOC T3	T3	41.8	50	83.5	50	83.5	62.5	66.8
6059	LM1115	6074	LMDIST	23	17.9	90.6	19.8	--	--	--	--
6059	LM1115	6173	STR115	2B	44	150	29.3	150	29.3	175	25.2
6059	LM1115	6270	CAT115	0A	11.2	93	12	93	12	175	6.4
6059	LM1115	6290	CATII115	1C	105.3	150	70.2	150	70.2	175	60.2
6059	LM1115	6295	CATIII 115	1	48.1	93	51.7	93	51.7	175	27.5
6059	LM1115	6295	CATIII 115	30	48.1	93	51.7	93	51.7	175	27.5
6059	LM1115	6295	CATIII 115	31	48.1	93	51.7	93	51.7	175	27.5
6059	LM1115	3WNDTR	TRAFO12	T1	0	100	0	--	--	--	--
6059	LM1115	3WNDTR	TRAFO7	T1	0	100	0	--	--	--	--
6060	LM2115	6071	BLMG2	T2	38	50	76.1	--	--	--	--
6060	LM2115	6072	BLMG3	T3	38	50	76.1	--	--	--	--
6060	LM2115	6073	BLMG4	T4	38	50	76.1	--	--	--	--
6060	LM2115	6074	LMDIST	26	37.2	90.6	41	--	--	--	--
6060	LM2115	6170	CPA115	4B	29.3	203	14.5	203	14.5	225	13

6060	LM2115	6270	CAT115	0B	11.2	93	12.1	93	12.1	175	6.4
6063	MHOPE	6115	MES115	T1	17.9	42	42.5	--	--	--	--
6066	FFIELD	6067	FF13.8	T1	48.3	50	96.7	--	--	--	--
6066	FFIELD	6115	MES115	1	31.5	93	33.9	93	33.9	175	18
6066	FFIELD	6295	CATIII 115	30	64.6	93	69.4	93	69.4	175	36.9
6066	FFIELD	6295	CATIII 115	31	64.6	93	69.4	93	69.4	175	36.9
6066	FFIELD	6322	FF13.8	T2	36.1	42	86	--	--	--	--
6066	FFIELD	6323	FF13.8	T5	17.3	50	34.5	--	--	--	--
6074	LMDIST	6940	RPI13.8	T1	6.3	15	42	--	--	--	--
6074	LMDIST	3WNDTR	BLM T9	T9	24.1	50	48.2	50	48.2	62.5	38.5
6074	LMDIST	3WNDTR	BLM44T8	T8	24.1	56	43.1	--	--	--	--
6087	CAL115	6088	LES115	17	28.3	93	30.4	93	30.4	175	16.1
6087	CAL115	6092	LVA115	18	33.6	93	36.2	93	36.2	175	19.2
6087	CAL115	6300	CAL34	T1	42.4	62.5	67.8	--	--	--	--
6088	LES115	3WNDTR	TRAFO1	T1	28.7	54	53.1	--	--	--	--
6092	LVA115	3WNDTR	TRAFO1	T1	34.1	54	63.1	--	--	--	--
6096	FOR230	6097	FORG1	T1	60.1	111	54.2	--	--	--	--
6096	FOR230	6098	FORG2	T2	60.1	111	54.2	--	--	--	--
6096	FOR230	6099	FORG3	T3	60.1	111	54.2	--	--	--	--
6096	FOR230	6179	GUA230	18	135.1	276	49	276	49	459	29.4
6096	FOR230	6263	ESP230	0A	127.7	304	42	304	42	340	37.5
6100	BAY230	6101	BAYG1	T1	0	109	0	--	--	--	--
6100	BAY230	6102	BAYG2	T2	0	96	0	--	--	--	--
6100	BAY230	6110	BAYG3	T3	0	109	0	--	--	--	--
6100	BAY230	6171	PAC230	1A	9.8	186	5.3	186	5.3	350	2.8
6100	BAY230	6590	24DIC230	2A	11.3	186	6.1	186	6.1	350	3.2
6105	PAM230	6106	PAM 13A	T1	0	63	0	--	--	--	--
6105	PAM230	6107	PAM 13B	T2	0	63	0	--	--	--	--
6115	MES115	3WNDTR	TRAFO2	T2	14	50	28	--	--	--	--
6123	MIR115A	6165	CLAY115	5B	16.2	100	16.2	100	16.2	100	16.2
6160	BDG115	6161	BDG13A	T1	5.6	25	22.5	--	--	--	--
6160	BDG115	6162	BDG13B	T1	5.6	25	22.5	--	--	--	--
6165	CLAY115	6166	CLAY13.8	T1	15.1	30	50.5	--	--	--	--
6170	CPA115	6280	GIR115	43	0	159	0	--	--	--	--
6171	PAC230	6172	PAC 13A	T1	20.7	65	31.8	--	--	--	--
6173	STR115	6290	CATII115	1B	33.8	150	22.5	150	22.5	175	19.3
6173	STR115	6370	CBN115	1	94.6	203	46.6	203	46.6	225	42.1
6173	STR115	6370	CBN115	2	94.6	203	46.6	203	46.6	225	42.1
6176	ESTG1	6178	EST230	T1	36.7	70	52.4	--	--	--	--
6177	ESTG2	6178	EST230	T2	36.7	70	52.4	--	--	--	--
6178	EST230	6179	GUA230	19	72	193	37.3	193	37.3	366	19.7

6179	GUA230	6182	VEL230	16	203.9	350	58.2	350	58.2	450	45.3
6179	GUA230	6182	VEL230	17	203.9	350	58.2	350	58.2	450	45.3
6179	GUA230	6345	PM230-29	29	131.6	276	47.7	276	47.7	459	28.7
6179	GUA230	6360	GLA230	22	70.1	131	53.5	131	53.5	405	17.3
6182	VEL230	6471	PANIII230	1	157.7	764	20.6	764	20.6	900	17.5
6182	VEL230	6690	DOM230	5A	140.3	300	46.8	300	46.8	389	36.1
6182	VEL230	6760	SBA230	4B	123.1	275	44.8	275	44.8	459	26.8
6182	VEL230	6760	SBA230	5B	123.1	275	44.8	275	44.8	459	26.8
6182	VEL230	6860	BBL230	6B	111.1	247	45	247	45	366	30.4
6182	VEL230	6870	TABII 230	1	20.9	193	10.8	193	10.8	220	9.5
6210	TIN115	3WNDTR	TIN T1	T1	27.1	42	64.5	--	--	--	--
6210	TIN115	3WNDTR	TIN T2	T2	27.1	42	64.5	--	--	--	--
6210	TIN115	3WNDTR	TIN T3	T3	43.4	50	86.8	50	86.8	62.5	69.4
6225	CDE115	6226	CDE13A	T1	37.3	50	74.6	--	--	--	--
6225	CDE115	6227	CDE13B	T2	37.3	50	74.6	--	--	--	--
6230	CBA115	3WNDTR	CBAN T1	T1	59.2	50	118.4	--	--	--	--
6230	CBA115	3WNDTR	CBAN T2	T2	69.9	50	139.7	--	--	--	--
6240	EHIG230	6241	EHIG34	T1	40.2	50	80.4	--	--	--	--
6260	CHA230	6263	ESP230	0B	38.5	304	12.7	304	12.7	340	11.3
6260	CHA230	6400	FRONTCHA	21	52.6	304	17.3	304	17.3	340	15.5
6260	CHA230	6460	CHAII230	0B	19.5	304	6.4	304	6.4	340	5.7
6260	CHA230	3WNDTR	TRAFO1	T1	8	50	15.9	50	15.9	62.5	12.7
6261	CHA115	6750	BON13.8	T1	19	50	37.9	--	--	--	--
6261	CHA115	3WNDTR	TRAFO1	T1	19	50	37.9	50	37.9	62.5	30.3
6263	ESP230	6264	CHANG1	T1	88.3	125	70.7	--	--	--	--
6263	ESP230	6265	CHANG2	T2	79.6	125	63.7	--	--	--	--
6270	CAT115	6271	CAT 13A	T1	0	52	0	--	--	--	--
6270	CAT115	6272	CAT 13B	T2	0	52	0	--	--	--	--
6280	GIR115	6281	GIR 13A	T1	0	20	0	--	--	--	--
6280	GIR115	6282	GIR 13B	T2	0	66.6	0	--	--	--	--
6290	CATII115	6291	TCOG1	T1	50.7	75	67.7	--	--	--	--
6290	CATII115	6292	TCOG2	T2	0	75	0	--	--	--	--
6290	CATII115	6293	TCOG3	T3	24.9	75	33.3	--	--	--	--
6295	CATIII 115	6296	CATIII 13A	T1	7.7	25	30.8	--	--	--	--
6295	CATIII 115	6297	CATIII 13B	T2	7.7	25	30.8	--	--	--	--
6330	BAI230	6331	BAI115	T1	39.9	60	66.5	--	--	--	--
6330	BAI230	6335	BAIG1	T1	26.7	60	44.5	--	--	--	--
6330	BAI230	6336	BAIG2	T2	26.7	60	44.5	--	--	--	--
6330	BAI230	6680	BFR230	8B	28.8	193	14.9	193	14.9	366	7.9
6331	BAI115	6332	BAM115	44	39.8	93	42.8	93	42.8	175	22.7
6332	BAM115	6333	BAMG1	T1	16.8	70	24.1	--	--	--	--

6332	BAM115	6334	BAMG2	T1	16.8	70	24.1	--	--	--	--
6332	BAM115	6730	SAN115	1	6.2	15	41.2	15	41.2	15	41.2
6340	CAN230	6341	CAN34	T1	20.6	50	41.1	--	--	--	--
6340	CAN230	6345	PM230-29	29	132.2	304	43.5	304	43.5	340	38.9
6340	CAN230	6460	CHAII230	0A	151.9	304	50	304	50	340	44.7
6360	GLA230	6363	ZAM230	23	55	131	41.9	131	41.9	405	13.6
6360	GLA230	3WNDTR	TRAFO1	T1	15.2	66	23.1	--	--	--	--
6363	ZAM230	6366	EVA230	24	34.9	131	26.6	131	26.6	405	8.6
6363	ZAM230	3WNDTR	TRAFO1	T1	20.4	40	50.9	--	--	--	--
6366	EVA230	3WNDTR	TRAFO1	T1	35.2	64	55.1	--	--	--	--
6370	CBN115	6371	CBNG1	T1	98.4	110	89.4	--	--	--	--
6370	CBN115	6372	CBNG2	T2	98.4	110	89.4	--	--	--	--
6380	BOQIII230	6381	BOQIII34	T1	42.8	83.3	51.3	--	--	--	--
6380	BOQIII230	6386	BOQIII34	T2	33.4	83.3	40.1	--	--	--	--
6400	FRONTCHA	58350	CAH230	1	51.6	300	17.2	300	17.2	--	--
6410	PET230	6411	PET34	T1	68.9	100	68.9	--	--	--	--
6410	PET230	6411	PET34	T2	68.9	100	68.9	--	--	--	--
6410	PET230	6411	PET34	T3	68.9	100	68.9	--	--	--	--
6410	PET230	6412	PRI230	1	130.9	247	53	247	53	366	35.8
6410	PET230	6412	PRI230	2	130.9	247	53	247	53	366	35.8
6412	PRI230	6413	PRIG1	T1	135.8	182.6	74.4	--	--	--	--
6412	PRI230	6414	PRIG2	T2	135.8	182.6	74.4	--	--	--	--
6415	CCGNL250A	6416	A-CCGNL G1	T1	83.2	90	92.5	--	--	--	--
6415	CCGNL250A	6417	A-CCGNL G2	T2	83.2	90	92.5	--	--	--	--
6415	CCGNL250A	6418	A-CCGNL V3	T3	77	90	85.5	--	--	--	--
6420	CCGNL250B	6421	B-CCGNL G1	T1	0	90	0	--	--	--	--
6420	CCGNL250B	6422	B-CCGNL G2	T2	0	90	0	--	--	--	--
6420	CCGNL250B	6423	B-CCGNL V3	T3	0	90	0	--	--	--	--
6425	CCGNL200A	6426	CCGNL G1	T1	69.2	75	92.3	--	--	--	--
6425	CCGNL200A	6427	CCGNL G2	T2	69.2	75	92.3	--	--	--	--
6425	CCGNL200A	6428	CCGNL V3	T3	58.2	75	77.5	--	--	--	--
6429	TEL230	6471	PANIII230	1	108.7	275	39.5	275	39.5	459	23.7
6429	TEL230	6471	PANIII230	2	108.7	275	39.5	275	39.5	459	23.7
6429	TEL230	6471	PANIII230	3	108.7	275	39.5	275	39.5	459	23.7
6429	TEL230	6471	PANIII230	4	108.7	275	39.5	275	39.5	459	23.7
6430	ECO230	6431	ECO34.5	T1	85.4	125	68.4	--	--	--	--
6430	ECO230	6431	ECO34.5	T2	85.4	125	68.4	--	--	--	--
6430	ECO230	6471	PANIII230	2B	152.7	275	55.5	275	55.5	459	33.3
6430	ECO230	6471	PANIII230	3B	152.7	275	55.5	275	55.5	459	33.3
6440	MET230	6441	MET34.5	T1	11.9	50	23.9	--	--	--	--
6450	LAL230	3WNDTR	TRAFO1	T1	42.4	100	42.4	100	42.4	125	34

6451	LAL115	6453	LALII 115	1	15.6	93	16.8	93	16.8	175	8.9
6451	LAL115	6453	LALII 115	2	15.6	93	16.8	93	16.8	175	8.9
6451	LAL115	3WNDTR	TRAFO1	T1	31.2	80	39	80	39	100	31.2
6453	LALII 115	6454	LALII 13.8	T1	18.1	35	51.6	--	--	--	--
6453	LALII 115	6455	LALIII 115	1	13.2	93	14.2	93	14.2	175	7.5
6455	LALIII 115	6456	LALIII 13.8	T1	13.2	25	53	--	--	--	--
6460	CHAII230	6461	CHAIIG1	T1	81.4	120	67.8	--	--	--	--
6460	CHAII230	6462	CHAIIG2	T2	81.4	120	67.8	--	--	--	--
6500	FRONTDOM	6690	DOM230	5B	50.4	300	16.8	300	16.8	389	13
6500	FRONTDOM	56052	RCL230B	1	50.4	374	13.5	374	13.5	--	--
6580	LBO115	6581	LBO13	T1	44.7	50	89.4	--	--	--	--
6580	LBO115	6581	LBO13	T2	44.7	50	89.4	--	--	--	--
6590	24DIC230	6591	24-dic-13	T1	41.6	50	83.2	--	--	--	--
6680	BFR230	6681	LPO230	1	18.7	193	9.7	193	9.7	366	5.1
6680	BFR230	6683	SAL230	1	16.7	193	8.7	193	8.7	366	4.6
6681	LPO230	6682	LPO13.8	T1	18.8	33.3	56.5	--	--	--	--
6683	SAL230	6684	SAL13.8	T1	16.8	31	54.3	--	--	--	--
6690	DOM230	6691	ALT230	35	40.7	374	10.9	374	10.9	--	--
6690	DOM230	6695	PDO230	33	20	374	5.3	374	5.3	--	--
6690	DOM230	6698	MLI230	34	30.4	374	8.1	374	8.1	--	--
6691	ALT230	6692	ALTG1	T1	13.6	26	52.2	--	--	--	--
6691	ALT230	6693	ALTG2	T2	13.6	26	52.2	--	--	--	--
6691	ALT230	6694	ALTG3	T3	13.6	26	52.2	--	--	--	--
6695	PDO230	3WNDTR	TRAFO1	T1	20	40	50.1	--	--	--	--
6698	MLI230	6699	MLIG1	T1	10.2	20	50.8	--	--	--	--
6698	MLI230	6700	MLIG2	T2	10.2	20	50.8	--	--	--	--
6698	MLI230	6701	MLIG3	T3	10.2	20	50.8	--	--	--	--
6730	SAN115	6731	SAN13.8	T1	6.2	13.2	47	--	--	--	--
6760	SBA230	3WNDTR	TRAFO1	T1	60.5	100	60.5	--	--	--	--
6761	SBA115	6775	SMA115	1	18	28.7	62.7	28.7	62.7	32.8	54.9
6761	SBA115	3WNDTR	TRAFO1	T1	17.9	100	17.9	--	--	--	--
6775	SMA115	6776	SMA34	T1	18	50	36	--	--	--	--
6790	SMA82	3WNDTR	TRAFO1	T1	16.7	60	27.8	--	--	--	--
6840	BUR230	6841	BUR13.8	T1	30.1	60	50.2	--	--	--	--
6860	BBL230	6861	BBL13.8	T1	17.8	30	59.4	--	--	--	--
6870	TABII 230	6871	TABII 13.8	T1	20.7	55	37.7	--	--	--	--
6910	GON115	6911	GON13.8	T1	22.7	50	45.5	--	--	--	--
6915	SCR115	6916	SCR13.8	T1	29.5	50	59	--	--	--	--
6036	SMA115	6120	MIR115B	35	9.1	97	9.4	97	9.4	109	8.4
6120	MIR115B	6122	MIRG10	T1	0	50	0	--	--	--	--
6120	MIR115B	6124	MIR44	T3	9.3	75	12.4	--	--	--	--

6121	MIRG9	6123	MIR115A	T1	0	50	0	--	--	--	--
6123	MIR115A	6124	MIR44	T1	8.2	47	17.5	--	--	--	--
6123	MIR115A	6124	MIR44	T2	8.2	50	16.4	--	--	--	--
6123	MIR115A	6165	CLAY115	5B	16.2	100	16.2	100	16.2	100	16.2

REPORTE DE GENERACIÓN, PÉRDIDAS E INTERCAMBIO EN ÁREAS
MW/MVAR

AREA	DE GENERACIÓN	A CARGA	TO BUS SHUNT	FROM CHARGING	A PÉRDIDAS	TO TIE LINES	TO TIES + LOADS	DESIRED NET INT
1	1140.7	1237.2	0	0	22.3	-118.8	-118.8	0
GUATEMAL	44.5	370.9	1.4	639.4	273.8	37.9	37.9	
2	1075.7	1050	0	0	25.7	0	0	0
SALVADOR	251	310.1	-125.4	191.5	254.6	3.1	3.1	
3	1345.2	1315.2	0	0	31.9	-1.8	-1.8	0
HONDURAS	118	427.2	-124.4	698.5	464.9	48.7	48.7	
4	419	411.5	0	0	8.2	-0.8	-0.8	0
NICARAGU	-113.7	184.9	-12.7	329.6	103.5	-59.8	-59.8	
5	1377	1348.3	0	0	29.4	-0.7	-0.7	0
C.RICA	45.7	306.6	-244.1	469.9	385.7	67.5	67.5	
6	2502.9	2391.3	0	0	98.7	12.8	12.8	12
PANAMA	328.2	599.4	-657.7	802.6	1228.8	-39.8	-39.8	
7	69.1	78.8	0	0	2.2	-12	-12	-12
ACANAL	23.9	19.8	-13.7	0	11.6	6.3	6.3	
8	32871.4	32750.2	0	0	0	121.3	121.3	0
MEXICO	8795.5	8859.5	0	0	0	-64	-64	
COLUMN	40801	40582.6	0	0	218.4	0	0	0
TOTALS	9493.1	11078.3	-1176.7	3131.4	2722.9	0	0	

Demanda Mínima de Verano

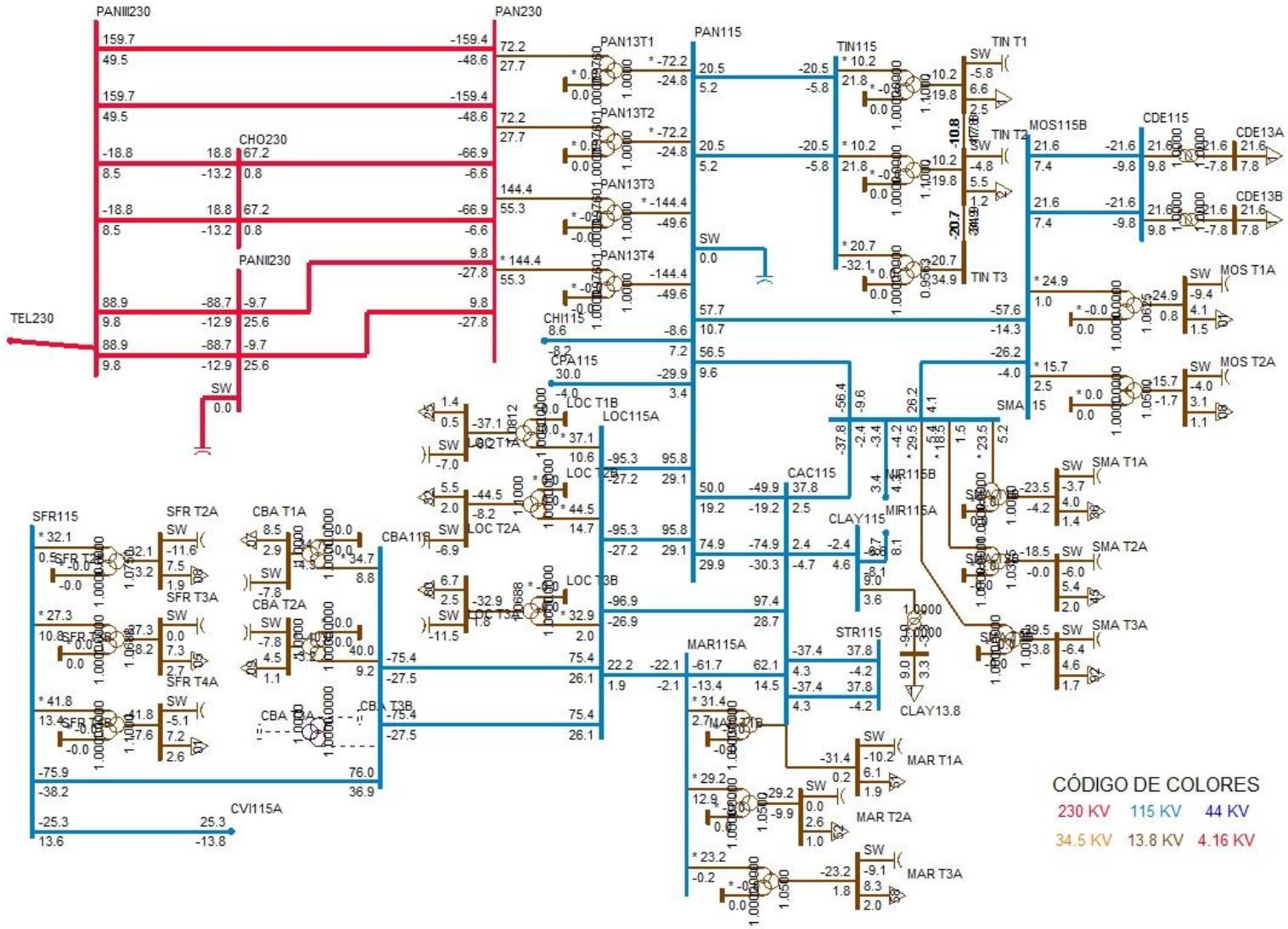
PANII230
PAN230
PAN13T1
PAN13T2
PAN13T3
PAN13T4
PAN115
TIN115
TIN T1
TIN T2
TIN T3
MOS115B
CDE115
CDE13A
CDE13B
MOS T1A
MOS T2A
CHO230
PANII230
TEL230
SW
CHI115
CPA115
LOC T1B
LOC115A
LOC T1A
LOC T2B
LOC T2A
LOC T3B
LOC T3A
CAC115
SMA
MIR115B
MIR115A
SMA T1A
SMA T2A
SMA T3A
CLAY115
CLAY13.8
STR115
MAR115A
MAR T1B
MAR T1A
MAR T2A
MAR T3A
SFR115
SFR T2A
SFR T3A
SFR T4A
SFR T5B
CBA T1A
CBA T2A
CBA T3A
CBA T3B
CBA115B
CVI115A
CÓDIGO DE COLORES
230 KV
115 KV
44 KV
34.5 KV
13.8 KV
4.16 KV

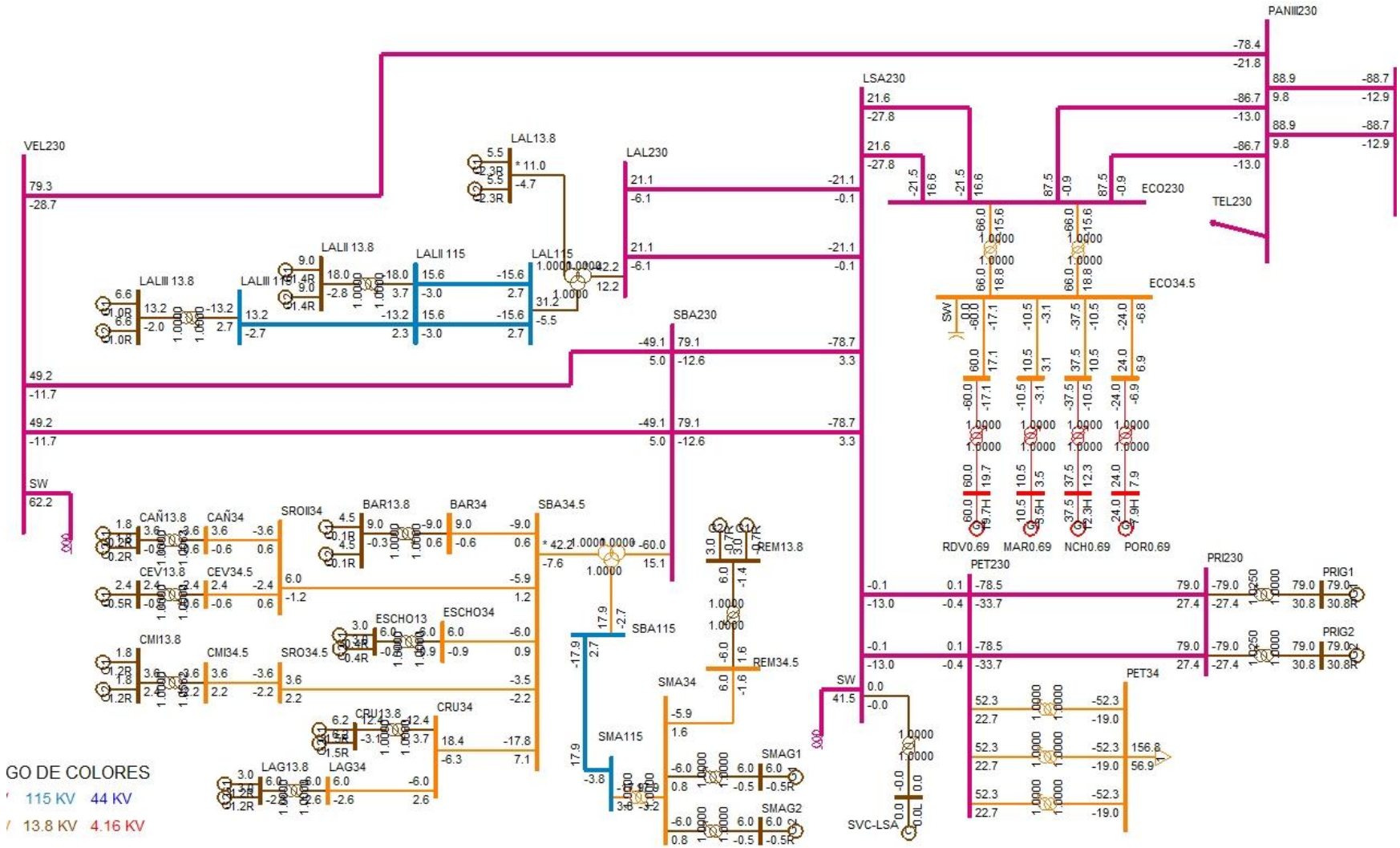
PANIII230
LSA230
VEL230
LAL13.8
LAL230
LALII 13.8
LALII 115
LALIII 13.8
LALIII 115
LAL115
SBA230
ECO230
TEL230
ECO34.5
SW
RDV0.69
MAR0.69
NCH0.69
POR0.69
PET230
PET34
PRI230
PRIG1
PRIG2
CAÑ13.8
CAÑ34
SROII34
BAR13.8
BAR34
SBA34.5
CEV13.8
CEV34.5
ESCHO13
ESCHO34
CMI13.8
CMI34.5
SRO34.5
CRU13.8
CRU34
LAG13.8
LAG34
SBA115
REM13.8
REM34.5
SMA34
SMA115
SMAG1
SMAG2
SVC-LSA
GO DE COLORES
115 KV 44 KV
13.8 KV 4.16 KV

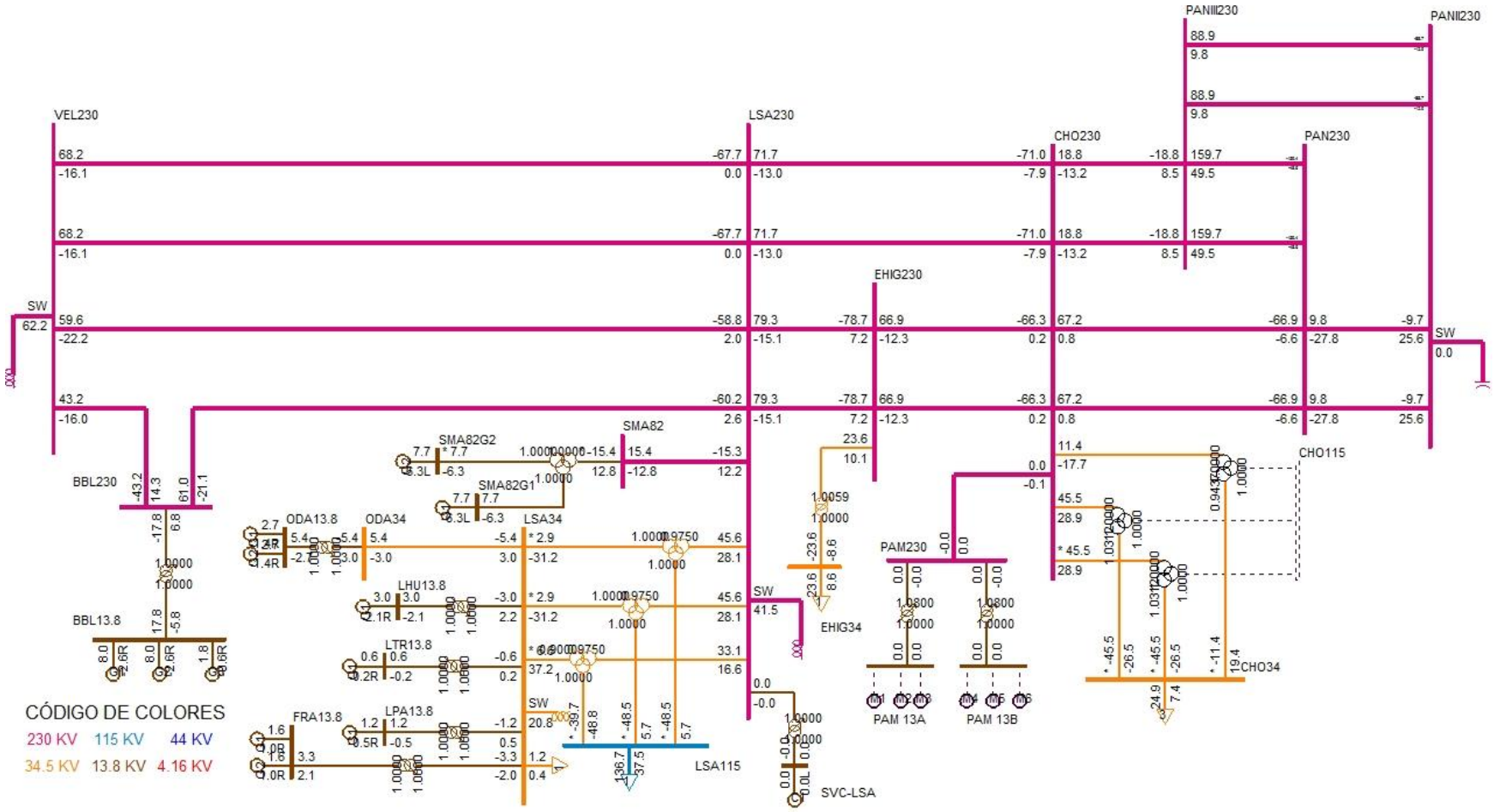
VEL230
LSA230
CHO230
PAN230
PANII230
PANIII230
EHIG230
SW
BBL230
BBL13.8
ODA13.8
ODA34
LSA34
SMA82
SMA82G2
SMA82G1
LHU13.8
LTR13.8
FRA13.8
LPA13.8
EHIG34
PAM230
PAM 13A
PAM 13B
CHO115
CHO34
LSA115
SVC-LSA
CÓDIGO DE COLORES
230 KV
115 KV
44 KV
34.5 KV
13.8 KV
4.16 KV

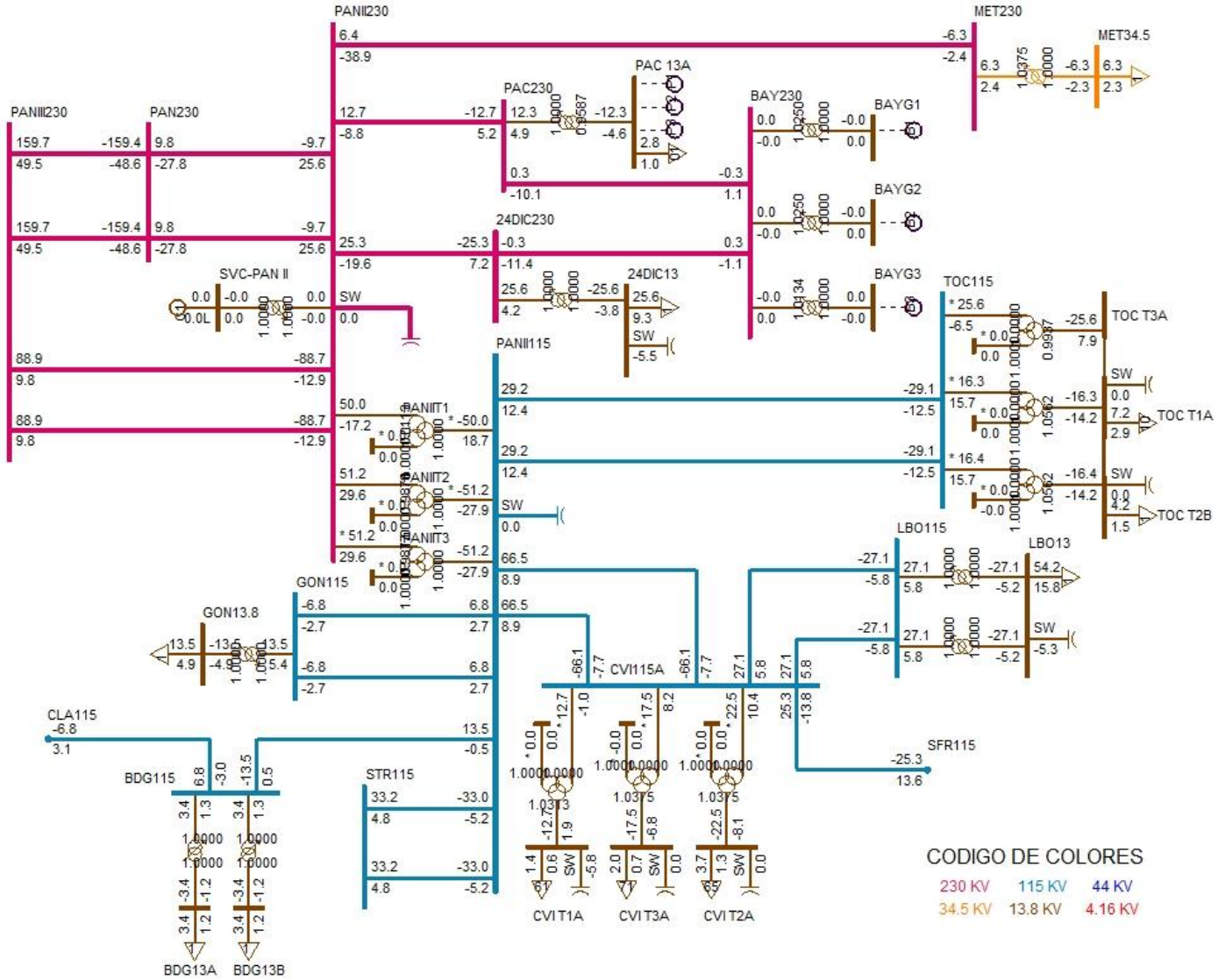
PANII230
MET230
MET34.5
PAC 13A
PAC230
BAY230
BAYG1
BAYG2
BAYG3
PANIII230
PAN230
24DIC230
24DIC13
SVC-PAN II
SW
TOC115
TOC T3A
TOC T1A
TOC T2B
PANII115
PANIIT1
PANIIT2
PANIIT3
LBO115
LBO13
GON115
GON13.8
CVII15A
CLA115
BDG115
STR115
SFR115
CVIIT1A
CVIIT3A
CVIIT2A
BDG13A
BDG13B
CODIGO DE COLORES
230 KV
115 KV
44 KV
34.5 KV
13.8 KV
4.16 KV

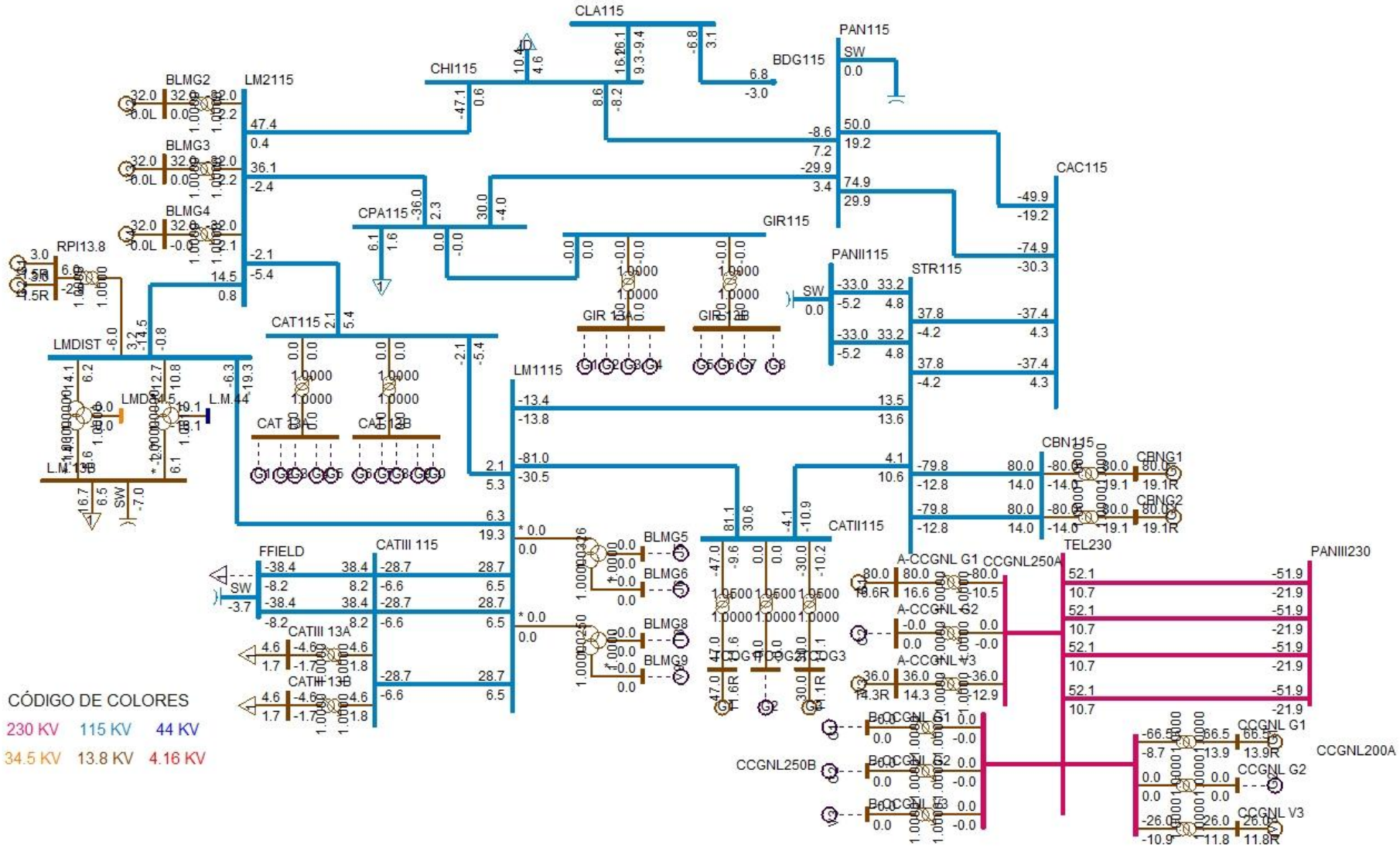
CLA115
PAN115
BDG115
CHI115
LM2115
BLMG2
BLMG3
BLMG4
CAC115
CPA115
GIR115
RPI13.8
PANII115
STR115
CAT115
LMDIST
LM1115
CBN115
CBNG1
CBNG2
CATII115
FFIELD
CATIII 115
BLMG5
BLMG6
BLMG8
BLMG9
CATIII 13A
CATIII 13B
TEL230
PANIII230
A-CCGNL G1
A-CCGNL G2
A-CCGNL V3
CCGNL250A
CCGNL250B
CCGNL G1
CCGNL G2
CCGNL V3
CCGNL200A
CÓDIGO DE COLORES
230 KV
115 KV
44 KV
34.5 KV
13.8 KV
4.16 KV

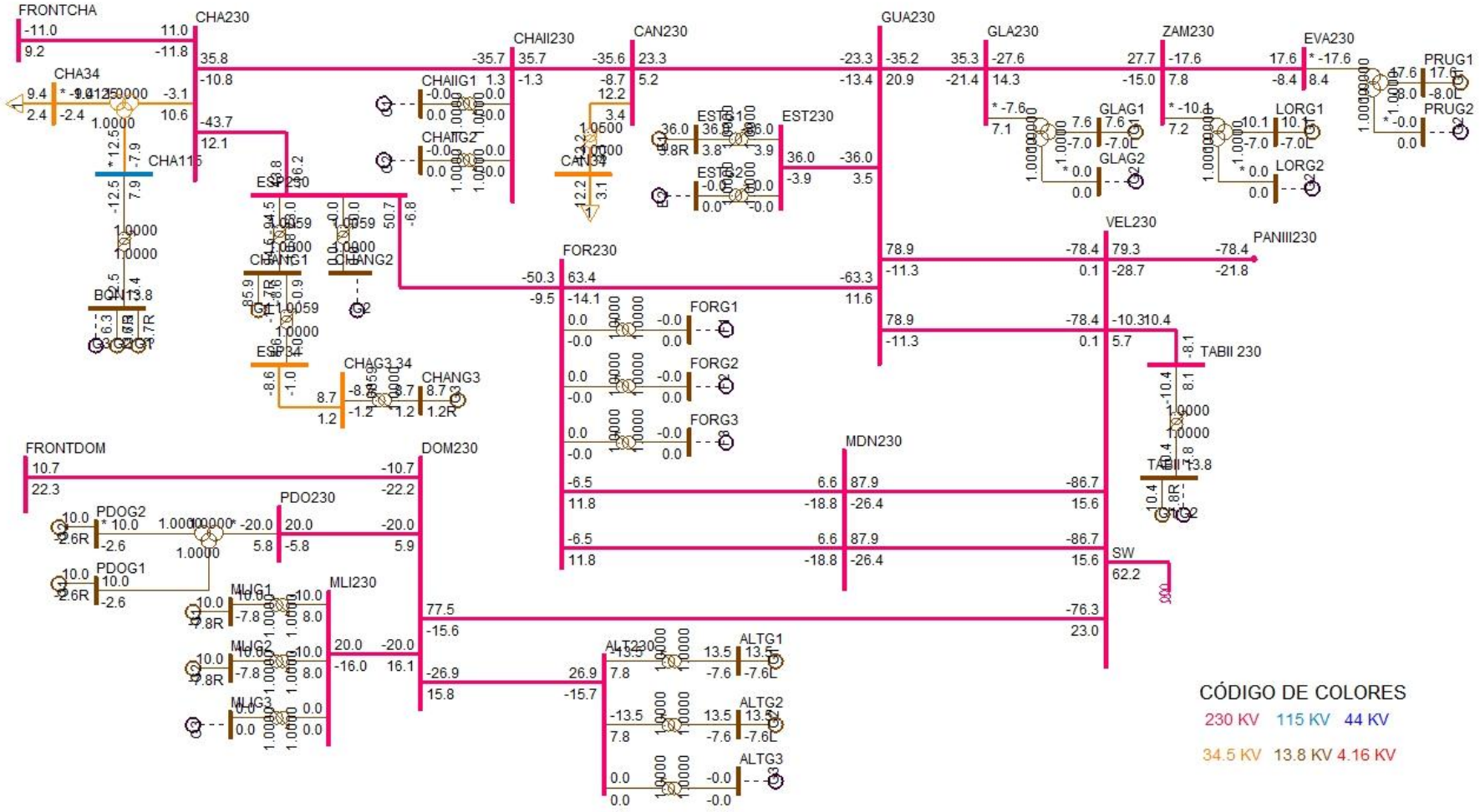
FRONTCHA
CHA230
CHAII230
CAN230
GUA230
GLA230
ZAM230
EVA230
PRUG1
PRUG2
CHA34
CHA115
CHAIIG1
CHAIIG2
CAN34
EST230
EST1G1
EST2G1
GLAG1
GLAG2
LORG1
LORG2
VEL230
PANIII230
FOR230
FORG1
FORG2
FORG3
TABII 230
MDN230
SW
FRONTDOM
DOM230
PDO230
PDOG2
PDOG1
MLI230
MLIG1
MLIG2
MLIG3
ALT230
ALTG1
ALTG2
ALTG3
CÓDIGO DE COLORES
230 KV
115 KV
44 KV
34.5 KV
13.8 KV
4.16 KV

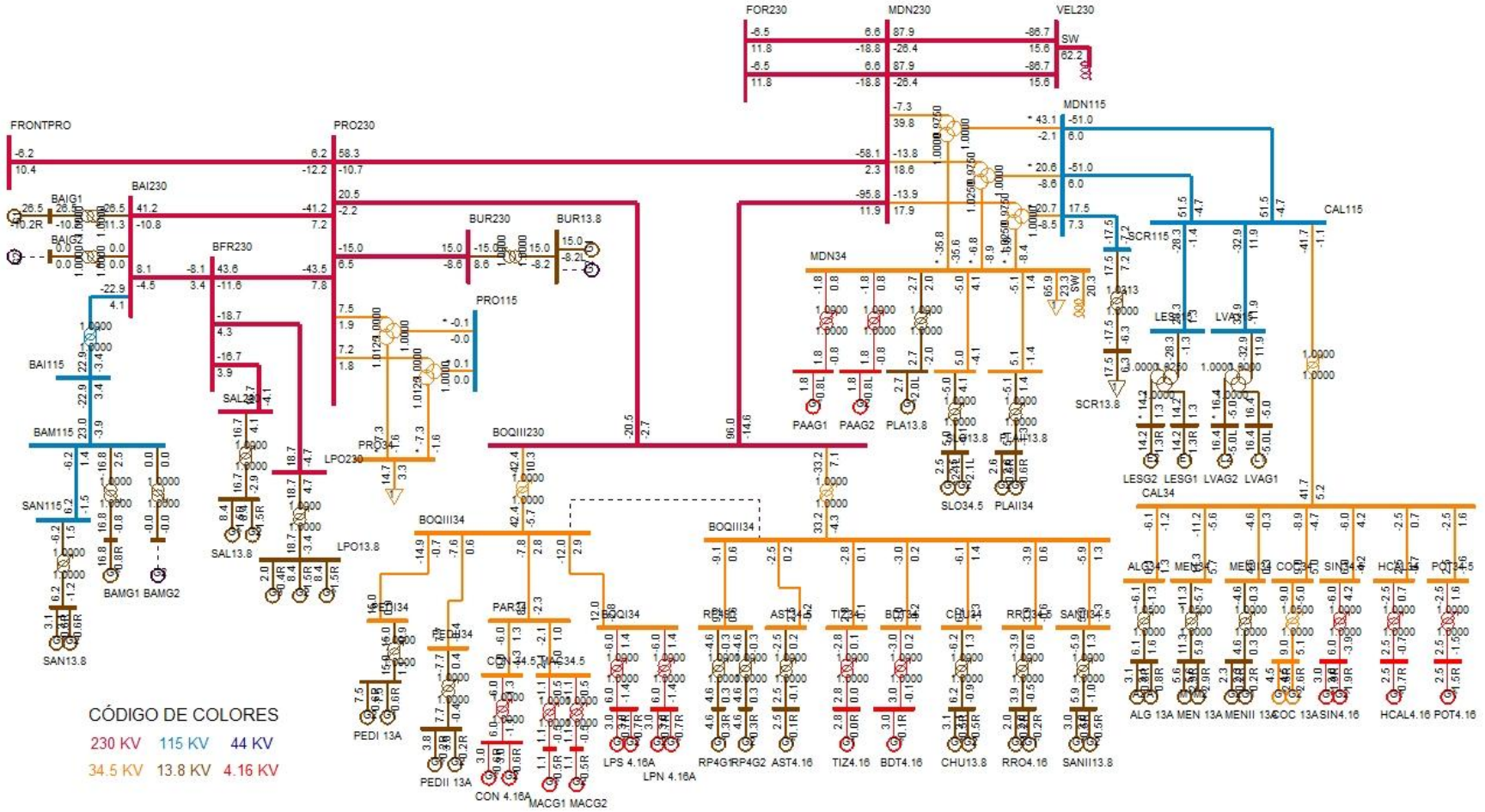
FOR230
MDN230
VEL230
SW
MDN115
FRONTPRO
PRO230
BAI230
BAIG1
BAIG2
BFR230
BUR230
BUR13.8
PRO115
MDN34
SCR115
CAL115
BAI115
BAM115
SAN115
SAL13.8
LPO230
LPO13.8
BOQIII230
BOQIII34
SCR13.8
PAAG1
PAAG2
PLA13.8
SLO34.5
PLAII34
LESG2
LESG1
LVAG2
LVAG1
CAL34
ALG 13A
MEN 13A
MENII 13A
COC 13A
SIN4.16
HCAL4.16
POT4.16
BAMG1
BAMG2
SAN13.8
PEDI 13A
PEDII 13A
CON 4.16A
MACG1
MACG2
LPS 4.16A
LPN 4.16A
RP4G1
RP4G2
AST4.16
TIZ4.16
BDT4.16
CHU13.8
RRO4.16
SANII13.8
CÓDIGO DE COLORES
230 KV
115 KV
44 KV
34.5 KV
13.8 KV
4.16 KV

DESPACHO DE GENERACIÓN PARA ÁREA 6-PANAMÁ

# BARRA	NOMBRE	ID	POTENCIA ACTIVA GENERADA (MW)	POTENCIA REACTIVA GENERADA (MVAR)
6071	BLMG2	V2	32	0
6072	BLMG3	V3	32	0
6073	BLMG4	V4	32	0
6090	LESG1	E1	14.2	1.3
6091	LESG2	E2	14.2	1.3
6094	LVAG1	L1	16.4	-5
6095	LVAG2	L2	16.4	-5
6176	ESTG1	E1	36	3.8
6264	CHANG1	G1	85.9	-11.7
6268	CHANG3	G3	8.7	1.2
6291	TCOG1	G1	47	11.6
6293	TCOG3	G3	30	11.1
6311	ALG 13A	A1	3.1	0.8
6311	ALG 13A	A2	3.1	0.8
6321	MEN 13A	M1	5.6	2.9
6321	MEN 13A	M2	5.6	2.9
6333	BAMG1	G1	16.8	-0.8
6335	BAIG1	G1	26.5	-10.2
6361	GLAG1	G1	7.6	-7
6364	LORG1	G1	10.1	-7
6367	PRUG1	G1	17.6	-8
6371	CBNG1	G1	80	19.1
6372	CBNG2	G2	80	19.1
6384	PEDI 13A	G1	7.5	0.6
6384	PEDI 13A	G2	7.5	0.6
6385	PEDII 13A	G1	3.8	-0.2
6385	PEDII 13A	G2	3.8	-0.2
6391	ODA13.8	G1	2.7	-1.4
6391	ODA13.8	G2	2.7	-1.4
6413	PRIG1	G1	79	30.8
6414	PRIG2	G2	79	30.8
6416	A-CCGNL G1	G1	80	16.6
6418	A-CCGNL V3	V3	36	14.3
6426	CCGNL G1	G1	66.5	13.9
6428	CCGNL V3	V3	26	11.8
6433	RDV0.69	G1	60	19.7
6435	MAR0.69	G1	10.5	3.5

6437	NCH0.69	G1	37.5	12.3
6439	POR0.69	G1	24	7.9
6452	LAL13.8	G1	5.5	-2.3
6452	LAL13.8	G2	5.5	-2.3
6454	LALII 13.8	G1	9	-1.4
6454	LALII 13.8	G2	9	-1.4
6456	LALIII 13.8	G1	6.6	-1
6456	LALIII 13.8	G2	6.6	-1
6510	MACG1	G1	1.1	-0.5
6511	MACG2	G2	1.1	-0.5
6520	PAAG1	G1	1.8	-0.8
6521	PAAG2	G2	1.8	-0.8
6530	CON 4.16A	G1	3	-0.6
6530	CON 4.16A	G2	3	-0.6
6560	PLA13.8	G1	2.7	-2
6570	FRA13.8	G1	1.6	1
6570	FRA13.8	G2	1.6	1
6600	LHU13.8	G1	3	-2.1
6621	LPS 4.16A	G1	3	-0.7
6621	LPS 4.16A	G2	3	-0.7
6623	LPN 4.16A	G1	3	-0.7
6623	LPN 4.16A	G2	3	-0.7
6631	COC 13A	G1	4.5	2.6
6631	COC 13A	G2	4.5	2.6
6641	MENII 13A	G1	2.3	0.2
6641	MENII 13A	G2	2.3	0.2
6651	BDT4.16	G1	3	-0.1
6661	HCAL4.16	G1	2.5	-0.7
6671	RP4G1	G1	4.6	0.3
6672	RP4G2	G2	4.6	0.3
6682	LPO13.8	G1	8.4	-1.5
6682	LPO13.8	G2	8.4	-1.5
6682	LPO13.8	G3	2	-0.4
6684	SAL13.8	G1	8.4	-1.5
6684	SAL13.8	G2	8.4	-1.5
6692	ALTG1	G1	13.5	-7.6
6693	ALTG2	G2	13.5	-7.6
6696	PDOG1	G1	10	-2.6
6697	PDOG2	G2	10	-2.6
6699	MLIG1	G1	10	-7.8
6700	MLIG2	G2	10	-7.8

6711	TIZ4.16	G1	2.8	0
6721	SIN4.16	G1	3	-1.9
6721	SIN4.16	G2	3	-1.9
6731	SAN13.8	G1	3.1	-0.6
6731	SAN13.8	G2	3.1	-0.6
6736	SANII13.8	G1	3	-0.5
6736	SANII13.8	G2	3	-0.5
6741	CHU13.8	G1	3.1	-0.5
6741	CHU13.8	G2	3.1	-0.5
6750	BON13.8	G1	6.3	-3.7
6750	BON13.8	G2	6.3	-3.7
6764	ESCHO13	G1	3	-0.4
6764	ESCHO13	G2	3	-0.4
6766	CRU13.8	G1	6.2	-1.5
6766	CRU13.8	G2	6.2	-1.5
6769	LAG13.8	G1	3	-1.2
6769	LAG13.8	G2	3	-1.2
6772	CAÑ13.8	G1	1.8	-0.2
6772	CAÑ13.8	G2	1.8	-0.2
6774	BAR13.8	G1	4.5	-0.1
6774	BAR13.8	G2	4.5	-0.1
6778	CEV13.8	G1	2.4	-0.5
6781	CMI13.8	G1	1.8	1.2
6781	CMI13.8	G2	1.8	1.2
6783	REM13.8	G1	3	-0.7
6783	REM13.8	G2	3	-0.7
6784	SMAG1	G1	6	-0.5
6785	SMAG2	G2	6	-0.5
6791	SMA82G1	G1	7.7	-6.2
6792	SMA82G2	G2	7.7	-6.2
6801	RRO4.16	G1	2	-0.2
6801	RRO4.16	G2	2	-0.2
6821	PLAII13.8	G1	2.6	-0.6
6821	PLAII13.8	G2	2.6	-0.6
6831	SLO13.8	G1	2.5	-2.1
6831	SLO13.8	G2	2.5	-2.1
6841	BUR13.8	G1	15	-8.2
6851	POT4.16	G1	2.5	-1.5
6861	BBL13.8	G1	8	-2.6
6861	BBL13.8	G2	8	-2.6
6861	BBL13.8	G3	1.8	-0.6

6871	TABII 13.8	G1	10.4	-7.8
6930	LPA13.8	G1	1.2	-0.5
6935	LTR13.8	G1	0.6	-0.2
6940	RPI13.8	G1	3	-1.5
6940	RPI13.8	G2	3	-1.5
6951	AST4.16	G1	2.5	-0.1
6998	SVC-LSA	C1	0	0
6999	SVC-PAN II	C1	0	0
GENERACIÓN TOTAL DEL ÁREA 6			1538.8	58.6

DESPACHO DE GENERACIÓN PARA ÁREA 7-CANAL

# BARRA	NOMBRE	ID	POTENCIA ACATIVA GENERADA (MW)	POTENCIA REACTIVA GENERADA (MVAR)
6134	MADG1	G1	7.2	2.4
6135	MADG2	G2	7.2	1.9
6136	MADG3	G3	7.2	1.9
6140	GAT6A	G1	1.8	-0.6
6140	GAT6A	G2	1.8	-0.6
6140	GAT6A	G3	1.8	-0.6
6140	GAT6A	G4	2.7	-0.9
6140	GAT6A	G5	2.7	-0.9
6140	GAT6A	G6	2.7	-0.9
6155	MIR13B	G7	17	4.5
6155	MIR13B	G8	17	4.5
GENERACIÓN TOTAL DEL ÁREA 7			69.1	11

BARRAS EN 230 KV CON VOLTAJES MAYORES A (1)

# BARRA	NOMBRE	V(PU)	V(KV)	# BARRA	NOMBRE	V(PU)	V(KV)
6000	FRONTPRO	1.0157	233.6	6001	PAN230	1.006	231.38
6003	PANII230	1.009	232.07	6005	CHO230	1.0118	232.72
6008	LSA230	1.0188	234.31	6011	MDN230	1.0148	233.41
6014	PRO230	1.0147	233.39	6096	FOR230	1.0195	234.48
6100	BAY230	1.0121	232.79	6105	PAM230	1.0118	232.72
6171	PAC230	1.0097	232.24	6178	EST230	1.0203	234.67
6179	GUA230	1.0203	234.66	6182	VEL230	1.0181	234.16
6240	EHIG230	1.0166	233.82	6260	CHA230	1.03	236.9
6263	ESP230	1.0286	236.58	6330	BAI230	1.0144	233.3
6340	CAN230	1.0249	235.73	6345	PM230-29	1.0223	235.13
6360	GLA230	1.0215	234.95	6363	ZAM230	1.0229	235.27
6366	EVA230	1.0237	235.45	6380	BOQIII230	1.0141	233.25
6400	FRONTCHA	1.0312	237.19	6410	PET230	1.0226	235.21
6412	PRI230	1.0412	239.47	6415	CCGNL250A	1.0269	236.18
6420	CCGNL250B	1.0269	236.18	6425	CCGNL200A	1.0269	236.18
6429	TEL230	1.0269	236.18	6430	ECO230	1.0292	236.71
6440	MET230	1.0433	239.96	6450	LAL230	1.0191	234.38
6460	CHAII230	1.0299	236.88	6471	PANIII230	1.0139	233.19
6500	FRONTDOM	1.0129	232.97	6590	24DIC230	1.0094	232.16
6680	BFR230	1.0145	233.33	6681	LPO230	1.0145	233.32
6683	SAL230	1.0145	233.33	6690	DOM230	1.0092	232.11
6691	ALT230	1.0084	231.93	6695	PDO230	1.0089	232.05
6698	MLI230	1.0079	231.82	6760	SBA230	1.0192	234.41
6790	SMA82	1.0192	234.41	6840	BUR230	1.0142	233.28
6860	BBL230	1.0187	234.29	6870	TABII 230	1.0175	234.03

BARRAS EN 230 KV CON VOLTAJES MENORES A (1)

# BARRA	NOMBRE	V(PU)	V(KV)	# BARRA	NOMBRE	V(PU)	V(KV)
Ninguna							

BARRAS EN 115 KV CON VOLTAJES MAYORES A (1)

# BARRA	NOMBRE	V(PU)	V(KV)	# BARRA	NOMBRE	V(PU)	V(KV)
6002	PAN115	1.0176	117.02	6004	PANII115	1.0069	115.8
6009	LSA115	1.0298	118.42	6012	MDN115	1.0161	116.85
6015	PRO115	1.0123	116.41	6018	CAC115	1.0168	116.93
6024	CHI115	1.0122	116.4	6027	LOC115A	1.0069	115.79
6032	MAR115A	1.0053	115.61	6036	SMA115	1.0163	116.88
6040	SFR115	1.0016	115.18	6047	CLA115	1.0072	115.83
6055	MOS115B	1.0145	116.67	6057	TOC115	1.0018	115.21
6059	LM1115	1.0181	117.08	6060	LM2115	1.018	117.07
6066	FFIELD	1.0133	116.53	6074	LMDIST	1.018	117.07
6087	CAL115	1.0203	117.33	6088	LES115	1.0217	117.49
6092	LVA115	1.0199	117.29	6115	MES115	1.0136	116.56
6120	MIR115B	1.0181	117.08	6123	MIR115A	1.0188	117.17
6160	BDG115	1.0065	115.75	6165	CLAY115	1.0177	117.04
6170	CPA115	1.0171	116.96	6173	STR115	1.0217	117.49
6210	TIN115	1.0157	116.81	6225	CDE115	1.0135	116.55
6230	CBA115	1.0045	115.52	6261	CHA115	1.0168	116.93
6270	CAT115	1.0181	117.08	6280	GIR115	1.0171	116.96
6290	CATII115	1.0193	117.22	6295	CATIII 115	1.016	116.84
6331	BAI115	1.0094	116.08	6332	BAM115	1.0101	116.16
6350	PM115-8	1.0112	116.29	6370	CBN115	1.0269	118.1
6451	LAL115	1.0083	115.96	6453	LALII 115	1.0084	115.96
6455	LALIII 11	1.0084	115.96	6730	SAN115	1.0101	116.16
6761	SBA115	1.0101	116.17	6775	SMA115	1.0109	116.26
6910	GON115	1.0053	115.61	6915	SCR115	1.0124	116.42

BARRAS EN 115 KV CON VOLTAJES MENORES A (1)

# BARRA	NOMBRE	V(PU)	V(KV)	# BARRA	NOMBRE	V(PU)	V(KV)
6019	CVI115A	0.9985	114.83	6580	LBO115	0.9981	114.78

VERIFICACIÓN DE CARGA (MVA) EN LÍNEAS Y TRANSFORMADORES

DE		A				RATIN SET A		RATIN SET B		RATIN SET C	
# BARRA	NOMBRE	# BARRA	NOMBRE	CKT	CARGA	RATING	%	RATING	%	RATING	%
6000	FRONTPRO	6014	PRO230	1	13.5	400	3.4	400	3.4	450	3
6000	FRONTPRO	56050	RCL230A	1	11.9	200	5.9	200	5.9	--	--
6001	PAN230	6003	PANII230	1C	29.3	350	8.4	350	8.4	450	6.5
6001	PAN230	6003	PANII230	2B	29.3	350	8.4	350	8.4	450	6.5
6001	PAN230	6005	CHO230	3A	66.9	247	27.1	247	27.1	366	18.3
6001	PAN230	6005	CHO230	4A	66.9	247	27.1	247	27.1	366	18.3
6001	PAN230	6471	PANIII230	1	165.6	400	41.4	400	41.4	450	36.8
6001	PAN230	6471	PANIII230	2	165.6	400	41.4	400	41.4	450	36.8
6001	PAN230	3WNDTR	TRAF04	T4	154.6	350	44.2	350	44.2	437.5	35.3
6001	PAN230	3WNDTR	TRAFO1	T1	77.3	175	44.2	175	44.2	218.8	35.3
6001	PAN230	3WNDTR	TRAFO2	T2	77.3	175	44.2	175	44.2	218.8	35.3
6001	PAN230	3WNDTR	TRAFO3	T3	154.6	350	44.2	350	44.2	437.5	35.3
6002	PAN115	6018	CAC115	12	52.6	120	43.8	120	43.8	175	30.1
6002	PAN115	6018	CAC115	37	79.4	142	55.9	142	55.9	178	44.6
6002	PAN115	6024	CHI115	3A	11.7	203	5.8	203	5.8	225	5.2
6002	PAN115	6027	LOC115A	22	98.4	137	71.9	137	71.9	175	56.3
6002	PAN115	6027	LOC115A	38	98.4	137	71.9	137	71.9	175	56.3
6002	PAN115	6036	SMA115	7	56.3	93	60.5	93	60.5	175	32.2
6002	PAN115	6055	MOS115B	10	58.5	109	53.6	109	53.6	135	43.3
6002	PAN115	6170	CPA115	4A	29.7	203	14.7	203	14.7	225	13.2
6002	PAN115	6210	TIN115	42	21	151	13.9	151	13.9	175	12
6002	PAN115	6210	TIN115	9	21	151	13.9	151	13.9	175	12
6002	PAN115	3WNDTR	TRAF04	T4	152.6	350	43.6	350	43.6	437.5	34.9
6002	PAN115	3WNDTR	TRAFO1	T1	76.3	175	43.6	175	43.6	218.8	34.9
6002	PAN115	3WNDTR	TRAFO2	T2	76.3	175	43.6	175	43.6	218.8	34.9
6002	PAN115	3WNDTR	TRAFO3	T3	152.6	350	43.6	350	43.6	437.5	34.9
6003	PANII230	6171	PAC230	1B	15.3	186	8.2	186	8.2	350	4.4
6003	PANII230	6440	MET230	1	39.1	275	14.2	275	14.2	459	8.5
6003	PANII230	6471	PANIII230	2A	88.8	275	32.3	275	32.3	459	19.3
6003	PANII230	6471	PANIII230	3A	88.8	275	32.3	275	32.3	459	19.3
6003	PANII230	6590	24DIC230	2B	31.7	186	17.1	186	17.1	350	9.1
6003	PANII230	3WNDTR	TRAFO1	T1	52.9	175	30.2	175	30.2	218.8	24.2
6003	PANII230	3WNDTR	TRAFO2	T2	59.1	175	33.8	175	33.8	218.8	27
6003	PANII230	3WNDTR	TRAFO3	T3	59.2	175	33.8	175	33.8	218.8	27
6004	PANII115	6019	CVI115A	28	66.7	232.7	28.7	232.7	28.7	249.8	26.7
6004	PANII115	6019	CVI115A	29	66.7	232.7	28.7	232.7	28.7	249.8	26.7
6004	PANII115	6057	TOC115	32	31.6	93	34	93	34	175	18.1
6004	PANII115	6057	TOC115	33	31.6	93	34	93	34	175	18.1

6004	PANII115	6160	BDG115	1	13.4	97	13.8	97	13.8	109	12.3
6004	PANII115	6173	STR115	1	33.2	200	16.6	200	16.6	250	13.3
6004	PANII115	6173	STR115	2	33.2	200	16.6	200	16.6	250	13.3
6004	PANII115	6910	GON115	1	7.2	97	7.5	97	7.5	109	6.6
6004	PANII115	6910	GON115	2	7.2	97	7.5	97	7.5	109	6.6
6004	PANII115	3WNDTR	TRAFO1	T1	53.4	175	30.5	175	30.5	218.8	24.4
6004	PANII115	3WNDTR	TRAFO2	T2	58.3	175	33.3	175	33.3	218.8	26.6
6004	PANII115	3WNDTR	TRAFO3	T3	58.3	175	33.3	175	33.3	218.8	26.6
6005	CHO230	6008	LSA230	1	71.5	400	17.9	400	17.9	450	15.9
6005	CHO230	6008	LSA230	2	71.5	400	17.9	400	17.9	450	15.9
6005	CHO230	6105	PAM230	11	0.1	193	0	193	0	366	0
6005	CHO230	6240	EHIG230	3B	66.9	247	27.1	247	27.1	366	18.3
6005	CHO230	6240	EHIG230	4B	66.9	247	27.1	247	27.1	366	18.3
6005	CHO230	6471	PANIII230	1	22.7	400	5.7	400	5.7	450	5
6005	CHO230	6471	PANIII230	2	22.7	400	5.7	400	5.7	450	5
6005	CHO230	3WNDTR	TRAFO1	T1	21.1	50	42.1	50	42.1	62.5	33.7
6005	CHO230	3WNDTR	TRAFO2	T2	53.9	100	53.9	100	53.9	125	43.1
6005	CHO230	3WNDTR	TRAFO3	T3	53.9	100	53.9	100	53.9	125	43.1
6008	LSA230	6182	VEL230	1	68.8	400	17.2	400	17.2	450	15.3
6008	LSA230	6182	VEL230	2	68.8	400	17.2	400	17.2	450	15.3
6008	LSA230	6182	VEL230	5A	62.5	247	25.3	247	25.3	366	17.1
6008	LSA230	6240	EHIG230	3C	79.2	247	32.1	247	32.1	366	21.6
6008	LSA230	6240	EHIG230	4C	79.2	247	32.1	247	32.1	366	21.6
6008	LSA230	6410	PET230	1	12.7	247	5.1	247	5.1	366	3.5
6008	LSA230	6410	PET230	2	12.7	247	5.1	247	5.1	366	3.5
6008	LSA230	6430	ECO230	2C	34.5	275	12.6	275	12.6	459	7.5
6008	LSA230	6430	ECO230	3C	34.5	275	12.6	275	12.6	459	7.5
6008	LSA230	6450	LAL230	1	21.6	193	11.2	193	11.2	366	5.9
6008	LSA230	6450	LAL230	2	21.6	193	11.2	193	11.2	366	5.9
6008	LSA230	6760	SBA230	4A	78.6	275	28.6	275	28.6	459	17.1
6008	LSA230	6760	SBA230	5A	78.6	275	28.6	275	28.6	459	17.1
6008	LSA230	6790	SMA82	1	19.6	131	15	131	15	405	4.8
6008	LSA230	6860	BBL230	6A	63.4	247	25.6	247	25.6	366	17.3
6008	LSA230	3WNDTR	TRAFO1	T1	53.5	100	53.5	100	53.5	125	42.8
6008	LSA230	3WNDTR	TRAFO2	T2	37.1	70	53	70	53	87.5	42.4
6008	LSA230	3WNDTR	TRAFO3	T3	53.5	100	53.5	100	53.5	125	42.8
6009	LSA115	3WNDTR	TRAFO1	T1	48.8	100	48.8	100	48.8	125	39
6009	LSA115	3WNDTR	TRAFO2	T2	62.9	60	104.9	60	104.9	75	83.9
6009	LSA115	3WNDTR	TRAFO3	T3	48.8	100	48.8	100	48.8	125	39
6011	MDN230	6014	PRO230	1	58.4	400	14.6	400	14.6	450	13
6011	MDN230	6096	FOR230	7	19.7	193	10.2	193	10.2	366	5.4

6011	MDN230	6096	FOR230	8	19.7	193	10.2	193	10.2	366	5.4
6011	MDN230	6182	VEL230	5B	90.5	350	25.8	350	25.8	450	20.1
6011	MDN230	6182	VEL230	6C	90.5	350	25.8	350	25.8	450	20.1
6011	MDN230	6380	BOQIII230	9A	95.8	400	23.9	400	23.9	450	21.3
6011	MDN230	3WNDTR	TRAFO1	T1	40.4	100	40.4	100	40.4	125	32.3
6011	MDN230	3WNDTR	TRAFO2	T2	23.2	70	33.1	70	33.1	87.5	26.5
6011	MDN230	3WNDTR	TRAFO3	T3	22.7	70	32.4	70	32.4	87.5	25.9
6012	MDN115	6087	CAL115	15	50.6	93	54.4	93	54.4	175	28.9
6012	MDN115	6087	CAL115	16	50.6	93	54.4	93	54.4	175	28.9
6012	MDN115	6915	SCR115	1	18.6	143.6	13	161.9	11.5	--	--
6012	MDN115	3WNDTR	TRAFO1	T1	43.2	80	54	80	54	100	43.2
6012	MDN115	3WNDTR	TRAFO2	T2	22.4	60	37.3	60	37.3	75	29.8
6012	MDN115	3WNDTR	TRAFO3	T3	22.4	60	37.3	60	37.3	75	29.8
6014	PRO230	6330	BAI230	27	42	193	21.8	193	21.8	366	11.5
6014	PRO230	6380	BOQIII230	9B	20.4	400	5.1	400	5.1	450	4.5
6014	PRO230	6680	BFR230	8A	44.4	193	23	193	23	366	12.1
6014	PRO230	6840	BUR230	1	17.1	193	8.8	193	8.8	366	4.7
6014	PRO230	3WNDTR	TRAFO1	T1	7.7	50	15.4	50	15.4	62.5	12.3
6014	PRO230	3WNDTR	TRAFO2	T2	7.4	50	14.8	50	14.8	62.5	11.9
6015	PRO115	3WNDTR	TRAFO1	T1	0.1	50	0.3	50	0.3	62.5	0.2
6015	PRO115	3WNDTR	TRAFO2	T2	0.1	50	0.3	50	0.3	62.5	0.2
6017	CEMEX	6047	CLA115	T1	6.8	10	67.7	--	--	--	--
6017	CEMEX	6047	CLA115	T2	6.8	15	45.1	--	--	--	--
6017	CEMEX	6047	CLA115	T3	6.8	30	22.6	--	--	--	--
6018	CAC115	6027	LOC115A	6	99.9	140	71.4	140	71.4	150	66.6
6018	CAC115	6036	SMA115	1	37.2	97	38.4	97	38.4	109	34.2
6018	CAC115	6165	CLAY115	5A	5.2	100	5.2	100	5.2	100	5.2
6018	CAC115	6173	STR115	1A	37.3	150	24.8	150	24.8	175	21.3
6018	CAC115	6173	STR115	2A	37.3	150	24.8	150	24.8	175	21.3
6018	CAC115	6350	PM115-8	8	62.7	140	44.8	140	44.8	150	41.8
6019	CVI115A	6040	SFR115	11	28.9	141	20.5	141	20.5	164	17.6
6019	CVI115A	6580	LBO115	48	27.8	50	55.6	--	--	--	--
6019	CVI115A	6580	LBO115	49	27.8	50	55.6	--	--	--	--
6019	CVI115A	3WNDTR	CVI T1	T1	12.7	25	50.9	--	--	--	--
6019	CVI115A	3WNDTR	CVI T2	T2	24.8	42	58.9	--	--	--	--
6019	CVI115A	3WNDTR	CVI T3	T3	19.4	42	46.1	--	--	--	--
6024	CHI115	6025	CHI13A	T1	6.7	25	26.8	--	--	--	--
6024	CHI115	6026	CHI13B	T2	7	25	28.1	--	--	--	--
6024	CHI115	6047	CLA115	24	18.5	90	20.6	--	--	--	--
6024	CHI115	6060	LM2115	3B	46.6	203	22.9	203	22.9	225	20.7
6027	LOC115A	6032	MAR115A	21	22.1	114	19.4	114	19.4	125.4	17.6

6027	LOC115A	6230	CBA115	39	79.9	160	49.9	--	--	--	--
6027	LOC115A	6230	CBA115	40	79.9	160	49.9	--	--	--	--
6027	LOC115A	3WNDTR	LOC T1	T1	38.6	50	77.2	--	--	--	--
6027	LOC115A	3WNDTR	LOC T2	T2	46.8	50	93.6	--	--	--	--
6027	LOC115A	3WNDTR	LOC T3	T3	33	47	70.1	--	--	--	--
6032	MAR115A	6350	PM115-8	8	62.8	114	55.1	114	55.1	132	47.6
6032	MAR115A	3WNDTR	MAR T1	T1	31.5	50	63.1	--	--	--	--
6032	MAR115A	3WNDTR	MAR T2	T2	31.9	50	63.8	--	--	--	--
6032	MAR115A	3WNDTR	MAR T3	T3	23.2	50	46.5	--	--	--	--
6036	SMA115	6055	MOS115B	1	26.1	97	26.9	97	26.9	109	23.9
6036	SMA115	6120	MIR115B	35	5.4	97	5.5	97	5.5	109	4.9
6036	SMA115	3WNDTR	STM T1	T1	24	50	48.1	--	--	--	--
6036	SMA115	3WNDTR	STM T2	T2	18.5	25	74.2	--	--	--	--
6036	SMA115	3WNDTR	STM T3	T3	30	50	60	--	--	--	--
6040	SFR115	6230	CBA115	41	84.9	184	46.1	184	46.1	228	37.2
6040	SFR115	3WNDTR	SFCO T2	T2	32.1	46	69.7	--	--	--	--
6040	SFR115	3WNDTR	SFCO T3	T3	29.4	50	58.8	--	--	--	--
6040	SFR115	3WNDTR	SFCO T4	T4	43.9	50	87.7	--	--	--	--
6047	CLA115	6048	CLA13.8	T1	3.5	10.5	32.9	--	--	--	--
6047	CLA115	6160	BDG115	1	7.4	97	7.6	97	7.6	109	6.8
6055	MOS115B	6225	CDE115	1	23.4	142	16.5	142	16.5	178	13.1
6055	MOS115B	6225	CDE115	2	23.4	142	16.5	142	16.5	178	13.1
6055	MOS115B	3WNDTR	MOS T1	T1	24.9	50	49.7	--	--	--	--
6055	MOS115B	3WNDTR	MOS T2	T2	15.9	50	31.8	--	--	--	--
6057	TOC115	3WNDTR	TOC T1	T1	22.7	50	45.4	--	--	--	--
6057	TOC115	3WNDTR	TOC T2	T2	22.7	50	45.4	--	--	--	--
6057	TOC115	3WNDTR	TOC T3	T3	26.4	50	52.8	50	52.8	62.5	42.2
6059	LM1115	6074	LMDIST	23	20	90.6	22	--	--	--	--
6059	LM1115	6173	STR115	2B	18.9	150	12.6	150	12.6	175	10.8
6059	LM1115	6270	CAT115	0A	5.6	93	6.1	93	6.1	175	3.2
6059	LM1115	6290	CATII115	1C	85	150	56.7	150	56.7	175	48.6
6059	LM1115	6295	CATIII 115	1	29	93	31.2	93	31.2	175	16.6
6059	LM1115	6295	CATIII 115	30	29	93	31.2	93	31.2	175	16.6
6059	LM1115	6295	CATIII 115	31	29	93	31.2	93	31.2	175	16.6
6059	LM1115	3WNDTR	TRAFO12	T1	0	100	0	--	--	--	--
6059	LM1115	3WNDTR	TRAFO7	T1	0	100	0	--	--	--	--
6060	LM2115	6071	BLMG2	T2	32.1	50	64.2	--	--	--	--
6060	LM2115	6072	BLMG3	T3	32.1	50	64.2	--	--	--	--
6060	LM2115	6073	BLMG4	T4	32.1	50	64.1	--	--	--	--
6060	LM2115	6074	LMDIST	26	14.3	90.6	15.8	--	--	--	--
6060	LM2115	6170	CPA115	4B	35.6	203	17.5	203	17.5	225	15.8

6060	LM2115	6270	CAT115	0B	5.7	93	6.1	93	6.1	175	3.2
6063	MHOPE	6115	MES115	T1	10.5	42	25	--	--	--	--
6066	FFIELD	6067	FF13.8	T1	30.7	50	61.4	--	--	--	--
6066	FFIELD	6115	MES115	1	18.6	93	20	93	20	175	10.7
6066	FFIELD	6295	CATIII 115	30	38.7	93	41.6	93	41.6	175	22.1
6066	FFIELD	6295	CATIII 115	31	38.7	93	41.6	93	41.6	175	22.1
6066	FFIELD	6322	FF13.8	T2	23.3	42	55.5	--	--	--	--
6066	FFIELD	6323	FF13.8	T5	11.4	50	22.7	--	--	--	--
6074	LMDIST	6940	RPI13.8	T1	6.8	15	45.2	--	--	--	--
6074	LMDIST	3WNDTR	BLM T9	T9	15.4	50	30.8	50	30.8	62.5	24.6
6074	LMDIST	3WNDTR	BLM44T8	T8	16.7	56	29.8	--	--	--	--
6087	CAL115	6088	LES115	17	27.8	93	29.9	93	29.9	175	15.9
6087	CAL115	6092	LVA115	18	34.3	93	36.9	93	36.9	175	19.6
6087	CAL115	6300	CAL34	T1	42.1	62.5	67.3	--	--	--	--
6088	LES115	3WNDTR	TRAFO1	T1	28.4	54	52.5	--	--	--	--
6092	LVA115	3WNDTR	TRAFO1	T1	35	54	64.8	--	--	--	--
6096	FOR230	6097	FORG1	T1	0	111	0	--	--	--	--
6096	FOR230	6098	FORG2	T2	0	111	0	--	--	--	--
6096	FOR230	6099	FORG3	T3	0	111	0	--	--	--	--
6096	FOR230	6179	GUA230	18	63.7	276	23.1	276	23.1	459	13.9
6096	FOR230	6263	ESP230	0A	50.2	304	16.5	304	16.5	340	14.8
6100	BAY230	6101	BAYG1	T1	0	109	0	--	--	--	--
6100	BAY230	6102	BAYG2	T2	0	96	0	--	--	--	--
6100	BAY230	6110	BAYG3	T3	0	109	0	--	--	--	--
6100	BAY230	6171	PAC230	1A	10	186	5.4	186	5.4	350	2.9
6100	BAY230	6590	24DIC230	2A	11.3	186	6.1	186	6.1	350	3.2
6105	PAM230	6106	PAM 13A	T1	0	63	0	--	--	--	--
6105	PAM230	6107	PAM 13B	T2	0	63	0	--	--	--	--
6115	MES115	3WNDTR	TRAFO2	T2	8.9	50	17.7	--	--	--	--
6123	MIR115A	6165	CLAY115	5B	10.3	100	10.3	100	10.3	100	10.3
6160	BDG115	6161	BDG13A	T1	3.6	25	14.4	--	--	--	--
6160	BDG115	6162	BDG13B	T1	3.6	25	14.4	--	--	--	--
6165	CLAY115	6166	CLAY13.8	T1	9.7	30	32.3	--	--	--	--
6170	CPA115	6280	GIR115	43	0	159	0	--	--	--	--
6171	PAC230	6172	PAC 13A	T1	13.3	65	20.4	--	--	--	--
6173	STR115	6290	CATII115	1B	11.4	150	7.6	150	7.6	175	6.5
6173	STR115	6370	CBN115	1	79.1	203	39	203	39	225	35.2
6173	STR115	6370	CBN115	2	79.1	203	39	203	39	225	35.2
6176	ESTG1	6178	EST230	T1	36.2	70	51.7	--	--	--	--
6177	ESTG2	6178	EST230	T2	0	70	0	--	--	--	--
6178	EST230	6179	GUA230	19	35.5	193	18.4	193	18.4	366	9.7

6179	GUA230	6182	VEL230	16	78.1	350	22.3	350	22.3	450	17.4
6179	GUA230	6182	VEL230	17	78.1	350	22.3	350	22.3	450	17.4
6179	GUA230	6345	PM230-29	29	26.4	276	9.6	276	9.6	459	5.7
6179	GUA230	6360	GLA230	22	40.4	131	30.8	131	30.8	405	10
6182	VEL230	6471	PANIII230	1	82.8	764	10.8	764	10.8	900	9.2
6182	VEL230	6690	DOM230	5A	78.3	300	26.1	300	26.1	389	20.1
6182	VEL230	6760	SBA230	4B	49.6	275	18.1	275	18.1	459	10.8
6182	VEL230	6760	SBA230	5B	49.6	275	18.1	275	18.1	459	10.8
6182	VEL230	6860	BBL230	6B	45.3	247	18.3	247	18.3	366	12.4
6182	VEL230	6870	TABII 230	1	12.9	193	6.7	193	6.7	220	5.9
6210	TIN115	3WNDTR	TIN T1	T1	24.1	42	57.3	--	--	--	--
6210	TIN115	3WNDTR	TIN T2	T2	24.1	42	57.3	--	--	--	--
6210	TIN115	3WNDTR	TIN T3	T3	38.2	50	76.3	50	76.3	62.5	61.1
6225	CDE115	6226	CDE13A	T1	23.7	50	47.4	--	--	--	--
6225	CDE115	6227	CDE13B	T2	23.7	50	47.4	--	--	--	--
6230	CBA115	3WNDTR	CBAN T1	T1	35.8	50	71.6	--	--	--	--
6230	CBA115	3WNDTR	CBAN T2	T2	41.1	50	82.1	--	--	--	--
6240	EHIG230	6241	EHIG34	T1	25.6	50	51.3	--	--	--	--
6260	CHA230	6263	ESP230	0B	45.4	304	14.9	304	14.9	340	13.4
6260	CHA230	6400	FRONTCHA	21	15.7	304	5.2	304	5.2	340	4.6
6260	CHA230	6460	CHAII230	0B	36.3	304	11.9	304	11.9	340	10.7
6260	CHA230	3WNDTR	TRAFO1	T1	11.1	50	22.1	50	22.1	62.5	17.7
6261	CHA115	6750	BON13.8	T1	14.8	50	29.6	--	--	--	--
6261	CHA115	3WNDTR	TRAFO1	T1	14.8	50	29.6	50	29.6	62.5	23.6
6263	ESP230	6264	CHANG1	T1	97.3	125	77.8	--	--	--	--
6263	ESP230	6265	CHANG2	T2	0	125	0	--	--	--	--
6270	CAT115	6271	CAT 13A	T1	0	52	0	--	--	--	--
6270	CAT115	6272	CAT 13B	T2	0	52	0	--	--	--	--
6280	GIR115	6281	GIR 13A	T1	0	20	0	--	--	--	--
6280	GIR115	6282	GIR 13B	T2	0	66.6	0	--	--	--	--
6290	CATII115	6291	TCOG1	T1	48.4	75	64.6	--	--	--	--
6290	CATII115	6292	TCOG2	T2	0	75	0	--	--	--	--
6290	CATII115	6293	TCOG3	T3	32	75	42.6	--	--	--	--
6295	CATIII 115	6296	CATIII 13A	T1	4.9	25	19.7	--	--	--	--
6295	CATIII 115	6297	CATIII 13B	T2	4.9	25	19.7	--	--	--	--
6330	BAI230	6331	BAI115	T1	23.2	60	38.7	--	--	--	--
6330	BAI230	6335	BAIG1	T1	28.8	60	47.9	--	--	--	--
6330	BAI230	6336	BAIG2	T2	0	60	0	--	--	--	--
6330	BAI230	6680	BFR230	8B	9.2	193	4.7	193	4.7	366	2.5
6331	BAI115	6332	BAM115	44	23.1	93	24.8	93	24.8	175	13.2
6332	BAM115	6333	BAMG1	T1	17	70	24.3	--	--	--	--

6332	BAM115	6334	BAMG2	T1	0	70	0	--	--	--	--
6332	BAM115	6730	SAN115	1	6.3	15	42	15	42	15	42
6340	CAN230	6341	CAN34	T1	12.7	50	25.4	--	--	--	--
6340	CAN230	6345	PM230-29	29	25	304	8.2	304	8.2	340	7.3
6340	CAN230	6460	CHAII230	0A	35.7	304	11.8	304	11.8	340	10.5
6360	GLA230	6363	ZAM230	23	30.8	131	23.5	131	23.5	405	7.6
6360	GLA230	3WNDTR	TRAFO1	T1	10.4	66	15.8	--	--	--	--
6363	ZAM230	6366	EVA230	24	19.1	131	14.6	131	14.6	405	4.7
6363	ZAM230	3WNDTR	TRAFO1	T1	12.4	40	31.1	--	--	--	--
6366	EVA230	3WNDTR	TRAFO1	T1	19.5	64	30.5	--	--	--	--
6370	CBN115	6371	CBNG1	T1	82.2	110	74.8	--	--	--	--
6370	CBN115	6372	CBNG2	T2	82.2	110	74.8	--	--	--	--
6380	BOQIII230	6381	BOQIII34	T1	43.6	83.3	52.3	--	--	--	--
6380	BOQIII230	6386	BOQIII34	T2	33.9	83.3	40.7	--	--	--	--
6400	FRONTCHA	58350	CAH230	1	13.9	300	4.6	300	4.6	--	--
6410	PET230	6411	PET34	T1	57	100	57	--	--	--	--
6410	PET230	6411	PET34	T2	57	100	57	--	--	--	--
6410	PET230	6411	PET34	T3	57	100	57	--	--	--	--
6410	PET230	6412	PRI230	1	83.5	247	33.8	247	33.8	366	22.8
6410	PET230	6412	PRI230	2	83.5	247	33.8	247	33.8	366	22.8
6412	PRI230	6413	PRIG1	T1	84.8	182.6	46.4	--	--	--	--
6412	PRI230	6414	PRIG2	T2	84.8	182.6	46.4	--	--	--	--
6415	CCGNL250A	6416	A-CCGNL G1	T1	81.7	90	90.8	--	--	--	--
6415	CCGNL250A	6417	A-CCGNL G2	T2	0	90	0	--	--	--	--
6415	CCGNL250A	6418	A-CCGNL V3	T3	38.7	90	43	--	--	--	--
6420	CCGNL250B	6421	B-CCGNL G1	T1	0	90	0	--	--	--	--
6420	CCGNL250B	6422	B-CCGNL G2	T2	0	90	0	--	--	--	--
6420	CCGNL250B	6423	B-CCGNL V3	T3	0	90	0	--	--	--	--
6425	CCGNL200A	6426	CCGNL G1	T1	67.9	75	90.6	--	--	--	--
6425	CCGNL200A	6427	CCGNL G2	T2	0	75	0	--	--	--	--
6425	CCGNL200A	6428	CCGNL V3	T3	28.5	75	38	--	--	--	--
6429	TEL230	6471	PANIII230	1	55.6	275	20.2	275	20.2	459	12.1
6429	TEL230	6471	PANIII230	2	55.6	275	20.2	275	20.2	459	12.1
6429	TEL230	6471	PANIII230	3	55.6	275	20.2	275	20.2	459	12.1
6429	TEL230	6471	PANIII230	4	55.6	275	20.2	275	20.2	459	12.1
6430	ECO230	6431	ECO34.5	T1	68.6	125	54.9	--	--	--	--
6430	ECO230	6431	ECO34.5	T2	68.6	125	54.9	--	--	--	--
6430	ECO230	6471	PANIII230	2B	86.5	275	31.4	275	31.4	459	18.8
6430	ECO230	6471	PANIII230	3B	86.5	275	31.4	275	31.4	459	18.8
6440	MET230	6441	MET34.5	T1	6.7	50	13.5	--	--	--	--
6450	LAL230	3WNDTR	TRAFO1	T1	43.9	100	43.9	100	43.9	125	35.1

6451	LAL115	6453	LALII 115	1	15.8	93	16.9	93	16.9	175	9
6451	LAL115	6453	LALII 115	2	15.8	93	16.9	93	16.9	175	9
6451	LAL115	3WNDTR	TRAFO1	T1	31.6	80	39.5	80	39.5	100	31.6
6453	LALII 115	6454	LALII 13.8	T1	18.4	35	52.5	--	--	--	--
6453	LALII 115	6455	LALIII 115	1	13.4	93	14.4	93	14.4	175	7.6
6455	LALIII 115	6456	LALIII 13.8	T1	13.5	25	53.9	--	--	--	--
6460	CHAII230	6461	CHAIIG1	T1	0	120	0	--	--	--	--
6460	CHAII230	6462	CHAIIG2	T2	0	120	0	--	--	--	--
6500	FRONTDOM	6690	DOM230	5B	24.4	300	8.1	300	8.1	389	6.3
6500	FRONTDOM	56052	RCL230B	1	24.4	374	6.5	374	6.5	--	--
6580	LBO115	6581	LBO13	T1	27.7	50	55.5	--	--	--	--
6580	LBO115	6581	LBO13	T2	27.7	50	55.5	--	--	--	--
6590	24DIC230	6591	24-dic-13	T1	26	50	51.9	--	--	--	--
6680	BFR230	6681	LPO230	1	19	193	9.9	193	9.9	366	5.2
6680	BFR230	6683	SAL230	1	17	193	8.8	193	8.8	366	4.6
6681	LPO230	6682	LPO13.8	T1	19.3	33.3	57.9	--	--	--	--
6683	SAL230	6684	SAL13.8	T1	17.2	31	55.6	--	--	--	--
6690	DOM230	6691	ALT230	35	30.9	374	8.3	374	8.3	--	--
6690	DOM230	6695	PDO230	33	20.6	374	5.5	374	5.5	--	--
6690	DOM230	6698	MLI230	34	25.4	374	6.8	374	6.8	--	--
6691	ALT230	6692	ALTG1	T1	15.6	26	59.9	--	--	--	--
6691	ALT230	6693	ALTG2	T2	15.6	26	59.9	--	--	--	--
6691	ALT230	6694	ALTG3	T3	0	26	0	--	--	--	--
6695	PDO230	3WNDTR	TRAFO1	T1	20.8	40	52	--	--	--	--
6698	MLI230	6699	MLIG1	T1	12.8	20	64	--	--	--	--
6698	MLI230	6700	MLIG2	T2	12.8	20	64	--	--	--	--
6698	MLI230	6701	MLIG3	T3	0	20	0	--	--	--	--
6730	SAN115	6731	SAN13.8	T1	6.4	13.2	48.2	--	--	--	--
6760	SBA230	3WNDTR	TRAFO1	T1	61.9	100	61.9	--	--	--	--
6761	SBA115	6775	SMA115	1	18.1	28.7	63.2	28.7	63.2	32.8	55.3
6761	SBA115	3WNDTR	TRAFO1	T1	18.1	100	18.1	--	--	--	--
6775	SMA115	6776	SMA34	T1	18.3	50	36.7	--	--	--	--
6790	SMA82	3WNDTR	TRAFO1	T1	20	60	33.3	--	--	--	--
6840	BUR230	6841	BUR13.8	T1	17.3	60	28.9	--	--	--	--
6860	BBL230	6861	BBL13.8	T1	19.1	30	63.5	--	--	--	--
6870	TABII 230	6871	TABII 13.8	T1	13.2	55	23.9	--	--	--	--
6910	GON115	6911	GON13.8	T1	14.6	50	29.1	--	--	--	--
6915	SCR115	6916	SCR13.8	T1	18.9	50	37.8	--	--	--	--
6036	SMA115	6120	MIR115B	35	5.4	97	5.5	97	5.5	109	4.9
6120	MIR115B	6122	MIRG10	T1	0	50	0	--	--	--	--
6120	MIR115B	6124	MIR44	T3	5.5	75	7.4	--	--	--	--

6121	MIRG9	6123	MIR115A	T1	0	50	0	--	--	--	--
6123	MIR115A	6124	MIR44	T1	5.3	47	11.3	--	--	--	--
6123	MIR115A	6124	MIR44	T2	5.3	50	10.6	--	--	--	--
6123	MIR115A	6165	CLAY115	5B	10.3	100	10.3	100	10.3	100	10.3

REPORTE DE GENERACIÓN, PÉRDIDAS E INTERCAMBIO EN ÁREAS
MW/MVAR

AREA	DE GENERACIÓN	A CARGA	TO BUS SHUNT	FROM CHARGING	A PÉRDIDAS	TO TIE LINES	TO TIES + LOADS	DESIRED NET INT
1	794.3	780.2	0	0	12.8	1.3	1.3	0
GUATEMAL	-134	87.4	256.9	645.9	162	5.6	5.6	
2	616.1	607.4	0	0	8.7	0	0	0
SALVADOR	61	155	0	193.3	106.3	-6.9	-6.9	
3	812.5	794.7	0	0	17.2	0.7	0.7	0
HONDURAS	14.7	254.8	193.8	700.7	225.1	41.7	41.7	
4	330.4	324.6	0	0	5.7	0.1	0.1	0
NICARAGU	-109.8	140.6	43.6	326.2	67.2	-35.1	-35.1	
5	772.6	756.4	0	0	15.9	0.3	0.3	0
C.RICA	-61.7	181.3	-17	471.7	193	52.7	52.7	
6	1538.8	1521.6	0	0	29.4	-12.1	-12.1	-20
PANAMA	58.6	502.9	-23.3	827.4	444.7	-38.4	-38.4	
7	69.1	49.1	0	0	1.4	18.6	18.6	20
ACANAL	11	15.2	-14.4	0	8.1	2.1	2.1	
8	27383.6	27392.5	0	0	0	-8.9	-8.9	0
MEXICO	2009.7	2031.4	0	0	0	-21.7	-21.7	
COLUMN	32317.4	32226.4	0	0	91.1	0	0	0
TOTALS	1849.4	3368.6	439.7	3165.3	1206.4	0	0	

Demanda Máxima de Invierno

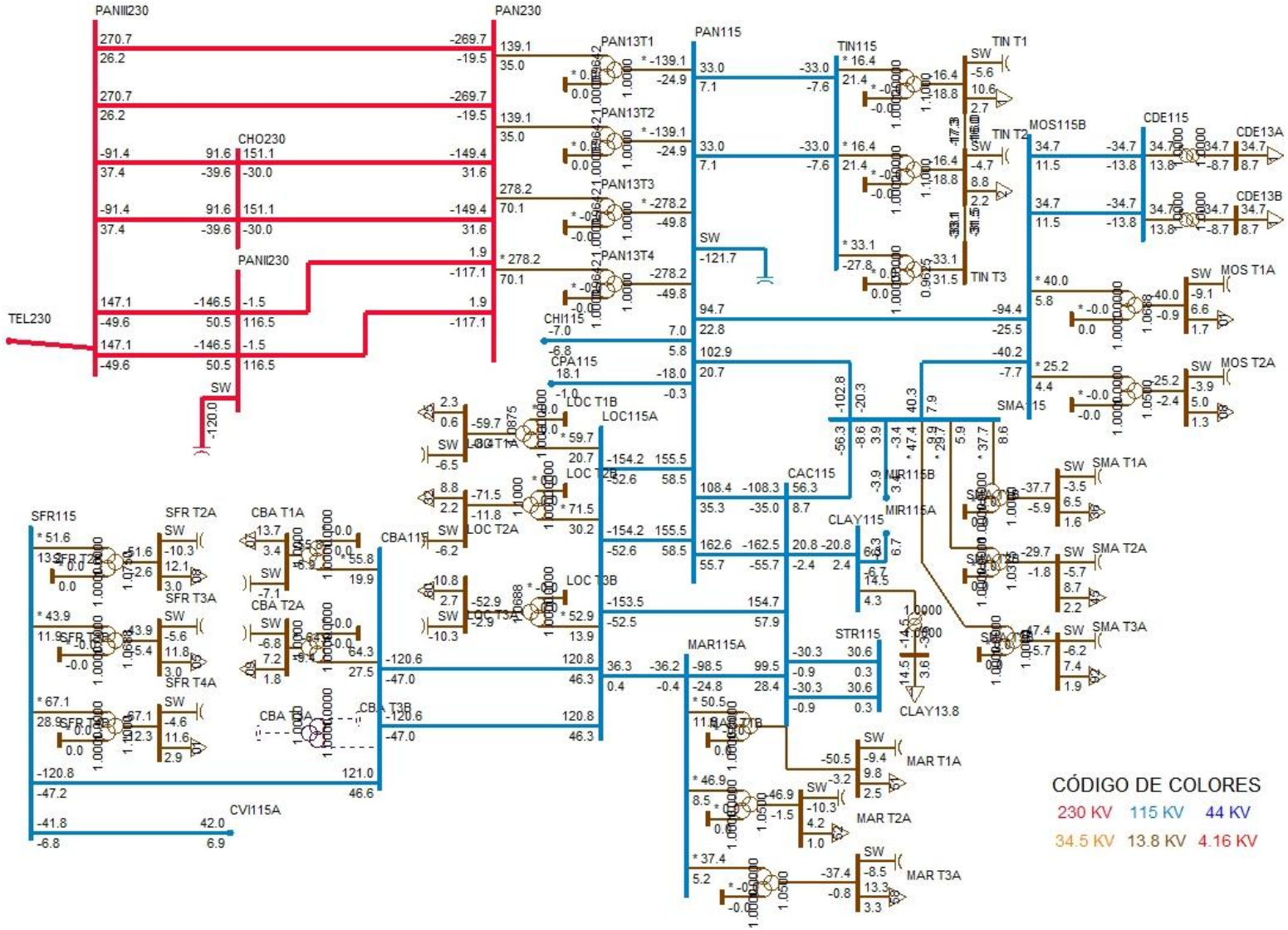
PANIII230
PAN230
CHO230
PANII230
TEL230
PAN13T1
PAN13T2
PAN13T3
PAN13T4
PAN115
TIN115
TIN T1
TIN T2
TIN T3
MOS115B
CDE115
CDE13A
CDE13B
MOS T1A
MOS T2A
CHI115
CPA115
LOC T1B
LOC115A
LOC T2B
LOC T2A
LOC T3B
CAC115
SMA 15
SMA T1A
SMA T2A
SMA T3A
MIR115B
MIR115A
CLAY115
CLAY13.8
STR115
MAR115A
MAR T1A
MAR T2A
MAR T3A
CBA115
CBA T1A
CBA T2A
CBA T3B
SFR115
SFR T2A
SFR T3A
SFR T4A
CVI115A
SW
CÓDIGO DE COLORES
230 KV
115 KV
44 KV
34.5 KV
13.8 KV
4.16 KV

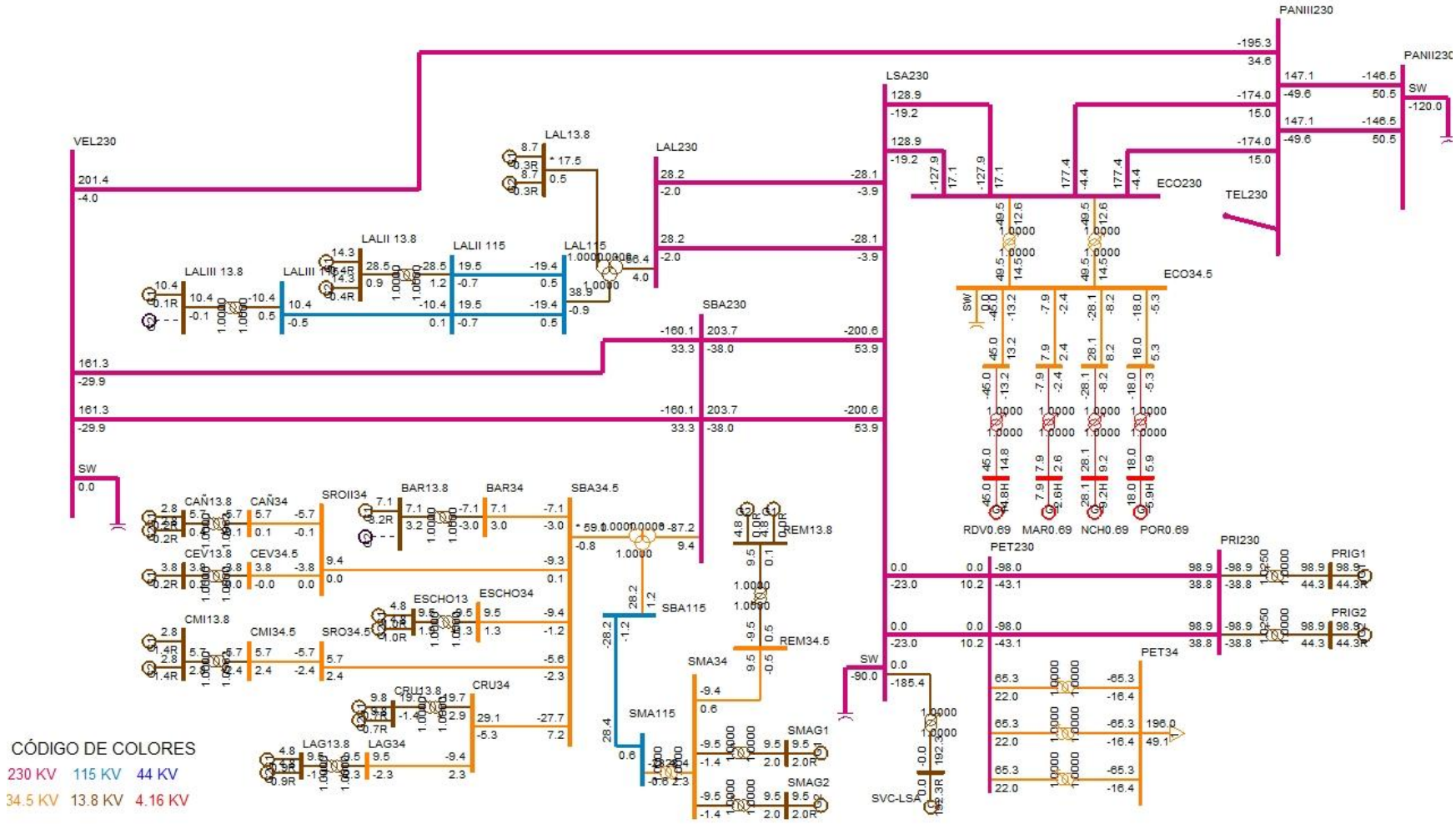
VEL230
LAL13.8
LAL230
LALII 13.8
LALII 115
LALIII 13.8
LALIII 115
LAL115
SBA230
LSA230
PANIII230
PANII230
ECO230
TEL230
ECO34.5
RDV0.69
MAR0.69
NCH0.69
POR0.69
PET230
PET34
PRI230
PRIG1
PRIG2
SW
CAN13.8
CAN34
SROII34
BAR13.8
BAR34
SBA34.5
CEV13.8
CEV34.5
ESCHO13
ESCHO34
CMI13.8
CMI34.5
SRO34.5
CRU13.8
CRU34
LAG13.8
LAG34
SBA115
SMA34
SMA115
REM13.8
REM34.5
SMAG1
SMAG2
SVC-LSA
CÓDIGO DE COLORES
230 KV
115 KV
44 KV
34.5 KV
13.8 KV
4.16 KV

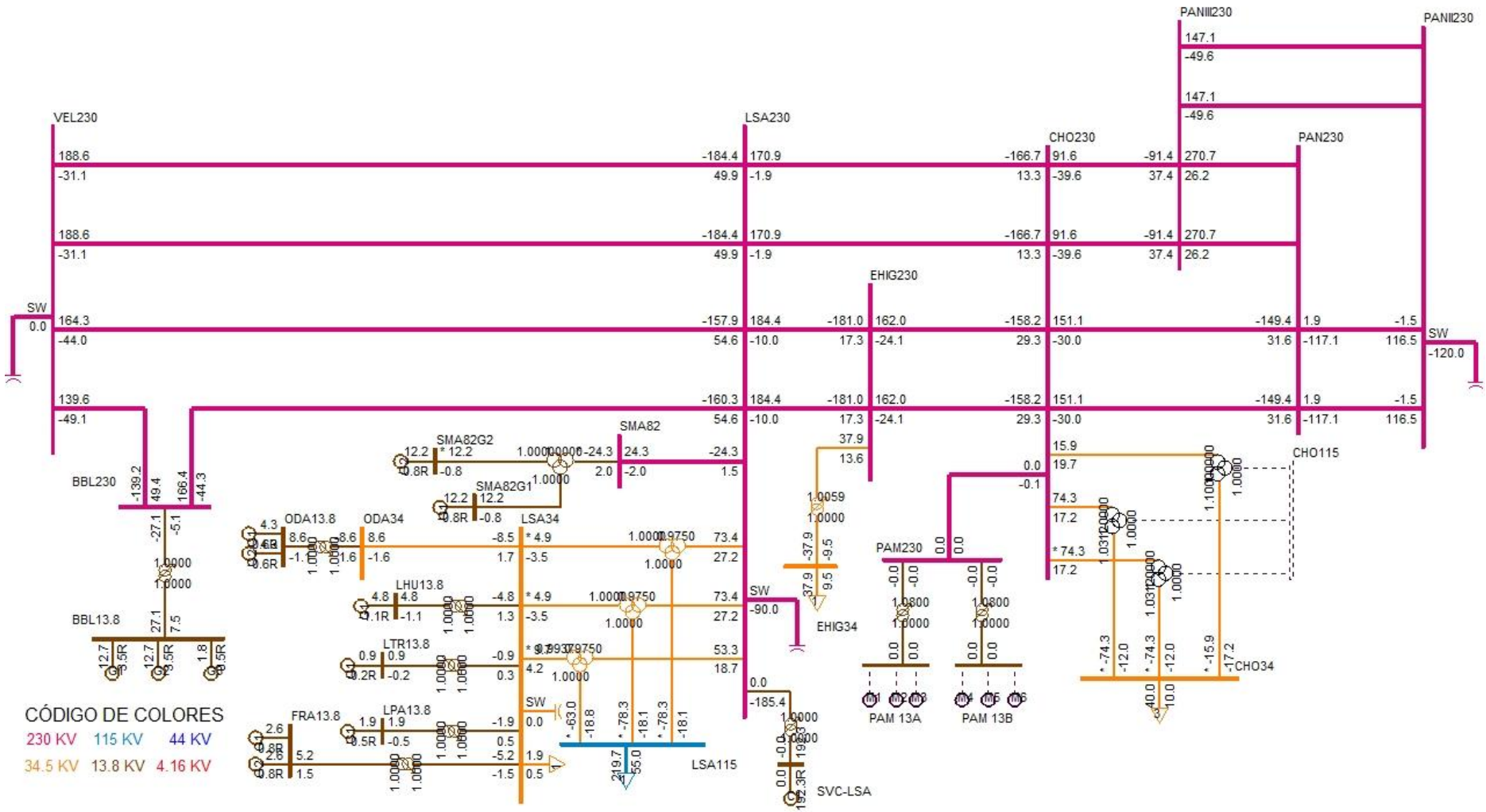
VEL230
LSA230
CHO230
PAN230
PANII230
PANIII230
EHIG230
SW
BBL230
BBL13.8
ODA13.8
ODA34
LSA34
SMA82
SMA82G2
SMA82G1
LHU13.8
LTR13.8
FRA13.8
LPA13.8
SW
EHIG34
PAM230
PAM 13A
PAM 13B
CHO115
CHO34
LSA115
SVC-LSA
CÓDIGO DE COLORES
230 KV 115 KV 44 KV
34.5 KV 13.8 KV 4.16 KV

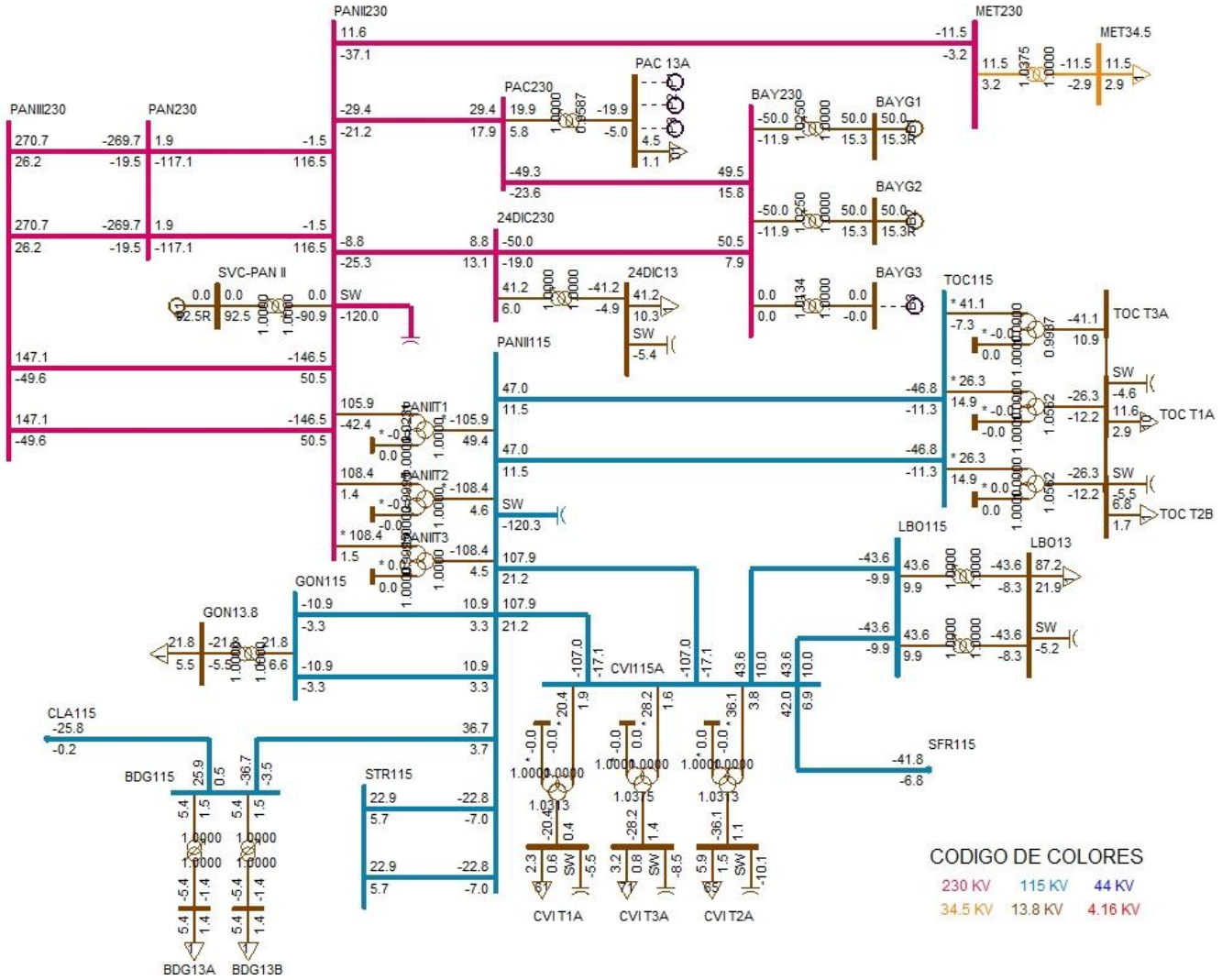
PANII230
PANIII230
PAN230
PAC230
PAC 13A
BAY230
BAYG1
BAYG2
BAYG3
MET230
MET34.5
24DIC230
24DIC13
SVC-PAN II
SW
PANII115
PANIIT1
PANIIT2
PANIIT3
TOC115
TOC T3A
TOC T1A
TOC T2B
LBO115
LBO13
GON115
GON13.8
CVI115A
CLA115
BDG115
STR115
SFR115
BDG13A
BDG13B
CVI T1A
CVI T3A
CVI T2A
CODIGO DE COLORES
230 KV
115 KV
44 KV
34.5 KV
13.8 KV
4.16 KV

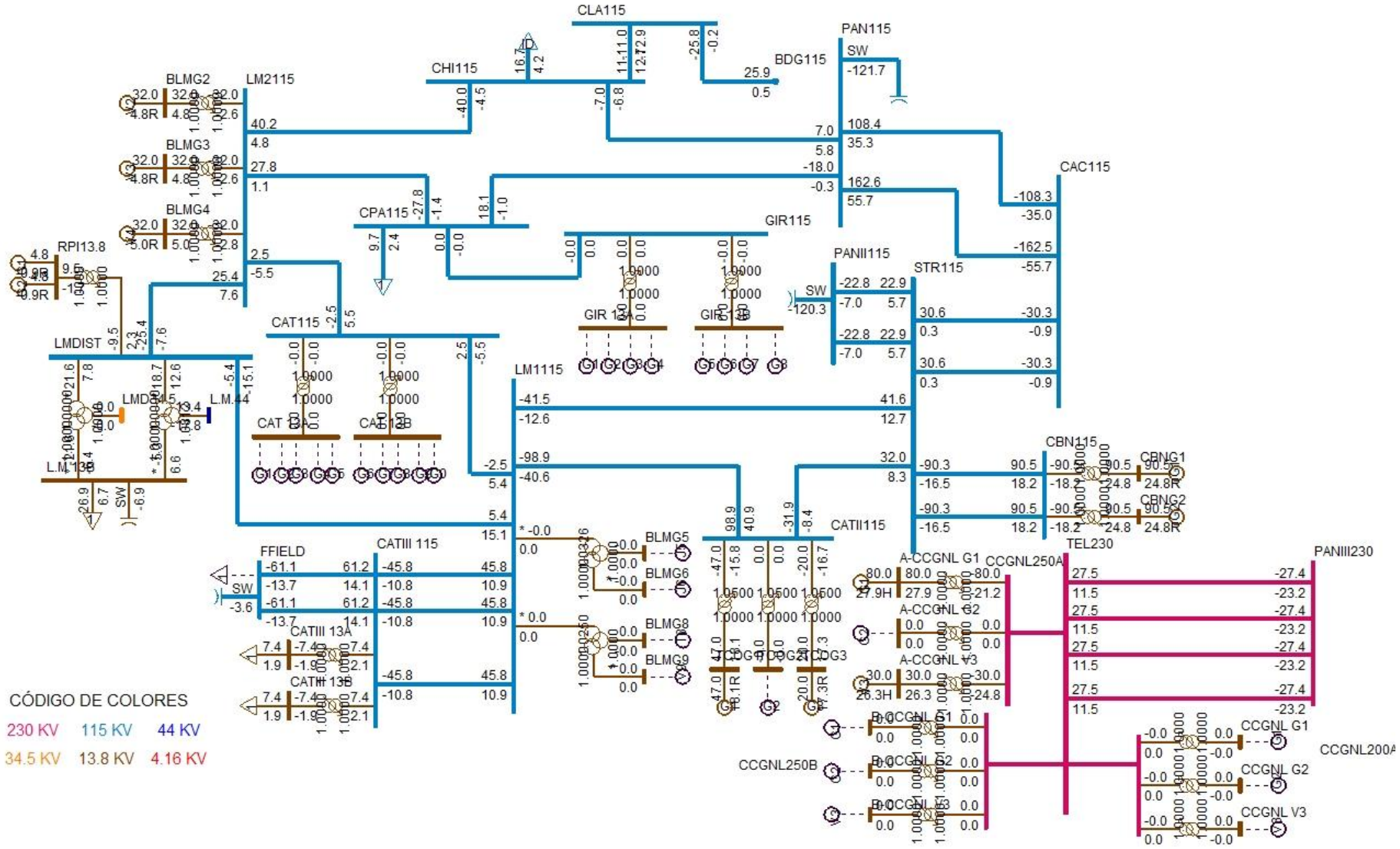
CLA115
CHI115
PAN115
BDG115
BLMG2
BLMG3
BLMG4
LM2115
CPA115
GIR115
CAC115
RPI13.8
LMDIST
CAT115
CAT 13A
CAT 13B
LM1115
PANII115
STR115
CBN115
CBNG1
CBNG2
CATII115
TEL230
PANIII230
FFIELD
CATIII 115
CATIII 13A
CATIII 13B
BLMG5
BLMG6
BLMG8
BLMG9
A-CCGNL G1
A-CCGNL G2
A-CCGNL V3
CCGNL250A
CCGNL250B
CCGNL G1
CCGNL G2
CCGNL V3
CCGNL200A
CÓDIGO DE COLORES
230 KV
115 KV
44 KV
34.5 KV
13.8 KV
4.16 KV

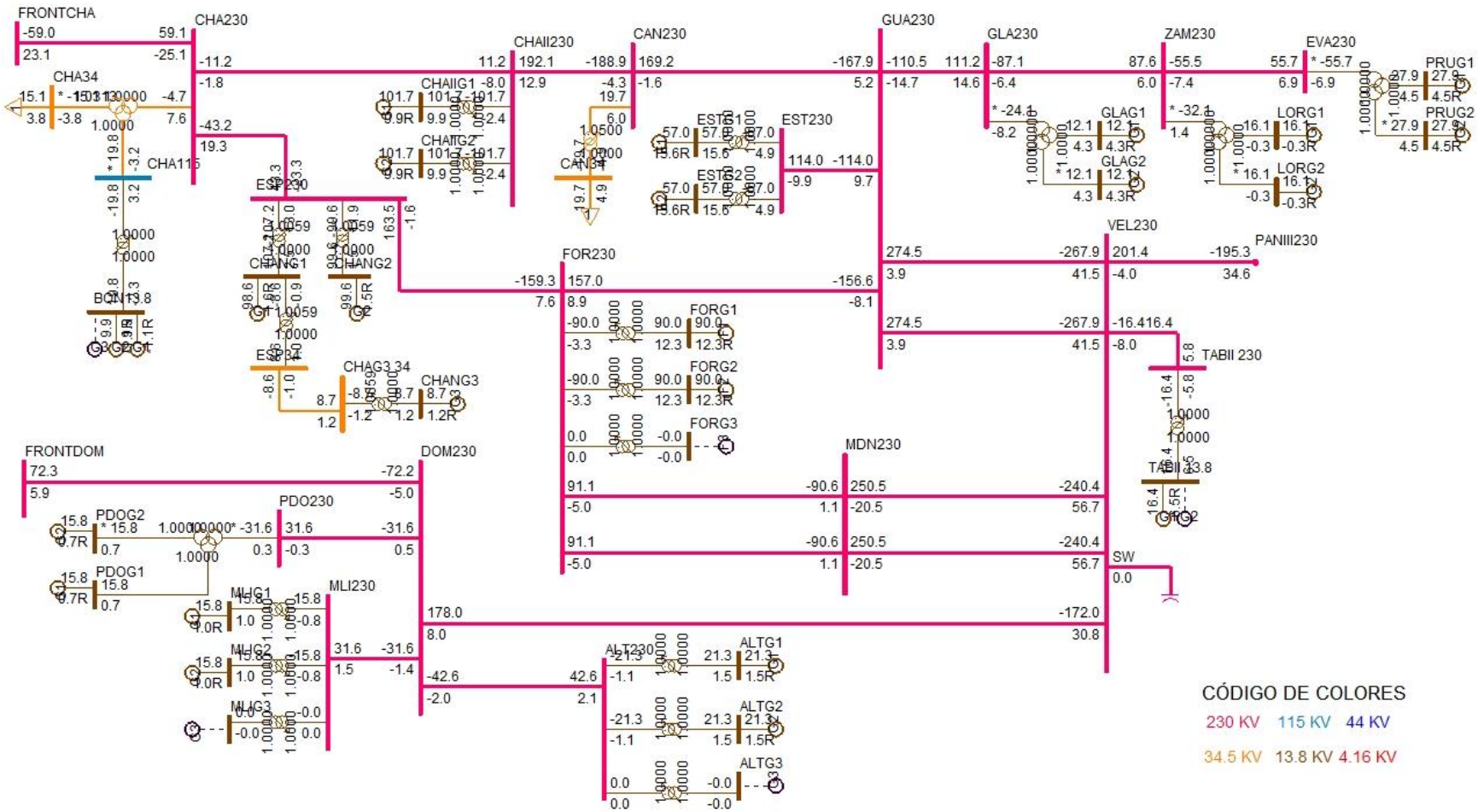
FRONTCHA
CHA230
CHA34
CHA115
CHAII230
CHAIIG1
CHAIIG2
CAN230
CAN34
ESP230
ESP34
CHANG1
CHANG2
CHAG3 34
CHANG3
BOT 13.8
FOR230
FORG1
FORG2
FORG3
EST230
ESTG1
ESTG2
GUA230
GLA230
GLAG1
GLAG2
ZAM230
LORG1
LORG2
EVA230
PRUG1
PRUG2
VEL230
PANIII230
TABII 230
TABII 13.8
GRG2
MDN230
SW
FRONTDOM
DOM230
PDO230
PDOG2
PDOG1
MLI230
MLIG1
MLIG2
MLIG3
ALT230
ALTG1
ALTG2
ALTG3
CÓDIGO DE COLORES
230 KV
115 KV
44 KV
34.5 KV
13.8 KV
4.16 KV

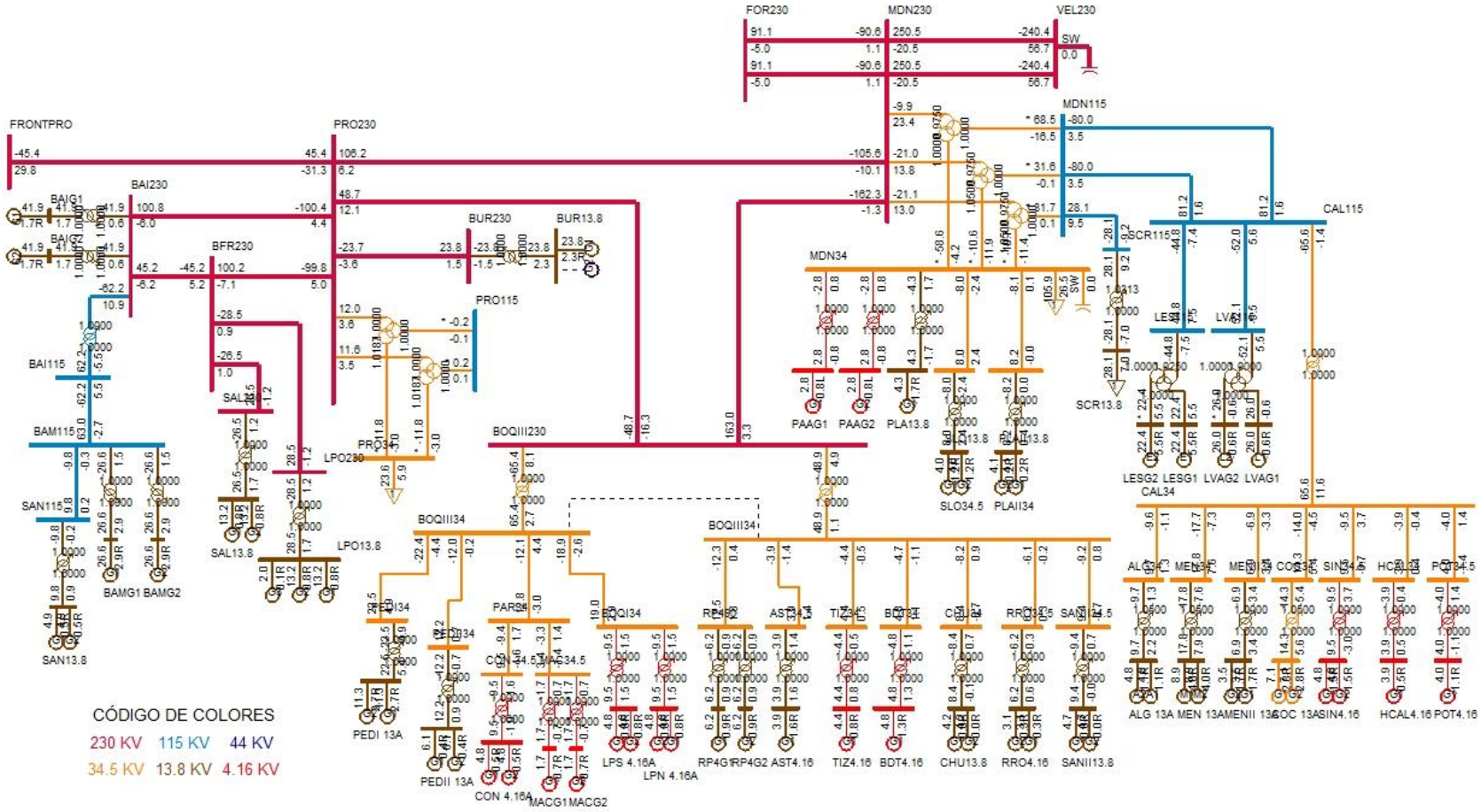
FOR230
MDN230
VEL230
SW
MDN115
FRONTPRO
PRO230
BAI230
BAIG1
BAIG2
BAI115
BFR230
BUR230
BUR13.8
PRO115
MDN34
SCR115
CAL115
SCR13.8
PAAG1
PAAG2
PLA13.8
SLO34.5
PLAII34
LESG2
LESG1
LVAG2
LVAG1
CAL34
BAM115
SAN115
BAMG1
BAMG2
SAN13.8
SAL34.5
SAL13.8
LPO230
LPO13.8
PRO13.8
BOQIII230
BOQIII34
PAR34.5
PEDI 13A
PEDII 13A
CON 4.16A
MACG1
MACG2
LPS 4.16A
LPN 4.16A
RP4G1
RP4G2
AST4.16
TIZ4.16
BDT4.16
CHU13.8
RRO4.16
SANII13.8
ALG 13A
MEN 13A
MENII 13A
COC 13A
SIN4.16
HCAL4.16
POT4.16
CÓDIGO DE COLORES
230 KV 115 KV 44 KV
34.5 KV 13.8 KV 4.16 KV

DESPACHO DE GENERACIÓN PARA ÁREA 6-PANAMÁ

# BARRA	NOMBRE	ID	POTENCIA ACTIVA GENERADA (MW)	POTENCIA REACTIVA GENERADA (MVAR)
6071	BLMG2	V2	32	4.8
6072	BLMG3	V3	32	4.8
6073	BLMG4	V4	32	5
6090	LESG1	E1	22.4	5.5
6091	LESG2	E2	22.4	5.5
6094	LVAG1	L1	26	-0.6
6095	LVAG2	L2	26	-0.6
6097	FORG1	F1	90	12.3
6098	FORG2	F2	90	12.3
6101	BAYG1	B1	50	15.3
6102	BAYG2	B2	50	15.3
6176	ESTG1	E1	57	15.6
6177	ESTG2	E2	57	15.6
6264	CHANG1	G1	98.6	1.6
6265	CHANG2	G2	99.6	1.5
6268	CHANG3	G3	8.7	1.2
6291	TCOG1	G1	47	18.1
6293	TCOG3	G3	20	17.3
6311	ALG 13A	A1	4.8	1.1
6311	ALG 13A	A2	4.8	1.1
6321	MEN 13A	M1	8.9	4
6321	MEN 13A	M2	8.9	4
6333	BAMG1	G1	26.6	2.9
6334	BAMG2	G2	26.6	2.9
6335	BAIG1	G1	41.9	1.7
6336	BAIG2	G2	41.9	1.7
6361	GLAG1	G1	12.1	4.3
6362	GLAG2	G2	12.1	4.3
6364	LORG1	G1	16.1	-0.3
6365	LORG2	G2	16.1	-0.3
6367	PRUG1	G1	27.9	4.5
6368	PRUG2	G2	27.9	4.5
6371	CBNG1	G1	90.5	24.8
6372	CBNG2	G2	90.5	24.8
6384	PEDI 13A	G1	11.2	2.7
6384	PEDI 13A	G2	11.2	2.7
6385	PEDII 13A	G1	6.1	0.4

6385	PEDII 13A	G2	6.1	0.4
6391	ODA13.8	G1	4.3	-0.6
6391	ODA13.8	G2	4.3	-0.6
6413	PRIG1	G1	98.9	44.3
6414	PRIG2	G2	98.9	44.3
6416	A-CCGNL G1	G1	80	27.9
6418	A-CCGNL V3	V3	30	26.3
6433	RDV0.69	G1	45	14.8
6435	MAR0.69	G1	7.9	2.6
6437	NCH0.69	G1	28.1	9.2
6439	POR0.69	G1	18	5.9
6452	LAL13.8	G1	8.7	0.3
6452	LAL13.8	G2	8.7	0.3
6454	LALII 13.8	G1	14.2	0.4
6454	LALII 13.8	G2	14.2	0.4
6456	LALIII 13.	G1	10.4	-0.1
6461	CHAIIG1	G1	101.7	9.9
6462	CHAIIG2	G2	101.7	9.9
6510	MACG1	G1	1.7	-0.7
6511	MACG2	G2	1.7	-0.7
6520	PAAG1	G1	2.8	-0.8
6521	PAAG2	G2	2.8	-0.8
6530	CON 4.16A	G1	4.8	-0.5
6530	CON 4.16A	G2	4.8	-0.5
6560	PLA13.8	G1	4.3	-1.7
6570	FRA13.8	G1	2.6	0.8
6570	FRA13.8	G2	2.6	0.8
6600	LHU13.8	G1	4.8	-1.1
6621	LPS 4.16A	G1	4.8	0.8
6621	LPS 4.16A	G2	4.8	0.8
6623	LPN 4.16A	G1	4.8	0.8
6623	LPN 4.16A	G2	4.8	0.8
6631	COC 13A	G1	7.1	2.8
6631	COC 13A	G2	7.1	2.8
6641	MENII 13A	G1	3.5	1.7
6641	MENII 13A	G2	3.5	1.7
6651	BDT4.16	G1	4.8	1.3
6661	HCAL4.16	G1	3.9	0.5
6671	RP4G1	G1	6.2	0.9
6672	RP4G2	G2	6.2	0.9
6682	LPO13.8	G1	13.2	0.8

6682	LPO13.8	G2	13.2	0.8
6682	LPO13.8	G3	2	0.1
6684	SAL13.8	G1	13.2	0.8
6684	SAL13.8	G2	13.2	0.8
6692	ALTG1	G1	21.3	1.5
6693	ALTG2	G2	21.3	1.5
6696	PDOG1	G1	15.8	0.7
6697	PDOG2	G2	15.8	0.7
6699	MLIG1	G1	15.8	1
6700	MLIG2	G2	15.8	1
6711	TIZ4.16	G1	4.4	0.8
6721	SIN4.16	G1	4.8	-1.5
6721	SIN4.16	G2	4.8	-1.5
6731	SAN13.8	G1	4.9	0.5
6731	SAN13.8	G2	4.9	0.5
6736	SANII13.8	G1	4.7	0
6736	SANII13.8	G2	4.7	0
6741	CHU13.8	G1	4.2	0
6741	CHU13.8	G2	4.2	0
6750	BON13.8	G1	9.9	-1.1
6750	BON13.8	G2	9.9	-1.1
6764	ESCHO13	G1	4.8	1
6764	ESCHO13	G2	4.8	1
6766	CRU13.8	G1	9.8	-0.7
6766	CRU13.8	G2	9.8	-0.7
6769	LAG13.8	G1	4.8	-0.9
6769	LAG13.8	G2	4.8	-0.9
6772	CAÑ13.8	G1	2.8	0.2
6772	CAÑ13.8	G2	2.8	0.2
6774	BAR13.8	G1	7.1	3.2
6778	CEV13.8	G1	3.8	0.2
6781	CMI13.8	G1	2.8	1.4
6781	CMI13.8	G2	2.8	1.4
6783	REM13.8	G1	4.8	0
6783	REM13.8	G2	4.8	0
6784	SMAG1	G1	9.5	2
6785	SMAG2	G2	9.5	2
6791	SMA82G1	G1	12.2	-0.8
6792	SMA82G2	G2	12.2	-0.8
6801	RRO4.16	G1	3.1	0.3
6801	RRO4.16	G2	3.1	0.3

6821	PLAII13.8	G1	4.1	0.2
6821	PLAII13.8	G2	4.1	0.2
6831	SLO13.8	G1	4	1.2
6831	SLO13.8	G2	4	1.2
6841	BUR13.8	G1	23.8	2.3
6851	POT4.16	G1	4	-1.1
6861	BBL13.8	G1	12.7	3.5
6861	BBL13.8	G2	12.7	3.5
6861	BBL13.8	G3	1.8	0.5
6871	TABII 13.8	G1	16.4	6.5
6930	LPA13.8	G1	1.9	-0.5
6935	LTR13.8	G1	0.9	-0.2
6940	RPI13.8	G1	4.8	-0.9
6940	RPI13.8	G2	4.8	-0.9
6951	AST4.16	G1	3.9	1.6
6998	SVC-LSA	C1	0	192.3
6999	SVC-PAN II	C1	0	92.5
GENERACIÓN TOTAL DEL ÁREA 6			2567.9	765.4

DESPACHO DE GENERACIÓN PARA ÁREA 7-CANAL

# BARRA	NOMBRE	ID	POTENCIA ACATIVA GENERADA (MW)	POTENCIA REACTIVA GENERADA (MVAR)
6134	MADG1	G1	11.4	3.1
6135	MADG2	G2	11.4	2.6
6136	MADG3	G3	11.4	2.6
6140	GAT6A	G1	2.8	-0.2
6140	GAT6A	G2	2.8	-0.2
6140	GAT6A	G3	2.8	-0.2
6140	GAT6A	G4	4.3	-0.3
6140	GAT6A	G5	4.3	-0.3
6140	GAT6A	G6	4.3	-0.3
6155	MIR13B	G7	17	8
6155	MIR13B	G8	17	8
GENERACIÓN TOTAL DEL ÁREA 7			89.6	22.7

BARRAS EN 230 KV CON VOLTAJES MAYORES A (1)

# BARRA	NOMBRE	V(PU)	V(KV)	# BARRA	NOMBRE	V(PU)	V(KV)
6100	BAY230	1.0175	234.02	6171	PAC230	1.0044	231.02
6260	CHA230	1.016	233.68	6263	ESP230	1.013	232.98
6363	ZAM230	1.0007	230.16	6366	EVA230	1.0045	231.03
6400	FRONTCHA	1.0181	234.16	6410	PET230	1.0104	232.38
6412	PRI230	1.0349	238.02	6415	CCGNL250A	1.0044	231.01
6420	CCGNL250	1.0044	231.01	6425	CCGNL200A	1.0044	231.01
6429	TEL230	1.0044	231.01	6430	ECO230	1.002	230.47
6440	MET230	1.0309	237.11	6450	LAL230	1.0019	230.43
6460	CHAII230	1.0154	233.55	6500	FRONTDOM	1.0008	230.19
6590	24DIC230	1.0018	230.41	6790	SMA82	1.0013	230.29

BARRAS EN 230 KV CON VOLTAJES MENORES A (1)

# BARRA	NOMBRE	V(PU)	V(KV)	# BARRA	NOMBRE	V(PU)	V(KV)
6000	FRONTPRO	0.9987	229.7	6001	PAN230	0.9858	226.73
6005	CHO230	0.9852	226.6	6011	MDN230	0.9864	226.88
6014	PRO230	0.9964	229.17	6096	FOR230	0.9914	228.02
6105	PAM230	0.9852	226.6	6178	EST230	0.9877	227.16
6179	GUA230	0.9876	227.15	6182	VEL230	0.979	225.16
6240	EHIG230	0.9885	227.35	6330	BAI230	0.9993	229.83
6340	CAN230	0.9938	228.57	6345	PM230-29	0.9897	227.63
6360	GLA230	0.9941	228.65	6380	BOQIII230	0.9915	228.04
6471	PANIII23	0.9922	228.19	6680	BFR230	0.9991	229.79
6681	LPO230	0.9992	229.81	6683	SAL230	0.9991	229.8
6690	DOM230	0.9982	229.59	6691	ALT230	0.9987	229.7
6695	PDO230	0.9992	229.82	6698	MLI230	0.9991	229.8
6760	SBA230	0.9843	226.39	6840	BUR230	0.9971	229.34
6860	BBL230	0.981	225.63	6870	TABII 230	0.9802	225.45

BARRAS EN 115 KV CON VOLTAJES MAYORES A (1)

# BARRA	NOMBRE	V(PU)	V(KV)	# BARRA	NOMBRE	V(PU)	V(KV)
6002	PAN115	1.0072	115.83	6004	PANII115	1.0013	115.15
6009	LSA115	1.0046	115.53	6018	CAC115	1.0056	115.65
6024	CHI115	1.0015	115.17	6036	SMA115	1.0048	115.55
6055	MOS115B	1.0017	115.2	6059	LM1115	1.0119	116.37
6060	LM2115	1.0119	116.37	6066	FFIELD	1.004	115.46
6074	LMDIST	1.0119	116.36	6087	CAL115	1.006	115.69
6088	LES115	1.0094	116.08	6092	LVA115	1.0064	115.74
6115	MES115	1.0038	115.43	6120	MIR115B	1.0056	115.65
6123	MIR115A	1.0055	115.63	6165	CLAY115	1.0049	115.57
6170	CPA115	1.0093	116.07	6173	STR115	1.0165	116.89
6210	TIN115	1.0045	115.51	6225	CDE115	1.0002	115.02
6261	CHA115	1.0061	115.7	6270	CAT115	1.0119	116.37
6280	GIR115	1.0093	116.07	6290	CATII115	1.0135	116.55
6295	CATIII 115	1.0085	115.98	6370	CBN115	1.0229	117.64
6453	LALII 115	1.0004	115.05	6455	LALIII 1	1.001	115.12

BARRAS EN 115 KV CON VOLTAJES MENORES A (1)

# BARRA	NOMBRE	V(PU)	V(KV)	# BARRA	NOMBRE	V(PU)	V(KV)
6012	MDN115	0.9923	114.11	6015	PRO115	0.9916	114.04
6019	CVI115A	0.9853	113.31	6027	LOC115A	0.9874	113.55
6032	MAR115A	0.9852	113.3	6040	SFR115	0.9793	112.62
6047	CLA115	0.9955	114.49	6057	TOC115	0.9954	114.47
6160	BDG115	0.9994	114.93	6230	CBA115	0.9833	113.08
6331	BAI115	0.9882	113.64	6332	BAM115	0.9957	114.51
6350	PM115-8	0.9956	114.49	6451	LAL115	0.9995	114.94
6580	LBO115	0.9846	113.23	6730	SAN115	0.9959	114.52
6761	SBA115	0.9796	112.65	6775	SMA115	0.9863	113.42
6910	GON115	0.9991	114.89	6915	SCR115	0.987	113.5

VERIFICACIÓN DE CARGA (MVA) EN LÍNEAS Y TRANSFORMADORES

DE		A				RATIN SET A		RATIN SET B		RATIN SET C	
# BARRA	NOMBRE	# BARRA	NOMBRE	CKT	CARGA	RATING	%	RATING	%	RATING	%
6000	FRONTPRO	6014	PRO230	1	55.3	400	13.8	400	13.8	450	12.3
6000	FRONTPRO	56050	RCL230A	1	54.3	200	27.2	200	27.2	--	--
6001	PAN230	6003	PANII230	1C	118.8	350	33.9	350	33.9	450	26.4
6001	PAN230	6003	PANII230	2B	118.8	350	33.9	350	33.9	450	26.4
6001	PAN230	6005	CHO230	3A	156.4	247	63.3	247	63.3	366	42.7
6001	PAN230	6005	CHO230	4A	156.4	247	63.3	247	63.3	366	42.7
6001	PAN230	6471	PANIII230	1	274.3	400	68.6	400	68.6	450	61
6001	PAN230	6471	PANIII230	2	274.3	400	68.6	400	68.6	450	61
6001	PAN230	3WNDTR	TRAF04	T4	286.9	350	82	350	82	437.5	65.6
6001	PAN230	3WNDTR	TRAFO1	T1	143.4	175	82	175	82	218.8	65.6
6001	PAN230	3WNDTR	TRAFO2	T2	143.4	175	82	175	82	218.8	65.6
6001	PAN230	3WNDTR	TRAFO3	T3	286.9	350	82	350	82	437.5	65.6
6002	PAN115	6018	CAC115	12	113.2	120	94.3	120	94.3	175	64.7
6002	PAN115	6018	CAC115	37	170.8	142	120.3	142	120.3	178	96
6002	PAN115	6024	CHI115	3A	9.7	203	4.8	203	4.8	225	4.3
6002	PAN115	6027	LOC115A	22	165	137	120.5	137	120.5	175	94.3
6002	PAN115	6027	LOC115A	38	165	137	120.5	137	120.5	175	94.3
6002	PAN115	6036	SMA115	7	104.3	93	112.1	93	112.1	175	59.6
6002	PAN115	6055	MOS115B	10	97.6	109	89.6	109	89.6	135	72.3
6002	PAN115	6170	CPA115	4A	17.9	203	8.8	203	8.8	225	8
6002	PAN115	6210	TIN115	42	33.7	151	22.3	151	22.3	175	19.3
6002	PAN115	6210	TIN115	9	33.7	151	22.3	151	22.3	175	19.3
6002	PAN115	3WNDTR	TRAF04	T4	282.6	350	80.7	350	80.7	437.5	64.6
6002	PAN115	3WNDTR	TRAFO1	T1	141.3	175	80.7	175	80.7	218.8	64.6
6002	PAN115	3WNDTR	TRAFO2	T2	141.3	175	80.7	175	80.7	218.8	64.6
6002	PAN115	3WNDTR	TRAFO3	T3	282.6	350	80.7	350	80.7	437.5	64.6
6003	PANII230	6171	PAC230	1B	36.2	186	19.5	186	19.5	350	10.4
6003	PANII230	6440	MET230	1	38.9	275	14.1	275	14.1	459	8.5
6003	PANII230	6471	PANIII230	2A	156.5	275	56.9	275	56.9	459	34.1
6003	PANII230	6471	PANIII230	3A	156.5	275	56.9	275	56.9	459	34.1
6003	PANII230	6590	24DIC230	2B	26.8	186	14.4	186	14.4	350	7.7
6003	PANII230	3WNDTR	TRAFO1	T1	114.1	175	65.2	175	65.2	218.8	52.1
6003	PANII230	3WNDTR	TRAFO2	T2	108.4	175	61.9	175	61.9	218.8	49.5
6003	PANII230	3WNDTR	TRAFO3	T3	108.4	175	61.9	175	61.9	218.8	49.5
6004	PANII115	6019	CVI115A	28	109.9	232.7	47.2	232.7	47.2	249.8	44
6004	PANII115	6019	CVI115A	29	109.9	232.7	47.2	232.7	47.2	249.8	44
6004	PANII115	6057	TOC115	32	48.4	93	52	93	52	175	27.7
6004	PANII115	6057	TOC115	33	48.4	93	52	93	52	175	27.7

6004	PANII115	6160	BDG115	1	36.9	97	38	97	38	109	33.8
6004	PANII115	6173	STR115	1	23.8	200	11.9	200	11.9	250	9.5
6004	PANII115	6173	STR115	2	23.8	200	11.9	200	11.9	250	9.5
6004	PANII115	6910	GON115	1	11.4	97	11.7	97	11.7	109	10.4
6004	PANII115	6910	GON115	2	11.4	97	11.7	97	11.7	109	10.4
6004	PANII115	3WNDTR	TRAFO1	T1	116.8	175	66.8	175	66.8	218.8	53.4
6004	PANII115	3WNDTR	TRAFO2	T2	108.5	175	62	175	62	218.8	49.6
6004	PANII115	3WNDTR	TRAFO3	T3	108.5	175	62	175	62	218.8	49.6
6005	CHO230	6008	LSA230	1	170.9	400	42.7	400	42.7	450	38
6005	CHO230	6008	LSA230	2	170.9	400	42.7	400	42.7	450	38
6005	CHO230	6105	PAM230	11	0.1	193	0	193	0	366	0
6005	CHO230	6240	EHIG230	3B	165.7	247	67.1	247	67.1	366	45.3
6005	CHO230	6240	EHIG230	4B	165.7	247	67.1	247	67.1	366	45.3
6005	CHO230	6471	PANIII230	1	101.3	400	25.3	400	25.3	450	22.5
6005	CHO230	6471	PANIII230	2	101.3	400	25.3	400	25.3	450	22.5
6005	CHO230	3WNDTR	TRAFO1	T1	25.3	50	50.7	50	50.7	62.5	40.5
6005	CHO230	3WNDTR	TRAFO2	T2	76.3	100	76.3	100	76.3	125	61
6005	CHO230	3WNDTR	TRAFO3	T3	76.3	100	76.3	100	76.3	125	61
6008	LSA230	6182	VEL230	1	195.2	400	48.8	400	48.8	450	43.4
6008	LSA230	6182	VEL230	2	195.2	400	48.8	400	48.8	450	43.4
6008	LSA230	6182	VEL230	5A	173.8	247	70.4	247	70.4	366	47.5
6008	LSA230	6240	EHIG230	3C	184.7	247	74.8	247	74.8	366	50.5
6008	LSA230	6240	EHIG230	4C	184.7	247	74.8	247	74.8	366	50.5
6008	LSA230	6410	PET230	1	23	247	9.3	247	9.3	366	6.3
6008	LSA230	6410	PET230	2	23	247	9.3	247	9.3	366	6.3
6008	LSA230	6430	ECO230	2C	130.3	275	47.4	275	47.4	459	28.4
6008	LSA230	6430	ECO230	3C	130.3	275	47.4	275	47.4	459	28.4
6008	LSA230	6450	LAL230	1	28.4	193	14.7	193	14.7	366	7.8
6008	LSA230	6450	LAL230	2	28.4	193	14.7	193	14.7	366	7.8
6008	LSA230	6760	SBA230	4A	210.6	275	76.6	275	76.6	459	45.9
6008	LSA230	6760	SBA230	5A	210.6	275	76.6	275	76.6	459	45.9
6008	LSA230	6790	SMA82	1	24.4	131	18.6	131	18.6	405	6
6008	LSA230	6860	BBL230	6A	175.5	247	71	247	71	366	47.9
6008	LSA230	3WNDTR	TRAFO1	T1	78.3	100	78.3	100	78.3	125	62.6
6008	LSA230	3WNDTR	TRAFO2	T2	56.5	70	80.7	70	80.7	87.5	64.6
6008	LSA230	3WNDTR	TRAFO3	T3	78.3	100	78.3	100	78.3	125	62.6
6009	LSA115	3WNDTR	TRAFO1	T1	80.4	100	80.4	100	80.4	125	64.3
6009	LSA115	3WNDTR	TRAFO2	T2	65.7	60	109.6	60	109.6	75	87.6
6009	LSA115	3WNDTR	TRAFO3	T3	80.4	100	80.4	100	80.4	125	64.3
6011	MDN230	6014	PRO230	1	107.5	400	26.9	400	26.9	450	23.9
6011	MDN230	6096	FOR230	7	92.1	193	47.7	193	47.7	366	25.2

6011	MDN230	6096	FOR230	8	92.1	193	47.7	193	47.7	366	25.2
6011	MDN230	6182	VEL230	5B	254.8	350	72.8	350	72.8	450	56.6
6011	MDN230	6182	VEL230	6C	254.8	350	72.8	350	72.8	450	56.6
6011	MDN230	6380	BOQIII230	9A	164.5	400	41.1	400	41.1	450	36.6
6011	MDN230	3WNDTR	TRAFO1	T1	25.4	100	25.4	100	25.4	125	20.3
6011	MDN230	3WNDTR	TRAFO2	T2	25.1	70	35.9	70	35.9	87.5	28.7
6011	MDN230	3WNDTR	TRAFO3	T3	24.8	70	35.4	70	35.4	87.5	28.3
6012	MDN115	6087	CAL115	15	80.7	93	86.8	93	86.8	175	46.1
6012	MDN115	6087	CAL115	16	80.7	93	86.8	93	86.8	175	46.1
6012	MDN115	6915	SCR115	1	29.9	143.6	20.8	161.9	18.5	--	--
6012	MDN115	3WNDTR	TRAFO1	T1	70.4	80	88	80	88	100	70.4
6012	MDN115	3WNDTR	TRAFO2	T2	31.6	60	52.7	60	52.7	75	42.2
6012	MDN115	3WNDTR	TRAFO3	T3	31.7	60	52.9	60	52.9	75	42.3
6014	PRO230	6330	BAI230	27	101.1	193	52.4	193	52.4	366	27.6
6014	PRO230	6380	BOQIII230	9B	51.7	400	12.9	400	12.9	450	11.5
6014	PRO230	6680	BFR230	8A	100.5	193	52.1	193	52.1	366	27.5
6014	PRO230	6840	BUR230	1	24.1	193	12.5	193	12.5	366	6.6
6014	PRO230	3WNDTR	TRAFO1	T1	12.5	50	25.1	50	25.1	62.5	20.1
6014	PRO230	3WNDTR	TRAFO2	T2	12.1	50	24.2	50	24.2	62.5	19.3
6015	PRO115	3WNDTR	TRAFO1	T1	0.2	50	0.5	50	0.5	62.5	0.4
6015	PRO115	3WNDTR	TRAFO2	T2	0.2	50	0.5	50	0.5	62.5	0.4
6017	CEMEX	6047	CLA115	T1	11.2	10	111.7	--	--	--	--
6017	CEMEX	6047	CLA115	T2	11.2	15	74.5	--	--	--	--
6017	CEMEX	6047	CLA115	T3	11.2	30	37.2	--	--	--	--
6018	CAC115	6027	LOC115A	6	164.3	140	117.4	140	117.4	150	109.6
6018	CAC115	6036	SMA115	1	56.6	97	58.4	97	58.4	109	52
6018	CAC115	6165	CLAY115	5A	20.9	100	20.9	100	20.9	100	20.9
6018	CAC115	6173	STR115	1A	30.1	150	20.1	150	20.1	175	17.2
6018	CAC115	6173	STR115	2A	30.1	150	20.1	150	20.1	175	17.2
6018	CAC115	6350	PM115-8	8	103	140	73.6	140	73.6	150	68.7
6019	CVI115A	6040	SFR115	11	43.3	141	30.7	141	30.7	164	26.4
6019	CVI115A	6580	LBO115	48	45.4	50	90.8	--	--	--	--
6019	CVI115A	6580	LBO115	49	45.4	50	90.8	--	--	--	--
6019	CVI115A	3WNDTR	CVI T1	T1	20.5	25	81.8	--	--	--	--
6019	CVI115A	3WNDTR	CVI T2	T2	36.4	42	86.6	--	--	--	--
6019	CVI115A	3WNDTR	CVI T3	T3	28.3	42	67.3	--	--	--	--
6024	CHI115	6025	CHI13A	T1	9.9	25	39.5	--	--	--	--
6024	CHI115	6026	CHI13B	T2	10.5	25	41.9	--	--	--	--
6024	CHI115	6047	CLA115	24	17	90	18.9	--	--	--	--
6024	CHI115	6060	LM2115	3B	40.2	203	19.8	203	19.8	225	17.9
6027	LOC115A	6032	MAR115A	21	36.8	114	32.3	114	32.3	125.4	29.3

6027	LOC115A	6230	CBA115	39	131.6	160	82.2	--	--	--	--
6027	LOC115A	6230	CBA115	40	131.6	160	82.2	--	--	--	--
6027	LOC115A	3WNDTR	LOC T1	T1	63.2	50	126.4	--	--	--	--
6027	LOC115A	3WNDTR	LOC T2	T2	77.6	50	155.2	--	--	--	--
6027	LOC115A	3WNDTR	LOC T3	T3	54.7	47	116.4	--	--	--	--
6032	MAR115A	6350	PM115-8	8	103.1	114	90.4	114	90.4	132	78.1
6032	MAR115A	3WNDTR	MAR T1	T1	51.8	50	103.6	--	--	--	--
6032	MAR115A	3WNDTR	MAR T2	T2	47.6	50	95.2	--	--	--	--
6032	MAR115A	3WNDTR	MAR T3	T3	37.7	50	75.4	--	--	--	--
6036	SMA115	6055	MOS115B	1	40.8	97	42.1	97	42.1	109	37.5
6036	SMA115	6120	MIR115B	35	5.2	97	5.3	97	5.3	109	4.8
6036	SMA115	3WNDTR	STM T1	T1	38.7	50	77.4	--	--	--	--
6036	SMA115	3WNDTR	STM T2	T2	30.3	25	121.2	--	--	--	--
6036	SMA115	3WNDTR	STM T3	T3	48.4	50	96.9	--	--	--	--
6040	SFR115	6230	CBA115	41	132.5	184	72	184	72	228	58.1
6040	SFR115	3WNDTR	SFCO T2	T2	53.2	46	115.7	--	--	--	--
6040	SFR115	3WNDTR	SFCO T3	T3	45.5	50	91.1	--	--	--	--
6040	SFR115	3WNDTR	SFCO T4	T4	73.1	50	146.2	--	--	--	--
6047	CLA115	6048	CLA13.8	T1	5.6	10.5	53	--	--	--	--
6047	CLA115	6160	BDG115	1	25.9	97	26.7	97	26.7	109	23.8
6055	MOS115B	6225	CDE115	1	37.3	142	26.3	142	26.3	178	21
6055	MOS115B	6225	CDE115	2	37.3	142	26.3	142	26.3	178	21
6055	MOS115B	3WNDTR	MOS T1	T1	40.4	50	80.7	--	--	--	--
6055	MOS115B	3WNDTR	MOS T2	T2	25.6	50	51.2	--	--	--	--
6057	TOC115	3WNDTR	TOC T1	T1	30.2	50	60.5	--	--	--	--
6057	TOC115	3WNDTR	TOC T2	T2	30.2	50	60.4	--	--	--	--
6057	TOC115	3WNDTR	TOC T3	T3	41.8	50	83.5	50	83.5	62.5	66.8
6059	LM1115	6074	LMDIST	23	15.8	90.6	17.4	--	--	--	--
6059	LM1115	6173	STR115	2B	42.9	150	28.6	150	28.6	175	24.5
6059	LM1115	6270	CAT115	0A	6	93	6.4	93	6.4	175	3.4
6059	LM1115	6290	CATII115	1C	105.6	150	70.4	150	70.4	175	60.4
6059	LM1115	6295	CATIII 115	1	46.6	93	50.1	93	50.1	175	26.6
6059	LM1115	6295	CATIII 115	30	46.6	93	50.1	93	50.1	175	26.6
6059	LM1115	6295	CATIII 115	31	46.6	93	50.1	93	50.1	175	26.6
6059	LM1115	3WNDTR	TRAFO12	T1	0	100	0	--	--	--	--
6059	LM1115	3WNDTR	TRAFO7	T1	0	100	0	--	--	--	--
6060	LM2115	6071	BLMG2	T2	32.4	50	64.7	--	--	--	--
6060	LM2115	6072	BLMG3	T3	32.4	50	64.7	--	--	--	--
6060	LM2115	6073	BLMG4	T4	32.4	50	64.8	--	--	--	--
6060	LM2115	6074	LMDIST	26	26.2	90.6	28.9	--	--	--	--
6060	LM2115	6170	CPA115	4B	27.6	203	13.6	203	13.6	225	12.2

6060	LM2115	6270	CAT115	0B	6	93	6.5	93	6.5	175	3.4
6063	MHOPE	6115	MES115	T1	13.3	42	31.7	--	--	--	--
6066	FFIELD	6067	FF13.8	T1	48.3	50	96.7	--	--	--	--
6066	FFIELD	6115	MES115	1	27	93	29	93	29	175	15.4
6066	FFIELD	6295	CATIII 115	30	62.3	93	67	93	67	175	35.6
6066	FFIELD	6295	CATIII 115	31	62.3	93	67	93	67	175	35.6
6066	FFIELD	6322	FF13.8	T2	36.1	42	86	--	--	--	--
6066	FFIELD	6323	FF13.8	T5	17.3	50	34.5	--	--	--	--
6074	LMDIST	6940	RPI13.8	T1	9.8	15	65.1	--	--	--	--
6074	LMDIST	3WNDTR	BLM T9	T9	23	50	46	50	46	62.5	36.8
6074	LMDIST	3WNDTR	BLM44T8	T8	22.5	56	40.3	--	--	--	--
6087	CAL115	6088	LES115	17	45.1	93	48.5	93	48.5	175	25.8
6087	CAL115	6092	LVA115	18	52	93	55.9	93	55.9	175	29.7
6087	CAL115	6300	CAL34	T1	66.6	62.5	106.6	--	--	--	--
6088	LES115	3WNDTR	TRAFO1	T1	45.5	54	84.2	--	--	--	--
6092	LVA115	3WNDTR	TRAFO1	T1	52.4	54	97	--	--	--	--
6096	FOR230	6097	FORG1	T1	90.8	111	81.8	--	--	--	--
6096	FOR230	6098	FORG2	T2	90.8	111	81.8	--	--	--	--
6096	FOR230	6099	FORG3	T3	0	111	0	--	--	--	--
6096	FOR230	6179	GUA230	18	158.8	276	57.5	276	57.5	459	34.6
6096	FOR230	6263	ESP230	0A	161.4	304	53.1	304	53.1	340	47.5
6100	BAY230	6101	BAYG1	T1	52.3	109	48	--	--	--	--
6100	BAY230	6102	BAYG2	T2	52.3	96	54.5	--	--	--	--
6100	BAY230	6110	BAYG3	T3	0	109	0	--	--	--	--
6100	BAY230	6171	PAC230	1A	54.4	186	29.3	186	29.3	350	15.5
6100	BAY230	6590	24DIC230	2A	53.4	186	28.7	186	28.7	350	15.3
6105	PAM230	6106	PAM 13A	T1	0	63	0	--	--	--	--
6105	PAM230	6107	PAM 13B	T2	0	63	0	--	--	--	--
6115	MES115	3WNDTR	TRAFO2	T2	14	50	28	--	--	--	--
6123	MIR115A	6165	CLAY115	5B	9.2	100	9.2	100	9.2	100	9.2
6160	BDG115	6161	BDG13A	T1	5.6	25	22.5	--	--	--	--
6160	BDG115	6162	BDG13B	T1	5.6	25	22.5	--	--	--	--
6165	CLAY115	6166	CLAY13.8	T1	15.1	30	50.5	--	--	--	--
6170	CPA115	6280	GIR115	43	0	159	0	--	--	--	--
6171	PAC230	6172	PAC 13A	T1	20.7	65	31.8	--	--	--	--
6173	STR115	6290	CATII115	1B	32.6	150	21.7	150	21.7	175	18.6
6173	STR115	6370	CBN115	1	90.3	203	44.5	203	44.5	225	40.1
6173	STR115	6370	CBN115	2	90.3	203	44.5	203	44.5	225	40.1
6176	ESTG1	6178	EST230	T1	59.1	70	84.4	--	--	--	--
6177	ESTG2	6178	EST230	T2	59.1	70	84.4	--	--	--	--
6178	EST230	6179	GUA230	19	115.9	193	60	193	60	366	31.7

6179	GUA230	6182	VEL230	16	278	350	79.4	350	79.4	450	61.8
6179	GUA230	6182	VEL230	17	278	350	79.4	350	79.4	450	61.8
6179	GUA230	6345	PM230-29	29	170.2	276	61.7	276	61.7	459	37.1
6179	GUA230	6360	GLA230	22	112.9	131	86.2	131	86.2	405	27.9
6182	VEL230	6471	PANIII230	1	205.8	764	26.9	764	26.9	900	22.9
6182	VEL230	6690	DOM230	5A	178.5	300	59.5	300	59.5	389	45.9
6182	VEL230	6760	SBA230	4B	167.5	275	60.9	275	60.9	459	36.5
6182	VEL230	6760	SBA230	5B	167.5	275	60.9	275	60.9	459	36.5
6182	VEL230	6860	BBL230	6B	151.2	247	61.2	247	61.2	366	41.3
6182	VEL230	6870	TABII 230	1	18.6	193	9.7	193	9.7	220	8.5
6210	TIN115	3WNDTR	TIN T1	T1	27	42	64.3	--	--	--	--
6210	TIN115	3WNDTR	TIN T2	T2	27	42	64.3	--	--	--	--
6210	TIN115	3WNDTR	TIN T3	T3	43.2	50	86.4	50	86.4	62.5	69.1
6225	CDE115	6226	CDE13A	T1	37.3	50	74.6	--	--	--	--
6225	CDE115	6227	CDE13B	T2	37.3	50	74.6	--	--	--	--
6230	CBA115	3WNDTR	CBAN T1	T1	59.3	50	118.5	--	--	--	--
6230	CBA115	3WNDTR	CBAN T2	T2	69.9	50	139.9	--	--	--	--
6240	EHIG230	6241	EHIG34	T1	40.2	50	80.5	--	--	--	--
6260	CHA230	6263	ESP230	0B	48.6	304	16	304	16	340	14.3
6260	CHA230	6400	FRONTCHA	21	63.2	304	20.8	304	20.8	340	18.6
6260	CHA230	6460	CHAII230	0B	13.5	304	4.5	304	4.5	340	4
6260	CHA230	3WNDTR	TRAFO1	T1	9	50	17.9	50	17.9	62.5	14.3
6261	CHA115	6750	BON13.8	T1	20.1	50	40.1	--	--	--	--
6261	CHA115	3WNDTR	TRAFO1	T1	20.1	50	40.1	50	40.1	62.5	32.1
6263	ESP230	6264	CHANG1	T1	108	125	86.4	--	--	--	--
6263	ESP230	6265	CHANG2	T2	100.3	125	80.3	--	--	--	--
6270	CAT115	6271	CAT 13A	T1	0	52	0	--	--	--	--
6270	CAT115	6272	CAT 13B	T2	0	52	0	--	--	--	--
6280	GIR115	6281	GIR 13A	T1	0	20	0	--	--	--	--
6280	GIR115	6282	GIR 13B	T2	0	66.6	0	--	--	--	--
6290	CATII115	6291	TCOG1	T1	50.4	75	67.1	--	--	--	--
6290	CATII115	6292	TCOG2	T2	0	75	0	--	--	--	--
6290	CATII115	6293	TCOG3	T3	26.4	75	35.2	--	--	--	--
6295	CATIII 115	6296	CATIII 13A	T1	7.7	25	30.8	--	--	--	--
6295	CATIII 115	6297	CATIII 13B	T2	7.7	25	30.8	--	--	--	--
6330	BAI230	6331	BAI115	T1	63.2	60	105.3	--	--	--	--
6330	BAI230	6335	BAIG1	T1	41.9	60	69.9	--	--	--	--
6330	BAI230	6336	BAIG2	T2	41.9	60	69.9	--	--	--	--
6330	BAI230	6680	BFR230	8B	45.7	193	23.7	193	23.7	366	12.5
6331	BAI115	6332	BAM115	44	63.3	93	68.1	93	68.1	175	36.2
6332	BAM115	6333	BAMG1	T1	26.8	70	38.2	--	--	--	--

6332	BAM115	6334	BAMG2	T1	26.8	70	38.2	--	--	--	--
6332	BAM115	6730	SAN115	1	9.8	15	65.5	15	65.5	15	65.5
6340	CAN230	6341	CAN34	T1	20.6	50	41.1	--	--	--	--
6340	CAN230	6345	PM230-29	29	170.3	304	56	304	56	340	50.1
6340	CAN230	6460	CHAII230	0A	190.1	304	62.5	304	62.5	340	55.9
6360	GLA230	6363	ZAM230	23	87.8	131	67.1	131	67.1	405	21.7
6360	GLA230	3WNDTR	TRAFO1	T1	25.5	66	38.6	--	--	--	--
6363	ZAM230	6366	EVA230	24	56	131	42.7	131	42.7	405	13.8
6363	ZAM230	3WNDTR	TRAFO1	T1	32.1	40	80.4	--	--	--	--
6366	EVA230	3WNDTR	TRAFO1	T1	56.1	64	87.7	--	--	--	--
6370	CBN115	6371	CBNG1	T1	93.8	110	85.3	--	--	--	--
6370	CBN115	6372	CBNG2	T2	93.8	110	85.3	--	--	--	--
6380	BOQIII230	6381	BOQIII34	T1	65.9	83.3	79.1	--	--	--	--
6380	BOQIII230	6386	BOQIII34	T2	49.2	83.3	59	--	--	--	--
6400	FRONTCHA	58350	CAH230	1	62.2	300	20.7	300	20.7	--	--
6410	PET230	6411	PET34	T1	68.9	100	68.9	--	--	--	--
6410	PET230	6411	PET34	T2	68.9	100	68.9	--	--	--	--
6410	PET230	6411	PET34	T3	68.9	100	68.9	--	--	--	--
6410	PET230	6412	PRI230	1	106	247	42.9	247	42.9	366	29
6410	PET230	6412	PRI230	2	106	247	42.9	247	42.9	366	29
6412	PRI230	6413	PRIG1	T1	108.4	182.6	59.3	--	--	--	--
6412	PRI230	6414	PRIG2	T2	108.4	182.6	59.3	--	--	--	--
6415	CCGNL250A	6416	A-CCGNL G1	T1	84.7	90	94.2	--	--	--	--
6415	CCGNL250A	6417	A-CCGNL G2	T2	0	90	0	--	--	--	--
6415	CCGNL250A	6418	A-CCGNL V3	T3	39.9	90	44.3	--	--	--	--
6420	CCGNL250B	6421	B-CCGNL G1	T1	0	90	0	--	--	--	--
6420	CCGNL250B	6422	B-CCGNL G2	T2	0	90	0	--	--	--	--
6420	CCGNL250B	6423	B-CCGNL V3	T3	0	90	0	--	--	--	--
6425	CCGNL200A	6426	CCGNL G1	T1	0	75	0	--	--	--	--
6425	CCGNL200A	6427	CCGNL G2	T2	0	75	0	--	--	--	--
6425	CCGNL200A	6428	CCGNL V3	T3	0	75	0	--	--	--	--
6429	TEL230	6471	PANIII230	1	36.2	275	13.2	275	13.2	459	7.9
6429	TEL230	6471	PANIII230	2	36.2	275	13.2	275	13.2	459	7.9
6429	TEL230	6471	PANIII230	3	36.2	275	13.2	275	13.2	459	7.9
6429	TEL230	6471	PANIII230	4	36.2	275	13.2	275	13.2	459	7.9
6430	ECO230	6431	ECO34.5	T1	51.6	125	41.3	--	--	--	--
6430	ECO230	6431	ECO34.5	T2	51.6	125	41.3	--	--	--	--
6430	ECO230	6471	PANIII230	2B	177.1	275	64.4	275	64.4	459	38.6
6430	ECO230	6471	PANIII230	3B	177.1	275	64.4	275	64.4	459	38.6
6440	MET230	6441	MET34.5	T1	11.9	50	23.9	--	--	--	--
6450	LAL230	3WNDTR	TRAFO1	T1	56.5	100	56.5	100	56.5	125	45.2

6451	LAL115	6453	LALII 115	1	19.5	93	20.9	93	20.9	175	11.1
6451	LAL115	6453	LALII 115	2	19.5	93	20.9	93	20.9	175	11.1
6451	LAL115	3WNDTR	TRAFO1	T1	38.9	80	48.6	80	48.6	100	38.9
6453	LALII 115	6454	LALII 13.8	T1	28.5	35	81.5	--	--	--	--
6453	LALII 115	6455	LALIII 115	1	10.5	93	11.2	93	11.2	175	6
6455	LALIII 115	6456	LALIII 13.8	T1	10.5	25	41.8	--	--	--	--
6460	CHAII230	6461	CHAIIG1	T1	102.1	120	85.1	--	--	--	--
6460	CHAII230	6462	CHAIIG2	T2	102.1	120	85.1	--	--	--	--
6500	FRONTDOM	6690	DOM230	5B	72.5	300	24.2	300	24.2	389	18.6
6500	FRONTDOM	56052	RCL230B	1	72.5	374	19.4	374	19.4	--	--
6580	LBO115	6581	LBO13	T1	44.7	50	89.4	--	--	--	--
6580	LBO115	6581	LBO13	T2	44.7	50	89.4	--	--	--	--
6590	24DIC230	6591	24-dic-13	T1	41.6	50	83.2	--	--	--	--
6680	BFR230	6681	LPO230	1	28.5	193	14.8	193	14.8	366	7.8
6680	BFR230	6683	SAL230	1	26.6	193	13.8	193	13.8	366	7.3
6681	LPO230	6682	LPO13.8	T1	28.5	33.3	85.6	--	--	--	--
6683	SAL230	6684	SAL13.8	T1	26.6	31	85.7	--	--	--	--
6690	DOM230	6691	ALT230	35	42.7	374	11.4	374	11.4	--	--
6690	DOM230	6695	PDO230	33	31.7	374	8.5	374	8.5	--	--
6690	DOM230	6698	MLI230	34	31.7	374	8.5	374	8.5	--	--
6691	ALT230	6692	ALTG1	T1	21.4	26	82.2	--	--	--	--
6691	ALT230	6693	ALTG2	T2	21.4	26	82.2	--	--	--	--
6691	ALT230	6694	ALTG3	T3	0	26	0	--	--	--	--
6695	PDO230	3WNDTR	TRAFO1	T1	31.6	40	79.1	--	--	--	--
6698	MLI230	6699	MLIG1	T1	15.9	20	79.3	--	--	--	--
6698	MLI230	6700	MLIG2	T2	15.9	20	79.3	--	--	--	--
6698	MLI230	6701	MLIG3	T3	0	20	0	--	--	--	--
6730	SAN115	6731	SAN13.8	T1	9.8	13.2	74.4	--	--	--	--
6760	SBA230	3WNDTR	TRAFO1	T1	87.7	100	87.7	--	--	--	--
6761	SBA115	6775	SMA115	1	28.8	28.7	100.4	28.7	100.4	32.8	87.9
6761	SBA115	3WNDTR	TRAFO1	T1	28.2	100	28.2	--	--	--	--
6775	SMA115	6776	SMA34	T1	28.5	50	56.9	--	--	--	--
6790	SMA82	3WNDTR	TRAFO1	T1	24.4	60	40.7	--	--	--	--
6840	BUR230	6841	BUR13.8	T1	23.9	60	39.8	--	--	--	--
6860	BBL230	6861	BBL13.8	T1	28.1	30	93.8	--	--	--	--
6870	TABII 230	6871	TABII 13.8	T1	17.6	55	32	--	--	--	--
6910	GON115	6911	GON13.8	T1	22.7	50	45.5	--	--	--	--
6915	SCR115	6916	SCR13.8	T1	29.5	50	59.1	--	--	--	--
6036	SMA115	6120	MIR115B	35	5.2	97	5.3	97	5.3	109	4.8
6120	MIR115B	6122	MIRG10	T1	0	50	0	--	--	--	--
6120	MIR115B	6124	MIR44	T3	5.3	75	7	--	--	--	--

6121	MIRG9	6123	MIR115A	T1	0	50	0	--	--	--	--
6123	MIR115A	6124	MIR44	T1	4.6	47	9.8	--	--	--	--
6123	MIR115A	6124	MIR44	T2	4.6	50	9.2	--	--	--	--
6123	MIR115A	6165	CLAY115	5B	9.2	100	9.2	100	9.2	100	9.2

REPORTE DE GENERACIÓN, PÉRDIDAS E INTERCAMBIO EN ÁREAS
MW/MVAR

AREA	DE GENERACIÓN	A CARGA	TO BUS SHUNT	FROM CHARGING	A PÉRDIDAS	TO TIE LINES	TO TIES + LOADS	DESIRED NET INT
1	1131	1230	0	0	25.2	-124.2	-124.2	0
GUATEMAL	53.9	379.7	0.8	638.1	296.4	15.1	15.1	
2	1068.1	1050	0	0	18.3	-0.2	-0.2	0
SALVADOR	230.1	310.1	-127.3	193.8	227.1	14	14	
3	1685.6	1644	0	0	41.8	-0.1	-0.1	0
HONDURAS	212.8	534	-296.9	700.6	645.4	30.8	30.8	
4	403.8	398	0	0	6.6	-0.7	-0.7	0
NICARAGU	-107.9	184.4	-24.3	335.1	94.8	-27.6	-27.6	
5	1250	1235.5	0	0	15.4	-0.9	-0.9	0
C.RICA	-50.2	313.9	-227.2	474.9	271.5	66.4	66.4	
6	2567.9	2391.3	0	0	152.2	24.4	24.4	-10
PANAMA	765.4	599.4	-655.2	790.9	1667	-54.9	-54.9	
7	89.6	78.8	0	0	3.3	7.5	7.5	10
ACANAL	22.7	19.8	-13.6	0	15.7	0.8	0.8	
8	32844.3	32750.2	0	0	0	94.2	94.2	0
MEXICO	8814.9	8859.5	0	0	0	-44.6	-44.6	
COLUMN	41040.5	40777.8	0	0	262.6	0	0	0
TOTALS	9941.7	11200.9	-1343.6	3133.4	3217.8	0	0	

Cont. 26: Mata de Nance – Veladero

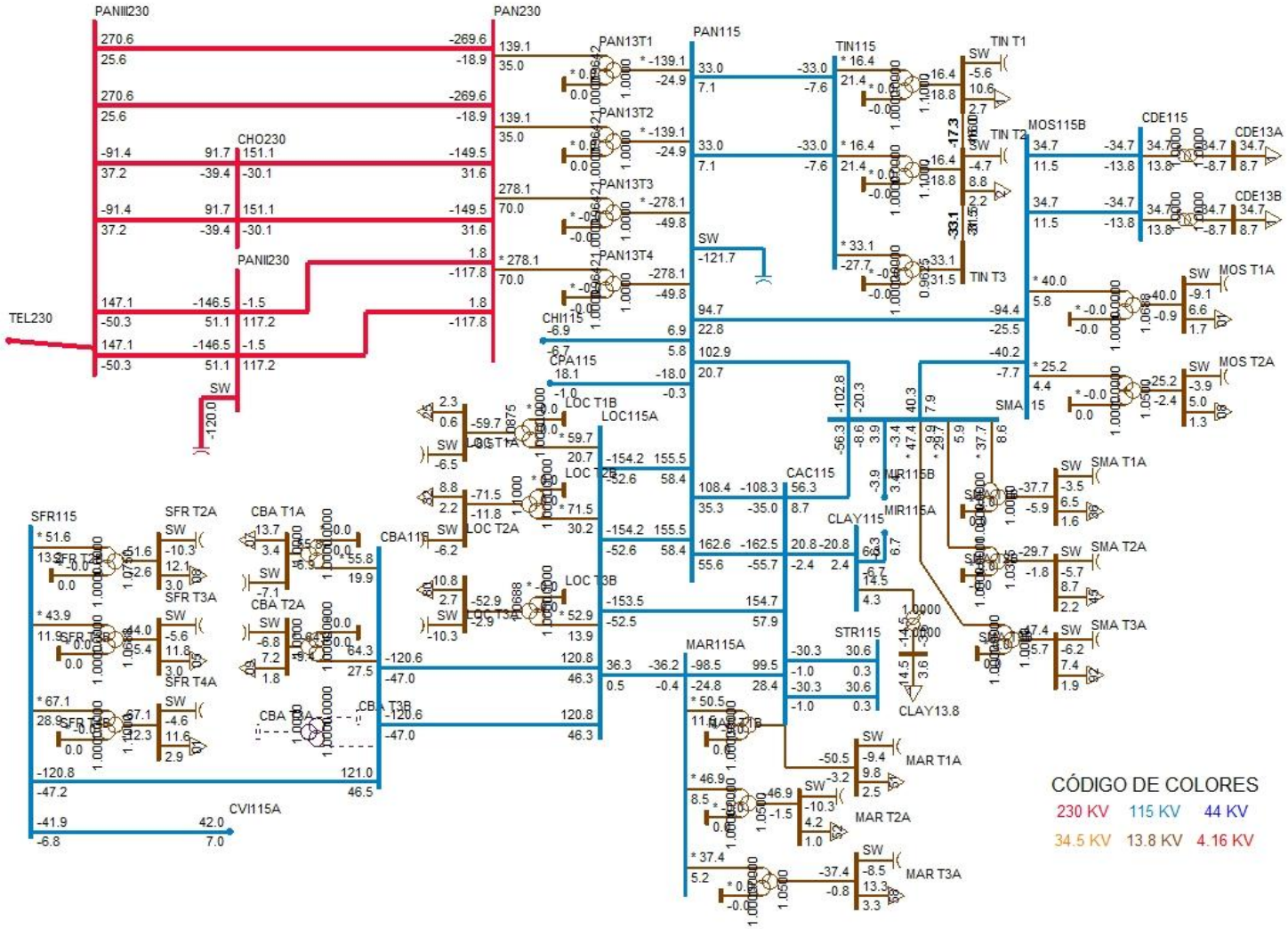
PANIII230
PAN230
PAN115
PAN13T1
PAN13T2
PAN13T3
PAN13T4
CHO230
PANII230
TEL230
CHI115
CPA115
LOC115A
LOC T1B
LOC T1A
LOC T2B
LOC T2A
LOC T3B
LOC T3A
CAC115
TIN115
TIN T1
TIN T2
TIN T3
MOS115B
CDE115
CDE13A
CDE13B
MOS T1A
MOS T2A
SMA
SMA T1A
SMA T2A
SMA T3A
MIR115B
MIR115A
CLAY115
CLAY13.8
STR115
MAR115A
MAR T1A
MAR T2A
MAR T3A
SFR115
SFR T2A
SFR T3A
SFR T4A
SFR T2B
SFR T3B
SFR T4B
CBA T1A
CBA T2A
CBA T3A
CBA T3B
CBA115
CVI115A
SW
CÓDIGO DE COLORES
230 KV
115 KV
44 KV
34.5 KV
13.8 KV
4.16 KV

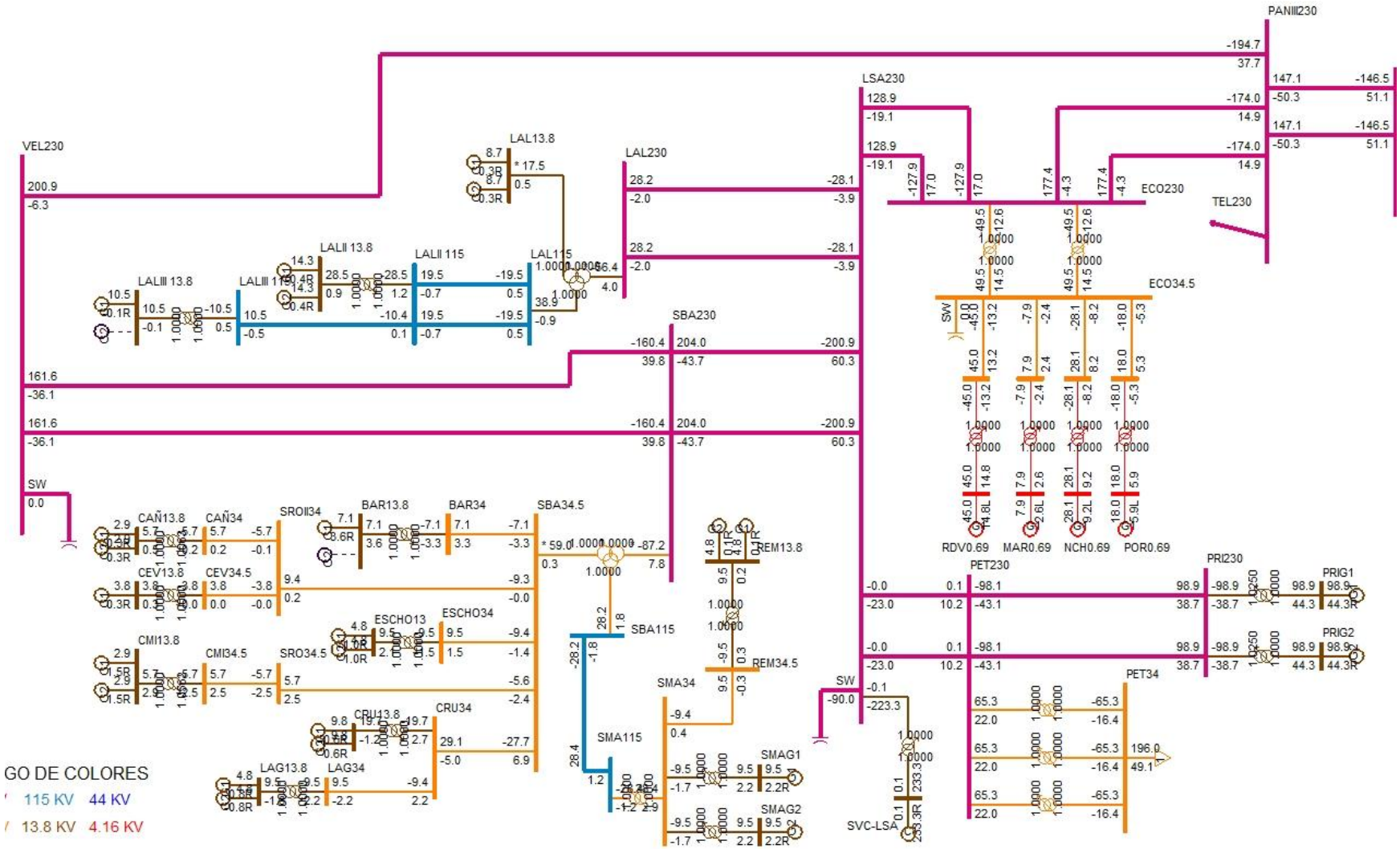
VEL230
LAL13.8
LAL230
LALII 13.8
LALII 115
LALIII 13.8
LALIII 115
LAL115
LSA230
PANIII230
ECO230
TEL230
ECO34.5
SBA230
SW
CAÑ13.8
CAÑ34
SROII34
BAR13.8
BAR34
SBA34.5
REM13.8
REM34.5
CEV13.8
CEV34.5
ESCHO13
ESCHO34
SBA115
CMI13.8
CMI34.5
SRO34.5
SMA34
SMA115
SMAG1
SMAG2
CRU13.8
CRU34
LAG13.8
LAG34
RDV0.69
MAR0.69
NCH0.69
POR0.69
PET230
PET34
PRI230
PRIG1
PRIG2
SVC-LSA
GO DE COLORES
115 KV
44 KV
13.8 KV
4.16 KV

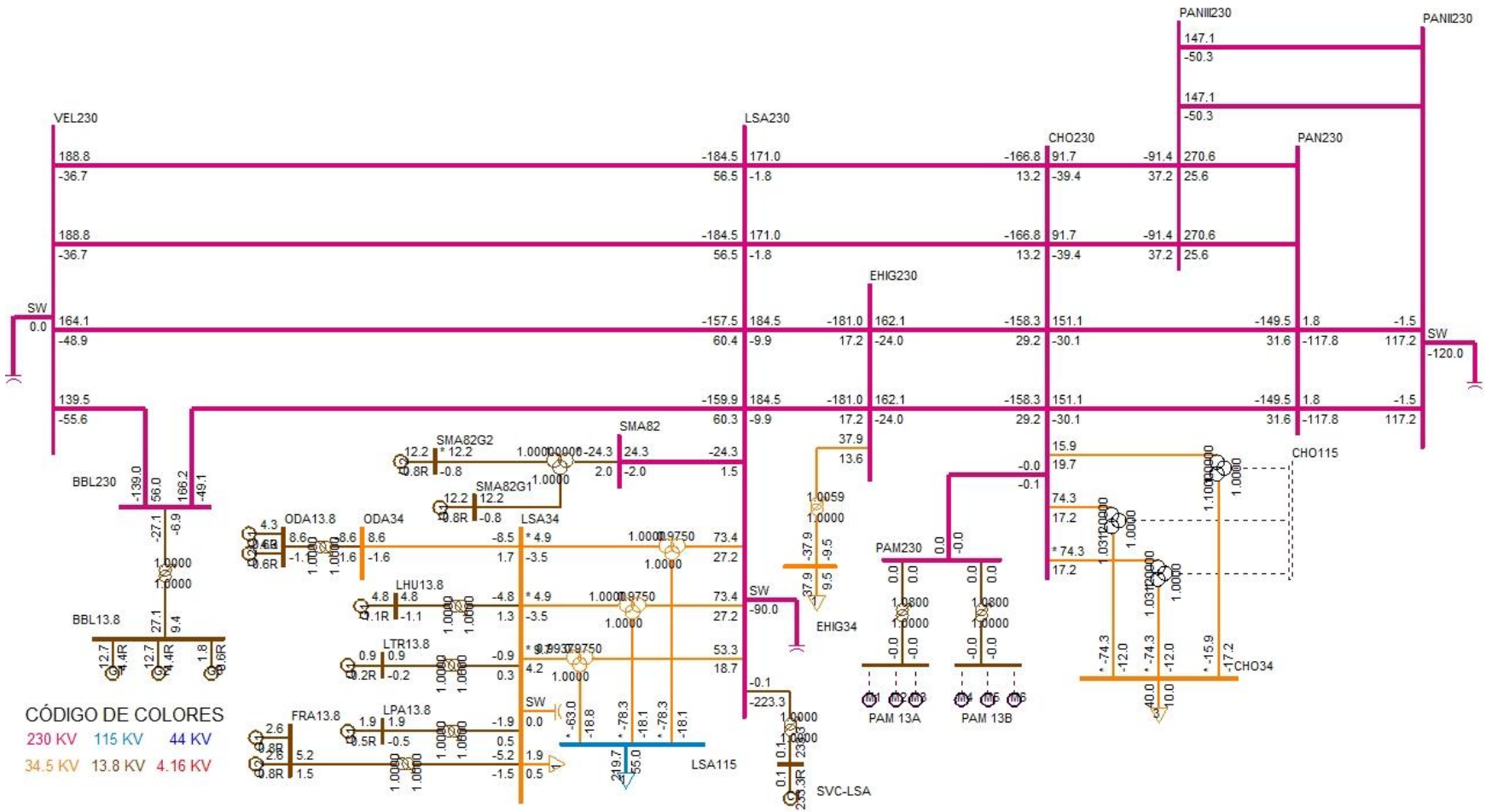
VEL230
LSA230
CHO230
PANII230
PANIII230
PAN230
EHIG230
SW
BBL230
BBL13.8
ODA13.8
ODA34
LSA34
SMA82
SMA82G2
SMA82G1
LHU13.8
LTR13.8
FRA13.8
LPA13.8
PAM230
PAM 13A
PAM 13B
EHIG34
CHO115
CHO34
LSA115
SVC-LSA
CÓDIGO DE COLORES
230 KV 115 KV 44 KV
34.5 KV 13.8 KV 4.16 KV

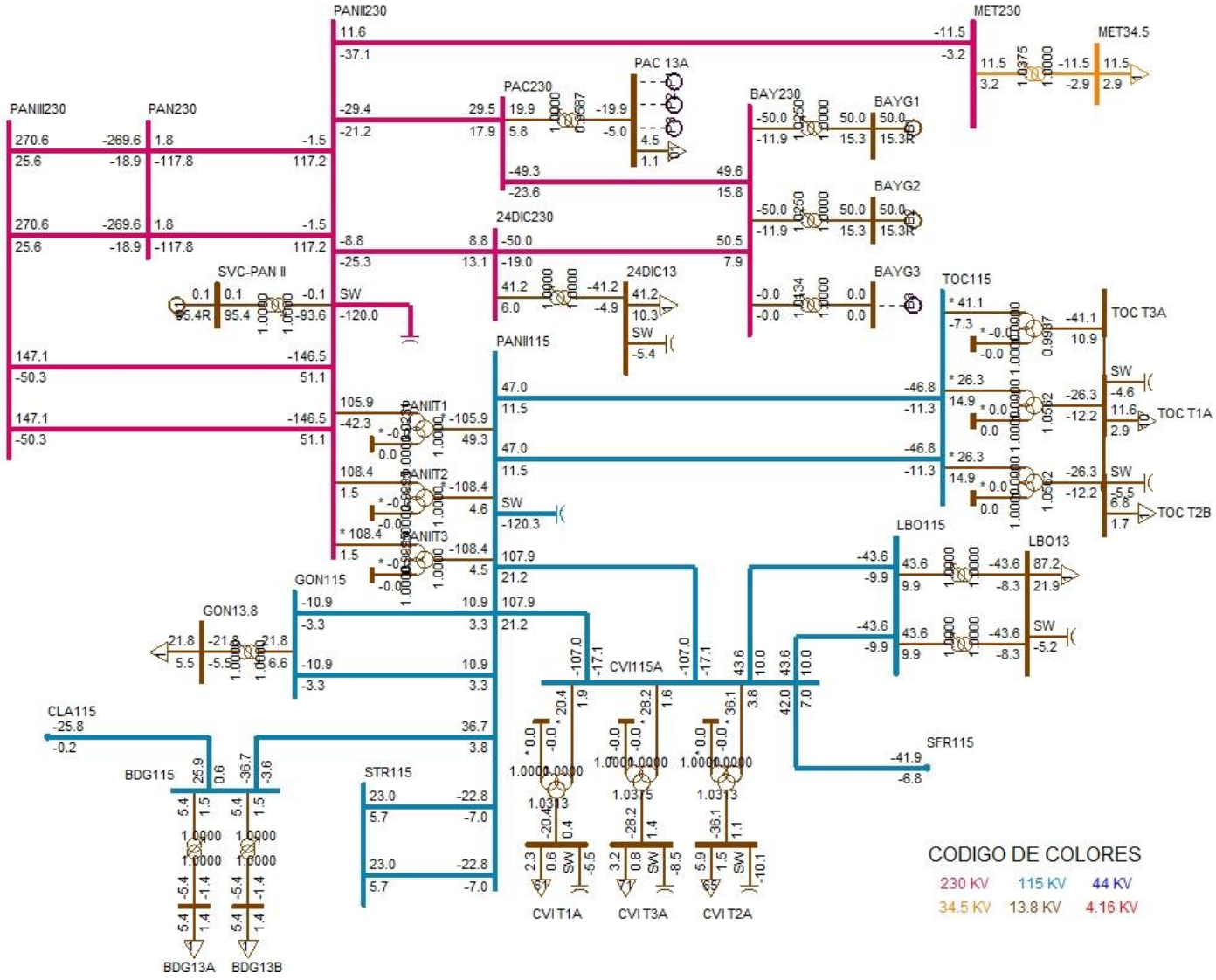
PANII230
PANIII230
PAN230
MET230
MET34.5
PAC 13A
PAC230
BAY230
BAYG1
BAYG2
BAYG3
24DIC230
24DIC13
SVC-PAN II
SW
PANII115
PANIT1
PANIT2
PANIT3
TOC115
TOC T3A
TOC T1A
TOC T2B
LBO115
LBO13
GON115
GON13.8
CVII115A
SFR115
CLA115
BDG115
STR115
BDG13A
BDG13B
CVI T1A
CVI T3A
CVI T2A
CODIGO DE COLORES
230 KV
115 KV
44 KV
34.5 KV
13.8 KV
4.16 KV

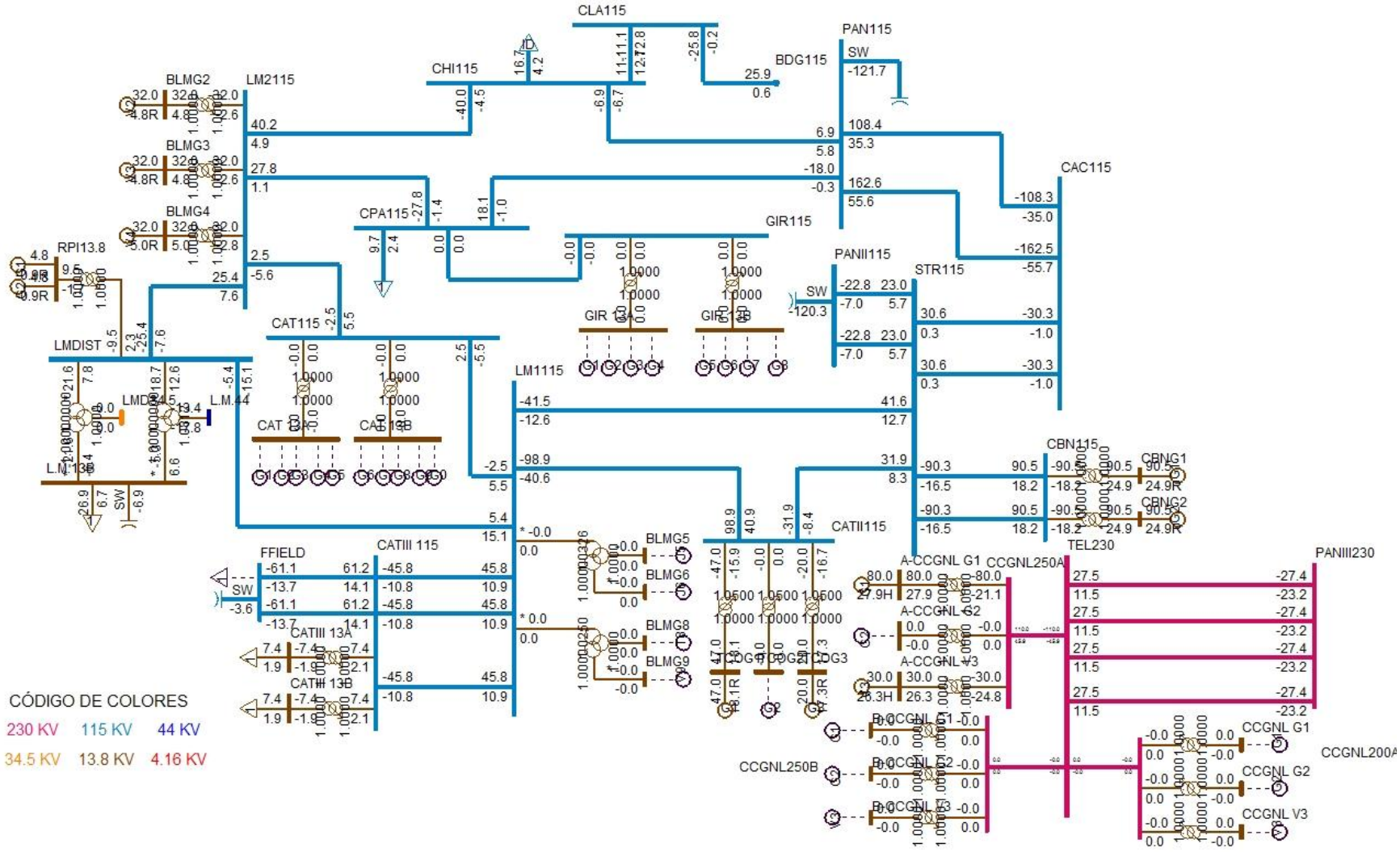
CLA115
PAN115
SW
-121.7
BDG115
25.9
0.6
CHI115
BLMG2
LM2115
BLMG3
BLMG4
RPI13.8
CPA115
GIR115
PANII115
STR115
CAC115
CAT115
LMDIST
LM1115
CBN115
CBNG1
CBNG2
CATII115
TEL230
PANIII230
FFIELD
CATIII 115
CATIII 13A
CATII 13B
BLMG5
BLMG6
BLMG8
BLMG9
A-CCGNL G1
A-CCGNL G2
A-CCGNL V3
CCGNL250A
CCGNL250B
CCGNL200A
CCGNL G1
CCGNL G2
CCGNL V3
CÓDIGO DE COLORES
230 KV
115 KV
44 KV
34.5 KV
13.8 KV
4.16 KV

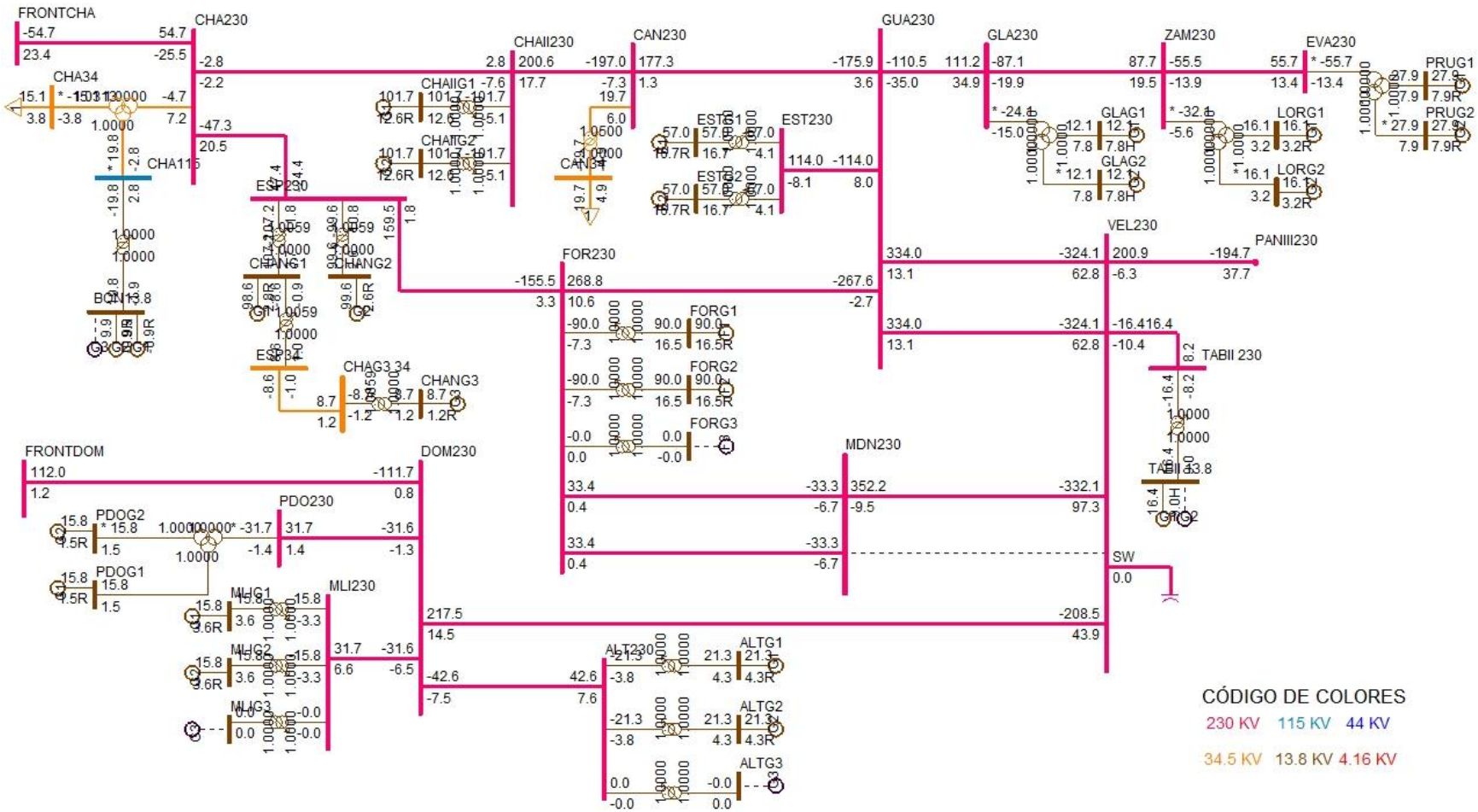
FRONTCHA
CHA230
CHA34
CHA115
CHAII230
CHAIIG1
CHAIIG2
CAN230
CAN34
ESTG1
ESTG2
EST230
GUA230
GLA230
GLAG1
GLAG2
ZAM230
EVA230
LORG1
LORG2
PRUG1
PRUG2
ESP230
ESP34
CHANG1
CHANG2
CHAG3 34
CHANG3
BON
FOR230
FORG1
FORG2
FORG3
VEL230
PANIII230
TABII 230
MDN230
SW
FRONTDOM
DOM230
PDO230
PDOG2
PDOG1
MLI230
MLIG1
MLIG2
MLIG3
ALT230
ALTG1
ALTG2
ALTG3
CÓDIGO DE COLORES
230 KV
115 KV
44 KV
34.5 KV
13.8 KV
4.16 KV

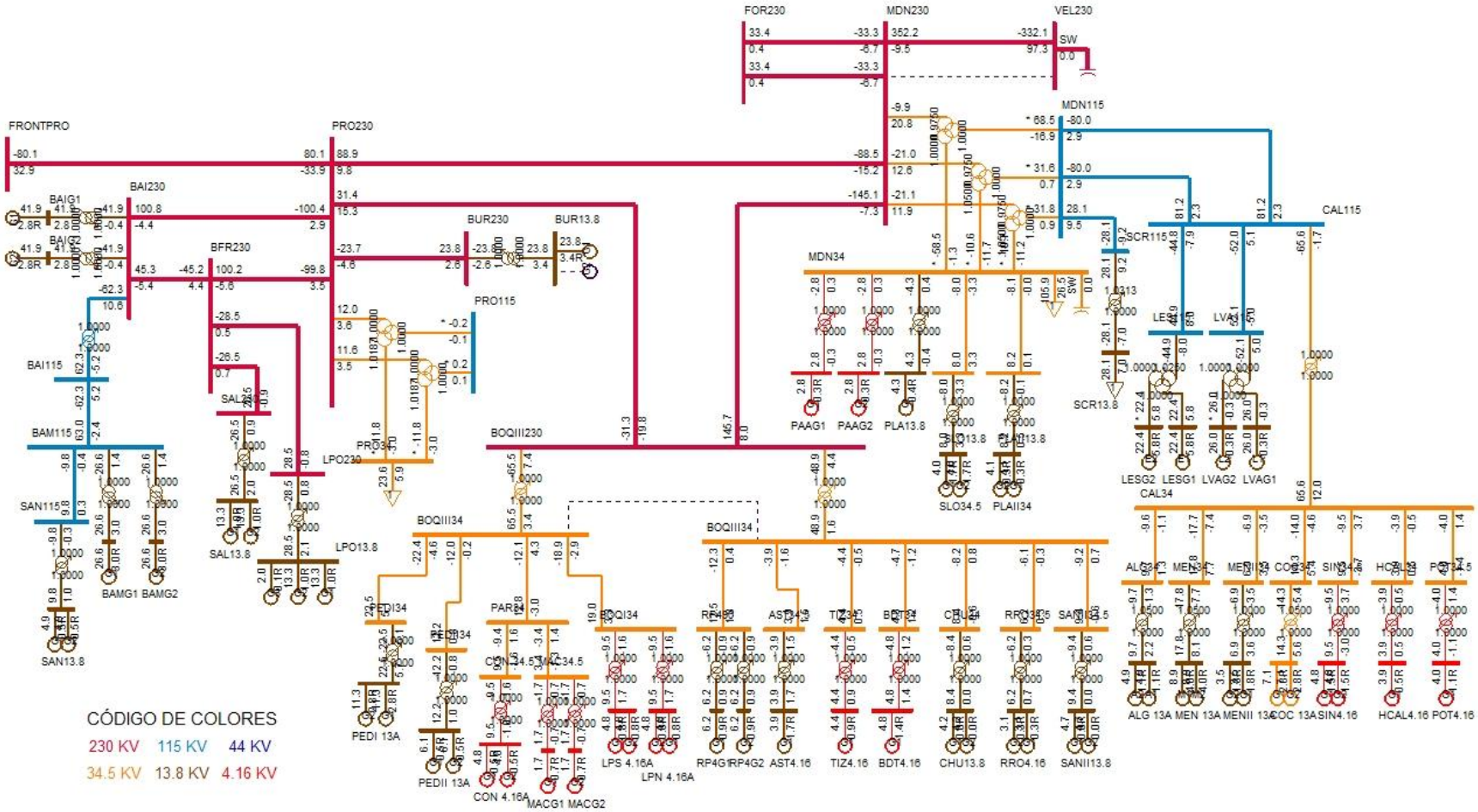
FOR230
MDN230
VEL230
SW
MDN115
FRONTPRO
PRO230
BAI230
BAIG1
BAIG2
BUR230
BUR13.8
BFR230
PRO115
MDN34
CAL115
SCR115
SCR13.8
LESG2
LESG1
LVAG2
LVAG1
CAL34
BAI115
BAM115
SAN115
SAN13.8
BAMG1
BAMG2
SAL34.5
SAL13.8
LPO230
LPO13.8
BOQIII230
BOQIII34
PRO34.5
PAAG1
PAAG2
PLA13.8
SLO34.5
PLAII34
PEDI34
PEDI 13A
PEDII34
PEDII 13A
PAR34.5
CON34.5
MAC34.5
CON 4.16A
MACG1
MACG2
BOQI34
LPS 4.16A
LPN 4.16A
RP4G1
RP4G2
AST34.5
AST4.16
TIZ34.5
TIZ4.16
BDT34.5
BDT4.16
CHU34.5
CHU13.8
RRO34.5
RRO4.16
SANII34.5
SANII13.8
ALG34.5
ALG 13A
MEN34.5
MEN 13A
MENII34.5
MENII 13A
COC34.5
COC 13A
SIN34.5
SIN4.16
HCAL34.5
HCAL4.16
POT34.5
POT4.16
CÓDIGO DE COLORES
230 KV
115 KV
44 KV
34.5 KV
13.8 KV
4.16 KV

DESPACHO DE GENERACIÓN PARA ÁREA 6-PANAMÁ

# BARRA	NOMBRE	ID	POTENCIA ACTIVA GENERADA (MW)	POTENCIA REACTIVA GENERADA (MVAR)
6071	BLMG2	V2	32	4.8
6072	BLMG3	V3	32	4.8
6073	BLMG4	V4	32	5
6090	LESG1	E1	22.4	5.8
6091	LESG2	E2	22.4	5.8
6094	LVAG1	L1	26	-0.3
6095	LVAG2	L2	26	-0.3
6097	FORG1	F1	90	16.5
6098	FORG2	F2	90	16.5
6101	BAYG1	B1	50	15.3
6102	BAYG2	B2	50	15.3
6176	ESTG1	E1	57	16.7
6177	ESTG2	E2	57	16.7
6264	CHANG1	G1	98.6	2.8
6265	CHANG2	G2	99.6	2.6
6268	CHANG3	G3	8.7	1.2
6291	TCOG1	G1	47	18.1
6293	TCOG3	G3	20	17.3
6311	ALG 13A	A1	4.9	1.1
6311	ALG 13A	A2	4.9	1.1
6321	MEN 13A	M1	8.9	4
6321	MEN 13A	M2	8.9	4
6333	BAMG1	G1	26.6	3
6334	BAMG2	G2	26.6	3
6335	BAIG1	G1	41.9	2.8
6336	BAIG2	G2	41.9	2.8
6361	GLAG1	G1	12.1	7.8
6362	GLAG2	G2	12.1	7.8
6364	LORG1	G1	16.1	3.2
6365	LORG2	G2	16.1	3.2
6367	PRUG1	G1	27.9	7.9
6368	PRUG2	G2	27.9	7.9
6371	CBNG1	G1	90.5	24.9
6372	CBNG2	G2	90.5	24.9
6384	PEDI 13A	G1	11.3	2.8
6384	PEDI 13A	G2	11.3	2.8
6385	PEDII 13A	G1	6.1	0.5

6385	PEDII 13A	G2	6.1	0.5
6391	ODA13.8	G1	4.3	-0.6
6391	ODA13.8	G2	4.3	-0.6
6413	PRIG1	G1	98.9	44.3
6414	PRIG2	G2	98.9	44.3
6416	A-CCGNL G1	G1	80	27.9
6418	A-CCGNL V3	V3	30	26.3
6433	RDV0.69	G1	45	14.8
6435	MAR0.69	G1	7.9	2.6
6437	NCH0.69	G1	28.1	9.2
6439	POR0.69	G1	18	5.9
6452	LAL13.8	G1	8.7	0.3
6452	LAL13.8	G2	8.7	0.3
6454	LALII 13.8	G1	14.3	0.4
6454	LALII 13.8	G2	14.3	0.4
6456	LALIII 13.	G1	10.5	-0.1
6461	CHAIIG1	G1	101.7	12.6
6462	CHAIIG2	G2	101.7	12.6
6510	MACG1	G1	1.7	-0.7
6511	MACG2	G2	1.7	-0.7
6520	PAAG1	G1	2.8	-0.3
6521	PAAG2	G2	2.8	-0.3
6530	CON 4.16A	G1	4.8	-0.5
6530	CON 4.16A	G2	4.8	-0.5
6560	PLA13.8	G1	4.3	-0.4
6570	FRA13.8	G1	2.6	0.8
6570	FRA13.8	G2	2.6	0.8
6600	LHU13.8	G1	4.8	-1.1
6621	LPS 4.16A	G1	4.8	0.8
6621	LPS 4.16A	G2	4.8	0.8
6623	LPN 4.16A	G1	4.8	0.8
6623	LPN 4.16A	G2	4.8	0.8
6631	COC 13A	G1	7.1	2.8
6631	COC 13A	G2	7.1	2.8
6641	MENII 13A	G1	3.5	1.8
6641	MENII 13A	G2	3.5	1.8
6651	BDT4.16	G1	4.8	1.4
6661	HCAL4.16	G1	3.9	0.5
6671	RP4G1	G1	6.2	0.9
6672	RP4G2	G2	6.2	0.9
6682	LPO13.8	G1	13.3	1

6682	LPO13.8	G2	13.3	1
6682	LPO13.8	G3	2	0.1
6684	SAL13.8	G1	13.3	1
6684	SAL13.8	G2	13.3	1
6692	ALTG1	G1	21.3	4.3
6693	ALTG2	G2	21.3	4.3
6696	PDOG1	G1	15.8	1.5
6697	PDOG2	G2	15.8	1.5
6699	MLIG1	G1	15.8	3.6
6700	MLIG2	G2	15.8	3.6
6711	TIZ4.16	G1	4.4	0.9
6721	SIN4.16	G1	4.8	-1.5
6721	SIN4.16	G2	4.8	-1.5
6731	SAN13.8	G1	4.9	0.5
6731	SAN13.8	G2	4.9	0.5
6736	SANII13.8	G1	4.7	0
6736	SANII13.8	G2	4.7	0
6741	CHU13.8	G1	4.2	0
6741	CHU13.8	G2	4.2	0
6750	BON13.8	G1	9.9	-0.9
6750	BON13.8	G2	9.9	-0.9
6764	ESCHO13	G1	4.8	1
6764	ESCHO13	G2	4.8	1
6766	CRU13.8	G1	9.8	-0.6
6766	CRU13.8	G2	9.8	-0.6
6769	LAG13.8	G1	4.8	-0.8
6769	LAG13.8	G2	4.8	-0.8
6772	CAÑ13.8	G1	2.9	0.3
6772	CAÑ13.8	G2	2.9	0.3
6774	BAR13.8	G1	7.1	3.6
6778	CEV13.8	G1	3.8	0.3
6781	CMI13.8	G1	2.9	1.5
6781	CMI13.8	G2	2.9	1.5
6783	REM13.8	G1	4.8	0.1
6783	REM13.8	G2	4.8	0.1
6784	SMAG1	G1	9.5	2.2
6785	SMAG2	G2	9.5	2.2
6791	SMA82G1	G1	12.2	-0.8
6792	SMA82G2	G2	12.2	-0.8
6801	RRO4.16	G1	3.1	0.3
6801	RRO4.16	G2	3.1	0.3

6821	PLAII13.8	G1	4.1	0.3
6821	PLAII13.8	G2	4.1	0.3
6831	SLO13.8	G1	4	1.7
6831	SLO13.8	G2	4	1.7
6841	BUR13.8	G1	23.8	3.4
6851	POT4.16	G1	4	-1.1
6861	BBL13.8	G1	12.7	4.4
6861	BBL13.8	G2	12.7	4.4
6861	BBL13.8	G3	1.8	0.6
6871	TABII 13.8	G1	16.4	9
6930	LPA13.8	G1	1.9	-0.5
6935	LTR13.8	G1	0.9	-0.2
6940	RPI13.8	G1	4.8	-0.9
6940	RPI13.8	G2	4.8	-0.9
6951	AST4.16	G1	3.9	1.7
6998	SVC-LSA	C1	0.1	233.3
6999	SVC-PAN II	C1	0.1	95.4
GENERACIÓN TOTAL DEL ÁREA 6			2568.9	877.5

DESPACHO DE GENERACIÓN PARA ÁREA 7-CANAL

# BARRA	NOMBRE	ID	POTENCIA ACATIVA GENERADA (MW)	POTENCIA REACTIVA GENERADA (MVAR)
6134	MADG1	G1	11.4	3.1
6135	MADG2	G2	11.4	2.6
6136	MADG3	G3	11.4	2.6
6140	GAT6A	G1	2.9	-0.2
6140	GAT6A	G2	2.9	-0.2
6140	GAT6A	G3	2.9	-0.2
6140	GAT6A	G4	4.3	-0.3
6140	GAT6A	G5	4.3	-0.3
6140	GAT6A	G6	4.3	-0.3
6155	MIR13B	G7	17	8
6155	MIR13B	G8	17	8
GENERACIÓN TOTAL DEL ÁREA 7			89.6	22.7

BARRAS EN 230 KV CON VOLTAJES MAYORES A (1)

# BARRA	NOMBRE	V(PU)	V(KV)	# BARRA	NOMBRE	V(PU)	V(KV)
6100	BAY230	1.0175	234.02	6171	PAC230	1.0044	231.02
6260	CHA230	1.0145	233.35	6263	ESP230	1.0114	232.62
6400	FRONTCHA	1.0168	233.86	6410	PET230	1.0104	232.38
6412	PRI230	1.0349	238.02	6415	CCGNL250A	1.0042	230.97
6420	CCGNL250B	1.0042	230.97	6425	CCGNL200A	1.0042	230.97
6429	TEL230	1.0042	230.97	6430	ECO230	1.002	230.45
6440	MET230	1.0309	237.11	6450	LAL230	1.0019	230.43
6460	CHAII230	1.0135	233.1	6590	24DIC230	1.0018	230.41
6790	SMA82	1.0013	230.29				

BARRAS EN 230 KV CON VOLTAJES MENORES A (1)

# BARRA	NOMBRE	V(PU)	V(KV)	# BARRA	NOMBRE	V(PU)	V(KV)
6000	FRONTPRO	0.9968	229.28	6001	PAN230	0.9857	226.71
6005	CHO230	0.9851	226.58	6008	LSA230	1	230
6011	MDN230	0.9834	226.19	6014	PRO230	0.9946	228.77
6096	FOR230	0.9868	226.97	6105	PAM230	0.9851	226.58
6178	EST230	0.9816	225.76	6179	GUA230	0.9815	225.74
6182	VEL230	0.9726	223.69	6240	EHIG230	0.9884	227.34
6330	BAI230	0.9979	229.51	6340	CAN230	0.989	227.46
6345	PM230-29	0.984	226.31	6360	GLA230	0.9886	227.39
6363	ZAM230	0.9958	229.04	6366	EVA230	0.9998	229.96
6380	BOQIII230	0.9894	227.55	6471	PANIII230	0.992	228.16
6500	FRONTDOM	0.9979	229.51	6680	BFR230	0.9977	229.46
6681	LPO230	0.9978	229.48	6683	SAL230	0.9977	229.47
6690	DOM230	0.9951	228.88	6691	ALT230	0.9959	229.07
6695	PDO230	0.9964	229.16	6698	MLI230	0.9966	229.21
6760	SBA230	0.9803	225.48	6840	BUR230	0.9955	228.96
6860	BBL230	0.9752	224.31	6870	TABII 230	0.9741	224.05

BARRAS EN 115 KV CON VOLTAJES MAYORES A (1)

# BARRA	NOMBRE	V(PU)	V(KV)	# BARRA	NOMBRE	V(PU)	V(KV)
6002	PAN115	1.0071	115.82	6004	PANII115	1.0013	115.15
6009	LSA115	1.0046	115.53	6018	CAC115	1.0056	115.64
6024	CHI115	1.0015	115.17	6036	SMA115	1.0047	115.54
6055	MOS115B	1.0016	115.19	6059	LM1115	1.0119	116.37
6060	LM2115	1.0119	116.37	6066	FFIELD	1.004	115.46
6074	LMDIST	1.0118	116.36	6087	CAL115	1.005	115.58
6088	LES115	1.0085	115.98	6092	LVA115	1.0055	115.63
6115	MES115	1.0038	115.43	6120	MIR115B	1.0056	115.64
6123	MIR115A	1.0054	115.63	6165	CLAY115	1.0049	115.56
6170	CPA115	1.0093	116.07	6173	STR115	1.0164	116.89
6210	TIN115	1.0044	115.5	6225	CDE115	1.0001	115.01
6261	CHA115	1.0051	115.59	6270	CAT115	1.0119	116.37
6280	GIR115	1.0093	116.07	6290	CATII115	1.0135	116.55
6295	CATIII 1	1.0085	115.98	6370	CBN115	1.0229	117.64
6453	LALII 11	1.0004	115.05	6455	LALIII 1	1.001	115.12

BARRAS EN 115 KV CON VOLTAJES MENORES A (1)

# BARRA	NOMBRE	V(PU)	V(KV)	# BARRA	NOMBRE	V(PU)	V(KV)
6012	MDN115	0.9906	113.92	6015	PRO115	0.9899	113.84
6019	CVI115A	0.9853	113.3	6027	LOC115A	0.9873	113.54
6032	MAR115A	0.9852	113.3	6040	SFR115	0.9792	112.61
6047	CLA115	0.9955	114.48	6057	TOC115	0.9954	114.47
6160	BDG115	0.9994	114.93	6230	CBA115	0.9833	113.07
6331	BAI115	0.9871	113.52	6332	BAM115	0.995	114.43
6350	PM115-8	0.9955	114.48	6451	LAL115	0.9995	114.94
6580	LBO115	0.9846	113.22	6730	SAN115	0.9952	114.44
6761	SBA115	0.9767	112.32	6775	SMA115	0.9838	113.14
6910	GON115	0.999	114.89	6915	SCR115	0.9853	113.31

VERIFICACIÓN DE CARGA (MVA) EN LÍNEAS Y TRANSFORMADORES

DE		A				RATIN SET A		RATIN SET B		RATIN SET C	
# BARRA	NOMBRE	# BARRA	NOMBRE	CKT	CARGA	RATING	%	RATING	%	RATING	%
6000	FRONTPRO	6014	PRO230	1	87.5	400	21.9	400	21.9	450	19.4
6000	FRONTPRO	56050	RCL230A	1	86.8	200	43.4	200	43.4	--	--
6001	PAN230	6003	PANII230	1C	119.5	350	34.1	350	34.1	450	26.5
6001	PAN230	6003	PANII230	2B	119.5	350	34.1	350	34.1	450	26.5
6001	PAN230	6005	CHO230	3A	156.4	247	63.3	247	63.3	366	42.7
6001	PAN230	6005	CHO230	4A	156.4	247	63.3	247	63.3	366	42.7
6001	PAN230	6471	PANIII230	1	274.2	400	68.5	400	68.5	450	60.9
6001	PAN230	6471	PANIII230	2	274.2	400	68.5	400	68.5	450	60.9
6001	PAN230	3WNDTR	TRAF04	T4	286.8	350	81.9	350	81.9	437.5	65.6
6001	PAN230	3WNDTR	TRAFO1	T1	143.4	175	81.9	175	81.9	218.8	65.6
6001	PAN230	3WNDTR	TRAFO2	T2	143.4	175	81.9	175	81.9	218.8	65.5
6001	PAN230	3WNDTR	TRAFO3	T3	286.8	350	81.9	350	81.9	437.5	65.6
6002	PAN115	6018	CAC115	12	113.2	120	94.3	120	94.3	175	64.7
6002	PAN115	6018	CAC115	37	170.8	142	120.3	142	120.3	178	95.9
6002	PAN115	6024	CHI115	3A	9.7	203	4.8	203	4.8	225	4.3
6002	PAN115	6027	LOC115A	22	165	137	120.5	137	120.5	175	94.3
6002	PAN115	6027	LOC115A	38	165	137	120.5	137	120.5	175	94.3
6002	PAN115	6036	SMA115	7	104.3	93	112.1	93	112.1	175	59.6
6002	PAN115	6055	MOS115B	10	97.6	109	89.6	109	89.6	135	72.3
6002	PAN115	6170	CPA115	4A	17.9	203	8.8	203	8.8	225	8
6002	PAN115	6210	TIN115	42	33.7	151	22.3	151	22.3	175	19.3
6002	PAN115	6210	TIN115	9	33.7	151	22.3	151	22.3	175	19.3
6002	PAN115	3WNDTR	TRAF04	T4	282.6	350	80.7	350	80.7	437.5	64.6
6002	PAN115	3WNDTR	TRAFO1	T1	141.3	175	80.7	175	80.7	218.8	64.6
6002	PAN115	3WNDTR	TRAFO2	T2	141.3	175	80.7	175	80.7	218.8	64.6
6002	PAN115	3WNDTR	TRAFO3	T3	282.6	350	80.7	350	80.7	437.5	64.6
6003	PANII230	6171	PAC230	1B	36.3	186	19.5	186	19.5	350	10.4
6003	PANII230	6440	MET230	1	38.9	275	14.1	275	14.1	459	8.5
6003	PANII230	6471	PANIII230	2A	156.7	275	57	275	57	459	34.1
6003	PANII230	6471	PANIII230	3A	156.7	275	57	275	57	459	34.1
6003	PANII230	6590	24DIC230	2B	26.8	186	14.4	186	14.4	350	7.7
6003	PANII230	3WNDTR	TRAFO1	T1	114	175	65.2	175	65.2	218.8	52.1
6003	PANII230	3WNDTR	TRAFO2	T2	108.4	175	61.9	175	61.9	218.8	49.5
6003	PANII230	3WNDTR	TRAFO3	T3	108.4	175	61.9	175	61.9	218.8	49.5
6004	PANII115	6019	CVI115A	28	110	232.7	47.3	232.7	47.3	249.8	44
6004	PANII115	6019	CVI115A	29	110	232.7	47.3	232.7	47.3	249.8	44
6004	PANII115	6057	TOC115	32	48.4	93	52	93	52	175	27.7
6004	PANII115	6057	TOC115	33	48.4	93	52	93	52	175	27.7

6004	PANII115	6160	BDG115	1	36.9	97	38	97	38	109	33.8
6004	PANII115	6173	STR115	1	23.9	200	11.9	200	11.9	250	9.5
6004	PANII115	6173	STR115	2	23.9	200	11.9	200	11.9	250	9.5
6004	PANII115	6910	GON115	1	11.4	97	11.7	97	11.7	109	10.4
6004	PANII115	6910	GON115	2	11.4	97	11.7	97	11.7	109	10.4
6004	PANII115	3WNDTR	TRAFO1	T1	116.8	175	66.7	175	66.7	218.8	53.4
6004	PANII115	3WNDTR	TRAFO2	T2	108.5	175	62	175	62	218.8	49.6
6004	PANII115	3WNDTR	TRAFO3	T3	108.5	175	62	175	62	218.8	49.6
6005	CHO230	6008	LSA230	1	171	400	42.7	400	42.7	450	38
6005	CHO230	6008	LSA230	2	171	400	42.7	400	42.7	450	38
6005	CHO230	6105	PAM230	11	0.1	193	0	193	0	366	0
6005	CHO230	6240	EHIG230	3B	165.8	247	67.1	247	67.1	366	45.3
6005	CHO230	6240	EHIG230	4B	165.8	247	67.1	247	67.1	366	45.3
6005	CHO230	6471	PANIII230	1	101.3	400	25.3	400	25.3	450	22.5
6005	CHO230	6471	PANIII230	2	101.3	400	25.3	400	25.3	450	22.5
6005	CHO230	3WNDTR	TRAFO1	T1	25.3	50	50.6	50	50.6	62.5	40.5
6005	CHO230	3WNDTR	TRAFO2	T2	76.3	100	76.3	100	76.3	125	61
6005	CHO230	3WNDTR	TRAFO3	T3	76.3	100	76.3	100	76.3	125	61
6008	LSA230	6182	VEL230	1	197.8	400	49.4	400	49.4	450	43.9
6008	LSA230	6182	VEL230	2	197.8	400	49.4	400	49.4	450	43.9
6008	LSA230	6182	VEL230	5A	176.1	247	71.3	247	71.3	366	48.1
6008	LSA230	6240	EHIG230	3C	184.7	247	74.8	247	74.8	366	50.5
6008	LSA230	6240	EHIG230	4C	184.7	247	74.8	247	74.8	366	50.5
6008	LSA230	6410	PET230	1	23	247	9.3	247	9.3	366	6.3
6008	LSA230	6410	PET230	2	23	247	9.3	247	9.3	366	6.3
6008	LSA230	6430	ECO230	2C	130.4	275	47.4	275	47.4	459	28.4
6008	LSA230	6430	ECO230	3C	130.4	275	47.4	275	47.4	459	28.4
6008	LSA230	6450	LAL230	1	28.4	193	14.7	193	14.7	366	7.8
6008	LSA230	6450	LAL230	2	28.4	193	14.7	193	14.7	366	7.8
6008	LSA230	6760	SBA230	4A	212.9	275	77.4	275	77.4	459	46.4
6008	LSA230	6760	SBA230	5A	212.9	275	77.4	275	77.4	459	46.4
6008	LSA230	6790	SMA82	1	24.4	131	18.6	131	18.6	405	6
6008	LSA230	6860	BBL230	6A	177.7	247	71.9	247	71.9	366	48.5
6008	LSA230	3WNDTR	TRAFO1	T1	78.3	100	78.3	100	78.3	125	62.6
6008	LSA230	3WNDTR	TRAFO2	T2	56.5	70	80.7	70	80.7	87.5	64.6
6008	LSA230	3WNDTR	TRAFO3	T3	78.3	100	78.3	100	78.3	125	62.6
6009	LSA115	3WNDTR	TRAFO1	T1	80.4	100	80.4	100	80.4	125	64.3
6009	LSA115	3WNDTR	TRAFO2	T2	65.7	60	109.6	60	109.6	75	87.6
6009	LSA115	3WNDTR	TRAFO3	T3	80.4	100	80.4	100	80.4	125	64.3
6011	MDN230	6014	PRO230	1	91.3	400	22.8	400	22.8	450	20.3
6011	MDN230	6096	FOR230	7	34.6	193	17.9	193	17.9	366	9.4

6011	MDN230	6096	FOR230	8	34.6	193	17.9	193	17.9	366	9.4
6011	MDN230	6182	VEL230	6C	358.3	350	102.4	350	102.4	450	79.6
6011	MDN230	6380	BOQIII230	9A	147.8	400	36.9	400	36.9	450	32.8
6011	MDN230	3WNDTR	TRAFO1	T1	23.1	100	23.1	100	23.1	125	18.5
6011	MDN230	3WNDTR	TRAFO2	T2	24.5	70	35	70	35	87.5	28
6011	MDN230	3WNDTR	TRAFO3	T3	24.2	70	34.6	70	34.6	87.5	27.7
6012	MDN115	6087	CAL115	15	80.8	93	86.9	93	86.9	175	46.2
6012	MDN115	6087	CAL115	16	80.8	93	86.9	93	86.9	175	46.2
6012	MDN115	6915	SCR115	1	30	143.6	20.9	161.9	18.5	--	--
6012	MDN115	3WNDTR	TRAFO1	T1	70.5	80	88.2	80	88.2	100	70.5
6012	MDN115	3WNDTR	TRAFO2	T2	31.6	60	52.7	60	52.7	75	42.2
6012	MDN115	3WNDTR	TRAFO3	T3	31.8	60	52.9	60	52.9	75	42.4
6014	PRO230	6330	BAI230	27	101.1	193	52.4	193	52.4	366	27.6
6014	PRO230	6380	BOQIII230	9B	37.5	400	9.4	400	9.4	450	8.3
6014	PRO230	6680	BFR230	8A	100.6	193	52.1	193	52.1	366	27.5
6014	PRO230	6840	BUR230	1	24.3	193	12.6	193	12.6	366	6.6
6014	PRO230	3WNDTR	TRAFO1	T1	12.5	50	25.1	50	25.1	62.5	20.1
6014	PRO230	3WNDTR	TRAFO2	T2	12.1	50	24.2	50	24.2	62.5	19.3
6015	PRO115	3WNDTR	TRAFO1	T1	0.2	50	0.5	50	0.5	62.5	0.4
6015	PRO115	3WNDTR	TRAFO2	T2	0.2	50	0.5	50	0.5	62.5	0.4
6017	CEMEX	6047	CLA115	T1	11.2	10	111.7	--	--	--	--
6017	CEMEX	6047	CLA115	T2	11.2	15	74.5	--	--	--	--
6017	CEMEX	6047	CLA115	T3	11.2	30	37.2	--	--	--	--
6018	CAC115	6027	LOC115A	6	164.3	140	117.4	140	117.4	150	109.6
6018	CAC115	6036	SMA115	1	56.7	97	58.4	97	58.4	109	52
6018	CAC115	6165	CLAY115	5A	20.8	100	20.8	100	20.8	100	20.8
6018	CAC115	6173	STR115	1A	30.1	150	20.1	150	20.1	175	17.2
6018	CAC115	6173	STR115	2A	30.1	150	20.1	150	20.1	175	17.2
6018	CAC115	6350	PM115-8	8	103	140	73.6	140	73.6	150	68.7
6019	CVI115A	6040	SFR115	11	43.3	141	30.7	141	30.7	164	26.4
6019	CVI115A	6580	LBO115	48	45.4	50	90.8	--	--	--	--
6019	CVI115A	6580	LBO115	49	45.4	50	90.8	--	--	--	--
6019	CVI115A	3WNDTR	CVI T1	T1	20.5	25	81.8	--	--	--	--
6019	CVI115A	3WNDTR	CVI T2	T2	36.4	42	86.6	--	--	--	--
6019	CVI115A	3WNDTR	CVI T3	T3	28.3	42	67.3	--	--	--	--
6024	CHI115	6025	CHI13A	T1	9.9	25	39.5	--	--	--	--
6024	CHI115	6026	CHI13B	T2	10.5	25	41.9	--	--	--	--
6024	CHI115	6047	CLA115	24	17	90	18.9	--	--	--	--
6024	CHI115	6060	LM2115	3B	40.2	203	19.8	203	19.8	225	17.9
6027	LOC115A	6032	MAR115A	21	36.8	114	32.3	114	32.3	125.4	29.3
6027	LOC115A	6230	CBA115	39	131.6	160	82.2	--	--	--	--

6027	LOC115A	6230	CBA115	40	131.6	160	82.2	--	--	--	--
6027	LOC115A	3WNDTR	LOC T1	T1	63.2	50	126.4	--	--	--	--
6027	LOC115A	3WNDTR	LOC T2	T2	77.6	50	155.2	--	--	--	--
6027	LOC115A	3WNDTR	LOC T3	T3	54.7	47	116.4	--	--	--	--
6032	MAR115A	6350	PM115-8	8	103.1	114	90.4	114	90.4	132	78.1
6032	MAR115A	3WNDTR	MAR T1	T1	51.8	50	103.6	--	--	--	--
6032	MAR115A	3WNDTR	MAR T2	T2	47.6	50	95.2	--	--	--	--
6032	MAR115A	3WNDTR	MAR T3	T3	37.7	50	75.4	--	--	--	--
6036	SMA115	6055	MOS115B	1	40.8	97	42.1	97	42.1	109	37.5
6036	SMA115	6120	MIR115B	35	5.2	97	5.3	97	5.3	109	4.7
6036	SMA115	3WNDTR	STM T1	T1	38.7	50	77.4	--	--	--	--
6036	SMA115	3WNDTR	STM T2	T2	30.3	25	121.2	--	--	--	--
6036	SMA115	3WNDTR	STM T3	T3	48.4	50	96.9	--	--	--	--
6040	SFR115	6230	CBA115	41	132.4	184	72	184	72	228	58.1
6040	SFR115	3WNDTR	SFCO T2	T2	53.2	46	115.7	--	--	--	--
6040	SFR115	3WNDTR	SFCO T3	T3	45.5	50	91.1	--	--	--	--
6040	SFR115	3WNDTR	SFCO T4	T4	73.1	50	146.2	--	--	--	--
6047	CLA115	6048	CLA13.8	T1	5.6	10.5	53	--	--	--	--
6047	CLA115	6160	BDG115	1	25.9	97	26.7	97	26.7	109	23.8
6055	MOS115B	6225	CDE115	1	37.3	142	26.3	142	26.3	178	21
6055	MOS115B	6225	CDE115	2	37.3	142	26.3	142	26.3	178	21
6055	MOS115B	3WNDTR	MOS T1	T1	40.4	50	80.7	--	--	--	--
6055	MOS115B	3WNDTR	MOS T2	T2	25.6	50	51.2	--	--	--	--
6057	TOC115	3WNDTR	TOC T1	T1	30.2	50	60.5	--	--	--	--
6057	TOC115	3WNDTR	TOC T2	T2	30.2	50	60.4	--	--	--	--
6057	TOC115	3WNDTR	TOC T3	T3	41.8	50	83.5	50	83.5	62.5	66.8
6059	LM1115	6074	LMDIST	23	15.8	90.6	17.5	--	--	--	--
6059	LM1115	6173	STR115	2B	42.9	150	28.6	150	28.6	175	24.5
6059	LM1115	6270	CAT115	0A	6	93	6.4	93	6.4	175	3.4
6059	LM1115	6290	CATII115	1C	105.6	150	70.4	150	70.4	175	60.4
6059	LM1115	6295	CATIII 115	1	46.6	93	50.1	93	50.1	175	26.6
6059	LM1115	6295	CATIII 115	30	46.6	93	50.1	93	50.1	175	26.6
6059	LM1115	6295	CATIII 115	31	46.6	93	50.1	93	50.1	175	26.6
6059	LM1115	3WNDTR	TRAFO12	T1	0	100	0	--	--	--	--
6059	LM1115	3WNDTR	TRAFO7	T1	0	100	0	--	--	--	--
6060	LM2115	6071	BLMG2	T2	32.4	50	64.7	--	--	--	--
6060	LM2115	6072	BLMG3	T3	32.4	50	64.7	--	--	--	--
6060	LM2115	6073	BLMG4	T4	32.4	50	64.8	--	--	--	--
6060	LM2115	6074	LMDIST	26	26.2	90.6	28.9	--	--	--	--
6060	LM2115	6170	CPA115	4B	27.6	203	13.6	203	13.6	225	12.3
6060	LM2115	6270	CAT115	0B	6	93	6.5	93	6.5	175	3.4

6063	MHOPE	6115	MES115	T1	13.3	42	31.7	--	--	--	--
6066	FFIELD	6067	FF13.8	T1	48.3	50	96.7	--	--	--	--
6066	FFIELD	6115	MES115	1	27	93	29	93	29	175	15.4
6066	FFIELD	6295	CATIII 115	30	62.3	93	67	93	67	175	35.6
6066	FFIELD	6295	CATIII 115	31	62.3	93	67	93	67	175	35.6
6066	FFIELD	6322	FF13.8	T2	36.1	42	86	--	--	--	--
6066	FFIELD	6323	FF13.8	T5	17.3	50	34.5	--	--	--	--
6074	LMDIST	6940	RPI13.8	T1	9.8	15	65.1	--	--	--	--
6074	LMDIST	3WNDTR	BLM T9	T9	23	50	46	50	46	62.5	36.8
6074	LMDIST	3WNDTR	BLM44T8	T8	22.5	56	40.3	--	--	--	--
6087	CAL115	6088	LES115	17	45.2	93	48.6	93	48.6	175	25.8
6087	CAL115	6092	LVA115	18	52	93	55.9	93	55.9	175	29.7
6087	CAL115	6300	CAL34	T1	66.7	62.5	106.7	--	--	--	--
6088	LES115	3WNDTR	TRAFO1	T1	45.6	54	84.4	--	--	--	--
6092	LVA115	3WNDTR	TRAFO1	T1	52.3	54	96.9	--	--	--	--
6096	FOR230	6097	FORG1	T1	91.5	111	82.5	--	--	--	--
6096	FOR230	6098	FORG2	T2	91.5	111	82.5	--	--	--	--
6096	FOR230	6099	FORG3	T3	0	111	0	--	--	--	--
6096	FOR230	6179	GUA230	18	272.7	276	98.8	276	98.8	459	59.4
6096	FOR230	6263	ESP230	0A	157.7	304	51.9	304	51.9	340	46.4
6100	BAY230	6101	BAYG1	T1	52.3	109	48	--	--	--	--
6100	BAY230	6102	BAYG2	T2	52.3	96	54.5	--	--	--	--
6100	BAY230	6110	BAYG3	T3	0	109	0	--	--	--	--
6100	BAY230	6171	PAC230	1A	54.4	186	29.3	186	29.3	350	15.6
6100	BAY230	6590	24DIC230	2A	53.4	186	28.7	186	28.7	350	15.3
6105	PAM230	6106	PAM 13A	T1	0	63	0	--	--	--	--
6105	PAM230	6107	PAM 13B	T2	0	63	0	--	--	--	--
6115	MES115	3WNDTR	TRAFO2	T2	14	50	28	--	--	--	--
6123	MIR115A	6165	CLAY115	5B	9.2	100	9.2	100	9.2	100	9.2
6160	BDG115	6161	BDG13A	T1	5.6	25	22.5	--	--	--	--
6160	BDG115	6162	BDG13B	T1	5.6	25	22.5	--	--	--	--
6165	CLAY115	6166	CLAY13.8	T1	15.1	30	50.5	--	--	--	--
6170	CPA115	6280	GIR115	43	0	159	0	--	--	--	--
6171	PAC230	6172	PAC 13A	T1	20.7	65	31.8	--	--	--	--
6173	STR115	6290	CATII115	1B	32.5	150	21.7	150	21.7	175	18.6
6173	STR115	6370	CBN115	1	90.3	203	44.5	203	44.5	225	40.1
6173	STR115	6370	CBN115	2	90.3	203	44.5	203	44.5	225	40.1
6176	ESTG1	6178	EST230	T1	59.4	70	84.9	--	--	--	--
6177	ESTG2	6178	EST230	T2	59.4	70	84.9	--	--	--	--
6178	EST230	6179	GUA230	19	116.5	193	60.4	193	60.4	366	31.8
6179	GUA230	6182	VEL230	16	340.5	350	97.3	350	97.3	450	75.7

6179	GUA230	6182	VEL230	17	340.5	350	97.3	350	97.3	450	75.7
6179	GUA230	6345	PM230-29	29	179.3	276	65	276	65	459	39.1
6179	GUA230	6360	GLA230	22	118.1	131	90.1	131	90.1	405	29.1
6182	VEL230	6471	PANIII230	1	206.6	764	27	764	27	900	23
6182	VEL230	6690	DOM230	5A	219.1	300	73	300	73	389	56.3
6182	VEL230	6760	SBA230	4B	170.2	275	61.9	275	61.9	459	37.1
6182	VEL230	6760	SBA230	5B	170.2	275	61.9	275	61.9	459	37.1
6182	VEL230	6860	BBL230	6B	154.4	247	62.5	247	62.5	366	42.2
6182	VEL230	6870	TABII 230	1	20	193	10.3	193	10.3	220	9.1
6210	TIN115	3WNDTR	TIN T1	T1	27	42	64.3	--	--	--	--
6210	TIN115	3WNDTR	TIN T2	T2	27	42	64.3	--	--	--	--
6210	TIN115	3WNDTR	TIN T3	T3	43.2	50	86.4	50	86.4	62.5	69.1
6225	CDE115	6226	CDE13A	T1	37.3	50	74.6	--	--	--	--
6225	CDE115	6227	CDE13B	T2	37.3	50	74.6	--	--	--	--
6230	CBA115	3WNDTR	CBAN T1	T1	59.3	50	118.5	--	--	--	--
6230	CBA115	3WNDTR	CBAN T2	T2	69.9	50	139.9	--	--	--	--
6240	EHIG230	6241	EHIG34	T1	40.2	50	80.5	--	--	--	--
6260	CHA230	6263	ESP230	0B	52.7	304	17.3	304	17.3	340	15.5
6260	CHA230	6400	FRONTCHA	21	59.5	304	19.6	304	19.6	340	17.5
6260	CHA230	6460	CHAII230	0B	8	304	2.6	304	2.6	340	2.3
6260	CHA230	3WNDTR	TRAFO1	T1	8.6	50	17.2	50	17.2	62.5	13.8
6261	CHA115	6750	BON13.8	T1	20	50	40.1	--	--	--	--
6261	CHA115	3WNDTR	TRAFO1	T1	20	50	40.1	50	40.1	62.5	32.1
6263	ESP230	6264	CHANG1	T1	107.9	125	86.3	--	--	--	--
6263	ESP230	6265	CHANG2	T2	100.2	125	80.2	--	--	--	--
6270	CAT115	6271	CAT 13A	T1	0	52	0	--	--	--	--
6270	CAT115	6272	CAT 13B	T2	0	52	0	--	--	--	--
6280	GIR115	6281	GIR 13A	T1	0	20	0	--	--	--	--
6280	GIR115	6282	GIR 13B	T2	0	66.6	0	--	--	--	--
6290	CATII115	6291	TCOG1	T1	50.4	75	67.2	--	--	--	--
6290	CATII115	6292	TCOG2	T2	0	75	0	--	--	--	--
6290	CATII115	6293	TCOG3	T3	26.4	75	35.3	--	--	--	--
6295	CATIII 115	6296	CATIII 13A	T1	7.7	25	30.8	--	--	--	--
6295	CATIII 115	6297	CATIII 13B	T2	7.7	25	30.8	--	--	--	--
6330	BAI230	6331	BAI115	T1	63.2	60	105.3	--	--	--	--
6330	BAI230	6335	BAIG1	T1	42	60	70	--	--	--	--
6330	BAI230	6336	BAIG2	T2	42	60	70	--	--	--	--
6330	BAI230	6680	BFR230	8B	45.7	193	23.7	193	23.7	366	12.5
6331	BAI115	6332	BAM115	44	63.4	93	68.1	93	68.1	175	36.2
6332	BAM115	6333	BAMG1	T1	26.8	70	38.3	--	--	--	--
6332	BAM115	6334	BAMG2	T1	26.8	70	38.3	--	--	--	--

6332	BAM115	6730	SAN115	1	9.8	15	65.6	15	65.6	15	65.6
6340	CAN230	6341	CAN34	T1	20.6	50	41.1	--	--	--	--
6340	CAN230	6345	PM230-29	29	179.3	304	59	304	59	340	52.7
6340	CAN230	6460	CHAII230	0A	199.3	304	65.6	304	65.6	340	58.6
6360	GLA230	6363	ZAM230	23	90.3	131	69	131	69	405	22.3
6360	GLA230	3WNDTR	TRAFO1	T1	28.4	66	43.1	--	--	--	--
6363	ZAM230	6366	EVA230	24	57.5	131	43.9	131	43.9	405	14.2
6363	ZAM230	3WNDTR	TRAFO1	T1	32.6	40	81.5	--	--	--	--
6366	EVA230	3WNDTR	TRAFO1	T1	57.3	64	89.6	--	--	--	--
6370	CBN115	6371	CBNG1	T1	93.9	110	85.3	--	--	--	--
6370	CBN115	6372	CBNG2	T2	93.9	110	85.3	--	--	--	--
6380	BOQIII230	6381	BOQIII34	T1	65.9	83.3	79.1	--	--	--	--
6380	BOQIII230	6386	BOQIII34	T2	49.1	83.3	59	--	--	--	--
6400	FRONTCHA	58350	CAH230	1	58.5	300	19.5	300	19.5	--	--
6410	PET230	6411	PET34	T1	68.9	100	68.9	--	--	--	--
6410	PET230	6411	PET34	T2	68.9	100	68.9	--	--	--	--
6410	PET230	6411	PET34	T3	68.9	100	68.9	--	--	--	--
6410	PET230	6412	PRI230	1	106	247	42.9	247	42.9	366	29
6410	PET230	6412	PRI230	2	106	247	42.9	247	42.9	366	29
6412	PRI230	6413	PRIG1	T1	108.4	182.6	59.4	--	--	--	--
6412	PRI230	6414	PRIG2	T2	108.4	182.6	59.4	--	--	--	--
6415	CCGNL250A	6416	A-CCGNL G1	T1	84.8	90	94.2	--	--	--	--
6415	CCGNL250A	6417	A-CCGNL G2	T2	0	90	0	--	--	--	--
6415	CCGNL250A	6418	A-CCGNL V3	T3	39.9	90	44.3	--	--	--	--
6420	CCGNL250B	6421	B-CCGNL G1	T1	0	90	0	--	--	--	--
6420	CCGNL250B	6422	B-CCGNL G2	T2	0	90	0	--	--	--	--
6420	CCGNL250B	6423	B-CCGNL V3	T3	0	90	0	--	--	--	--
6425	CCGNL200A	6426	CCGNL G1	T1	0	75	0	--	--	--	--
6425	CCGNL200A	6427	CCGNL G2	T2	0	75	0	--	--	--	--
6425	CCGNL200A	6428	CCGNL V3	T3	0	75	0	--	--	--	--
6429	TEL230	6471	PANIII230	1	36.2	275	13.2	275	13.2	459	7.9
6429	TEL230	6471	PANIII230	2	36.2	275	13.2	275	13.2	459	7.9
6429	TEL230	6471	PANIII230	3	36.2	275	13.2	275	13.2	459	7.9
6429	TEL230	6471	PANIII230	4	36.2	275	13.2	275	13.2	459	7.9
6430	ECO230	6431	ECO34.5	T1	51.6	125	41.3	--	--	--	--
6430	ECO230	6431	ECO34.5	T2	51.6	125	41.3	--	--	--	--
6430	ECO230	6471	PANIII230	2B	177.1	275	64.4	275	64.4	459	38.6
6430	ECO230	6471	PANIII230	3B	177.1	275	64.4	275	64.4	459	38.6
6440	MET230	6441	MET34.5	T1	11.9	50	23.9	--	--	--	--
6450	LAL230	3WNDTR	TRAFO1	T1	56.5	100	56.5	100	56.5	125	45.2
6451	LAL115	6453	LALII 115	1	19.5	93	20.9	93	20.9	175	11.1

6451	LAL115	6453	LALII 115	2	19.5	93	20.9	93	20.9	175	11.1
6451	LAL115	3WNDTR	TRAFO1	T1	38.9	80	48.6	80	48.6	100	38.9
6453	LALII 115	6454	LALII 13.8	T1	28.5	35	81.5	--	--	--	--
6453	LALII 115	6455	LALIII 115	1	10.5	93	11.2	93	11.2	175	6
6455	LALIII 115	6456	LALIII 13.8	T1	10.5	25	41.9	--	--	--	--
6460	CHAII230	6461	CHAIIG1	T1	102.5	120	85.4	--	--	--	--
6460	CHAII230	6462	CHAIIG2	T2	102.5	120	85.4	--	--	--	--
6500	FRONTDOM	6690	DOM230	5B	112.2	300	37.4	300	37.4	389	28.9
6500	FRONTDOM	56052	RCL230B	1	112.2	374	30	374	30	--	--
6580	LBO115	6581	LBO13	T1	44.7	50	89.4	--	--	--	--
6580	LBO115	6581	LBO13	T2	44.7	50	89.4	--	--	--	--
6590	24DIC230	6591	24-dic-13	T1	41.6	50	83.2	--	--	--	--
6680	BFR230	6681	LPO230	1	28.6	193	14.8	193	14.8	366	7.8
6680	BFR230	6683	SAL230	1	26.6	193	13.8	193	13.8	366	7.3
6681	LPO230	6682	LPO13.8	T1	28.6	33.3	85.8	--	--	--	--
6683	SAL230	6684	SAL13.8	T1	26.6	31	85.8	--	--	--	--
6690	DOM230	6691	ALT230	35	43.5	374	11.6	374	11.6	--	--
6690	DOM230	6695	PDO230	33	31.8	374	8.5	374	8.5	--	--
6690	DOM230	6698	MLI230	34	32.4	374	8.7	374	8.7	--	--
6691	ALT230	6692	ALTG1	T1	21.7	26	83.6	--	--	--	--
6691	ALT230	6693	ALTG2	T2	21.7	26	83.6	--	--	--	--
6691	ALT230	6694	ALTG3	T3	0	26	0	--	--	--	--
6695	PDO230	3WNDTR	TRAFO1	T1	31.7	40	79.2	--	--	--	--
6698	MLI230	6699	MLIG1	T1	16.2	20	81.1	--	--	--	--
6698	MLI230	6700	MLIG2	T2	16.2	20	81.1	--	--	--	--
6698	MLI230	6701	MLIG3	T3	0	20	0	--	--	--	--
6730	SAN115	6731	SAN13.8	T1	9.8	13.2	74.5	--	--	--	--
6760	SBA230	3WNDTR	TRAFO1	T1	87.6	100	87.6	--	--	--	--
6761	SBA115	6775	SMA115	1	28.9	28.7	100.9	28.7	100.9	32.8	88.2
6761	SBA115	3WNDTR	TRAFO1	T1	28.3	100	28.3	--	--	--	--
6775	SMA115	6776	SMA34	T1	28.5	50	57.1	--	--	--	--
6790	SMA82	3WNDTR	TRAFO1	T1	24.4	60	40.7	--	--	--	--
6840	BUR230	6841	BUR13.8	T1	24	60	40	--	--	--	--
6860	BBL230	6861	BBL13.8	T1	28.7	30	95.7	--	--	--	--
6870	TABII 230	6871	TABII 13.8	T1	18.7	55	34	--	--	--	--
6910	GON115	6911	GON13.8	T1	22.7	50	45.5	--	--	--	--
6915	SCR115	6916	SCR13.8	T1	29.5	50	59.1	--	--	--	--
6036	SMA115	6120	MIR115B	35	5.2	97	5.3	97	5.3	109	4.7
6120	MIR115B	6122	MIRG10	T1	0	50	0	--	--	--	--
6120	MIR115B	6124	MIR44	T3	5.2	75	7	--	--	--	--
6121	MIRG9	6123	MIR115A	T1	0	50	0	--	--	--	--

6123	MIR115A	6124	MIR44	T1	4.6	47	9.8	--	--	--	--
6123	MIR115A	6124	MIR44	T2	4.6	50	9.2	--	--	--	--
6123	MIR115A	6165	CLAY115	5B	9.2	100	9.2	100	9.2	100	9.2

REPORTE DE GENERACIÓN, PÉRDIDAS E INTERCAMBIO EN ÁREAS
MW/MVAR

AREA	DE GENERACIÓN	A CARGA	TO BUS SHUNT	FROM CHARGING	A PÉRDIDAS	TO TIE LINES	TO TIES + LOADS	DESIRED NET INT
1	1131.3	1230	0	0	25.3	-123.9	-123.9	0
GUATEMAL	53.8	379.7	0.8	638.2	297.4	14	14	
2	1068.4	1050	0	0	18.2	0.2	0.2	0
SALVADOR	229.6	310.1	-127.3	193.8	226.8	13.8	13.8	
3	1686.2	1644	0	0	41.7	0.5	0.5	0
HONDURAS	212.2	534	-296.9	700.7	644.8	31.1	31.1	
4	404	398	0	0	6.6	-0.6	-0.6	0
NICARAGU	-108	184.4	-24.3	335.1	94.6	-27.6	-27.6	
5	1250.3	1235.5	0	0	15.6	-0.8	-0.8	0
C.RICA	-46.4	313.9	-227.1	474.4	273.5	67.7	67.7	
6	2568.9	2391.3	0	0	162.7	14.9	14.9	-10
PANAMA	877.5	599.4	-655.1	772.5	1760.6	-54.9	-54.9	
7	89.6	78.8	0	0	3.3	7.5	7.5	10
ACANAL	22.7	19.8	-13.6	0	15.7	0.8	0.8	
8	32852.5	32750.2	0	0	0	102.3	102.3	0
MEXICO	8814.6	8859.5	0	0	0	-44.9	-44.9	
COLUMN	41051.2	40777.8	0	0	273.4	0	0	0
TOTALS	10056.2	11200.9	-1343.5	3114.7	3313.5	0	0	

Cont. 29: San Bartolo – Llano Sánchez

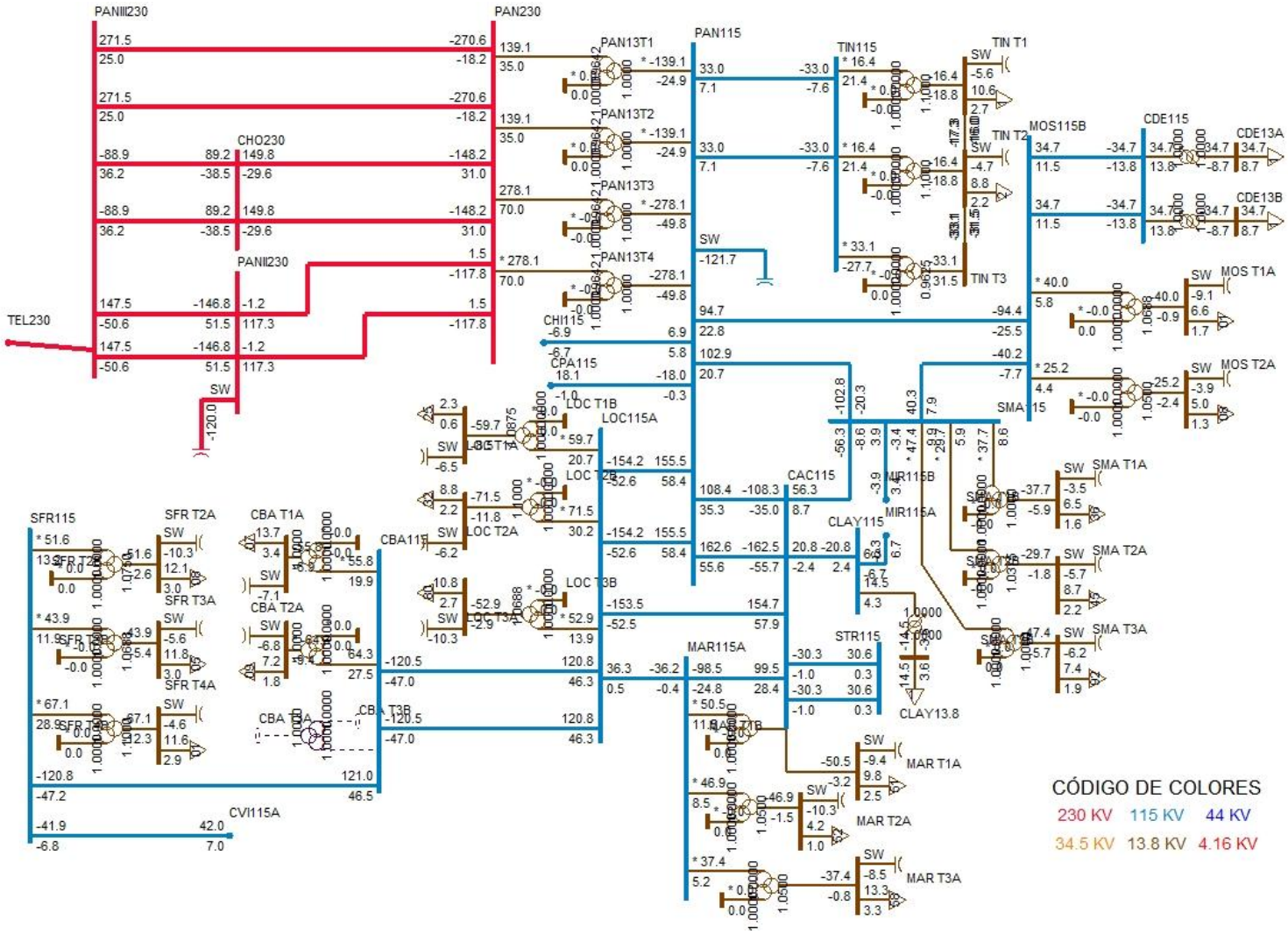
PANIII230
PAN230
PAN115
PAN13T1
PAN13T2
PAN13T3
PAN13T4
CHO230
PANII230
TEL230
CHI115
CPA115
LOC115A
LOC T1B
LOC T2B
LOC T3B
LOC T1A
LOC T2A
LOC T3A
CBA115
CBA T1A
CBA T2A
CBA T3A
CBA T3B
SFR115
SFR T2A
SFR T3A
SFR T4A
CVI115A
CAC115
CLAY115
CLAY13.8
MIR115A
MIR115B
MAR115A
MAR T1A
MAR T2A
MAR T3A
STR115
TIN115
TIN T1
TIN T2
TIN T3
SMA 15
SMA T1A
SMA T2A
SMA T3A
MOS115B
MOS T1A
MOS T2A
CDE115
CDE13A
CDE13B
SW
CÓDIGO DE COLORES
230 KV
115 KV
44 KV
34.5 KV
13.8 KV
4.16 KV

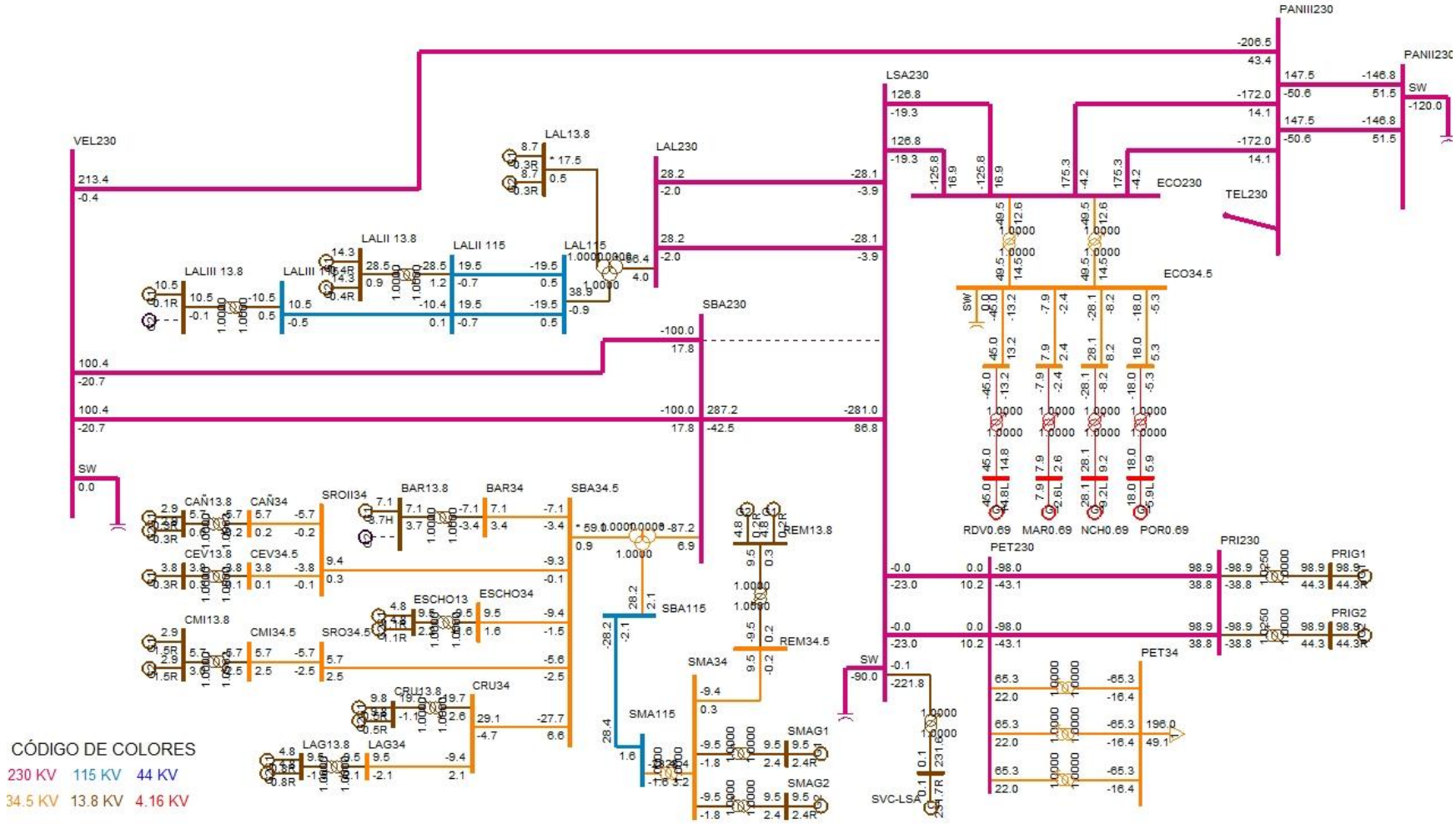
VEL230
213.4
-0.4
LAL13.8
LAL230
LALII 13.8
LALII 115
LALIII 13.8
LAL115
SBA230
100.4
-20.7
SW
0.0
CAN13.8
CAN34
SROII34
BAR13.8
BAR34
SBA34.5
CEV13.8
CEV34.5
ESCHO13
ESCHO34
CMI13.8
CMI34.5
SRO34.5
CRU13.8
CRU34
LAG13.8
LAG34
SBA115
SMA34
SMA115
REM13.8
REM34.5
SMAG1
SMAG2
LSA230
PANIII230
PANII230
SW
TEL230
ECO230
ECO34.5
RDV0.69
MAR0.69
NCH0.69
POR0.69
PET230
PET34
PRI230
PRIG1
PRIG2
SVC-LSA
CÓDIGO DE COLORES
230 KV 115 KV 44 KV
34.5 KV 13.8 KV 4.16 KV

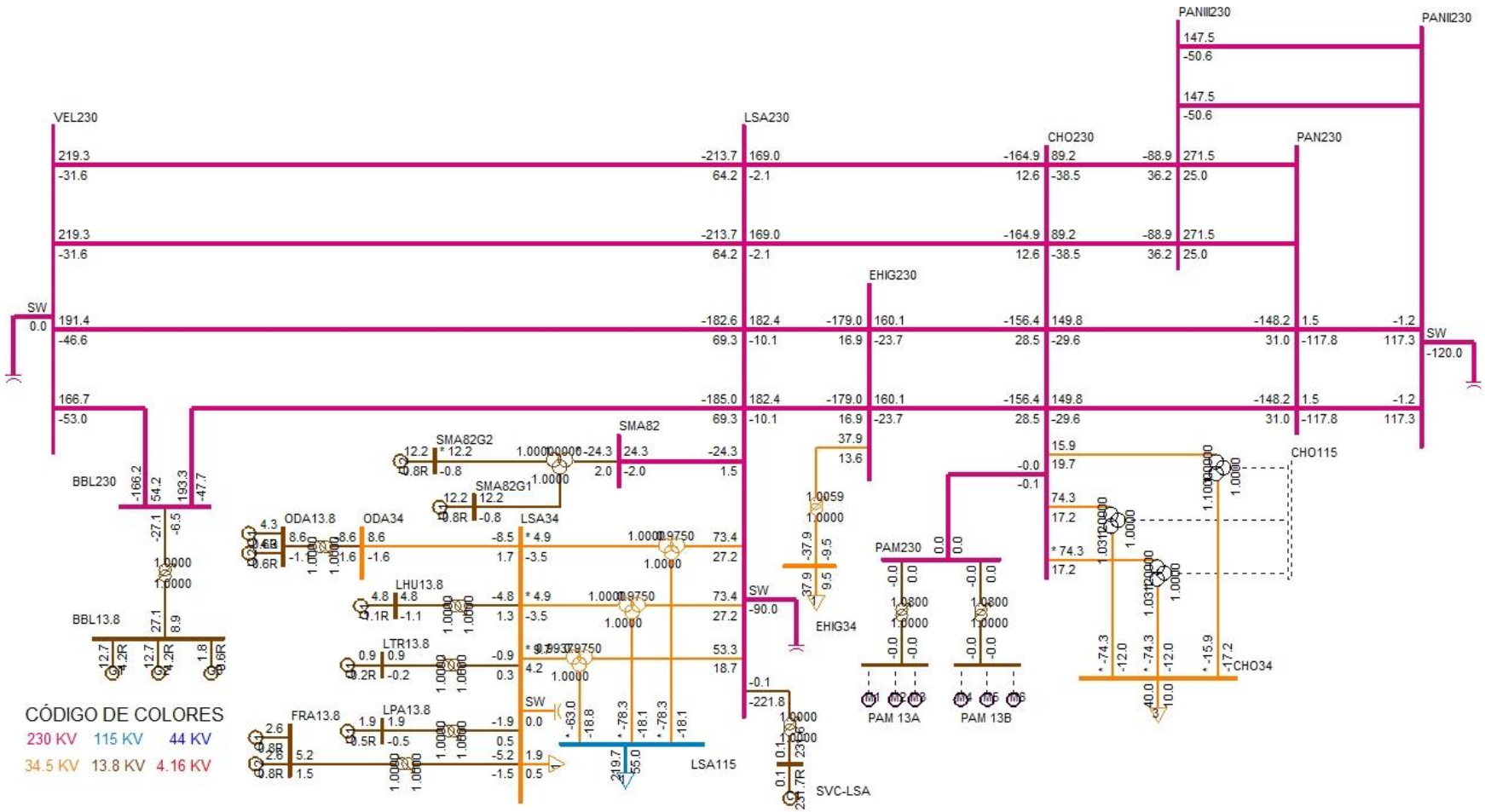
VEL230
LSA230
CHO230
PAN230
PANII230
PANIII230
EHIG230
SW
BBL230
BBL13.8
ODA13.8
ODA34
LSA34
SMA82
SMA82G2
SMA82G1
LHU13.8
LTR13.8
FRA13.8
LPA13.8
EHIG34
PAM230
PAM 13A
PAM 13B
CHO115
CHO34
LSA115
SVC-LSA
CÓDIGO DE COLORES
230 KV 115 KV 44 KV
34.5 KV 13.8 KV 4.16 KV

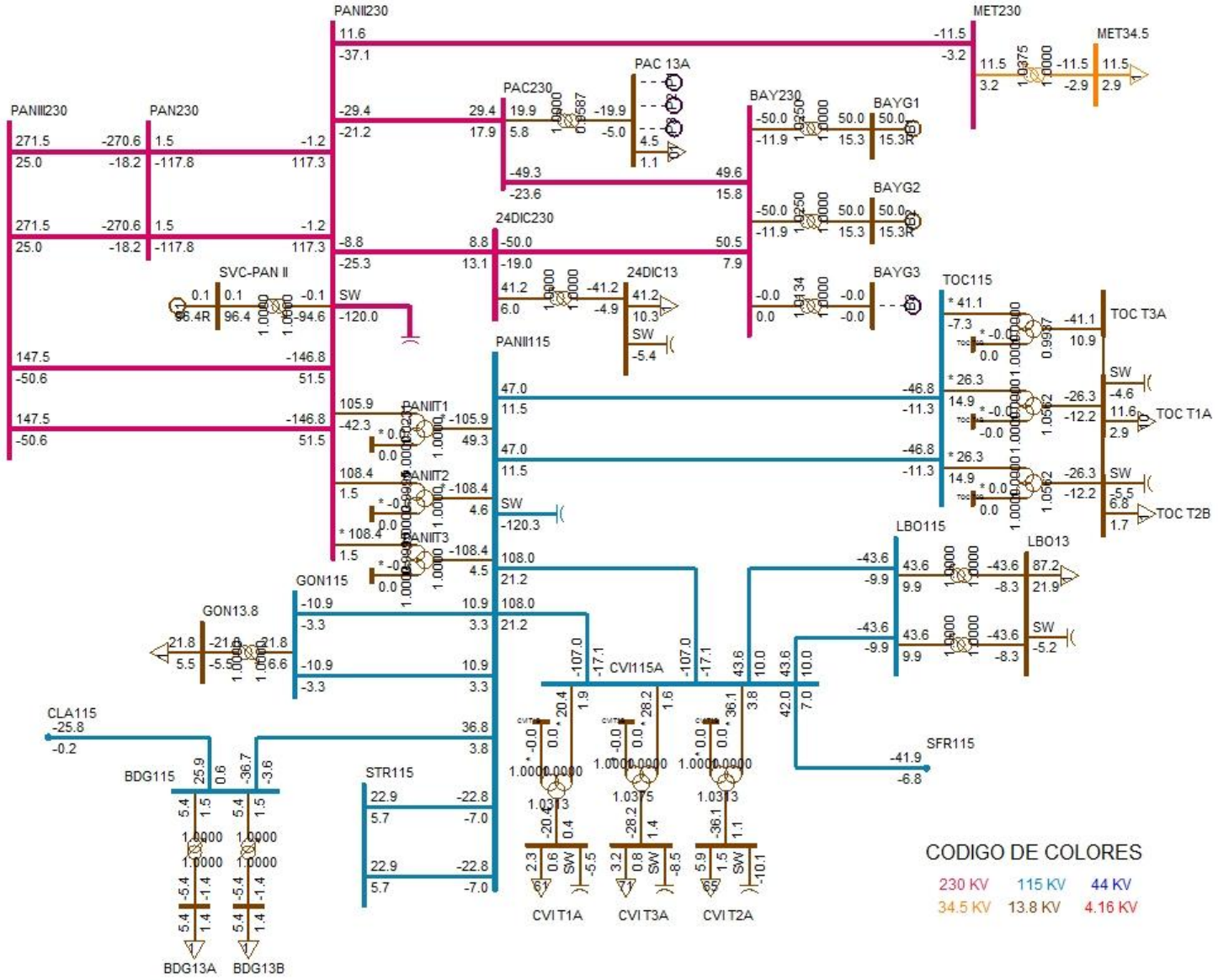
PANII230
PANIII230
PAN230
MET230
MET34.5
PAC 13A
PAC230
BAY230
BAYG1
BAYG2
BAYG3
24DIC230
24DIC13
SVC-PAN II
SW
PANII115
PANIIT1
PANIIT2
PANIIT3
TOC115
TOC T3A
TOC T1A
TOC T2B
LBO115
LBO13
GON115
GON13.8
CVI115A
CVI T1A
CVI T3A
CVI T2A
SFR115
CLA115
BDG115
STR115
BDG13A
BDG13B
CODIGO DE COLORES
230 KV
115 KV
44 KV
34.5 KV
13.8 KV
4.16 KV

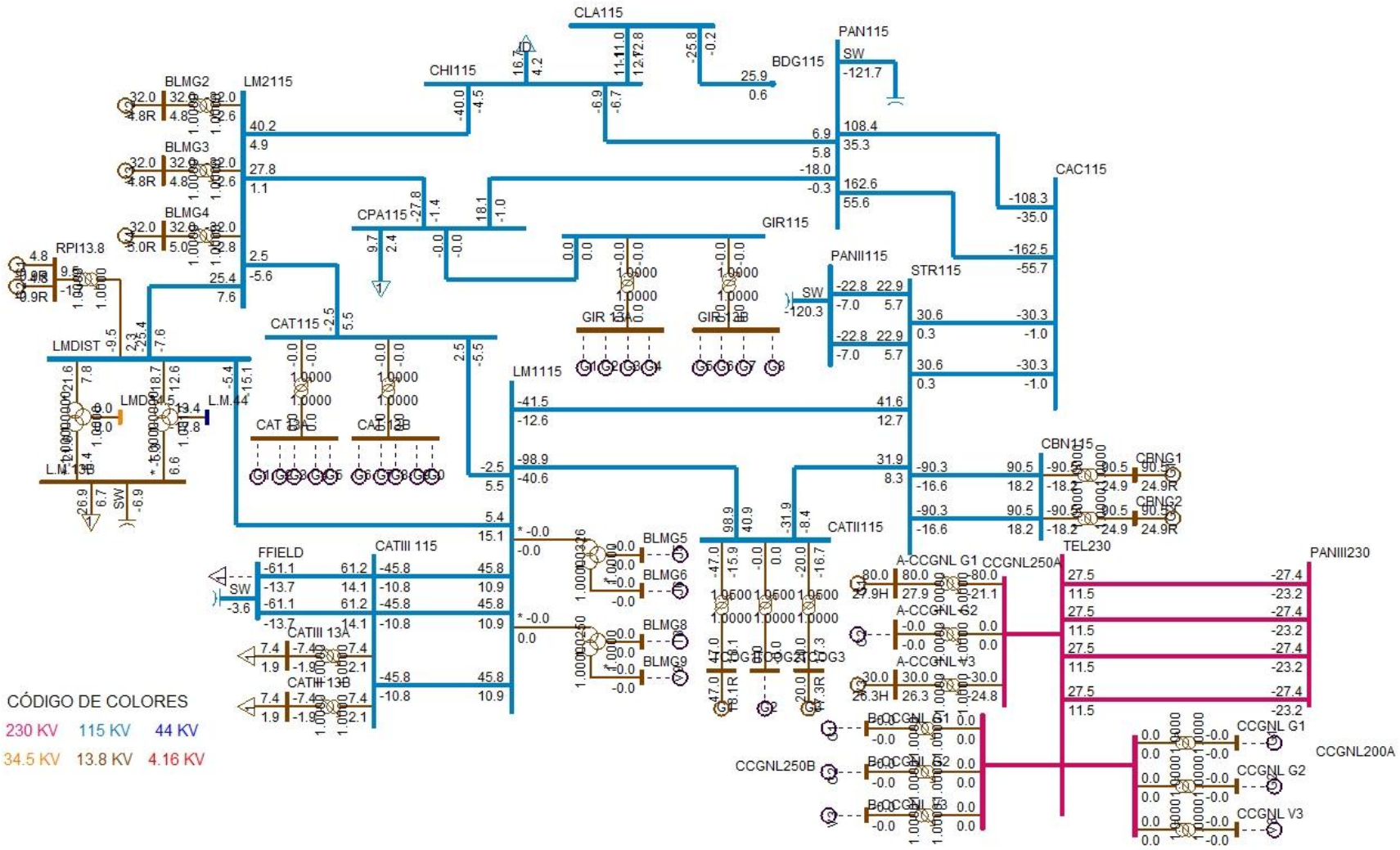
CLA115
CHI115
BDG115
PAN115
SW
-121.7
BLMG2
LM2115
BLMG3
BLMG4
CPA115
GIR115
CAC115
RPI13.8
PANII115
STR115
SW
-120.3
CAT115
LMDIST
LM1115
CBN115
CBNG1
CBNG2
CATII115
TEL230
PANIII230
A-CCGNL G1
CCGNL250A
A-CCGNL G2
A-CCGNL V3
FFIELD
CATIII 115
SW
-3.6
CATIII 13A
CATIII 13B
BLMG5
BLMG6
BLMG8
BLMG9
CCGNL250B
CCGNL200A
CCGNL G1
CCGNL G2
CCGNL V3
CÓDIGO DE COLORES
230 KV
115 KV
44 KV
34.5 KV
13.8 KV
4.16 KV

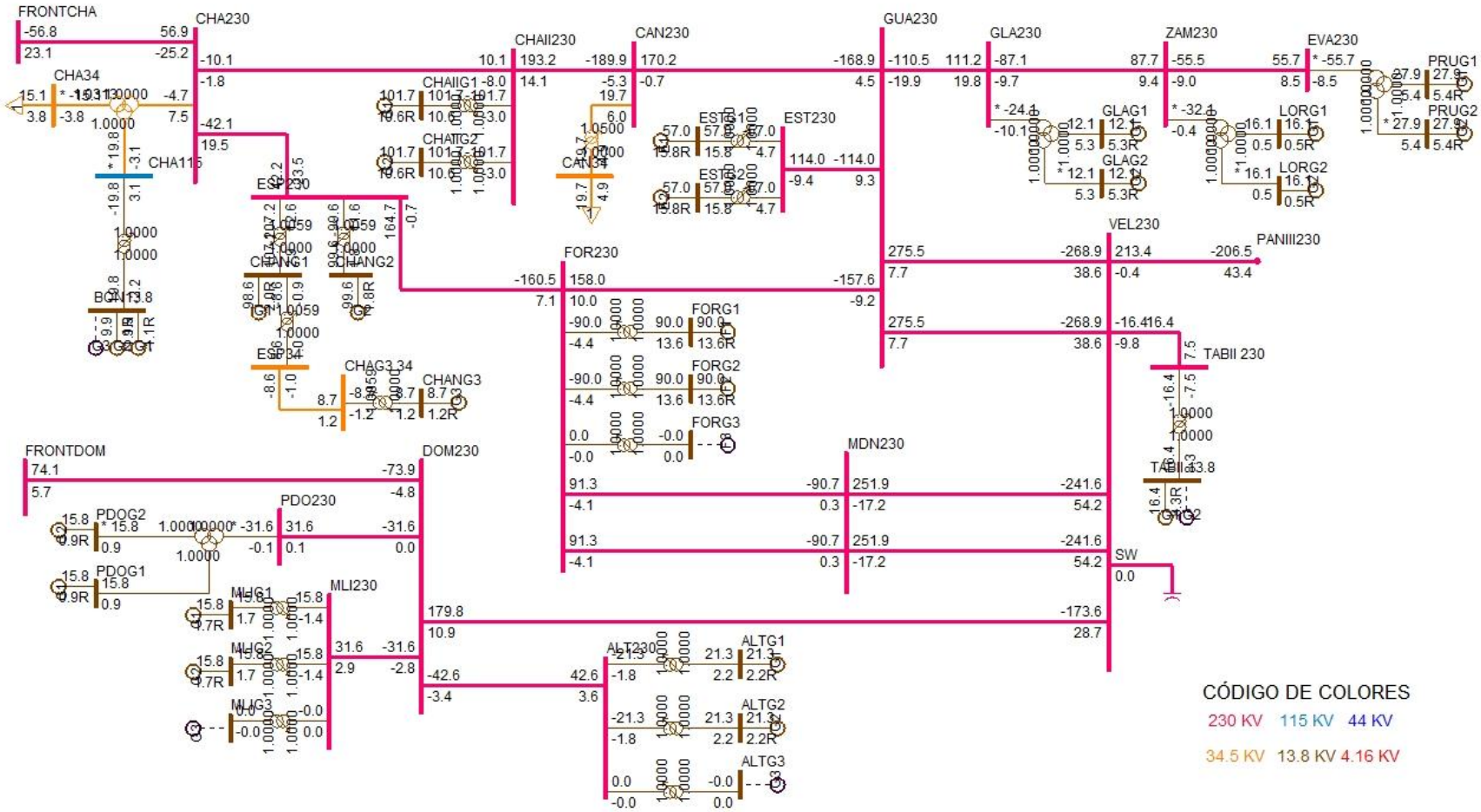
FRONTCHA
CHA230
CHA34
CHA115
CHAII230
CHAIIG1
CHAIIG2
CAN230
CAN134
EST230
ESTG1
ESTG2
GUA230
GLA230
GLAG1
GLAG2
ZAM230
EVA230
PRUG1
PRUG2
LORG1
LORG2
ESP230
ESP34
CHANG1
CHANG2
CHAG3.34
CHANG3
FOR230
FORG1
FORG2
FORG3
VEL230
PANIII230
TABII 230
TABIIG3
SW
FRONTDOM
DOM230
PDO230
PDOG1
PDOG2
MDN230
MLI230
MLIG1
MLIG2
MLIG3
ALT230
ALTG1
ALTG2
ALTG3
CÓDIGO DE COLORES
230 KV
115 KV
44 KV
34.5 KV
13.8 KV
4.16 KV

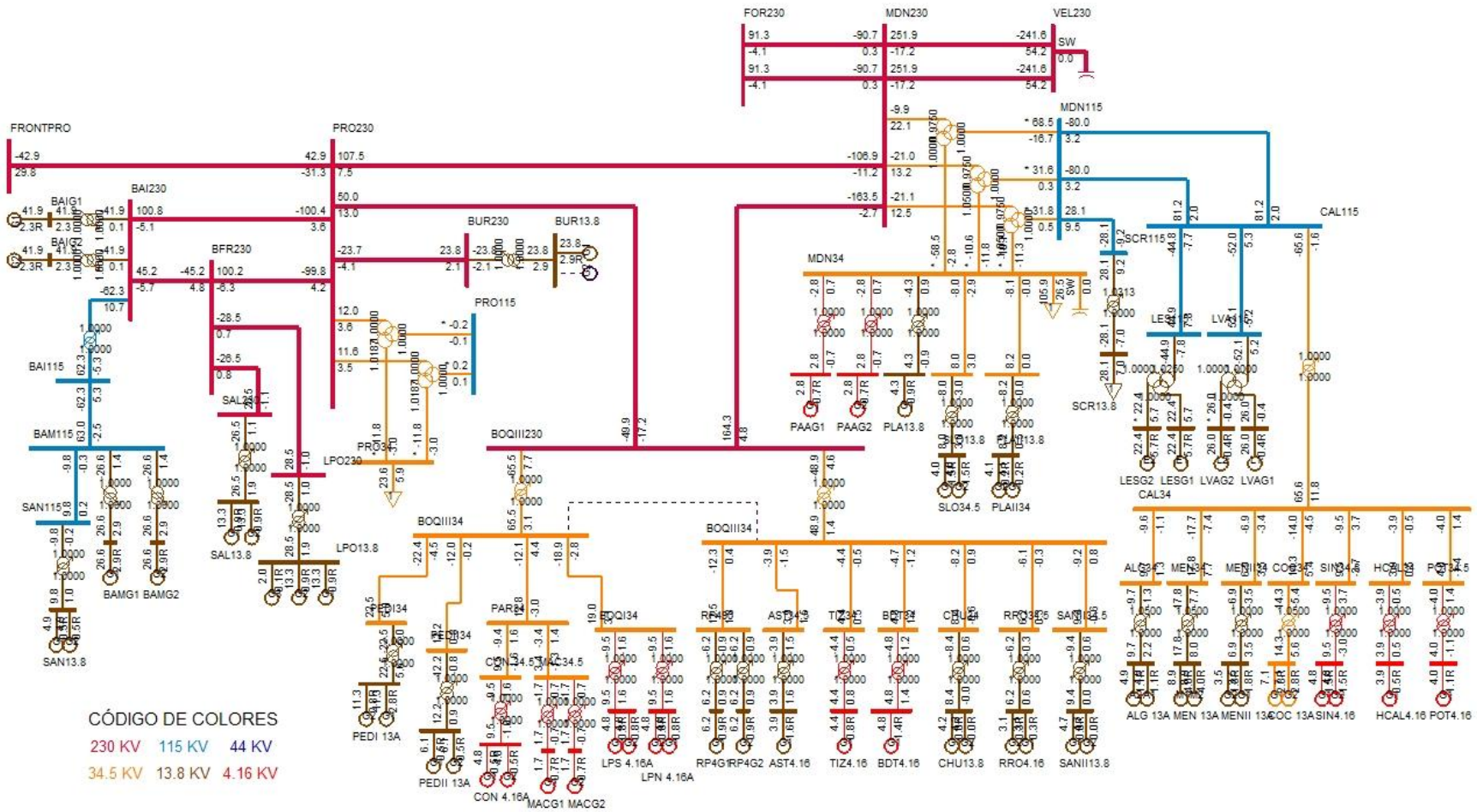
FRONTPRO
PRO230
FOR230
MDN230
VEL230
MDN115
CAL115
SCR115
SCR13.8
BAI230
BAIG1
BAIG2
BAI115
BAM115
SAN115
SAN13.8
BAMG1
BAMG2
BFR230
SAL230
SAL13.8
LPO230
LPO13.8
BUR230
BUR13.8
PRO115
PRO13.8
MDN34
PAAG1
PAAG2
PLA13.8
SLO34.5
PLAII34
BOQIII230
BOQIII34
LESG2
LESG1
LVAG2
LVAG1
CAL34
ALG 13A
MEN 13A
MENII 13A
COC 13A
SIN4.16
HCAL4.16
POT4.16
PEDI 13A
PEDII 13A
CON 4.16A
MACG1
MACG2
LPS 4.16A
LPN 4.16A
RP4G1
RP4G2
AST4.16
TIZ4.16
BDT4.16
CHU13.8
RRO4.16
SANII13.8
CÓDIGO DE COLORES
230 KV
115 KV
44 KV
34.5 KV
13.8 KV
4.16 KV

DESPACHO DE GENERACIÓN PARA ÁREA 6-PANAMÁ

# BARRA	NOMBRE	ID	POTENCIA ACTIVA GENERADA (MW)	POTENCIA REACTIVA GENERADA (MVAR)
6071	BLMG2	V2	32	4.8
6072	BLMG3	V3	32	4.8
6073	BLMG4	V4	32	5
6090	LESG1	E1	22.4	5.7
6091	LESG2	E2	22.4	5.7
6094	LVAG1	L1	26	-0.4
6095	LVAG2	L2	26	-0.4
6097	FORG1	F1	90	13.6
6098	FORG2	F2	90	13.6
6101	BAYG1	B1	50	15.3
6102	BAYG2	B2	50	15.3
6176	ESTG1	E1	57	15.8
6177	ESTG2	E2	57	15.8
6264	CHANG1	G1	98.6	2
6265	CHANG2	G2	99.6	1.8
6268	CHANG3	G3	8.7	1.2
6291	TCOG1	G1	47	18.1
6293	TCOG3	G3	20	17.3
6311	ALG 13A	A1	4.9	1.1
6311	ALG 13A	A2	4.9	1.1
6321	MEN 13A	M1	8.9	4
6321	MEN 13A	M2	8.9	4
6333	BAMG1	G1	26.6	2.9
6334	BAMG2	G2	26.6	2.9
6335	BAIG1	G1	41.9	2.3
6336	BAIG2	G2	41.9	2.3
6361	GLAG1	G1	12.1	5.3
6362	GLAG2	G2	12.1	5.3
6364	LORG1	G1	16.1	0.5
6365	LORG2	G2	16.1	0.5
6367	PRUG1	G1	27.9	5.4
6368	PRUG2	G2	27.9	5.4
6371	CBNG1	G1	90.5	24.9
6372	CBNG2	G2	90.5	24.9
6384	PEDI 13A	G1	11.3	2.8
6384	PEDI 13A	G2	11.3	2.8
6385	PEDII 13A	G1	6.1	0.5

6385	PEDII 13A	G2	6.1	0.5
6391	ODA13.8	G1	4.3	-0.6
6391	ODA13.8	G2	4.3	-0.6
6413	PRIG1	G1	98.9	44.3
6414	PRIG2	G2	98.9	44.3
6416	A-CCGNL G1	G1	80	27.9
6418	A-CCGNL V3	V3	30	26.3
6433	RDV0.69	G1	45	14.8
6435	MAR0.69	G1	7.9	2.6
6437	NCH0.69	G1	28.1	9.2
6439	POR0.69	G1	18	5.9
6452	LAL13.8	G1	8.7	0.3
6452	LAL13.8	G2	8.7	0.3
6454	LALII 13.8	G1	14.3	0.4
6454	LALII 13.8	G2	14.3	0.4
6456	LALIII 13.	G1	10.5	-0.1
6461	CHAIIG1	G1	101.7	10.6
6462	CHAIIG2	G2	101.7	10.6
6510	MACG1	G1	1.7	-0.7
6511	MACG2	G2	1.7	-0.7
6520	PAAG1	G1	2.8	-0.7
6521	PAAG2	G2	2.8	-0.7
6530	CON 4.16A	G1	4.8	-0.5
6530	CON 4.16A	G2	4.8	-0.5
6560	PLA13.8	G1	4.3	-0.9
6570	FRA13.8	G1	2.6	0.8
6570	FRA13.8	G2	2.6	0.8
6600	LHU13.8	G1	4.8	-1.1
6621	LPS 4.16A	G1	4.8	0.8
6621	LPS 4.16A	G2	4.8	0.8
6623	LPN 4.16A	G1	4.8	0.8
6623	LPN 4.16A	G2	4.8	0.8
6631	COC 13A	G1	7.1	2.8
6631	COC 13A	G2	7.1	2.8
6641	MENII 13A	G1	3.5	1.8
6641	MENII 13A	G2	3.5	1.8
6651	BDT4.16	G1	4.8	1.4
6661	HCAL4.16	G1	3.9	0.5
6671	RP4G1	G1	6.2	0.9
6672	RP4G2	G2	6.2	0.9
6682	LPO13.8	G1	13.3	0.9

6682	LPO13.8	G2	13.3	0.9
6682	LPO13.8	G3	2	0.1
6684	SAL13.8	G1	13.3	0.9
6684	SAL13.8	G2	13.3	0.9
6692	ALTG1	G1	21.3	2.2
6693	ALTG2	G2	21.3	2.2
6696	PDOG1	G1	15.8	0.9
6697	PDOG2	G2	15.8	0.9
6699	MLIG1	G1	15.8	1.7
6700	MLIG2	G2	15.8	1.7
6711	TIZ4.16	G1	4.4	0.8
6721	SIN4.16	G1	4.8	-1.5
6721	SIN4.16	G2	4.8	-1.5
6731	SAN13.8	G1	4.9	0.5
6731	SAN13.8	G2	4.9	0.5
6736	SANII13.8	G1	4.7	0
6736	SANII13.8	G2	4.7	0
6741	CHU13.8	G1	4.2	0
6741	CHU13.8	G2	4.2	0
6750	BON13.8	G1	9.9	-1.1
6750	BON13.8	G2	9.9	-1.1
6764	ESCHO13	G1	4.8	1.1
6764	ESCHO13	G2	4.8	1.1
6766	CRU13.8	G1	9.8	-0.5
6766	CRU13.8	G2	9.8	-0.5
6769	LAG13.8	G1	4.8	-0.8
6769	LAG13.8	G2	4.8	-0.8
6772	CAÑ13.8	G1	2.9	0.3
6772	CAÑ13.8	G2	2.9	0.3
6774	BAR13.8	G1	7.1	3.7
6778	CEV13.8	G1	3.8	0.3
6781	CMI13.8	G1	2.9	1.5
6781	CMI13.8	G2	2.9	1.5
6783	REM13.8	G1	4.8	0.2
6783	REM13.8	G2	4.8	0.2
6784	SMAG1	G1	9.5	2.4
6785	SMAG2	G2	9.5	2.4
6791	SMA82G1	G1	12.2	-0.8
6792	SMA82G2	G2	12.2	-0.8
6801	RRO4.16	G1	3.1	0.3
6801	RRO4.16	G2	3.1	0.3

6821	PLAII13.8	G1	4.1	0.2
6821	PLAII13.8	G2	4.1	0.2
6831	SLO13.8	G1	4	1.5
6831	SLO13.8	G2	4	1.5
6841	BUR13.8	G1	23.8	2.9
6851	POT4.16	G1	4	-1.1
6861	BBL13.8	G1	12.7	4.2
6861	BBL13.8	G2	12.7	4.2
6861	BBL13.8	G3	1.8	0.6
6871	TABII 13.8	G1	16.4	8.3
6930	LPA13.8	G1	1.9	-0.5
6935	LTR13.8	G1	0.9	-0.2
6940	RPI13.8	G1	4.8	-0.9
6940	RPI13.8	G2	4.8	-0.9
6951	AST4.16	G1	3.9	1.6
6998	SVC-LSA	C1	0.1	231.7
6999	SVC-PAN II	C1	0.1	96.4
GENERACIÓN TOTAL DEL ÁREA 6			2568.6	833.9

DESPACHO DE GENERACIÓN PARA ÁREA 7-CANAL

# BARRA	NOMBRE	ID	POTENCIA ACATIVA GENERADA (MW)	POTENCIA REACTIVA GENERADA (MVAR)
6134	MADG1	G1	11.4	3.1
6135	MADG2	G2	11.4	2.6
6136	MADG3	G3	11.4	2.6
6140	GAT6A	G1	2.9	-0.2
6140	GAT6A	G2	2.9	-0.2
6140	GAT6A	G3	2.9	-0.2
6140	GAT6A	G4	4.3	-0.3
6140	GAT6A	G5	4.3	-0.3
6140	GAT6A	G6	4.3	-0.3
6155	MIR13B	G7	17	8
6155	MIR13B	G8	17	8
GENERACIÓN TOTAL DEL ÁREA 7			89.6	22.7

BARRAS EN 230 KV CON VOLTAJES MAYORES A (1)

# BARRA	NOMBRE	V(PU)	V(KV)	# BARRA	NOMBRE	V(PU)	V(KV)
6100	BAY230	1.0175	234.02	6171	PAC230	1.0044	231.02
6260	CHA230	1.0156	233.59	6263	ESP230	1.0125	232.87
6366	EVA230	1.0033	230.76	6400	FRONTCHA	1.0177	234.08
6410	PET230	1.0104	232.38	6412	PRI230	1.0349	238.02
6415	CCGNL250	1.0042	230.95	6420	CCGNL250B	1.0042	230.95
6425	CCGNL200	1.0042	230.95	6429	TEL230	1.0042	230.95
6430	ECO230	1.0021	230.49	6440	MET230	1.0309	237.11
6450	LAL230	1.0019	230.43	6460	CHAII230	1.015	233.44
6500	FRONTDOM	1	230.01	6590	24DIC230	1.0018	230.41
6790	SMA82	1.0013	230.29				

BARRAS EN 230 KV CON VOLTAJES MENORES A (1)

# BARRA	NOMBRE	V(PU)	V(KV)	# BARRA	NOMBRE	V(PU)	V(KV)
6000	FRONTPRO	0.9978	229.49	6001	PAN230	0.9857	226.71
6005	CHO230	0.9852	226.6	6011	MDN230	0.9848	226.51
6014	PRO230	0.9954	228.95	6096	FOR230	0.9901	227.71
6105	PAM230	0.9852	226.6	6178	EST230	0.9862	226.82
6179	GUA230	0.9861	226.8	6182	VEL230	0.9747	224.17
6240	EHIG230	0.9886	227.38	6330	BAI230	0.9985	229.66
6340	CAN230	0.9926	228.31	6345	PM230-29	0.9883	227.31
6360	GLA230	0.9928	228.34	6363	ZAM230	0.9995	229.88
6380	BOQIII23	0.9903	227.77	6471	PANIII230	0.9919	228.14
6680	BFR230	0.9983	229.61	6681	LPO230	0.9984	229.64
6683	SAL230	0.9984	229.62	6690	DOM230	0.9974	229.41
6691	ALT230	0.998	229.54	6695	PDO230	0.9985	229.64
6698	MLI230	0.9984	229.64	6760	SBA230	0.9778	224.9
6840	BUR230	0.9963	229.14	6860	BBL230	0.9766	224.62
6870	TABII 23	0.9761	224.5				

BARRAS EN 115 KV CON VOLTAJES MAYORES A (1)

# BARRA	NOMBRE	V(PU)	V(KV)	# BARRA	NOMBRE	V(PU)	V(KV)
6002	PAN115	1.0071	115.82	6004	PANII115	1.0013	115.14
6009	LSA115	1.0046	115.53	6018	CAC115	1.0055	115.64
6024	CHI115	1.0015	115.17	6036	SMA115	1.0047	115.54
6055	MOS115B	1.0016	115.19	6059	LM1115	1.0119	116.37
6060	LM2115	1.0119	116.36	6066	FFIELD	1.004	115.45
6074	LMDIST	1.0118	116.36	6087	CAL115	1.0055	115.63
6088	LES115	1.0089	116.02	6092	LVA115	1.0059	115.68
6115	MES115	1.0037	115.43	6120	MIR115B	1.0055	115.64
6123	MIR115A	1.0054	115.62	6165	CLAY115	1.0048	115.56
6170	CPA115	1.0093	116.07	6173	STR115	1.0164	116.89
6210	TIN115	1.0044	115.5	6225	CDE115	1.0001	115.01
6261	CHA115	1.0058	115.67	6270	CAT115	1.0119	116.37
6280	GIR115	1.0093	116.07	6290	CATII115	1.0135	116.55
6295	CATIII 1	1.0085	115.98	6370	CBN115	1.0229	117.64
6453	LALII 11	1.0004	115.05	6455	LALIII 1	1.001	115.12

BARRAS EN 115 KV CON VOLTAJES MENORES A (1)

# BARRA	NOMBRE	V(PU)	V(KV)	# BARRA	NOMBRE	V(PU)	V(KV)
6012	MDN115	0.9913	114	6015	PRO115	0.9907	113.93
6019	CVI115A	0.9853	113.3	6027	LOC115A	0.9873	113.54
6032	MAR115A	0.9852	113.29	6040	SFR115	0.9792	112.61
6047	CLA115	0.9955	114.48	6057	TOC115	0.9954	114.47
6160	BDG115	0.9994	114.93	6230	CBA115	0.9832	113.07
6331	BAI115	0.9876	113.58	6332	BAM115	0.9953	114.46
6350	PM115-8	0.9955	114.48	6451	LAL115	0.9995	114.94
6580	LBO115	0.9845	113.22	6730	SAN115	0.9955	114.48
6761	SBA115	0.9748	112.1	6775	SMA115	0.9823	112.96
6910	GON115	0.999	114.89	6915	SCR115	0.986	113.39

VERIFICACIÓN DE CARGA (MVA) EN LÍNEAS Y TRANSFORMADORES

DE		A				RATIN SET A		RATIN SET B		RATIN SET C	
# BARRA	NOMBRE	# BARRA	NOMBRE	CKT	CARGA	RATING	%	RATING	%	RATING	%
6000	FRONTPRO	6014	PRO230	1	53.3	400	13.3	400	13.3	450	11.9
6000	FRONTPRO	56050	RCL230A	1	52.3	200	26.2	200	26.2	--	--
6001	PAN230	6003	PANII230	1C	119.5	350	34.2	350	34.2	450	26.6
6001	PAN230	6003	PANII230	2B	119.5	350	34.2	350	34.2	450	26.6
6001	PAN230	6005	CHO230	3A	155	247	62.8	247	62.8	366	42.3
6001	PAN230	6005	CHO230	4A	155	247	62.8	247	62.8	366	42.3
6001	PAN230	6471	PANIII230	1	275.1	400	68.8	400	68.8	450	61.1
6001	PAN230	6471	PANIII230	2	275.1	400	68.8	400	68.8	450	61.1
6001	PAN230	3WNDTR	TRAF04	T4	286.8	350	81.9	350	81.9	437.5	65.6
6001	PAN230	3WNDTR	TRAFO1	T1	143.4	175	81.9	175	81.9	218.8	65.6
6001	PAN230	3WNDTR	TRAFO2	T2	143.4	175	81.9	175	81.9	218.8	65.5
6001	PAN230	3WNDTR	TRAFO3	T3	286.8	350	81.9	350	81.9	437.5	65.6
6002	PAN115	6018	CAC115	12	113.2	120	94.3	120	94.3	175	64.7
6002	PAN115	6018	CAC115	37	170.8	142	120.3	142	120.3	178	95.9
6002	PAN115	6024	CHI115	3A	9.7	203	4.8	203	4.8	225	4.3
6002	PAN115	6027	LOC115A	22	165	137	120.5	137	120.5	175	94.3
6002	PAN115	6027	LOC115A	38	165	137	120.5	137	120.5	175	94.3
6002	PAN115	6036	SMA115	7	104.3	93	112.1	93	112.1	175	59.6
6002	PAN115	6055	MOS115B	10	97.6	109	89.6	109	89.6	135	72.3
6002	PAN115	6170	CPA115	4A	17.9	203	8.8	203	8.8	225	8
6002	PAN115	6210	TIN115	42	33.7	151	22.3	151	22.3	175	19.3
6002	PAN115	6210	TIN115	9	33.7	151	22.3	151	22.3	175	19.3
6002	PAN115	3WNDTR	TRAF04	T4	282.6	350	80.7	350	80.7	437.5	64.6
6002	PAN115	3WNDTR	TRAFO1	T1	141.3	175	80.7	175	80.7	218.8	64.6
6002	PAN115	3WNDTR	TRAFO2	T2	141.3	175	80.7	175	80.7	218.8	64.6
6002	PAN115	3WNDTR	TRAFO3	T3	282.6	350	80.7	350	80.7	437.5	64.6
6003	PANII230	6171	PAC230	1B	36.2	186	19.5	186	19.5	350	10.4
6003	PANII230	6440	MET230	1	38.9	275	14.1	275	14.1	459	8.5
6003	PANII230	6471	PANIII230	2A	157.2	275	57.2	275	57.2	459	34.2
6003	PANII230	6471	PANIII230	3A	157.2	275	57.2	275	57.2	459	34.2
6003	PANII230	6590	24DIC230	2B	26.8	186	14.4	186	14.4	350	7.7
6003	PANII230	3WNDTR	TRAFO1	T1	114.1	175	65.2	175	65.2	218.8	52.1
6003	PANII230	3WNDTR	TRAFO2	T2	108.4	175	62	175	62	218.8	49.6
6003	PANII230	3WNDTR	TRAFO3	T3	108.4	175	62	175	62	218.8	49.6
6004	PANII115	6019	CVI115A	28	110	232.7	47.3	232.7	47.3	249.8	44
6004	PANII115	6019	CVI115A	29	110	232.7	47.3	232.7	47.3	249.8	44
6004	PANII115	6057	TOC115	32	48.4	93	52	93	52	175	27.7
6004	PANII115	6057	TOC115	33	48.4	93	52	93	52	175	27.7

6004	PANII115	6160	BDG115	1	36.9	97	38	97	38	109	33.9
6004	PANII115	6173	STR115	1	23.9	200	11.9	200	11.9	250	9.5
6004	PANII115	6173	STR115	2	23.9	200	11.9	200	11.9	250	9.5
6004	PANII115	6910	GON115	1	11.4	97	11.7	97	11.7	109	10.4
6004	PANII115	6910	GON115	2	11.4	97	11.7	97	11.7	109	10.4
6004	PANII115	3WNDTR	TRAFO1	T1	116.8	175	66.8	175	66.8	218.8	53.4
6004	PANII115	3WNDTR	TRAFO2	T2	108.5	175	62	175	62	218.8	49.6
6004	PANII115	3WNDTR	TRAFO3	T3	108.5	175	62	175	62	218.8	49.6
6005	CHO230	6008	LSA230	1	169	400	42.2	400	42.2	450	37.5
6005	CHO230	6008	LSA230	2	169	400	42.2	400	42.2	450	37.5
6005	CHO230	6105	PAM230	11	0.1	193	0	193	0	366	0
6005	CHO230	6240	EHIG230	3B	163.7	247	66.3	247	66.3	366	44.7
6005	CHO230	6240	EHIG230	4B	163.7	247	66.3	247	66.3	366	44.7
6005	CHO230	6471	PANIII230	1	98.6	400	24.7	400	24.7	450	21.9
6005	CHO230	6471	PANIII230	2	98.6	400	24.7	400	24.7	450	21.9
6005	CHO230	3WNDTR	TRAFO1	T1	25.3	50	50.6	50	50.6	62.5	40.5
6005	CHO230	3WNDTR	TRAFO2	T2	76.3	100	76.3	100	76.3	125	61
6005	CHO230	3WNDTR	TRAFO3	T3	76.3	100	76.3	100	76.3	125	61
6008	LSA230	6182	VEL230	1	227.4	400	56.8	400	56.8	450	50.5
6008	LSA230	6182	VEL230	2	227.4	400	56.8	400	56.8	450	50.5
6008	LSA230	6182	VEL230	5A	202.1	247	81.8	247	81.8	366	55.2
6008	LSA230	6240	EHIG230	3C	182.7	247	74	247	74	366	49.9
6008	LSA230	6240	EHIG230	4C	182.7	247	74	247	74	366	49.9
6008	LSA230	6410	PET230	1	23	247	9.3	247	9.3	366	6.3
6008	LSA230	6410	PET230	2	23	247	9.3	247	9.3	366	6.3
6008	LSA230	6430	ECO230	2C	128.3	275	46.6	275	46.6	459	27.9
6008	LSA230	6430	ECO230	3C	128.3	275	46.6	275	46.6	459	27.9
6008	LSA230	6450	LAL230	1	28.4	193	14.7	193	14.7	366	7.8
6008	LSA230	6450	LAL230	2	28.4	193	14.7	193	14.7	366	7.8
6008	LSA230	6760	SBA230	5A	296.9	275	108	275	108	459	64.7
6008	LSA230	6790	SMA82	1	24.4	131	18.6	131	18.6	405	6
6008	LSA230	6860	BBL230	6A	203.9	247	82.5	247	82.5	366	55.7
6008	LSA230	3WNDTR	TRAFO1	T1	78.3	100	78.3	100	78.3	125	62.6
6008	LSA230	3WNDTR	TRAFO2	T2	56.5	70	80.7	70	80.7	87.5	64.6
6008	LSA230	3WNDTR	TRAFO3	T3	78.3	100	78.3	100	78.3	125	62.6
6009	LSA115	3WNDTR	TRAFO1	T1	80.4	100	80.4	100	80.4	125	64.3
6009	LSA115	3WNDTR	TRAFO2	T2	65.7	60	109.6	60	109.6	75	87.6
6009	LSA115	3WNDTR	TRAFO3	T3	80.4	100	80.4	100	80.4	125	64.3
6011	MDN230	6014	PRO230	1	109.1	400	27.3	400	27.3	450	24.2
6011	MDN230	6096	FOR230	7	92.3	193	47.8	193	47.8	366	25.2
6011	MDN230	6096	FOR230	8	92.3	193	47.8	193	47.8	366	25.2

6011	MDN230	6182	VEL230	5B	256.4	350	73.3	350	73.3	450	57
6011	MDN230	6182	VEL230	6C	256.4	350	73.3	350	73.3	450	57
6011	MDN230	6380	BOQIII230	9A	166.1	400	41.5	400	41.5	450	36.9
6011	MDN230	3WNDTR	TRAFO1	T1	24.2	100	24.2	100	24.2	125	19.4
6011	MDN230	3WNDTR	TRAFO2	T2	24.8	70	35.4	70	35.4	87.5	28.3
6011	MDN230	3WNDTR	TRAFO3	T3	24.5	70	35	70	35	87.5	28
6012	MDN115	6087	CAL115	15	80.8	93	86.9	93	86.9	175	46.2
6012	MDN115	6087	CAL115	16	80.8	93	86.9	93	86.9	175	46.2
6012	MDN115	6915	SCR115	1	30	143.6	20.9	161.9	18.5	--	--
6012	MDN115	3WNDTR	TRAFO1	T1	70.5	80	88.1	80	88.1	100	70.5
6012	MDN115	3WNDTR	TRAFO2	T2	31.6	60	52.7	60	52.7	75	42.2
6012	MDN115	3WNDTR	TRAFO3	T3	31.8	60	52.9	60	52.9	75	42.3
6014	PRO230	6330	BAI230	27	101.1	193	52.4	193	52.4	366	27.6
6014	PRO230	6380	BOQIII230	9B	53.3	400	13.3	400	13.3	450	11.8
6014	PRO230	6680	BFR230	8A	100.6	193	52.1	193	52.1	366	27.5
6014	PRO230	6840	BUR230	1	24.2	193	12.5	193	12.5	366	6.6
6014	PRO230	3WNDTR	TRAFO1	T1	12.5	50	25.1	50	25.1	62.5	20.1
6014	PRO230	3WNDTR	TRAFO2	T2	12.1	50	24.2	50	24.2	62.5	19.3
6015	PRO115	3WNDTR	TRAFO1	T1	0.2	50	0.5	50	0.5	62.5	0.4
6015	PRO115	3WNDTR	TRAFO2	T2	0.2	50	0.5	50	0.5	62.5	0.4
6017	CEMEX	6047	CLA115	T1	11.2	10	111.7	--	--	--	--
6017	CEMEX	6047	CLA115	T2	11.2	15	74.5	--	--	--	--
6017	CEMEX	6047	CLA115	T3	11.2	30	37.2	--	--	--	--
6018	CAC115	6027	LOC115A	6	164.3	140	117.4	140	117.4	150	109.6
6018	CAC115	6036	SMA115	1	56.7	97	58.4	97	58.4	109	52
6018	CAC115	6165	CLAY115	5A	20.8	100	20.8	100	20.8	100	20.8
6018	CAC115	6173	STR115	1A	30.1	150	20.1	150	20.1	175	17.2
6018	CAC115	6173	STR115	2A	30.1	150	20.1	150	20.1	175	17.2
6018	CAC115	6350	PM115-8	8	103	140	73.6	140	73.6	150	68.7
6019	CVI115A	6040	SFR115	11	43.3	141	30.7	141	30.7	164	26.4
6019	CVI115A	6580	LBO115	48	45.4	50	90.8	--	--	--	--
6019	CVI115A	6580	LBO115	49	45.4	50	90.8	--	--	--	--
6019	CVI115A	3WNDTR	CVI T1	T1	20.5	25	81.8	--	--	--	--
6019	CVI115A	3WNDTR	CVI T2	T2	36.4	42	86.6	--	--	--	--
6019	CVI115A	3WNDTR	CVI T3	T3	28.3	42	67.3	--	--	--	--
6024	CHI115	6025	CHI13A	T1	9.9	25	39.5	--	--	--	--
6024	CHI115	6026	CHI13B	T2	10.5	25	41.9	--	--	--	--
6024	CHI115	6047	CLA115	24	17	90	18.9	--	--	--	--
6024	CHI115	6060	LM2115	3B	40.2	203	19.8	203	19.8	225	17.9
6027	LOC115A	6032	MAR115A	21	36.8	114	32.3	114	32.3	125.4	29.3
6027	LOC115A	6230	CBA115	39	131.6	160	82.2	--	--	--	--

6027	LOC115A	6230	CBA115	40	131.6	160	82.2	--	--	--	--
6027	LOC115A	3WNDTR	LOC T1	T1	63.2	50	126.4	--	--	--	--
6027	LOC115A	3WNDTR	LOC T2	T2	77.6	50	155.2	--	--	--	--
6027	LOC115A	3WNDTR	LOC T3	T3	54.7	47	116.4	--	--	--	--
6032	MAR115A	6350	PM115-8	8	103.1	114	90.4	114	90.4	132	78.1
6032	MAR115A	3WNDTR	MAR T1	T1	51.8	50	103.6	--	--	--	--
6032	MAR115A	3WNDTR	MAR T2	T2	47.6	50	95.2	--	--	--	--
6032	MAR115A	3WNDTR	MAR T3	T3	37.7	50	75.4	--	--	--	--
6036	SMA115	6055	MOS115B	1	40.8	97	42.1	97	42.1	109	37.5
6036	SMA115	6120	MIR115B	35	5.2	97	5.3	97	5.3	109	4.8
6036	SMA115	3WNDTR	STM T1	T1	38.7	50	77.4	--	--	--	--
6036	SMA115	3WNDTR	STM T2	T2	30.3	25	121.2	--	--	--	--
6036	SMA115	3WNDTR	STM T3	T3	48.4	50	96.9	--	--	--	--
6040	SFR115	6230	CBA115	41	132.4	184	72	184	72	228	58.1
6040	SFR115	3WNDTR	SFCO T2	T2	53.2	46	115.7	--	--	--	--
6040	SFR115	3WNDTR	SFCO T3	T3	45.5	50	91.1	--	--	--	--
6040	SFR115	3WNDTR	SFCO T4	T4	73.1	50	146.2	--	--	--	--
6047	CLA115	6048	CLA13.8	T1	5.6	10.5	53	--	--	--	--
6047	CLA115	6160	BDG115	1	25.9	97	26.7	97	26.7	109	23.8
6055	MOS115B	6225	CDE115	1	37.3	142	26.3	142	26.3	178	21
6055	MOS115B	6225	CDE115	2	37.3	142	26.3	142	26.3	178	21
6055	MOS115B	3WNDTR	MOS T1	T1	40.4	50	80.7	--	--	--	--
6055	MOS115B	3WNDTR	MOS T2	T2	25.6	50	51.2	--	--	--	--
6057	TOC115	3WNDTR	TOC T1	T1	30.2	50	60.5	--	--	--	--
6057	TOC115	3WNDTR	TOC T2	T2	30.2	50	60.4	--	--	--	--
6057	TOC115	3WNDTR	TOC T3	T3	41.8	50	83.5	50	83.5	62.5	66.8
6059	LM1115	6074	LMDIST	23	15.8	90.6	17.5	--	--	--	--
6059	LM1115	6173	STR115	2B	42.9	150	28.6	150	28.6	175	24.5
6059	LM1115	6270	CAT115	0A	6	93	6.4	93	6.4	175	3.4
6059	LM1115	6290	CATII115	1C	105.6	150	70.4	150	70.4	175	60.4
6059	LM1115	6295	CATIII 115	1	46.6	93	50.1	93	50.1	175	26.6
6059	LM1115	6295	CATIII 115	30	46.6	93	50.1	93	50.1	175	26.6
6059	LM1115	6295	CATIII 115	31	46.6	93	50.1	93	50.1	175	26.6
6059	LM1115	3WNDTR	TRAFO12	T1	0	100	0	--	--	--	--
6059	LM1115	3WNDTR	TRAFO7	T1	0	100	0	--	--	--	--
6060	LM2115	6071	BLMG2	T2	32.4	50	64.7	--	--	--	--
6060	LM2115	6072	BLMG3	T3	32.4	50	64.7	--	--	--	--
6060	LM2115	6073	BLMG4	T4	32.4	50	64.8	--	--	--	--
6060	LM2115	6074	LMDIST	26	26.2	90.6	28.9	--	--	--	--
6060	LM2115	6170	CPA115	4B	27.6	203	13.6	203	13.6	225	12.3
6060	LM2115	6270	CAT115	0B	6	93	6.5	93	6.5	175	3.4

6063	MHOPE	6115	MES115	T1	13.3	42	31.7	--	--	--	--
6066	FFIELD	6067	FF13.8	T1	48.3	50	96.7	--	--	--	--
6066	FFIELD	6115	MES115	1	27	93	29	93	29	175	15.4
6066	FFIELD	6295	CATIII 115	30	62.3	93	67	93	67	175	35.6
6066	FFIELD	6295	CATIII 115	31	62.3	93	67	93	67	175	35.6
6066	FFIELD	6322	FF13.8	T2	36.1	42	86	--	--	--	--
6066	FFIELD	6323	FF13.8	T5	17.3	50	34.5	--	--	--	--
6074	LMDIST	6940	RPI13.8	T1	9.8	15	65.1	--	--	--	--
6074	LMDIST	3WNDTR	BLM T9	T9	23	50	46	50	46	62.5	36.8
6074	LMDIST	3WNDTR	BLM44T8	T8	22.5	56	40.3	--	--	--	--
6087	CAL115	6088	LES115	17	45.2	93	48.6	93	48.6	175	25.8
6087	CAL115	6092	LVA115	18	52	93	55.9	93	55.9	175	29.7
6087	CAL115	6300	CAL34	T1	66.6	62.5	106.6	--	--	--	--
6088	LES115	3WNDTR	TRAFO1	T1	45.5	54	84.3	--	--	--	--
6092	LVA115	3WNDTR	TRAFO1	T1	52.3	54	96.9	--	--	--	--
6096	FOR230	6097	FORG1	T1	91	111	82	--	--	--	--
6096	FOR230	6098	FORG2	T2	91	111	82	--	--	--	--
6096	FOR230	6099	FORG3	T3	0	111	0	--	--	--	--
6096	FOR230	6179	GUA230	18	160.1	276	58	276	58	459	34.9
6096	FOR230	6263	ESP230	0A	162.7	304	53.5	304	53.5	340	47.8
6100	BAY230	6101	BAYG1	T1	52.3	109	48	--	--	--	--
6100	BAY230	6102	BAYG2	T2	52.3	96	54.5	--	--	--	--
6100	BAY230	6110	BAYG3	T3	0	109	0	--	--	--	--
6100	BAY230	6171	PAC230	1A	54.4	186	29.3	186	29.3	350	15.6
6100	BAY230	6590	24DIC230	2A	53.4	186	28.7	186	28.7	350	15.3
6105	PAM230	6106	PAM 13A	T1	0	63	0	--	--	--	--
6105	PAM230	6107	PAM 13B	T2	0	63	0	--	--	--	--
6115	MES115	3WNDTR	TRAFO2	T2	14	50	28	--	--	--	--
6123	MIR115A	6165	CLAY115	5B	9.2	100	9.2	100	9.2	100	9.2
6160	BDG115	6161	BDG13A	T1	5.6	25	22.5	--	--	--	--
6160	BDG115	6162	BDG13B	T1	5.6	25	22.5	--	--	--	--
6165	CLAY115	6166	CLAY13.8	T1	15.1	30	50.5	--	--	--	--
6170	CPA115	6280	GIR115	43	0	159	0	--	--	--	--
6171	PAC230	6172	PAC 13A	T1	20.7	65	31.8	--	--	--	--
6173	STR115	6290	CATII115	1B	32.5	150	21.7	150	21.7	175	18.6
6173	STR115	6370	CBN115	1	90.3	203	44.5	203	44.5	225	40.1
6173	STR115	6370	CBN115	2	90.3	203	44.5	203	44.5	225	40.1
6176	ESTG1	6178	EST230	T1	59.2	70	84.5	--	--	--	--
6177	ESTG2	6178	EST230	T2	59.2	70	84.5	--	--	--	--
6178	EST230	6179	GUA230	19	116	193	60.1	193	60.1	366	31.7
6179	GUA230	6182	VEL230	16	279.5	350	79.9	350	79.9	450	62.1

6179	GUA230	6182	VEL230	17	279.5	350	79.9	350	79.9	450	62.1
6179	GUA230	6345	PM230-29	29	171.4	276	62.1	276	62.1	459	37.3
6179	GUA230	6360	GLA230	22	113.9	131	86.9	131	86.9	405	28.1
6182	VEL230	6471	PANIII230	1	219	764	28.7	764	28.7	900	24.3
6182	VEL230	6690	DOM230	5A	180.6	300	60.2	300	60.2	389	46.4
6182	VEL230	6760	SBA230	4B	105.2	275	38.2	275	38.2	459	22.9
6182	VEL230	6760	SBA230	5B	105.2	275	38.2	275	38.2	459	22.9
6182	VEL230	6860	BBL230	6B	179.5	247	72.7	247	72.7	366	49
6182	VEL230	6870	TABII 230	1	19.6	193	10.1	193	10.1	220	8.9
6210	TIN115	3WNDTR	TIN T1	T1	27	42	64.3	--	--	--	--
6210	TIN115	3WNDTR	TIN T2	T2	27	42	64.3	--	--	--	--
6210	TIN115	3WNDTR	TIN T3	T3	43.2	50	86.4	50	86.4	62.5	69.1
6225	CDE115	6226	CDE13A	T1	37.3	50	74.6	--	--	--	--
6225	CDE115	6227	CDE13B	T2	37.3	50	74.6	--	--	--	--
6230	CBA115	3WNDTR	CBAN T1	T1	59.3	50	118.5	--	--	--	--
6230	CBA115	3WNDTR	CBAN T2	T2	69.9	50	139.9	--	--	--	--
6240	EHIG230	6241	EHIG34	T1	40.2	50	80.5	--	--	--	--
6260	CHA230	6263	ESP230	0B	47.7	304	15.7	304	15.7	340	14
6260	CHA230	6400	FRONTCHA	21	61.3	304	20.2	304	20.2	340	18
6260	CHA230	6460	CHAII230	0B	12.7	304	4.2	304	4.2	340	3.7
6260	CHA230	3WNDTR	TRAFO1	T1	8.9	50	17.7	50	17.7	62.5	14.2
6261	CHA115	6750	BON13.8	T1	20.1	50	40.1	--	--	--	--
6261	CHA115	3WNDTR	TRAFO1	T1	20.1	50	40.1	50	40.1	62.5	32.1
6263	ESP230	6264	CHANG1	T1	108	125	86.4	--	--	--	--
6263	ESP230	6265	CHANG2	T2	100.3	125	80.2	--	--	--	--
6270	CAT115	6271	CAT 13A	T1	0	52	0	--	--	--	--
6270	CAT115	6272	CAT 13B	T2	0	52	0	--	--	--	--
6280	GIR115	6281	GIR 13A	T1	0	20	0	--	--	--	--
6280	GIR115	6282	GIR 13B	T2	0	66.6	0	--	--	--	--
6290	CATII115	6291	TCOG1	T1	50.4	75	67.2	--	--	--	--
6290	CATII115	6292	TCOG2	T2	0	75	0	--	--	--	--
6290	CATII115	6293	TCOG3	T3	26.4	75	35.3	--	--	--	--
6295	CATIII 115	6296	CATIII 13A	T1	7.7	25	30.8	--	--	--	--
6295	CATIII 115	6297	CATIII 13B	T2	7.7	25	30.8	--	--	--	--
6330	BAI230	6331	BAI115	T1	63.2	60	105.3	--	--	--	--
6330	BAI230	6335	BAIG1	T1	42	60	70	--	--	--	--
6330	BAI230	6336	BAIG2	T2	42	60	70	--	--	--	--
6330	BAI230	6680	BFR230	8B	45.7	193	23.7	193	23.7	366	12.5
6331	BAI115	6332	BAM115	44	63.3	93	68.1	93	68.1	175	36.2
6332	BAM115	6333	BAMG1	T1	26.8	70	38.2	--	--	--	--
6332	BAM115	6334	BAMG2	T1	26.8	70	38.2	--	--	--	--

6332	BAM115	6730	SAN115	1	9.8	15	65.5	15	65.5	15	65.5
6340	CAN230	6341	CAN34	T1	20.6	50	41.1	--	--	--	--
6340	CAN230	6345	PM230-29	29	171.5	304	56.4	304	56.4	340	50.4
6340	CAN230	6460	CHAII230	0A	191.3	304	62.9	304	62.9	340	56.3
6360	GLA230	6363	ZAM230	23	88.3	131	67.4	131	67.4	405	21.8
6360	GLA230	3WNDTR	TRAFO1	T1	26.1	66	39.6	--	--	--	--
6363	ZAM230	6366	EVA230	24	56.3	131	43	131	43	405	13.9
6363	ZAM230	3WNDTR	TRAFO1	T1	32.1	40	80.3	--	--	--	--
6366	EVA230	3WNDTR	TRAFO1	T1	56.4	64	88.1	--	--	--	--
6370	CBN115	6371	CBNG1	T1	93.9	110	85.3	--	--	--	--
6370	CBN115	6372	CBNG2	T2	93.9	110	85.3	--	--	--	--
6380	BOQIII230	6381	BOQIII34	T1	65.9	83.3	79.1	--	--	--	--
6380	BOQIII230	6386	BOQIII34	T2	49.1	83.3	59	--	--	--	--
6400	FRONTCHA	58350	CAH230	1	60.3	300	20.1	300	20.1	--	--
6410	PET230	6411	PET34	T1	68.9	100	68.9	--	--	--	--
6410	PET230	6411	PET34	T2	68.9	100	68.9	--	--	--	--
6410	PET230	6411	PET34	T3	68.9	100	68.9	--	--	--	--
6410	PET230	6412	PRI230	1	106	247	42.9	247	42.9	366	29
6410	PET230	6412	PRI230	2	106	247	42.9	247	42.9	366	29
6412	PRI230	6413	PRIG1	T1	108.4	182.6	59.4	--	--	--	--
6412	PRI230	6414	PRIG2	T2	108.4	182.6	59.4	--	--	--	--
6415	CCGNL250A	6416	A-CCGNL G1	T1	84.8	90	94.2	--	--	--	--
6415	CCGNL250A	6417	A-CCGNL G2	T2	0	90	0	--	--	--	--
6415	CCGNL250A	6418	A-CCGNL V3	T3	39.9	90	44.3	--	--	--	--
6420	CCGNL250B	6421	B-CCGNL G1	T1	0	90	0	--	--	--	--
6420	CCGNL250B	6422	B-CCGNL G2	T2	0	90	0	--	--	--	--
6420	CCGNL250B	6423	B-CCGNL V3	T3	0	90	0	--	--	--	--
6425	CCGNL200A	6426	CCGNL G1	T1	0	75	0	--	--	--	--
6425	CCGNL200A	6427	CCGNL G2	T2	0	75	0	--	--	--	--
6425	CCGNL200A	6428	CCGNL V3	T3	0	75	0	--	--	--	--
6429	TEL230	6471	PANIII230	1	36.2	275	13.2	275	13.2	459	7.9
6429	TEL230	6471	PANIII230	2	36.2	275	13.2	275	13.2	459	7.9
6429	TEL230	6471	PANIII230	3	36.2	275	13.2	275	13.2	459	7.9
6429	TEL230	6471	PANIII230	4	36.2	275	13.2	275	13.2	459	7.9
6430	ECO230	6431	ECO34.5	T1	51.6	125	41.3	--	--	--	--
6430	ECO230	6431	ECO34.5	T2	51.6	125	41.3	--	--	--	--
6430	ECO230	6471	PANIII230	2B	175	275	63.6	275	63.6	459	38.1
6430	ECO230	6471	PANIII230	3B	175	275	63.6	275	63.6	459	38.1
6440	MET230	6441	MET34.5	T1	11.9	50	23.9	--	--	--	--
6450	LAL230	3WNDTR	TRAFO1	T1	56.5	100	56.5	100	56.5	125	45.2
6451	LAL115	6453	LALII 115	1	19.5	93	20.9	93	20.9	175	11.1

6451	LAL115	6453	LALII 115	2	19.5	93	20.9	93	20.9	175	11.1
6451	LAL115	3WNDTR	TRAFO1	T1	38.9	80	48.6	80	48.6	100	38.9
6453	LALII 115	6454	LALII 13.8	T1	28.5	35	81.5	--	--	--	--
6453	LALII 115	6455	LALIII 115	1	10.5	93	11.2	93	11.2	175	6
6455	LALIII 115	6456	LALIII 13.8	T1	10.5	25	41.9	--	--	--	--
6460	CHAII230	6461	CHAIIG1	T1	102.2	120	85.2	--	--	--	--
6460	CHAII230	6462	CHAIIG2	T2	102.2	120	85.2	--	--	--	--
6500	FRONTDOM	6690	DOM230	5B	74.3	300	24.8	300	24.8	389	19.1
6500	FRONTDOM	56052	RCL230B	1	74.3	374	19.9	374	19.9	--	--
6580	LBO115	6581	LBO13	T1	44.7	50	89.4	--	--	--	--
6580	LBO115	6581	LBO13	T2	44.7	50	89.4	--	--	--	--
6590	24DIC230	6591	24-dic-13	T1	41.6	50	83.2	--	--	--	--
6680	BFR230	6681	LPO230	1	28.5	193	14.8	193	14.8	366	7.8
6680	BFR230	6683	SAL230	1	26.6	193	13.8	193	13.8	366	7.3
6681	LPO230	6682	LPO13.8	T1	28.5	33.3	85.7	--	--	--	--
6683	SAL230	6684	SAL13.8	T1	26.6	31	85.7	--	--	--	--
6690	DOM230	6691	ALT230	35	42.9	374	11.5	374	11.5	--	--
6690	DOM230	6695	PDO230	33	31.7	374	8.5	374	8.5	--	--
6690	DOM230	6698	MLI230	34	31.8	374	8.5	374	8.5	--	--
6691	ALT230	6692	ALTG1	T1	21.4	26	82.4	--	--	--	--
6691	ALT230	6693	ALTG2	T2	21.4	26	82.4	--	--	--	--
6691	ALT230	6694	ALTG3	T3	0	26	0	--	--	--	--
6695	PDO230	3WNDTR	TRAFO1	T1	31.6	40	79.1	--	--	--	--
6698	MLI230	6699	MLIG1	T1	15.9	20	79.6	--	--	--	--
6698	MLI230	6700	MLIG2	T2	15.9	20	79.6	--	--	--	--
6698	MLI230	6701	MLIG3	T3	0	20	0	--	--	--	--
6730	SAN115	6731	SAN13.8	T1	9.8	13.2	74.4	--	--	--	--
6760	SBA230	3WNDTR	TRAFO1	T1	87.5	100	87.5	--	--	--	--
6761	SBA115	6775	SMA115	1	29	28.7	101.1	28.7	101.1	32.8	88.5
6761	SBA115	3WNDTR	TRAFO1	T1	28.3	100	28.3	--	--	--	--
6775	SMA115	6776	SMA34	T1	28.6	50	57.1	--	--	--	--
6790	SMA82	3WNDTR	TRAFO1	T1	24.4	60	40.7	--	--	--	--
6840	BUR230	6841	BUR13.8	T1	23.9	60	39.9	--	--	--	--
6860	BBL230	6861	BBL13.8	T1	28.6	30	95.2	--	--	--	--
6870	TABII 230	6871	TABII 13.8	T1	18.4	55	33.4	--	--	--	--
6910	GON115	6911	GON13.8	T1	22.7	50	45.5	--	--	--	--
6915	SCR115	6916	SCR13.8	T1	29.5	50	59.1	--	--	--	--
6036	SMA115	6120	MIR115B	35	5.2	97	5.3	97	5.3	109	4.8
6120	MIR115B	6122	MIRG10	T1	0	50	0	--	--	--	--
6120	MIR115B	6124	MIR44	T3	5.2	75	7	--	--	--	--
6121	MIRG9	6123	MIR115A	T1	0	50	0	--	--	--	--

6123	MIR115A	6124	MIR44	T1	4.6	47	9.8	--	--	--	--
6123	MIR115A	6124	MIR44	T2	4.6	50	9.2	--	--	--	--
6123	MIR115A	6165	CLAY115	5B	9.2	100	9.2	100	9.2	100	9.2

REPORTE DE GENERACIÓN, PÉRDIDAS E INTERCAMBIO EN ÁREAS
MW/MVAR

AREA	DE GENERACIÓN	A CARGA	TO BUS SHUNT	FROM CHARGING	A PÉRDIDAS	TO TIE LINES	TO TIES + LOADS	DESIRED NET INT
1	1131.2	1230	0	0	25.2	-124	-124	0
GUATEMAL	53.8	379.7	0.8	638.1	297	14.4	14.4	
2	1068.3	1050	0	0	18.3	0	0	0
SALVADOR	229.8	310.1	-127.3	193.8	226.9	13.9	13.9	
3	1686	1644	0	0	41.7	0.3	0.3	0
HONDURAS	212.4	534	-296.9	700.7	645	31	31	
4	403.9	398	0	0	6.6	-0.7	-0.7	0
NICARAGU	-108	184.4	-24.3	335.2	94.7	-27.6	-27.6	
5	1250.2	1235.5	0	0	15.4	-0.7	-0.7	0
C.RICA	-49	313.9	-227.1	474.8	271.9	67	67	
6	2568.6	2391.3	0	0	159.3	18	18	-10
PANAMA	833.9	599.4	-655.1	776.8	1721.1	-54.7	-54.7	
7	89.6	78.8	0	0	3.3	7.5	7.5	10
ACANAL	22.7	19.8	-13.6	0	15.7	0.8	0.8	
8	32849.7	32750.2	0	0	0	99.5	99.5	0
MEXICO	8814.7	8859.5	0	0	0	-44.8	-44.8	
COLUMN	41047.5	40777.8	0	0	269.7	0	0	0
TOTALS	10010.3	11200.9	-1343.5	3119.4	3272.3	0	0	

Demanda Mínima de Invierno

DESPACHO DE GENERACIÓN PARA ÁREA 6-PANAMÁ

# BARRA	NOMBRE	ID	POTENCIA ACTIVA GENERADA (MW)	POTENCIA REACTIVA GENERADA (MVAR)
6071	BLMG2	V2	32	3.9
6072	BLMG3	V3	32	3.9
6073	BLMG4	V4	32	4
6090	LESG1	E1	22.4	2.4
6094	LVAG1	L1	26	-4.7
6176	ESTG1	E1	57	9.4
6264	CHANG1	G1	99.2	-12.4
6268	CHANG3	G3	8.7	1.2
6291	TCOG1	G1	47	16.4
6293	TCOG3	G3	20	15.6
6311	ALG 13A	A1	4.8	1
6311	ALG 13A	A2	4.8	1
6321	MEN 13A	M1	8.9	3.3
6333	BAMG1	G1	26.6	0.1
6361	GLAG1	G1	12.1	-7
6364	LORG1	G1	16.1	-7
6367	PRUG1	G1	27.9	-8
6371	CBNG1	G1	90.5	6.9
6372	CBNG2	G2	90.5	6.9
6385	PEDII 13A	G1	6.1	-1.4
6391	ODA13.8	G1	4.3	-2.2
6413	PRIG1	G1	79.1	25.5
6414	PRIG2	G2	79.1	25.5
6416	A-CCGNL G1	G1	80	5.6
6418	A-CCGNL V3	V3	30	2.9
6433	RDV0.69	G1	30	9.9
6435	MAR0.69	G1	5.2	1.7
6437	NCH0.69	G1	18.8	6.2
6439	POR0.69	G1	12	3.9
6452	LAL13.8	G1	8.7	-3
6454	LALII 13.8	G1	14.2	-3
6456	LALIII 13.	G1	10.4	-2.1
6510	MACG1	G1	1.7	-0.8
6511	MACG2	G2	1.7	-0.8
6520	PAAG1	G1	2.8	-0.8
6530	CON 4.16A	G1	4.8	-0.8
6560	PLA13.8	G1	4.3	-2
6570	FRA13.8	G1	2.6	-1.2

6570	FRA13.8	G2	2.6	-1.2
6600	LHU13.8	G1	4.8	-2.4
6621	LPS 4.16A	G1	4.8	-0.8
6623	LPN 4.16A	G1	4.8	-0.8
6631	COC 13A	G1	7.1	4
6641	MENII 13A	G1	3.5	0.9
6651	BDT4.16	G1	4.8	-0.2
6661	HCAL4.16	G1	3.9	0
6671	RP4G1	G1	6.2	0.5
6682	LPO13.8	G1	13.2	-4.8
6682	LPO13.8	G3	2	-0.7
6684	SAL13.8	G1	13.2	-4.8
6692	ALTG1	G1	21.3	-7.6
6696	PDOG1	G1	15.8	-6
6699	MLIG1	G1	15.8	-8.3
6711	TIZ4.16	G1	4.4	0
6721	SIN4.16	G1	4.8	-2.5
6731	SAN13.8	G1	4.9	-1.6
6736	SANII13.8	G1	4.7	-0.9
6741	CHU13.8	G1	4.2	-0.6
6741	CHU13.8	G2	4.2	-0.6
6750	BON13.8	G1	9.9	-4
6764	ESCHO13	G1	4.8	-0.1
6766	CRU13.8	G1	9.8	-2.8
6769	LAG13.8	G1	4.8	-1.1
6769	LAG13.8	G2	4.8	-1.1
6772	CAÑ13.8	G1	2.8	-0.3
6772	CAÑ13.8	G2	2.8	-0.3
6774	BAR13.8	G1	7.1	-1.1
6778	CEV13.8	G1	3.8	-0.6
6781	CMI13.8	G1	2.8	0.8
6781	CMI13.8	G2	2.8	0.8
6783	REM13.8	G1	4.8	-0.8
6783	REM13.8	G2	4.8	-0.8
6784	SMAG1	G1	9.5	-0.2
6791	SMA82G1	G1	12.2	-6.2
6801	RRO4.16	G1	3.1	-0.3
6801	RRO4.16	G2	3.1	-0.3
6821	PLAII13.8	G1	4.1	-0.5
6821	PLAII13.8	G2	4.1	-0.5
6831	SLO13.8	G1	4	-2.1

6831	SLO13.8	G2	4	-2.1
6851	POT4.16	G1	4	-1.2
6861	BBL13.8	G1	12.7	-5.6
6861	BBL13.8	G3	1.8	-0.6
6930	LPA13.8	G1	1.9	-0.7
6935	LTR13.8	G1	0.9	-0.3
6940	RPI13.8	G1	4.8	-1
6940	RPI13.8	G2	4.8	-1
6951	AST4.16	G1	3.9	-0.4
6998	SVC-LSA	C1	0	0
6999	SVC-PAN II	C1	0	0
GENERACIÓN TOTAL DEL ÁREA 6			1349.8	27.2

DESPACHO DE GENERACIÓN PARA ÁREA 7-CANAL

# BARRA	NOMBRE	ID	POTENCIA ACATIVA GENERADA (MW)	POTENCIA REACTIVA GENERADA (MVAR)
6134	MADG1	G1	11.4	2.1
6135	MADG2	G2	11.4	1.8
6136	MADG3	G3	11.4	1.8
6140	GAT6A	G1	2.8	-0.6
6140	GAT6A	G2	2.8	-0.6
6140	GAT6A	G3	2.8	-0.6
6140	GAT6A	G4	4.3	-0.9
6140	GAT6A	G5	4.3	-0.9
6140	GAT6A	G6	4.3	-0.9
6155	MIR13B	G7	17	5.8
6155	MIR13B	G8	17	5.8
GENERACIÓN TOTAL DEL ÁREA 7			89.6	12.5

BARRAS EN 230 KV CON VOLTAJES MAYORES A (1)

# BARRA	NOMBRE	V(PU)	V(KV)	# BARRA	NOMBRE	V(PU)	V(KV)
6000	FRONTPRO	1.0231	235.31	6001	PAN230	1.006	231.37
6003	PANII230	1.0079	231.82	6005	CHO230	1.0108	232.5
6008	LSA230	1.0163	233.74	6011	MDN230	1.0173	233.97
6014	PRO230	1.0215	234.95	6096	FOR230	1.0219	235.03
6100	BAY230	1.011	232.52	6105	PAM230	1.0108	232.5
6171	PAC230	1.0087	232.01	6178	EST230	1.0221	235.08
6179	GUA230	1.0222	235.1	6182	VEL230	1.0192	234.43
6240	EHIG230	1.0152	233.5	6260	CHA230	1.0341	237.85
6263	ESP230	1.0319	237.34	6330	BAI230	1.0213	234.91
6340	CAN230	1.0275	236.31	6345	PM230-29	1.0244	235.62
6360	GLA230	1.0244	235.62	6363	ZAM230	1.0269	236.19
6366	EVA230	1.0283	236.52	6380	BOQIII230	1.0187	234.3
6400	FRONTCHA	1.0356	238.19	6410	PET230	1.0169	233.88
6412	PRI230	1.0334	237.69	6415	CCGNL250A	1.0176	234.04
6420	CCGNL250B	1.0176	234.04	6425	CCGNL200A	1.0176	234.04
6429	TEL230	1.0176	234.04	6430	ECO230	1.0238	235.48
6440	MET230	1.0422	239.7	6450	LAL230	1.0167	233.85
6460	CHAII230	1.0332	237.65	6471	PANIII230	1.0119	232.75
6500	FRONTDOM	1.0232	235.34	6590	24DIC230	1.0081	231.85
6680	BFR230	1.0213	234.89	6681	LPO230	1.0212	234.87
6683	SAL230	1.0212	234.88	6690	DOM230	1.0203	234.67
6691	ALT230	1.02	234.59	6695	PDO230	1.0197	234.54
6698	MLI230	1.0197	234.54	6760	SBA230	1.0188	234.33
6790	SMA82	1.0167	233.85	6840	BUR230	1.0217	234.98
6860	BBL230	1.0195	234.48	6870	TABII 230	1.0194	234.46

BARRAS EN 230 KV CON VOLTAJES MENORES A (1)

# BARRA	NOMBRE	V(PU)	V(KV)	# BARRA	NOMBRE	V(PU)	V(KV)
Ninguna							

BARRAS EN 115 KV CON VOLTAJES MAYORES A (1)

# BARRA	NOMBRE	V(PU)	V(KV)	# BARRA	NOMBRE	V(PU)	V(KV)
6002	PAN115	1.0082	115.95	6004	PANII115	1.0036	115.41
6009	LSA115	1.0257	117.96	6012	MDN115	1.0138	116.59
6015	PRO115	1.0194	117.23	6018	CAC115	1.0076	115.88
6024	CHI115	1.007	115.8	6036	SMA115	1.0072	115.83
6047	CLA115	1.003	115.35	6055	MOS115B	1.0051	115.58
6059	LM1115	1.0139	116.6	6060	LM2115	1.0139	116.6
6066	FFIELD	1.0101	116.16	6074	LMDIST	1.0139	116.6
6087	CAL115	1.0188	117.17	6088	LES115	1.0199	117.29
6092	LVA115	1.0188	117.16	6115	MES115	1.0106	116.22
6120	MIR115B	1.0096	116.1	6123	MIR115A	1.0108	116.24
6160	BDG115	1.003	115.35	6165	CLAY115	1.0094	116.08
6170	CPA115	1.0113	116.3	6173	STR115	1.0148	116.7
6210	TIN115	1.0066	115.76	6225	CDE115	1.0042	115.48
6261	CHA115	1.0259	117.98	6270	CAT115	1.0139	116.6
6280	GIR115	1.0113	116.3	6290	CATII115	1.015	116.73
6295	CATIII 115	1.0123	116.41	6331	BAI115	1.0127	116.46
6332	BAM115	1.0128	116.47	6350	PM115-8	1.0032	115.36
6370	CBN115	1.0171	116.96	6451	LAL115	1.0084	115.96
6453	LALII 115	1.0083	115.95	6455	LALIII 1	1.0082	115.94
6730	SAN115	1.0127	116.46	6761	SBA115	1.0084	115.97
6775	SMA115	1.0094	116.09	6910	GON115	1.0022	115.25
6915	SCR115	1.0106	116.21				

BARRAS EN 115 KV CON VOLTAJES MENORES A (1)

# BARRA	NOMBRE	V(PU)	V(KV)	# BARRA	NOMBRE	V(PU)	V(KV)
6019	CVI115A	0.9939	114.3	6027	LOC115A	0.9996	114.96
6032	MAR115A	0.9983	114.81	6040	SFR115	0.9957	114.51
6057	TOC115	0.9991	114.9	6230	CBA115	0.9977	114.74
6580	LBO115	0.9934	114.24				

VERIFICACIÓN DE CARGA (MVA) EN LÍNEAS Y TRANSFORMADORES

DE		A				RATIN SET A		RATIN SET B		RATIN SET C	
# BARRA	NOMBRE	# BARRA	NOMBRE	CKT	CARGA	RATING	%	RATING	%	RATING	%
6000	FRONTPRO	6014	PRO230	1	20.7	400	5.2	400	5.2	450	4.6
6000	FRONTPRO	56050	RCL230A	1	19.1	200	9.5	200	9.5	--	--
6001	PAN230	6003	PANII230	1C	20.9	350	6	350	6	450	4.7
6001	PAN230	6003	PANII230	2B	20.9	350	6	350	6	450	4.7
6001	PAN230	6005	CHO230	3A	55.3	247	22.4	247	22.4	366	15.1
6001	PAN230	6005	CHO230	4A	55.3	247	22.4	247	22.4	366	15.1
6001	PAN230	6471	PANIII230	1	122.4	400	30.6	400	30.6	450	27.2
6001	PAN230	6471	PANIII230	2	122.4	400	30.6	400	30.6	450	27.2
6001	PAN230	3WNDTR	TRAF04	T4	116.6	350	33.3	350	33.3	437.5	26.6
6001	PAN230	3WNDTR	TRAFO1	T1	58.3	175	33.3	175	33.3	218.8	26.6
6001	PAN230	3WNDTR	TRAFO2	T2	58.3	175	33.3	175	33.3	218.8	26.6
6001	PAN230	3WNDTR	TRAFO3	T3	116.6	350	33.3	350	33.3	437.5	26.6
6002	PAN115	6018	CAC115	12	34.8	120	29	120	29	175	19.9
6002	PAN115	6018	CAC115	37	52.6	142	37	142	37	178	29.6
6002	PAN115	6024	CHI115	3A	14.6	203	7.2	203	7.2	225	6.5
6002	PAN115	6027	LOC115A	22	85.8	137	62.6	137	62.6	175	49
6002	PAN115	6027	LOC115A	38	85.8	137	62.6	137	62.6	175	49
6002	PAN115	6036	SMA115	7	44	93	47.3	93	47.3	175	25.1
6002	PAN115	6055	MOS115B	10	52.3	109	47.9	109	47.9	135	38.7
6002	PAN115	6170	CPA115	4A	35.5	203	17.5	203	17.5	225	15.8
6002	PAN115	6210	TIN115	42	18.6	151	12.3	151	12.3	175	10.6
6002	PAN115	6210	TIN115	9	18.6	151	12.3	151	12.3	175	10.6
6002	PAN115	3WNDTR	TRAF04	T4	115.4	350	33	350	33	437.5	26.4
6002	PAN115	3WNDTR	TRAFO1	T1	57.7	175	33	175	33	218.8	26.4
6002	PAN115	3WNDTR	TRAFO2	T2	57.7	175	33	175	33	218.8	26.4
6002	PAN115	3WNDTR	TRAFO3	T3	115.4	350	33	350	33	437.5	26.4
6003	PANII230	6171	PAC230	1B	14.3	186	7.7	186	7.7	350	4.1
6003	PANII230	6440	MET230	1	39.1	275	14.2	275	14.2	459	8.5
6003	PANII230	6471	PANIII230	2A	66.8	275	24.3	275	24.3	459	14.5
6003	PANII230	6471	PANIII230	3A	66.8	275	24.3	275	24.3	459	14.5
6003	PANII230	6590	24DIC230	2B	27	186	14.5	186	14.5	350	7.7
6003	PANII230	3WNDTR	TRAFO1	T1	38.7	175	22.1	175	22.1	218.8	17.7
6003	PANII230	3WNDTR	TRAFO2	T2	50.3	175	28.7	175	28.7	218.8	23
6003	PANII230	3WNDTR	TRAFO3	T3	50.3	175	28.7	175	28.7	218.8	23
6004	PANII115	6019	CVI115A	28	60.8	232.7	26.1	232.7	26.1	249.8	24.3
6004	PANII115	6019	CVI115A	29	60.8	232.7	26.1	232.7	26.1	249.8	24.3
6004	PANII115	6057	TOC115	32	28	93	30.1	93	30.1	175	16
6004	PANII115	6057	TOC115	33	28	93	30.1	93	30.1	175	16

6004	PANII115	6160	BDG115	1	7.8	97	8.1	97	8.1	109	7.2
6004	PANII115	6173	STR115	1	39.3	200	19.7	200	19.7	250	15.7
6004	PANII115	6173	STR115	2	39.3	200	19.7	200	19.7	250	15.7
6004	PANII115	6910	GON115	1	6.4	97	6.6	97	6.6	109	5.9
6004	PANII115	6910	GON115	2	6.4	97	6.6	97	6.6	109	5.9
6004	PANII115	3WNDTR	TRAFO1	T1	39	175	22.3	175	22.3	218.8	17.8
6004	PANII115	3WNDTR	TRAFO2	T2	49.5	175	28.3	175	28.3	218.8	22.6
6004	PANII115	3WNDTR	TRAFO3	T3	49.5	175	28.3	175	28.3	218.8	22.6
6005	CHO230	6008	LSA230	1	64.8	400	16.2	400	16.2	450	14.4
6005	CHO230	6008	LSA230	2	64.8	400	16.2	400	16.2	450	14.4
6005	CHO230	6105	PAM230	11	0.1	193	0	193	0	366	0
6005	CHO230	6240	EHIG230	3B	60.3	247	24.4	247	24.4	366	16.5
6005	CHO230	6240	EHIG230	4B	60.3	247	24.4	247	24.4	366	16.5
6005	CHO230	6471	PANIII230	1	24.2	400	6.1	400	6.1	450	5.4
6005	CHO230	6471	PANIII230	2	24.2	400	6.1	400	6.1	450	5.4
6005	CHO230	3WNDTR	TRAFO1	T1	25.4	50	50.8	50	50.8	62.5	40.7
6005	CHO230	3WNDTR	TRAFO2	T2	50	100	50	100	50	125	40
6005	CHO230	3WNDTR	TRAFO3	T3	50	100	50	100	50	125	40
6008	LSA230	6182	VEL230	1	66.3	400	16.6	400	16.6	450	14.7
6008	LSA230	6182	VEL230	2	66.3	400	16.6	400	16.6	450	14.7
6008	LSA230	6182	VEL230	5A	60.1	247	24.3	247	24.3	366	16.4
6008	LSA230	6240	EHIG230	3C	71.6	247	29	247	29	366	19.6
6008	LSA230	6240	EHIG230	4C	71.6	247	29	247	29	366	19.6
6008	LSA230	6410	PET230	1	7.5	247	3	247	3	366	2
6008	LSA230	6410	PET230	2	7.5	247	3	247	3	366	2
6008	LSA230	6430	ECO230	2C	43.3	275	15.7	275	15.7	459	9.4
6008	LSA230	6430	ECO230	3C	43.3	275	15.7	275	15.7	459	9.4
6008	LSA230	6450	LAL230	1	17.1	193	8.8	193	8.8	366	4.7
6008	LSA230	6450	LAL230	2	17.1	193	8.8	193	8.8	366	4.7
6008	LSA230	6760	SBA230	4A	77.1	275	28	275	28	459	16.8
6008	LSA230	6760	SBA230	5A	77.1	275	28	275	28	459	16.8
6008	LSA230	6790	SMA82	1	13.5	131	10.3	131	10.3	405	3.3
6008	LSA230	6860	BBL230	6A	60.8	247	24.6	247	24.6	366	16.6
6008	LSA230	3WNDTR	TRAFO1	T1	46.5	100	46.5	100	46.5	125	37.2
6008	LSA230	3WNDTR	TRAFO2	T2	32.3	70	46.1	70	46.1	87.5	36.9
6008	LSA230	3WNDTR	TRAFO3	T3	46.5	100	46.5	100	46.5	125	37.2
6009	LSA115	3WNDTR	TRAFO1	T1	43.4	100	43.4	100	43.4	125	34.7
6009	LSA115	3WNDTR	TRAFO2	T2	44.1	60	73.6	60	73.6	75	58.8
6009	LSA115	3WNDTR	TRAFO3	T3	43.4	100	43.4	100	43.4	125	34.7
6011	MDN230	6014	PRO230	1	35.2	400	8.8	400	8.8	450	7.8
6011	MDN230	6096	FOR230	7	19.9	193	10.3	193	10.3	366	5.4

6011	MDN230	6096	FOR230	8	19.9	193	10.3	193	10.3	366	5.4
6011	MDN230	6182	VEL230	5B	85.1	350	24.3	350	24.3	450	18.9
6011	MDN230	6182	VEL230	6C	85.1	350	24.3	350	24.3	450	18.9
6011	MDN230	6380	BOQIII230	9A	64.1	400	16	400	16	450	14.2
6011	MDN230	3WNDTR	TRAFO1	T1	47.8	100	47.8	100	47.8	125	38.2
6011	MDN230	3WNDTR	TRAFO2	T2	25.7	70	36.7	70	36.7	87.5	29.3
6011	MDN230	3WNDTR	TRAFO3	T3	24.8	70	35.4	70	35.4	87.5	28.4
6012	MDN115	6087	CAL115	15	44.3	93	47.6	93	47.6	175	25.3
6012	MDN115	6087	CAL115	16	44.3	93	47.6	93	47.6	175	25.3
6012	MDN115	6915	SCR115	1	16.5	143.6	11.5	161.9	10.2	--	--
6012	MDN115	3WNDTR	TRAFO1	T1	36	80	45	80	45	100	36
6012	MDN115	3WNDTR	TRAFO2	T2	19.6	60	32.6	60	32.6	75	26.1
6012	MDN115	3WNDTR	TRAFO3	T3	19.6	60	32.6	60	32.6	75	26.1
6014	PRO230	6330	BAI230	27	29.1	193	15.1	193	15.1	366	8
6014	PRO230	6380	BOQIII230	9B	14	400	3.5	400	3.5	450	3.1
6014	PRO230	6680	BFR230	8A	31.8	193	16.5	193	16.5	366	8.7
6014	PRO230	6840	BUR230	1	2.2	193	1.1	193	1.1	366	0.6
6014	PRO230	3WNDTR	TRAFO1	T1	6.8	50	13.6	50	13.6	62.5	10.9
6014	PRO230	3WNDTR	TRAFO2	T2	6.6	50	13.1	50	13.1	62.5	10.5
6015	PRO115	3WNDTR	TRAFO1	T1	0.1	50	0.3	50	0.3	62.5	0.2
6015	PRO115	3WNDTR	TRAFO2	T2	0.1	50	0.3	50	0.3	62.5	0.2
6017	CEMEX	6047	CLA115	T1	6	10	59.8	--	--	--	--
6017	CEMEX	6047	CLA115	T2	6	15	39.8	--	--	--	--
6017	CEMEX	6047	CLA115	T3	6	30	19.9	--	--	--	--
6018	CAC115	6027	LOC115A	6	88.5	140	63.2	140	63.2	150	59
6018	CAC115	6036	SMA115	1	33.9	97	34.9	97	34.9	109	31.1
6018	CAC115	6165	CLAY115	5A	11.3	100	11.3	100	11.3	100	11.3
6018	CAC115	6173	STR115	1A	43.1	150	28.8	150	28.8	175	24.6
6018	CAC115	6173	STR115	2A	43.1	150	28.8	150	28.8	175	24.6
6018	CAC115	6350	PM115-8	8	55.6	140	39.7	140	39.7	150	37
6019	CVI115A	6040	SFR115	11	25.8	141	18.3	141	18.3	164	15.7
6019	CVI115A	6580	LBO115	48	25.3	50	50.6	--	--	--	--
6019	CVI115A	6580	LBO115	49	25.3	50	50.6	--	--	--	--
6019	CVI115A	3WNDTR	CVI T1	T1	12	25	47.9	--	--	--	--
6019	CVI115A	3WNDTR	CVI T2	T2	21.8	42	51.9	--	--	--	--
6019	CVI115A	3WNDTR	CVI T3	T3	17.1	42	40.6	--	--	--	--
6024	CHI115	6025	CHI13A	T1	6.3	25	25.3	--	--	--	--
6024	CHI115	6026	CHI13B	T2	6.5	25	26	--	--	--	--
6024	CHI115	6047	CLA115	24	19.4	90	21.6	--	--	--	--
6024	CHI115	6060	LM2115	3B	52.3	203	25.8	203	25.8	225	23.2
6027	LOC115A	6032	MAR115A	21	19.5	114	17.1	114	17.1	125.4	15.6

6027	LOC115A	6230	CBA115	39	69.5	160	43.5	--	--	--	--
6027	LOC115A	6230	CBA115	40	69.5	160	43.5	--	--	--	--
6027	LOC115A	3WNDTR	LOC T1	T1	33.8	50	67.6	--	--	--	--
6027	LOC115A	3WNDTR	LOC T2	T2	40.9	50	81.9	--	--	--	--
6027	LOC115A	3WNDTR	LOC T3	T3	29.1	47	61.9	--	--	--	--
6032	MAR115A	6350	PM115-8	8	55.6	114	48.8	114	48.8	132	42.1
6032	MAR115A	3WNDTR	MAR T1	T1	27.8	50	55.6	--	--	--	--
6032	MAR115A	3WNDTR	MAR T2	T2	28.1	50	56.1	--	--	--	--
6032	MAR115A	3WNDTR	MAR T3	T3	20.6	50	41.2	--	--	--	--
6036	SMA115	6055	MOS115B	1	25	97	25.7	97	25.7	109	22.9
6036	SMA115	6120	MIR115B	35	10.7	97	11	97	11	109	9.8
6036	SMA115	3WNDTR	STM T1	T1	21.2	50	42.3	--	--	--	--
6036	SMA115	3WNDTR	STM T2	T2	16.3	25	65.4	--	--	--	--
6036	SMA115	3WNDTR	STM T3	T3	26.4	50	52.8	--	--	--	--
6040	SFR115	6230	CBA115	41	70	184	38	184	38	228	30.7
6040	SFR115	3WNDTR	SFCO T2	T2	28.4	46	61.7	--	--	--	--
6040	SFR115	3WNDTR	SFCO T3	T3	24.4	50	48.7	--	--	--	--
6040	SFR115	3WNDTR	SFCO T4	T4	38.4	50	76.8	--	--	--	--
6047	CLA115	6048	CLA13.8	T1	3.1	10.5	29.1	--	--	--	--
6047	CLA115	6160	BDG115	1	1.7	97	1.8	97	1.8	109	1.6
6055	MOS115B	6225	CDE115	1	20.8	142	14.6	142	14.6	178	11.7
6055	MOS115B	6225	CDE115	2	20.8	142	14.6	142	14.6	178	11.7
6055	MOS115B	3WNDTR	MOS T1	T1	23.9	50	47.7	--	--	--	--
6055	MOS115B	3WNDTR	MOS T2	T2	14	50	28	--	--	--	--
6057	TOC115	3WNDTR	TOC T1	T1	20.7	50	41.4	--	--	--	--
6057	TOC115	3WNDTR	TOC T2	T2	20.7	50	41.4	--	--	--	--
6057	TOC115	3WNDTR	TOC T3	T3	23.9	50	47.8	50	47.8	62.5	38.2
6059	LM1115	6074	LMDIST	23	15.2	90.6	16.8	--	--	--	--
6059	LM1115	6173	STR115	2B	11	150	7.3	150	7.3	175	6.3
6059	LM1115	6270	CAT115	0A	2.5	93	2.7	93	2.7	175	1.4
6059	LM1115	6290	CATII115	1C	74.1	150	49.4	150	49.4	175	42.3
6059	LM1115	6295	CATIII 115	1	24.1	93	25.9	93	25.9	175	13.8
6059	LM1115	6295	CATIII 115	30	24.1	93	25.9	93	25.9	175	13.8
6059	LM1115	6295	CATIII 115	31	24.1	93	25.9	93	25.9	175	13.8
6059	LM1115	3WNDTR	TRAFO12	T1	0	100	0	--	--	--	--
6059	LM1115	3WNDTR	TRAFO7	T1	0	100	0	--	--	--	--
6060	LM2115	6071	BLMG2	T2	32.2	50	64.5	--	--	--	--
6060	LM2115	6072	BLMG3	T3	32.2	50	64.5	--	--	--	--
6060	LM2115	6073	BLMG4	T4	32.2	50	64.5	--	--	--	--
6060	LM2115	6074	LMDIST	26	6.6	90.6	7.2	--	--	--	--
6060	LM2115	6170	CPA115	4B	40.7	203	20.1	203	20.1	225	18.1

6060	LM2115	6270	CAT115	0B	2.5	93	2.7	93	2.7	175	1.4
6063	MHOPE	6115	MES115	T1	6.7	42	16	--	--	--	--
6066	FFIELD	6067	FF13.8	T1	27	50	54	--	--	--	--
6066	FFIELD	6115	MES115	1	13.3	93	14.3	93	14.3	175	7.6
6066	FFIELD	6295	CATIII 115	30	31.9	93	34.3	93	34.3	175	18.2
6066	FFIELD	6295	CATIII 115	31	31.9	93	34.3	93	34.3	175	18.2
6066	FFIELD	6322	FF13.8	T2	20.5	42	48.9	--	--	--	--
6066	FFIELD	6323	FF13.8	T5	10	50	20.1	--	--	--	--
6074	LMDIST	6940	RPI13.8	T1	9.9	15	65.7	--	--	--	--
6074	LMDIST	3WNDTR	BLM T9	T9	12.7	50	25.3	50	25.3	62.5	20.3
6074	LMDIST	3WNDTR	BLM44T8	T8	14.1	56	25.1	--	--	--	--
6087	CAL115	6088	LES115	17	22	93	23.7	93	23.7	175	12.6
6087	CAL115	6092	LVA115	18	26.4	93	28.4	93	28.4	175	15.1
6087	CAL115	6300	CAL34	T1	41.8	62.5	66.9	--	--	--	--
6088	LES115	3WNDTR	TRAFO1	T1	22.4	54	41.5	--	--	--	--
6092	LVA115	3WNDTR	TRAFO1	T1	26.9	54	49.9	--	--	--	--
6096	FOR230	6097	FORG1	T1	0	111	0	--	--	--	--
6096	FOR230	6098	FORG2	T2	0	111	0	--	--	--	--
6096	FOR230	6099	FORG3	T3	0	111	0	--	--	--	--
6096	FOR230	6179	GUA230	18	34.6	276	12.5	276	12.5	459	7.5
6096	FOR230	6263	ESP230	0A	61.6	304	20.3	304	20.3	340	18.1
6100	BAY230	6101	BAYG1	T1	0	109	0	--	--	--	--
6100	BAY230	6102	BAYG2	T2	0	96	0	--	--	--	--
6100	BAY230	6110	BAYG3	T3	0	109	0	--	--	--	--
6100	BAY230	6171	PAC230	1A	9.7	186	5.2	186	5.2	350	2.8
6100	BAY230	6590	24DIC230	2A	11.7	186	6.3	186	6.3	350	3.3
6105	PAM230	6106	PAM 13A	T1	0	63	0	--	--	--	--
6105	PAM230	6107	PAM 13B	T2	0	63	0	--	--	--	--
6115	MES115	3WNDTR	TRAFO2	T2	8	50	15.9	--	--	--	--
6123	MIR115A	6165	CLAY115	5B	19.7	100	19.7	100	19.7	100	19.7
6160	BDG115	6161	BDG13A	T1	3.2	25	12.7	--	--	--	--
6160	BDG115	6162	BDG13B	T1	3.2	25	12.7	--	--	--	--
6165	CLAY115	6166	CLAY13.8	T1	8.6	30	28.6	--	--	--	--
6170	CPA115	6280	GIR115	43	0	159	0	--	--	--	--
6171	PAC230	6172	PAC 13A	T1	11.7	65	18.1	--	--	--	--
6173	STR115	6290	CATII115	1B	3.3	150	2.2	150	2.2	175	1.9
6173	STR115	6370	CBN115	1	89	203	43.8	203	43.8	225	39.5
6173	STR115	6370	CBN115	2	89	203	43.8	203	43.8	225	39.5
6176	ESTG1	6178	EST230	T1	57.9	70	82.7	--	--	--	--
6177	ESTG2	6178	EST230	T2	0	70	0	--	--	--	--
6178	EST230	6179	GUA230	19	56.6	193	29.3	193	29.3	366	15.5

6179	GUA230	6182	VEL230	16	86.9	350	24.8	350	24.8	450	19.3
6179	GUA230	6182	VEL230	17	86.9	350	24.8	350	24.8	450	19.3
6179	GUA230	6345	PM230-29	29	31.9	276	11.6	276	11.6	459	6.9
6179	GUA230	6360	GLA230	22	58.6	131	44.8	131	44.8	405	14.5
6182	VEL230	6471	PANIII230	1	77.9	764	10.2	764	10.2	900	8.7
6182	VEL230	6690	DOM230	5A	63.4	300	21.1	300	21.1	389	16.3
6182	VEL230	6760	SBA230	4B	45.8	275	16.6	275	16.6	459	10
6182	VEL230	6760	SBA230	5B	45.8	275	16.6	275	16.6	459	10
6182	VEL230	6860	BBL230	6B	45.8	247	18.6	247	18.6	366	12.5
6182	VEL230	6870	TABII 230	1	2.4	193	1.3	193	1.3	220	1.1
6210	TIN115	3WNDTR	TIN T1	T1	22.8	42	54.4	--	--	--	--
6210	TIN115	3WNDTR	TIN T2	T2	22.8	42	54.4	--	--	--	--
6210	TIN115	3WNDTR	TIN T3	T3	37.2	50	74.5	50	74.5	62.5	59.6
6225	CDE115	6226	CDE13A	T1	20.9	50	41.8	--	--	--	--
6225	CDE115	6227	CDE13B	T2	20.9	50	41.8	--	--	--	--
6230	CBA115	3WNDTR	CBAN T1	T1	31.3	50	62.7	--	--	--	--
6230	CBA115	3WNDTR	CBAN T2	T2	38.5	50	76.9	--	--	--	--
6240	EHIG230	6241	EHIG34	T1	22.6	50	45.2	--	--	--	--
6260	CHA230	6263	ESP230	0B	47.5	304	15.6	304	15.6	340	14
6260	CHA230	6400	FRONTCHA	21	13.5	304	4.4	304	4.4	340	4
6260	CHA230	6460	CHAII230	0B	40.2	304	13.2	304	13.2	340	11.8
6260	CHA230	3WNDTR	TRAFO1	T1	6.8	50	13.5	50	13.5	62.5	10.8
6261	CHA115	6750	BON13.8	T1	10.8	50	21.6	--	--	--	--
6261	CHA115	3WNDTR	TRAFO1	T1	10.8	50	21.6	50	21.6	62.5	17.2
6263	ESP230	6264	CHANG1	T1	111.3	125	89	--	--	--	--
6263	ESP230	6265	CHANG2	T2	0	125	0	--	--	--	--
6270	CAT115	6271	CAT 13A	T1	0	52	0	--	--	--	--
6270	CAT115	6272	CAT 13B	T2	0	52	0	--	--	--	--
6280	GIR115	6281	GIR 13A	T1	0	20	0	--	--	--	--
6280	GIR115	6282	GIR 13B	T2	0	66.6	0	--	--	--	--
6290	CATII115	6291	TCOG1	T1	49.8	75	66.4	--	--	--	--
6290	CATII115	6292	TCOG2	T2	0	75	0	--	--	--	--
6290	CATII115	6293	TCOG3	T3	25.4	75	33.8	--	--	--	--
6295	CATIII 115	6296	CATIII 13A	T1	4.4	25	17.4	--	--	--	--
6295	CATIII 115	6297	CATIII 13B	T2	4.4	25	17.4	--	--	--	--
6330	BAI230	6331	BAI115	T1	32.1	60	53.5	--	--	--	--
6330	BAI230	6335	BAIG1	T1	0	60	0	--	--	--	--
6330	BAI230	6336	BAIG2	T2	0	60	0	--	--	--	--
6330	BAI230	6680	BFR230	8B	3.1	193	1.6	193	1.6	366	0.9
6331	BAI115	6332	BAM115	44	31.7	93	34	93	34	175	18.1
6332	BAM115	6333	BAMG1	T1	26.9	70	38.5	--	--	--	--

6332	BAM115	6334	BAMG2	T1	0	70	0	--	--	--	--
6332	BAM115	6730	SAN115	1	5.1	15	34.3	15	34.3	15	34.3
6340	CAN230	6341	CAN34	T1	11.2	50	22.5	--	--	--	--
6340	CAN230	6345	PM230-29	29	30.7	304	10.1	304	10.1	340	9
6340	CAN230	6460	CHAII230	0A	40.1	304	13.2	304	13.2	340	11.8
6360	GLA230	6363	ZAM230	23	45.4	131	34.6	131	34.6	405	11.2
6360	GLA230	3WNDTR	TRAFO1	T1	14.1	66	21.3	--	--	--	--
6363	ZAM230	6366	EVA230	24	28.5	131	21.7	131	21.7	405	7
6363	ZAM230	3WNDTR	TRAFO1	T1	17.7	40	44.2	--	--	--	--
6366	EVA230	3WNDTR	TRAFO1	T1	29.3	64	45.7	--	--	--	--
6370	CBN115	6371	CBNG1	T1	90.8	110	82.5	--	--	--	--
6370	CBN115	6372	CBNG2	T2	90.8	110	82.5	--	--	--	--
6380	BOQIII230	6381	BOQIII34	T1	24.6	83.3	29.6	--	--	--	--
6380	BOQIII230	6386	BOQIII34	T2	39.3	83.3	47.2	--	--	--	--
6400	FRONTCHA	58350	CAH230	1	11.1	300	3.7	300	3.7	--	--
6410	PET230	6411	PET34	T1	57	100	57	--	--	--	--
6410	PET230	6411	PET34	T2	57	100	57	--	--	--	--
6410	PET230	6411	PET34	T3	57	100	57	--	--	--	--
6410	PET230	6412	PRI230	1	82.2	247	33.3	247	33.3	366	22.5
6410	PET230	6412	PRI230	2	82.2	247	33.3	247	33.3	366	22.5
6412	PRI230	6413	PRIG1	T1	83.1	182.6	45.5	--	--	--	--
6412	PRI230	6414	PRIG2	T2	83.1	182.6	45.5	--	--	--	--
6415	CCGNL250A	6416	A-CCGNL G1	T1	80.2	90	89.1	--	--	--	--
6415	CCGNL250A	6417	A-CCGNL G2	T2	0	90	0	--	--	--	--
6415	CCGNL250A	6418	A-CCGNL V3	T3	30.1	90	33.5	--	--	--	--
6420	CCGNL250B	6421	B-CCGNL G1	T1	0	90	0	--	--	--	--
6420	CCGNL250B	6422	B-CCGNL G2	T2	0	90	0	--	--	--	--
6420	CCGNL250B	6423	B-CCGNL V3	T3	0	90	0	--	--	--	--
6425	CCGNL200A	6426	CCGNL G1	T1	0	75	0	--	--	--	--
6425	CCGNL200A	6427	CCGNL G2	T2	0	75	0	--	--	--	--
6425	CCGNL200A	6428	CCGNL V3	T3	0	75	0	--	--	--	--
6429	TEL230	6471	PANIII230	1	29.9	275	10.9	275	10.9	459	6.5
6429	TEL230	6471	PANIII230	2	29.9	275	10.9	275	10.9	459	6.5
6429	TEL230	6471	PANIII230	3	29.9	275	10.9	275	10.9	459	6.5
6429	TEL230	6471	PANIII230	4	29.9	275	10.9	275	10.9	459	6.5
6430	ECO230	6431	ECO34.5	T1	34.5	125	27.6	--	--	--	--
6430	ECO230	6431	ECO34.5	T2	34.5	125	27.6	--	--	--	--
6430	ECO230	6471	PANIII230	2B	69.7	275	25.3	275	25.3	459	15.2
6430	ECO230	6471	PANIII230	3B	69.7	275	25.3	275	25.3	459	15.2
6440	MET230	6441	MET34.5	T1	6.7	50	13.5	--	--	--	--
6450	LAL230	3WNDTR	TRAFO1	T1	34.7	100	34.7	100	34.7	125	27.8

6451	LAL115	6453	LALII 115	1	12.6	93	13.5	93	13.5	175	7.2
6451	LAL115	6453	LALII 115	2	12.6	93	13.5	93	13.5	175	7.2
6451	LAL115	3WNDTR	TRAFO1	T1	25.2	80	31.5	80	31.5	100	25.2
6453	LALII 115	6454	LALII 13.8	T1	14.7	35	41.9	--	--	--	--
6453	LALII 115	6455	LALIII 115	1	10.7	93	11.5	93	11.5	175	6.1
6455	LALIII 115	6456	LALIII 13.8	T1	10.7	25	43	--	--	--	--
6460	CHAII230	6461	CHAIIG1	T1	0	120	0	--	--	--	--
6460	CHAII230	6462	CHAIIG2	T2	0	120	0	--	--	--	--
6500	FRONTDOM	6690	DOM230	5B	20.2	300	6.7	300	6.7	389	5.2
6500	FRONTDOM	56052	RCL230B	1	20.2	374	5.4	374	5.4	--	--
6580	LBO115	6581	LBO13	T1	25.1	50	50.2	--	--	--	--
6580	LBO115	6581	LBO13	T2	25.1	50	50.2	--	--	--	--
6590	24DIC230	6591	24-dic-13	T1	24.2	50	48.4	--	--	--	--
6680	BFR230	6681	LPO230	1	16.2	193	8.4	193	8.4	366	4.4
6680	BFR230	6683	SAL230	1	14.1	193	7.3	193	7.3	366	3.8
6681	LPO230	6682	LPO13.8	T1	16.5	33.3	49.6	--	--	--	--
6683	SAL230	6684	SAL13.8	T1	14.4	31	46.4	--	--	--	--
6690	DOM230	6691	ALT230	35	22.4	374	6	374	6	--	--
6690	DOM230	6695	PDO230	33	16.9	374	4.5	374	4.5	--	--
6690	DOM230	6698	MLI230	34	17.7	374	4.7	374	4.7	--	--
6691	ALT230	6692	ALTG1	T1	22.8	26	87.7	--	--	--	--
6691	ALT230	6693	ALTG2	T2	0	26	0	--	--	--	--
6691	ALT230	6694	ALTG3	T3	0	26	0	--	--	--	--
6695	PDO230	3WNDTR	TRAFO1	T1	17.2	40	43.1	--	--	--	--
6698	MLI230	6699	MLIG1	T1	18	20	90.1	--	--	--	--
6698	MLI230	6700	MLIG2	T2	0	20	0	--	--	--	--
6698	MLI230	6701	MLIG3	T3	0	20	0	--	--	--	--
6730	SAN115	6731	SAN13.8	T1	5.2	13.2	39.5	--	--	--	--
6760	SBA230	3WNDTR	TRAFO1	T1	66.4	100	66.4	--	--	--	--
6761	SBA115	6775	SMA115	1	19.1	28.7	66.4	28.7	66.4	32.8	58.1
6761	SBA115	3WNDTR	TRAFO1	T1	19	100	19	--	--	--	--
6775	SMA115	6776	SMA34	T1	19.2	50	38.5	--	--	--	--
6790	SMA82	3WNDTR	TRAFO1	T1	13.8	60	23	--	--	--	--
6840	BUR230	6841	BUR13.8	T1	0	60	0	--	--	--	--
6860	BBL230	6861	BBL13.8	T1	16	30	53.5	--	--	--	--
6870	TABII 230	6871	TABII 13.8	T1	0	55	0	--	--	--	--
6910	GON115	6911	GON13.8	T1	12.9	50	25.7	--	--	--	--
6915	SCR115	6916	SCR13.8	T1	16.7	50	33.3	--	--	--	--
6036	SMA115	6120	MIR115B	35	10.7	97	11	97	11	109	9.8
6120	MIR115B	6122	MIRG10	T1	0	50	0	--	--	--	--
6120	MIR115B	6124	MIR44	T3	11	75	14.6	--	--	--	--

6121	MIRG9	6123	MIR115A	T1	0	50	0	--	--	--	--
6123	MIR115A	6124	MIR44	T1	10.1	47	21.5	--	--	--	--
6123	MIR115A	6124	MIR44	T2	10.1	50	20.2	--	--	--	--
6123	MIR115A	6165	CLAY115	5B	19.7	100	19.7	100	19.7	100	19.7

REPORTE DE GENERACIÓN, PÉRDIDAS E INTERCAMBIO EN ÁREAS
MW/MVAR

AREA	DE GENERACIÓN	A CARGA	TO BUS SHUNT	FROM CHARGING	A PÉRDIDAS	TO TIE LINES	TO TIES + LOADS	DESIRED NET INT
1	827.7	812.2	0	0	15.3	0.2	0.2	0
GUATEMAL	-161.3	89.1	187.1	641.6	176.6	27.4	27.4	
2	617.2	607.4	0	0	9.9	-0.1	-0.1	0
SALVADOR	66.8	155	0	196.4	113.6	-5.4	-5.4	
3	812.5	794.7	0	0	17.1	0.7	0.7	0
HONDURAS	0.4	254.8	195.3	705	224.7	30.6	30.6	
4	305.1	301	0	0	4	0.1	0.1	0
NICARAGU	-127.9	130.4	43.7	335.2	55	-21.9	-21.9	
5	691.8	685.6	0	0	6	0.2	0.2	0
C.RICA	-127.6	184.6	0	482.3	115.4	54.7	54.7	
6	1349.8	1364.1	0	0	26.2	-40.6	-40.6	-40
PANAMA	27.2	451.5	46.4	825.5	394.3	-39.4	-39.4	
7	89.6	43.4	0	0	2.6	43.6	43.6	40
ACANAL	12.5	13.4	-14.3	0	13.1	0.3	0.3	
8	27388.4	27392.5	0	0	0	-4.2	-4.2	0
MEXICO	1985.1	2031.4	0	0	0	-46.3	-46.3	
COLUMN	32081.9	32000.8	0	0	81.1	0	0	0
TOTALS	1675.2	3310.3	458.2	3186	1092.7	0	0	